ТИПОВЫЕ КОНСТРУКЦИИ, ИЗДЕЛИЯ
И УЗЛЫ ЗДАНИЙ И СООРУЖЕНИЙ

СЕРИЯ 3.501.1-146
ПРОЛЕТНЫЕ СТРОЕНИЯ СБОРНЫЕ ЖЕЛЕЗОБЕТОННЫЕ ДЛИНОЙ ОТ 2,95 ДО 16,5м ДЛЯ ЖЕЛЕЗНОДОРОЖНЫХ МОСТОВ

ВЫПУСК 3

СТАЛЬНЫЕ ИЗДЕЛИЯ

РАБОЧИЕ ЧЕРТЕЖИ

ТИПОВЫЕ КОНСТРУКЦИИ, ИЗДЕЛИЯ
И УЗЛЫ ЗДАНИЙ И СООРУЖЕНИЙ

СЕРИЯ 3.501.1-146
ПРОЛЕТНЫЕ СТРОЕНИЯ СБОРНЫЕ ЖЕЛЕЗОБЕТОННЫЕ ДЛИНОЙ ОТ 2.95 ДО 16.5м ДЛЯ ЖЕЛЕЗНОДОРОЖНЫХ МОСТОВ

ВЫПУСК 3

СТАЛЬНЫЕ ИЗДЕЛИЯ

РАБОЧИЕ ЧЕРТЕЖИ

Разработаны
Ленгипротрансмостом
Минтрансстроя

Главный инженер института — А.К.Васин

Начальник отдела типового проектирования — С.С. Ткаченко

Главный инженер проекта — В.М.Пашковский

Утверждены указанием МПС от 26.07.89 N Г-1976у для применения в проектах для строительства новых железнодорожных линий и вторых путей и введены в действие с 01.01.90г.

2670-05

Обозначение	Наименование	Стр.
3.501.1-146.3 МН1.00.00	Изделие закладное МН-1, МН1-М	4
3.501.1-146.3 МН1.00.00СБ	Изделие закладное МН1, МН1-М Сборочный чертеж	4
3.501.1-146.3 МН1.01.00	Коробка	5
3.501.1-146.3 МН1.01.00СБ	Коробка Сборочный чертеж	5
3.501.1-146.3 МН1.01.01	Основание	6
3.501.1-146.3 МН1.01.02	Стенка	6
3.501.1-146.3 МН1.00.01	Болт М22	7
3.501.1-146.3 МН2.00.00СБ	Коробка окаймляющая МН2; МН2-М; МН2$_н$; МН2$_н$-М Сборочный чертеж.	8
3.501.1-146.3 МН2.00.00	Коробка окаймляющая МН2; МН2-М; МН2$_н$; МН2$_н$-М	8
3.501.1-146.3 МН2.00.01	Стенка	9
3.501.1-146.3 МН2.00.02	Основание	9
3.501.1-146.3 МН3..МН4.00.00	Коробка окаймляющая МН3; МН4; МН3$_н$; МН4$_н$; МН3-М; МН4-М; МН3$_н$-М; МН4$_н$-М.	10
3.501.1-146.3 МН3.МН4.00.00СБ	Коробка окаймляющая МН3; МН4; МН3$_н$; МН4$_н$; МН3-М МН4-М; МН3$_н$-М; МН4$_н$-М. Сборочный чертеж.	10
3.501.1-146.3 МН3..МН4.00.01	Основание	11
3.501.1-146.3 МН3..МН4.00.02	Стенка	11
3.501.1-146.3 МН5..МН6.00.00	Коробка окаймляющая МН5; МН5-М; МН6; МН6-М	12
3.501.1-146.3 МН5..МН6.00.00СБ	Коробка окаймляющая МН5; МН5-М; МН6; МН6-М. Сборочный чертеж.	12
3.501.1-146.3 МН5...МН6.00.01	Основание	13
3.501.1-146.3 М5...МН6.00.02	Стенка	13
3.501.1-146.3 МН7.00.00	Изделие закладное МН7	14
3.501.1-146.3 МН7.00.00СБ	Изделие закладное МН7 Сборочный чертеж.	14
3.501.1-146.3 МН7.01.00	Трубка	15
3.501.1-146.3 МН7.01.01	Трубка	15
3.501.1-146.3 МН7.00.03	Серьга	16
3.501.1-146.3 МН7.00.02	Шпилька	16
3.501.1-146.3 МН8.00.00	Изделие закладное МН8, МН8-М	17
3.501.1-146.3 МН8.00.00СБ	Изделие закладное МН8, МН8-М Сборочный чертеж.	17
3.501.1-146.3 МН8.00.01	Основание	18
3.501.1-146.3 МН9.00.00	Изделие закладное МН9, МН9-М	19
3.501.1-146.3 МН9.00.00СБ	Изделие закладное МН9; МН9-М Сборочный чертеж.	19

Нач.отд.	Ткаченко		3.501.1-146.3 0000	
Н.контр.	Миронова			
Гип	Пожиловский	06.87	Содержание	Стадия: Р; Лист: 1; Листов: 2
Рук.гр.	Анулова			Ленгипротрансмост

Обозначение	Наименование	Стр.
3.501.1-146.3 МН9.00.01	Лист торцевой	20
3.501.1-146.3 МН10.00.00	Изделие закладное МН10; МН10-М.	20
3.501.1-146.3 МН10.00.00СБ	Изделие закладное МН10; МН10-М. Сборочный чертеж	21
3.501.1-146.3 МН10.00.01	Лист торцевой	21
3.501.1-146.3 МН11.00.00	Изделие закладное МН11; МН11-М	22
3.501.1-146.3 МН11.00.00СБ	Изделие закладное МН11; МН11-М Сборочный чертеж	22
3.501.1-146.3 МН11.00.01	Лист торцевой	23
3.501.1-146.3 МН12.00.00	Изделие закладное МН12; МН12-М	23
3.501.1-146.3 МН12.00.00СБ	Изделие закладное МН12; МН12-М Сборочный чертеж.	24
3.501.1-146.3 МН12.00.01	Лист торцевой	24
3.501.1-146.3 КТ1...КТ2.00.02	Консоль тротуарная КТ1; КТ1-МА; КТ1-МБ; КТ2; КТ2-МА; КТ2-МБ	25
3.501.1-146.3 КТ1 КТ2.00.02	Ребро	25
3.501.1-146.3 КТ1 КТ2.00.00СБ	Консоль тротуарная КТ1; КТ1-МА; КТ1-МБ; КТ2; КТ2-МА; КТ2-МБ. Сборочный чертеж	26
3.501.1-146.3 КТ1...КТ2.00.01	Стенка	27

Обозначение	Наименование	Стр.
3.501.1-146.3 КТ1...КТ2.00.02	Стенка	27
3.501.1-146.3 КТ3...КТ4.00.00	Консоль желоба КТ3; КТ3-МА; КТ3-МБ; КТ4; КТ4-МА; КТ4-МБ;	28
3.501.1-146.3 КТ3...КТ4.00.00СБ	Консоль желоба КТ3; КТ3-МА; КТ3-МБ; КТ4; КТ4-МА; КТ4-МБ; Сборочный чертеж	29
3.501.1-146.3 КТ3...КТ4.00.01	Ограничитель	30
3.501.1-146.3 КТ3...КТ4.00.02	Горизонтальная фасонка	30
3.501.1-146.3 КТ3...КТ4.00.03	Вертикальная фасонка	31
3.501.1-146.3 КТ3...КТ4.00.04	Прокладка	31
3.501.1-146.3 ЛП.00.00	Лист перекрытия поперечного шва ЛП1; ЛП2.	32
3.501.1-146.3 ЛП.00.00СБ	Лист перекрытия поперечного шва ЛП1; ЛП2 Сборочный чертеж.	32
3.501.1-146.3 ЛП.00.01	Лист	33
3.501.1-146.3 С.00.00	Стойка перильная С1, С2, С3, С4	33
3.501.1-146.3 ЛП3.00.00	Лист перекрытия продольного шва двухлутного участка пути ЛП3.	34
3.501.1-146.3 ЛП3.00.00СБ	Лист перекрытия продольного шва двухлутного участка пути ЛП3. Сборочный чертеж.	34

Взам. инв. №

Подпись и дата

Инв. № подл.

Формат	Зона	Поз.	Обозначение	Наименование	Кол.	Примеч.
				Документация		
				Технические условия		
А4			3.501.1-146.3 МН1.00.00СБ	Сборочный чертеж		
				Сборочные единицы		
А4		1	3.501.1-146.3 МН1.01.00	Коробка	1	
				Детали		
А4		2	3.501.1-146.3 МН1.00.01	Болт М22	2	
				Стандартные изделия		
		3		Гайка 2 М22-4.09 Г2.01	4	0,08 кг
				ГОСТ 5915-70		
		4		Шайба 22 Ст 3.01	2	0,04 кг
				ГОСТ 11371-78		

Нач.отд.	Ткаченко			3.501.1-146.3 МН1.00.00		
Н.контр.	Миронова			Изделие закладное МН1, МН1-М	Стадия	Лист	Листов
Гип	Пашковский		06.87		Р		1
Рук.гр.	Якулова				Ленгипротранстрой	
Ст.инж.	Васильева					
Инженер	Чернова					

Взам. инв. № | Подпись и дата | Инв. № подл.

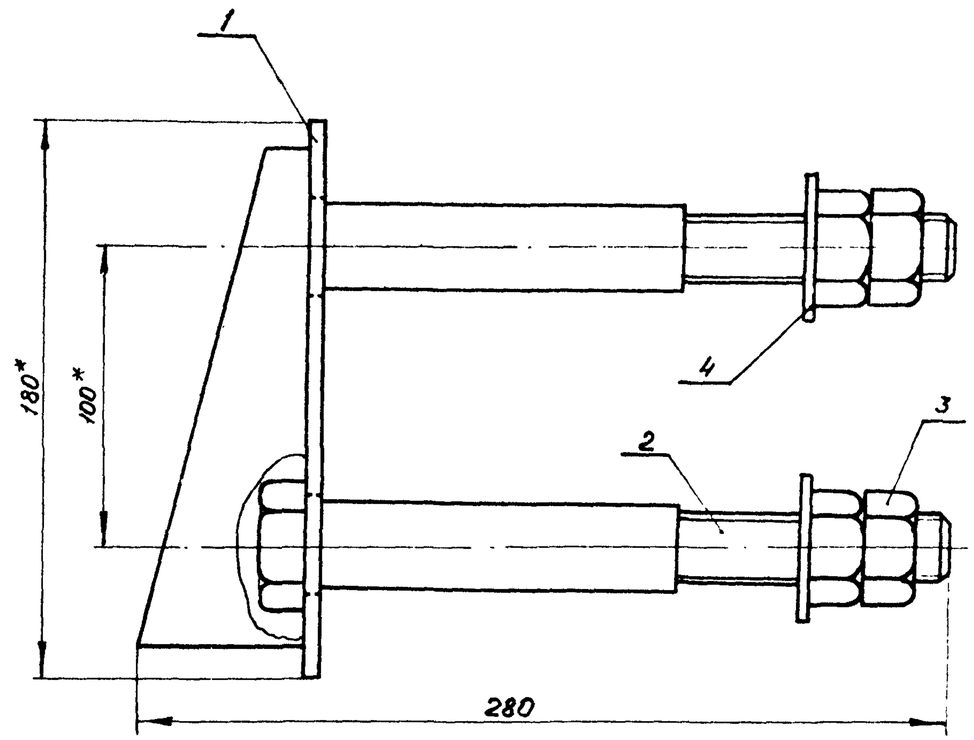

1. * Размеры для справок
2. Неуказанные предельные отклонения размеров $-t_2; +t_2; \pm \frac{t_2}{2}$.
3. Болты поз. 2 и гайки поз. 3 при изготовлении в северном исполнении должны подвергаться термообработке, обеспечивающей ударную вязкость при $t=-70°C$ не менее 3 кгс·м/см²

Нач.отд.	Ткаченко			3.501.1-146.3 МН1.00.00СБ		
Н.контр.	Миронова			Изделие закладное МН1; МН1-М Сборочный чертеж	Стадия	Масса	Масштаб
Гип	Пашковский		06.87		Р	3,5	1:2
Рук.гр.	Якулова				Лист	Листов 1
Ст.инж.	Васильева				Ленгипротранстрой	
Инженер	Чернова					

Взам. инв. № | Подпись и дата | Инв. № подл.

Формат	Зона	Поз.	Обозначение	Наименование	Кол.	Примеч.
				Документация		
А4			3.501.1-146.3 МН1.01.00СБ	Сборочный чертеж		
				Детали		
А4		1	3.501.1-146.3 МН1.01.01	Основание	1	
А4		2	3.501.1-146.3 МН1.01.02	Стенка	2	
Б4		3		Лист Б-ПН-5 ГОСТ 19903-74	1	0.02кг
				15±1 × 34±1 50°		
Б4		4		Лист Б-ПН-5 ГОСТ19903-74	1	0,07кг
				34±1 × 55±1 50°		
Б4		5		Труба $\frac{32\times3,5\ ГОСТ8732-78}{Б20\ ГОСТ8731-87}$	2	0,3кг
				L=120±1 50 по торцам		

Взам. инв. N | Подпись и дата | Инв. N подл.

Нач. отд.	Тюченко			3.501.1-146.3 МН1.01.00		
Н. контр.	Миронова					
Гип	Пашковский		06.82	Коробка	Стадия	Лист	Листов
Рук. гр.	Акулова				Р		1
Ст. инж.	Васильева				Ленгипротрансмост	
Инженер	Чернова					

5

Поз.	Марка	Материал
3,4	МН1	16Д ГОСТ 6713-75
	МН1-М	10ХСНД-2 ГОСТ6713-75

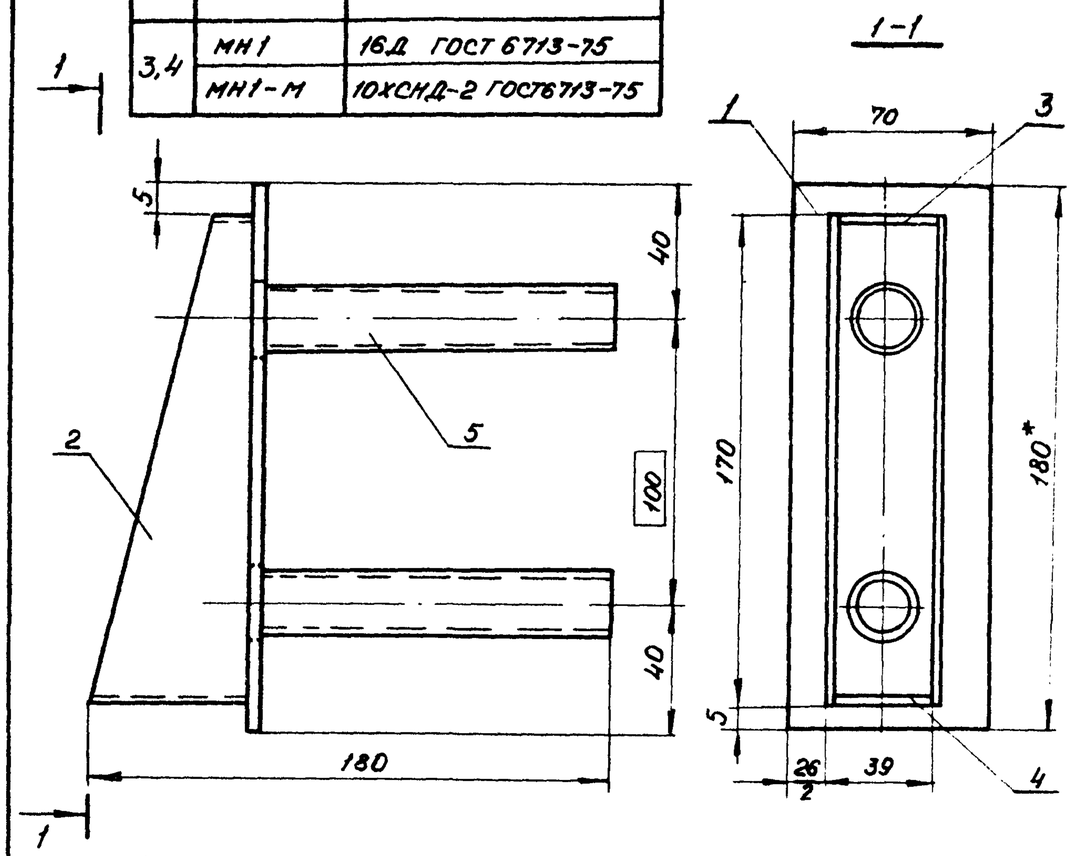

1. * Размеры для справок.
2. Неуказанные предельные отклонения размеров: $+t_2, -t_2, \pm\frac{t_2}{2}$.
3. Сварные швы по ГОСТ 5264-80. По всем линиям сопряжения элементов сваривать швом Т3 катетом 4 мм.

Электроды: типа Э-42А ГОСТ9467-75 - в обычном исполнении; типа Э-50А ГОСТ9467-75 - в северном исполнении.

Взам. инв. N | Подпись и дата | Инв. N подл.

Нач. отд.	Тюченко			3.501.1-146.3 МН1.01.00СБ			
Н. контр.	Миронова			Коробка Сборочный чертеж	Стадия	Масса	Масштаб
Гип.	Пашковский		06.82		Р	1,6	1:2
Рук. гр.	Акулова				Лист	Листов 1	
Ст. инж.	Васильева				Ленгипротрансмост		
Инженер	Чернова						

2670-05

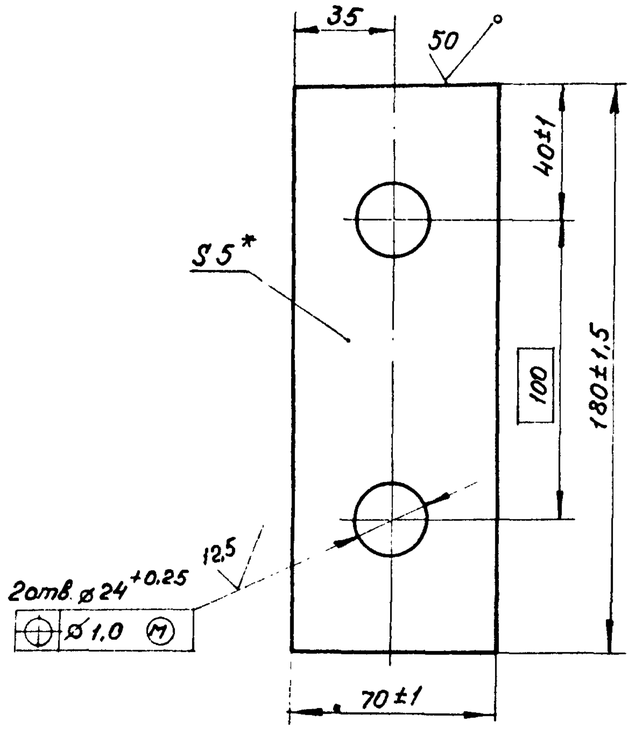

1 * Размер для справок
2 Неуказанные предельные отклонения размеров: $-t_2; +t_2, \pm\frac{t_2}{2}$.
3 Материалы обычное исполнение – сталь 16Д ГОСТ 6713-75,
северное исполнение – сталь 10ХСНД-2 ГОСТ 6713-75.

Нач.отд	Ткаченко		3.501.1-146.3 МН1.01.01			
Н.контр	Миронова		Основание	Стадия	Масса	Масштаб
Гип	Пашковский			Р	0,5	1:2
Рук.гр	Акулова			Лист	Листов 1	
Ст.инж	Васильева		Лист Б-ПН-5 ГОСТ 19903-74	Ленгипротрансмост		
Инженер	Чернова					

Взам. инв.№ | Подпись и дата | Инв.№ подл.

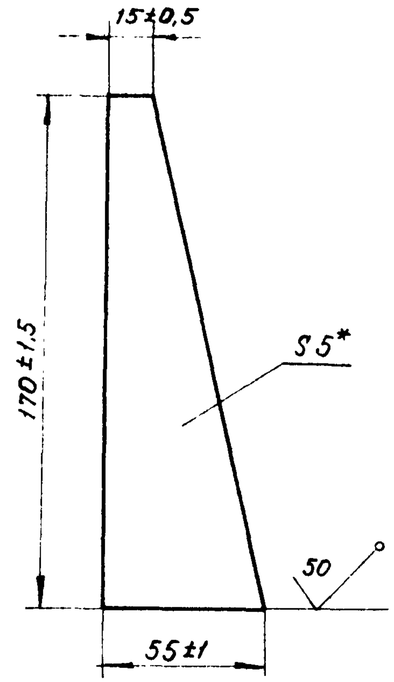

1 * Размеры для справок.
2 Неуказанные предельные отклонения размеров: $-t_2; +t_2, \pm\frac{t_2}{2}$
3 Материалы: обычное исполнение – сталь 16Д ГОСТ 6713-75.
северное исполнение – сталь 10ХСНД-2 ГОСТ 6713-75

Нач.отд	Ткаченко		3.501.1-146.3 МН1.01.02			
Н.контр	Миронова		Стенка	Стадия	Масса	Масштаб
Гип	Пашковский			Р	0,2	1:2
Рук.гр.	Акулова			Лист	Листов 1	
Ст.инж.	Васильева		Лист Б-ПН-5 ГОСТ 19903-74	Ленгипротрансмост		
Инженер	Чернова					

Взам. инв.№ | Подпись и дата | Инв.№ подл.

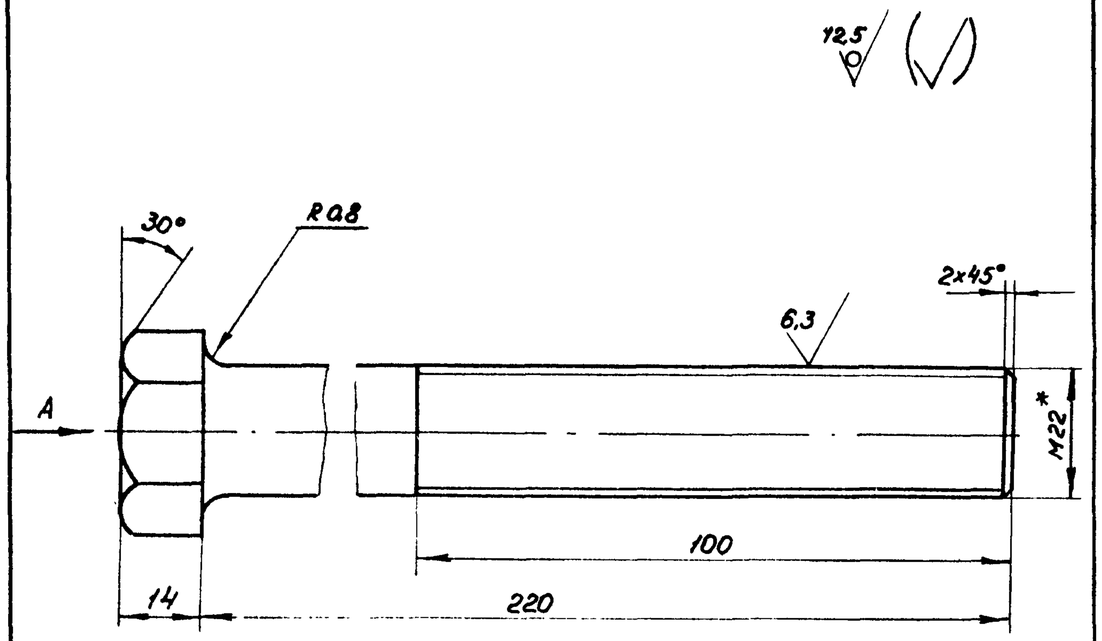

Вид А

Для тротуарных консолей марок КТ1, КТ1-МА; КТ1-МБ; КТ2; КТ2-МА; КТ-МБ допускается применять сталь 09Г2 ГОСТ19281-73.

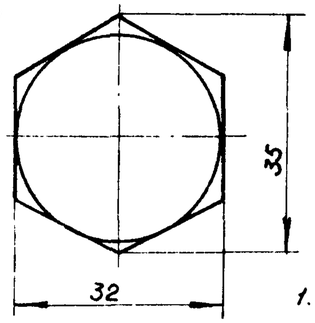

1. * Размеры для справок.
2. Покрытие Цв×р.

Нач отд	Тначенко			3.501.1-146.3 МН1.00.01			
Н контр	Миронова			Болт М22	Стадия	Масса	Масштаб
					Р	0,75	1:1
Гип	Пашковский		06.87		Лист	Листов 1	
Рук. гр	Акулова			Сталь 40Х ГОСТ 4543-71	Энергипротранспост		
Ст инж.	Васильева						
Инженер	Чернова						

Подпись и дата

Инв. № подл. | Взам. инв. №

Формат	Зона	Поз.	Обозначение	Наименование	Кол.	Примечание
				Документация		
				Технические условия.		
А4			3.501.1-146.3 МН2.00.00СБ	Сборочный чертеж.		
				Детали.		
А4		1	3.501.1-146.3 МН2.00.01	Стенка	1	
А4		2	3.501.1-146.3 МН2.00.02	Основание	1	
Б4		3		Лист Б-ПН-8 ГОСТ19903-74	1	0,4кг
				150±1×40±05 50		
Б4		4		Анкер 25АII ГОСТ 5781-82 ℓ=160	4	0,6 кг
Б4		5		Анкер 12АII ГОСТ5781-82 ℓ=175	2	0,2кг

Нач.отд	Ткаченко			3.501.1-146.3 МН2.00.00		
Н.контр.	Миронова			Коробка окаймляющая МН2; МН2-М; МН2н; МН2н-М.	Стадия	Лист	Листов
Гип	Пашковский		06.82		Р		1
Рук.гр.	Акулова				Ленгипротрансмост		
Ст.инж.	Васильева						
Инженер	Соколова						

Инв.№ подл. | Подпись и дата | Взам.инв.№

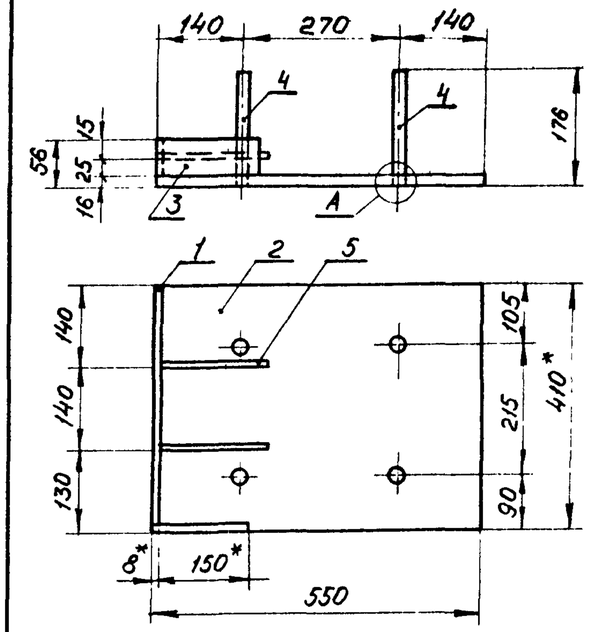

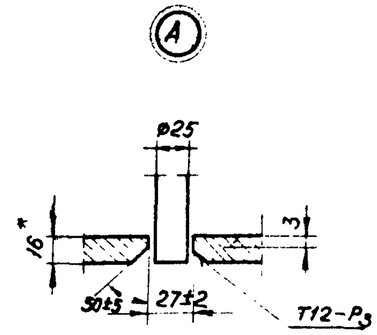

После сварки зачистить

Неуказанные предельные отклонения размеров: $+t_2, -t_2, \pm\frac{t_3}{2}$.
Сварные швы по ГОСТ 5264-80
По всем линиям сопряжения элементов варить швом У4 катетом 6мм, кроме указанных.
Электроды: типа Э-42А ГОСТ 9467-75 в обычном исполнении;
типа Э-50А ГОСТ 9467-75 – в северном исполнении.
* Размеры для справок.
Марки МН2н, МН2н-М – зеркальное отражение соответственно марок МН2; МН2-М.

Поз.	Марка изделия	Материал
3	МН2, МН2н,	16Д ГОСТ6713-75
	МН2-М, МН2н-М	10ХСНД-2 ГОСТ6713-75
	—	—
4;5	МН2, МН2н	А-II ВСт5сп2 ГОСТ5781-82
	МН2-М МН2н-М	Ас-II 10ГТ ГОСТ5781-82

Нач.отд	Ткаченко			3.501.1-146.3 МН2.00.00СБ			
Н.контр.	Миронова			Коробка окаймляющая МН2; МН2н; МН2-М; МН2н-М. Сборочный чертеж.	Стадия	Масса	Масштаб
Гип	Пашковский		06.82		Р	32,5	1:10
Рук.гр.	Акулова				Лист	Листов 1	
Ст.инж.	Васильева				Ленгипротрансмост		
Инженер	Соколова						

Инв.№ подл. | Подпись и дата | Взам.инв.№

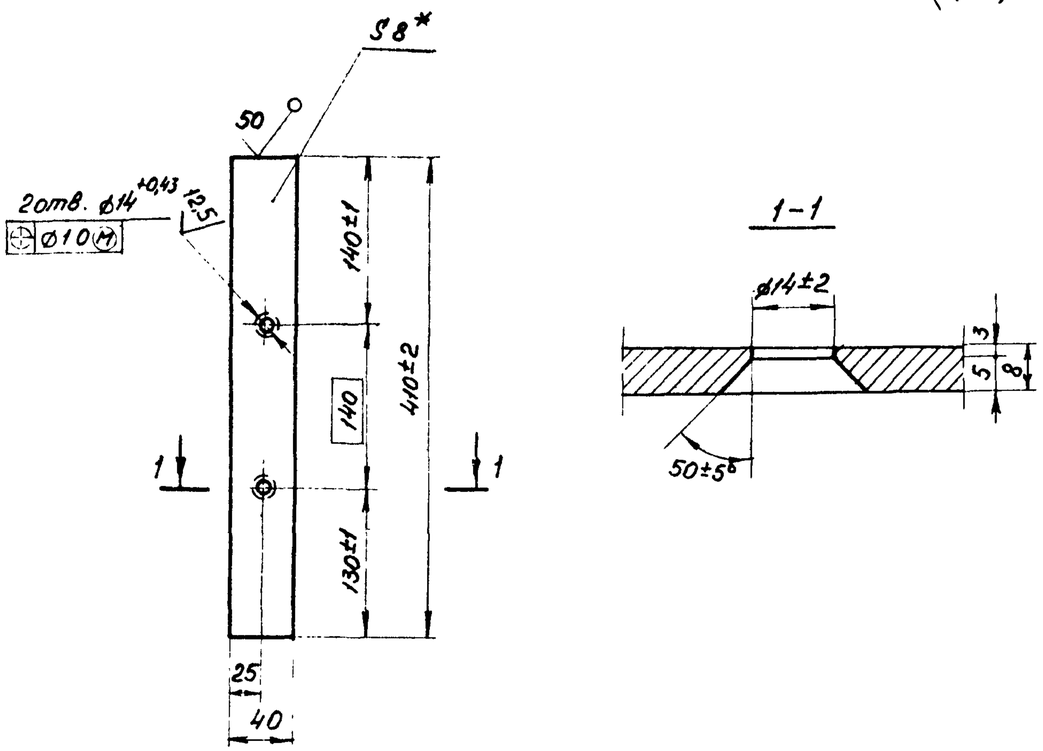

*Размер для справок.

Материалы:

обычное исполнение – сталь 16Д ГОСТ 6713-75;

северное исполнение – сталь 10ХСНД-2 ГОСТ 6713-75.

Нач.отд.	Ткаченко			3.501.1-146.3 МН2.00.01		
Н.контр.	Миронова			Стенка	Стадия	Масса	Масштаб
ГИП	Пашковский		06.87		Р	1,0	1:5
Рук.гр.	Якулова				Лист	Листов 1
Ст.инж.	Васильева			Лист Б-ПН-8 ГОСТ 19903-74	Ленгипротрансмост	
Инженер	Соколова					

Подпись и дата

Взам. инв. N

Инв. N подл.

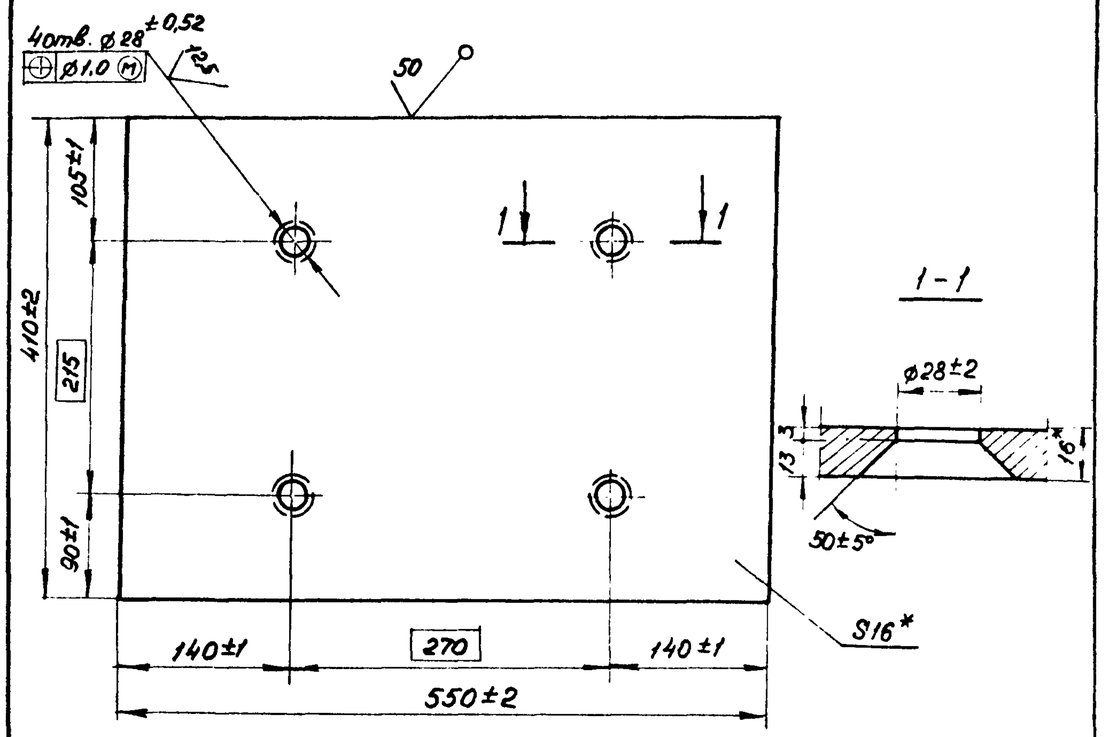

*Размер для справок.

Материалы:

обычное исполнение – сталь 16Д ГОСТ 6713-75;

северное исполнение – сталь 10ХСНД-2 ГОСТ 6713-75.

Нач.отд.	Ткаченко			3.501.1-146.3 МН2.00.02		
Н.контр.	Миронова			Основание	Стадия	Масса	Масштаб
ГИП	Пашковский		06.87		Р	28,3	1:5
Рук.гр.	Якулова				Лист	Листов 1
Ст.инж.	Васильева			Лист Б-ПН-16 ГОСТ 19903-74	Ленгипротрансмост	
Инженер	Соколова					

Подпись и дата

Взам. инв. N

Инв. N подл.

2670-05

Формат	Зона	Поз.	Обозначение	Наименование	Кол.	Примечание
				Документация		
				Технические условия		
А4			3.501.1-146.3 3МН3...МН4.00.00СБ	Сборочный чертеж		
				Детали		
А4		1	3.501.1-146.3 3МН3...МН4.00.01	Основание	1	
А4		2	3.501.1-146.3 3МН3...МН4.00.02	Стенка	1	
Б4		3		Лист Б-ПН-8 ГОСТ19903-74	1	1,4кг
				150±1×100±1 50		
Б4		4		Бобышка	2	1,1кг
				Лист Б-ПН-40 ГОСТ19903-74		
				60±0,5×60±0,5 50		
Б4		5		Анкер Ф25АII ГОСТ5781-82 ℓ=175	4	0,7кг
Б4		6		Анкер Ф25АII ГОСТ5781-82 ℓ=200	2	0,18кг

Взам. инв. №

Подпись и дата

Инв. № подл.

Нач.отд.	Ткаченко		
Н.контр.	Миронова		
ГИП	Пашковский		06.87
Рук.гр.	Якулова		
Ст.инж.	Васильева		
Инженер	Соколова		

3.501.1-146.3 МН3...МН4.00.00

Коробка окаймляющая МН3; МН4; МН3н; МН4н; МН3-М; МН4-М; МН3н-М; МН4н-М.

Стадия	Лист	Листов
Р		1

Ленгипротрансмост

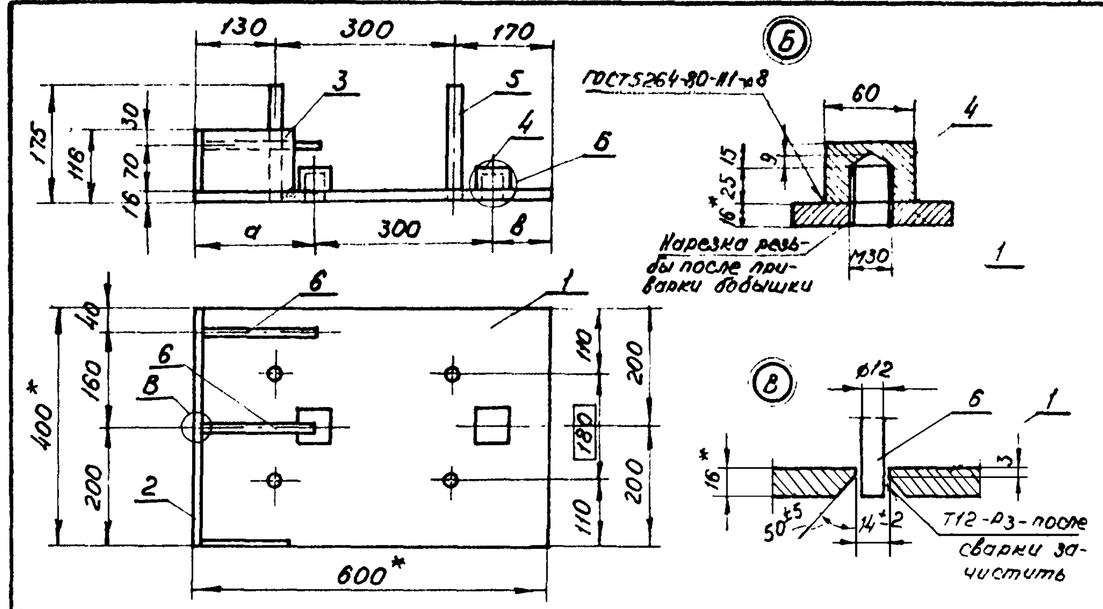

Обозначение	Марка изделия	a мм	в мм	Масса, кг
3.501.-146.3 М3...МН4.00.00	МН3;МН3-М;МН3н;МН3-М	150	150	39,4
-01	МН4;МН4-М;МН4н;МН4н-М	200	100	39,4

Поз.	Марка изделия	Материал
3, 4	МН3;МН4;МН3н;МН4н	16Д ГОСТ6713-75
	МН3-М; МН4-М МН3н-М;МН4н-М	10ХСНД-2 ГОСТ6713-75
5, 6	МН3;МН4;МН3н;МН4н	АII ВСт5сп2 ГОСТ5781-82
	МН3-М; МН4-М МН3н-М;МН4н-М	Ас II 10ГТ ГОСТ5781-82

* Размеры для справок.

Неуказанные предельные отклонения размеров: $+t_2$; $-t_2$; $\pm\frac{t_2}{2}$

Сварные швы по ГОСТ 5264-80

По всем линиям сопряжения элементов сваривать швом У4 катетом 6мм, кроме указанных.

Электроды: типа Э-42А ГОСТ9467-75 в обычном исполнении, типа Э-50А ГОСТ9467-75 в северном исполнении.

Марки МН3н, МН4н, МН3н-М, МН4н-М зеркальное отражение соответственно марок МН3, МН4, МН3-М, МН4-М.

Взам. инв. №

Подпись и дата

Инв. № подл.

Нач.отд.	Ткаченко		
Н.контр.	Миронова		
ГИП	Пашковский		06.87
Рук.гр.	Якулова		
Ст.инж.	Васильева		
Инженер	Соколова		

3.501.1-146.3 МН3...МН4.00.00СБ

Коробка окаймляющая МН3; МН4; МН3н; МН4н; МН3-М; МН4-М; МН3н-М; МН4н-М Сборочный чертеж

Стадия	Масса	Масштаб
Р	см. табл	1:10
Лист	Листов 1	

Ленгипротрансмост

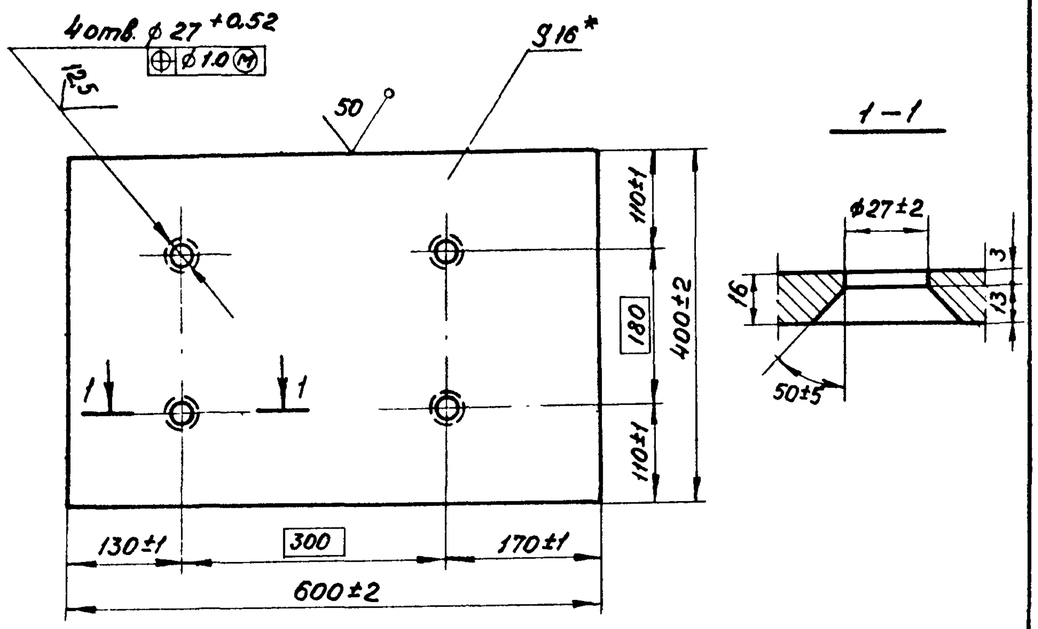

* Размер для справок:
Материалы: обычное исполнение – сталь 16Д ГОСТ 6713-75; северное исполнение – сталь 10ХСНД-2 ГОСТ 6713-75.

Нач. отд.	Ткаченко			3.501.1-146.3 МН3...МН4.00.01		
Н. контр.	Миронова			Основание	Стадия	Масса	Масштаб
Гип	Пашковский		06.83		Р	30,1	1:5
Рук. гр.	Якулова				Лист	Листов 1
Ст. инж.	Васильева			Лист Б-ПН-16 ГОСТ 19903-74	Ленгипротрансмост	
Инженер	Соколова					

Взам. инв. № | Подпись и дата | Инв. № подл.

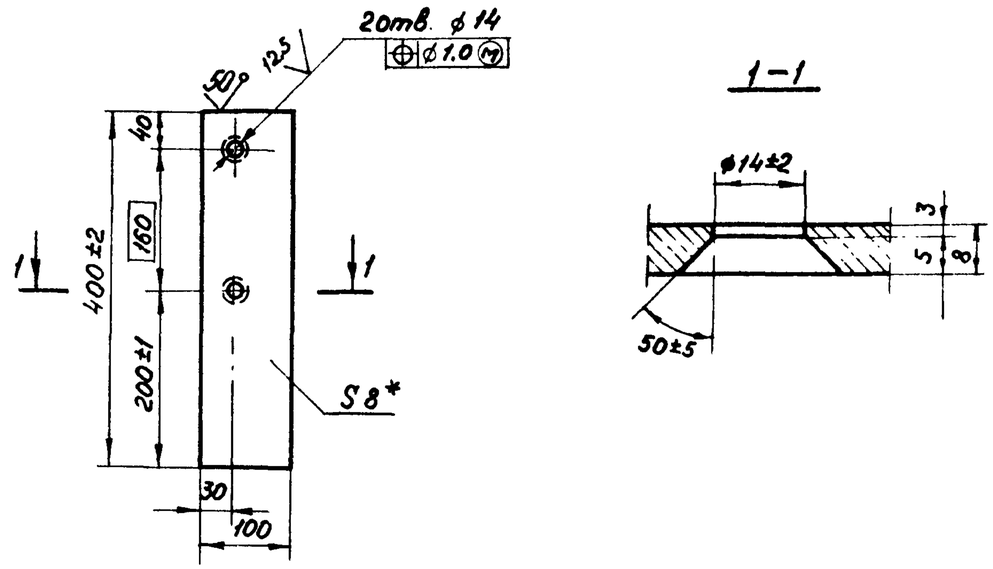

* Размер для справок.
Материалы:
обычное исполнение – сталь 16Д ГОСТ 6713-75;
северное исполнение – сталь 10ХСНД-2 ГОСТ 6713-75.

Нач. отд.	Ткаченко			3.501.1-146,3 МН3...МН4.00.02		
Н. контр.	Миронова			Стенка	Стадия	Масса	Масштаб
Гип	Пашковский		06.83		Р	2,5	1:5
Рук. гр.	Якулова				Лист	Листов 1
Ст. инж.	Васильева			Лист Б-ПН-8 ГОСТ 19903-74	Ленгипротрансмост	
Инженер	Соколова					

Взам. инв. № | Подпись и дата | Инв. № подл.

Формат	Зона	Поз.	Обозначение	Наименование	Кол.	Примечание
				Документация		
				Технические условия		
А4			3.501.1-146.3 МН5...МН6.00.00СБ	Сборочный чертеж		
				Детали		
А4		1	3.501.1-146.3 МН5...МН6.00.01	Основание	1	
			-01	Основание	1	
А4		2	3.501.1-146.3 МН5...МН6.00.02	Стенка	1	
Б4		3		Лист Б-ПН-8 ГОСТ 19903-74	2	1,4кг
				150±1×150±1 $\overset{50}{\vee}$		
Б4		4		Бобышка	4	1,1кг
				Лист Б-ПН-40 ГОСТ 19903-74		
				60±0,5×60±0,5 $\overset{50}{\vee}$		
Б4		5		Анкер Ф25 АII ГОСТ 5781-82 ℓ=300	4	1,2кг
Б4		6		Анкер Ф12 АII ГОСТ 5781-82 ℓ=200	2	0,18кг

Нач.отд.	Тиченко			3.501.1-146.3 МН5...МН6.00.00
Н.контр.	Миронова			Коробка окаймляющая МН5; МН5-М; МН6; МН6-М
ГИП	Пашковский		06.88	Стадия: Р; Лист: ; Листов: 1
Рук.гр.	Якупова			Ленгипротрансмост
Ст.инж.	Васильева			
Инженер	Соколова			

Инв.№ подл. | Подпись и дата | Взам.инв.№

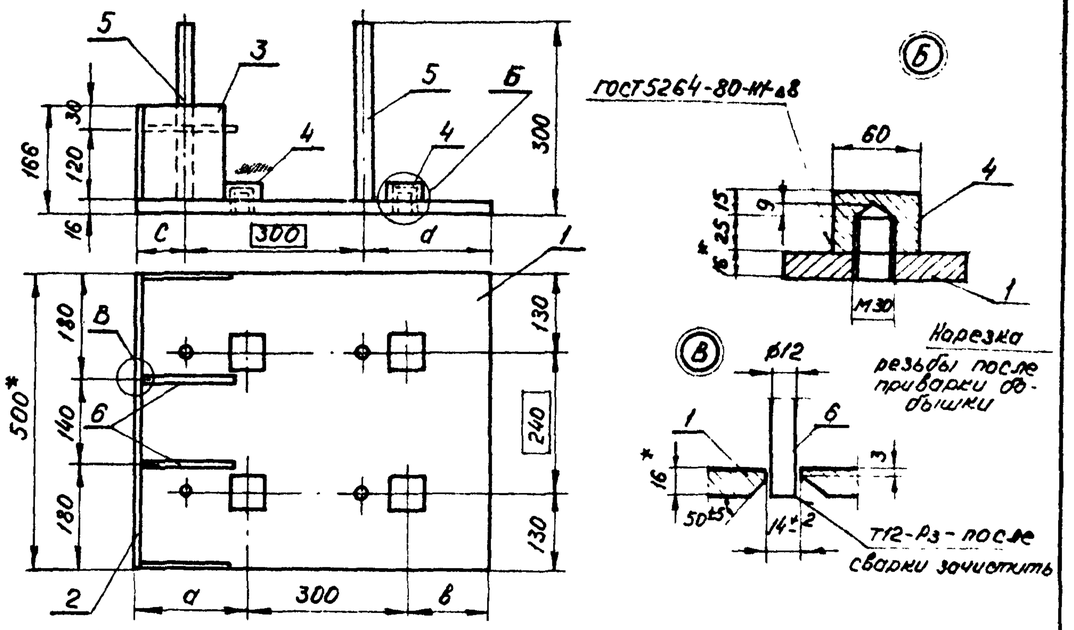

Обозначения	Марка изделия	a мм	в мм	c мм	d мм	Масса, кг
3.501-146.3 МН5...МН6.00.00	МН5; МН5-М	150	150	80	220	52,0
-01	МН6; МН6-М	200	100	130	170	52,0

* Размеры для справок.

Неуказанные предельные отклонения размеров: $+t_2, -t_2, \pm\frac{t_2}{2}$.

Сварные швы по ГОСТ 5264-80. По всем линиям сопряжения элементов сваривать швом У4 катетом 6мм, кроме указанных.

Электроды: типа Э-42А ГОСТ 9467-75 в обычном исполнении, типа Э-50А ГОСТ 9467-75 в северном исполнении.

Поз.	Марка изделия	Материал
3, 4	МН5; МН6	16Д ГОСТ 6713-75
	МН5-М; МН6-М	10ХСНД-2 ГОСТ 6713-75
5, 6	МН5; МН6	АIII ВСт5сп2 ГОСТ 5781-82
	МН5-М; МН6-М	АсII 10ГТ ГОСТ 5781-82

Нач.отд.	Тиченко			3.501.1-146.3 МН5...МН6.00.00СБ
Н.контр.	Миронова			Коробка окаймляющая МН5; МН5-М; МН6; МН6-М Сборочный чертеж.
ГИП	Пашковский		06.88	Стадия: Р; Масса: см. табл.; Масштаб: 1:10; Лист: ; Листов: 1
Рук.гр.	Якупова			—
Ст.инж.	Васильева			Ленгипротрансмост
Инженер	Соколова			

Инв.№ подл. | Подпись и дата | Взам.инв.№

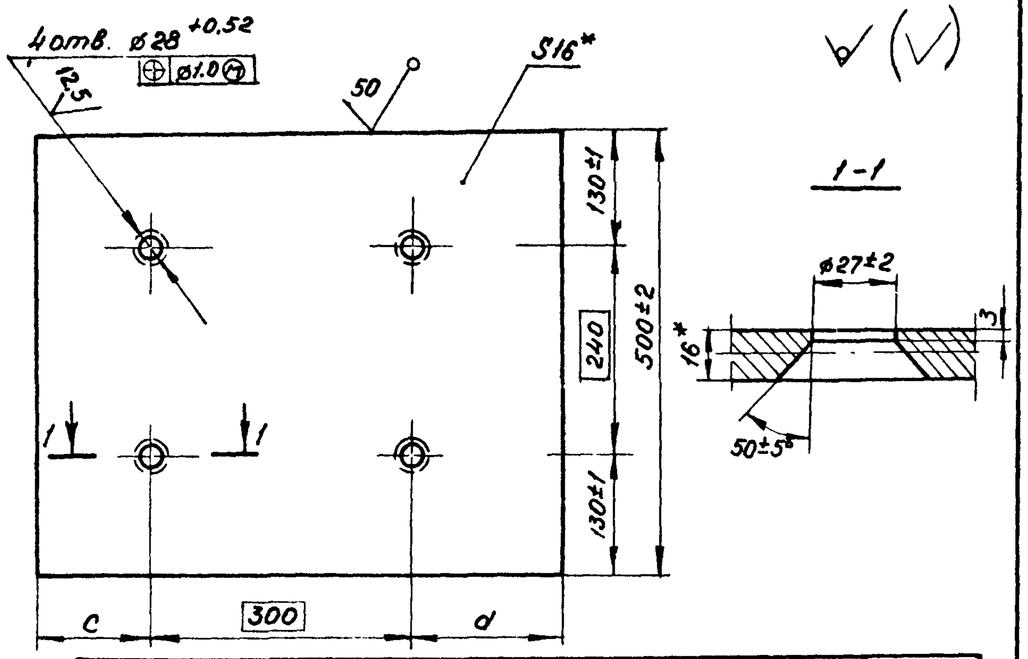

Обозначение	Марка изделия	c мм	d мм	Масса кг
3.501.1-146.3 МН5...МН6.00.01	МН5; МН5-М	80	220	37,7
-01	МН6; МН6-М	130	170	37,7

Материалы:
обычное исполнение - сталь 16Д ГОСТ6713-75;
северное исполнение - сталь 10ХСНД-2 ГОСТ6713-75.
*Размер для справок.

Нач.отд.	Ткаченко			3.501.1-146.3 МН5...МН6.00.01		
Н.контр.	Миронова			Основание	Стадия: Р	Масса: см. табл.	Масштаб: 1:5
ГИП	Пашковский		0687		Лист	Листов 1
Рук.гр.	Акулова			Лист Б-ПН-16 ГОСТ19903-74	Ленгипротрансмост
Ст.инж.	Васильева				
Инженер	Соколова				

Взам.инв.№ | Подпись и дата | Инв.№ подл.

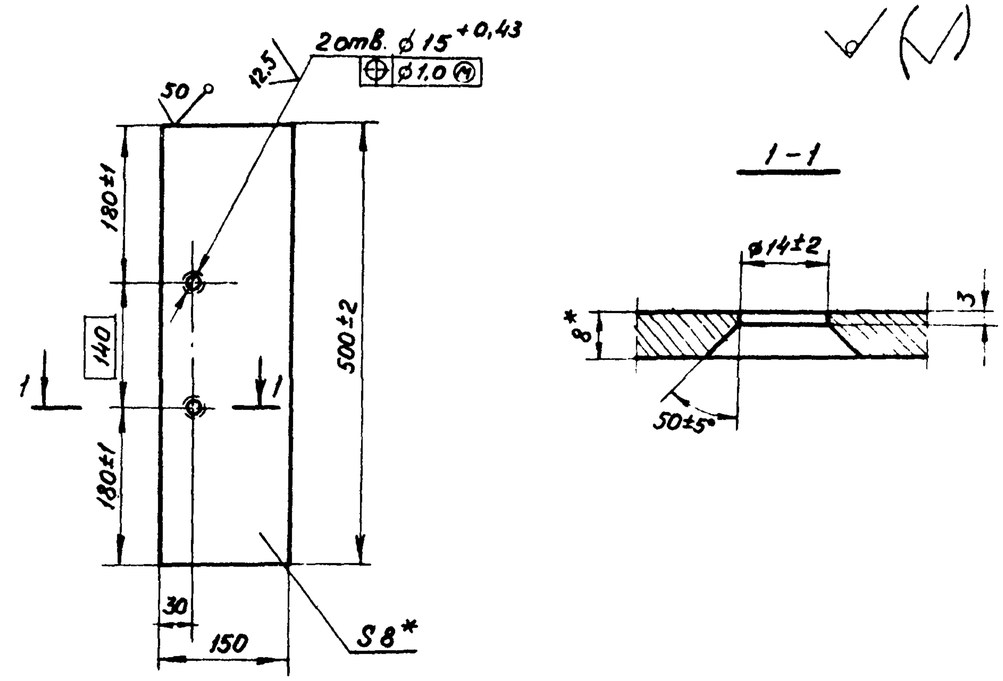

*размер для справок.
Материалы:
обычное исполнение - сталь 16Д ГОСТ6713-75;
северное исполнение - сталь 10ХСНД-2 ГОСТ6713-75.

Нач.отд.	Ткаченко			3.501.1-146.3 МН5...МН6.00.02		
Н.контр.	Миронова			Стенка	Стадия: Р	Масса: 4,7	Масштаб: 1:5
ГИП	Пашковский		0687		Лист	Листов 1
Рук.гр.	Акулова			Лист Б-ПН-8 ГОСТ19903-74	Ленгипротрансмост
Ст.инж.	Васильева				
Инженер	Соколова				

Взам.инв.№ | Подпись и дата | Инв.№ подл.

Формат	Зона	Поз.	Обозначение	Наименование	Кол.	Примечание
				Документация		
				Технические условия		
			3.501.1-146.3 МН7.00.00СБ	Сборочный чертеж		
				Сборочные единицы		
А4		1	3.501.1-146.3 МН7.01.00	Трубка	2	
				Детали		
А4		2	3.501.1-146.3 МН7.00.01	Шпилька	2	
А4		3	3.501.1-146.3 МН7.00.02	Серьга	1	

Нач.отд.	Ткаченко			3.501.1-146.3 МН7.00.00
Н.контр.	Миронова			
Гип	Рошковский		06.87	Изделие закладное МН7; МН7-М
Рук.гр.	Акулова			
Ст.инж.	Гордеев			
Инженер	Соколова			

Стадия	Лист	Листов
Р		1

Ленгипротрансмост

Взам.инв.№ | Подпись и дата | Инв.№ подл.

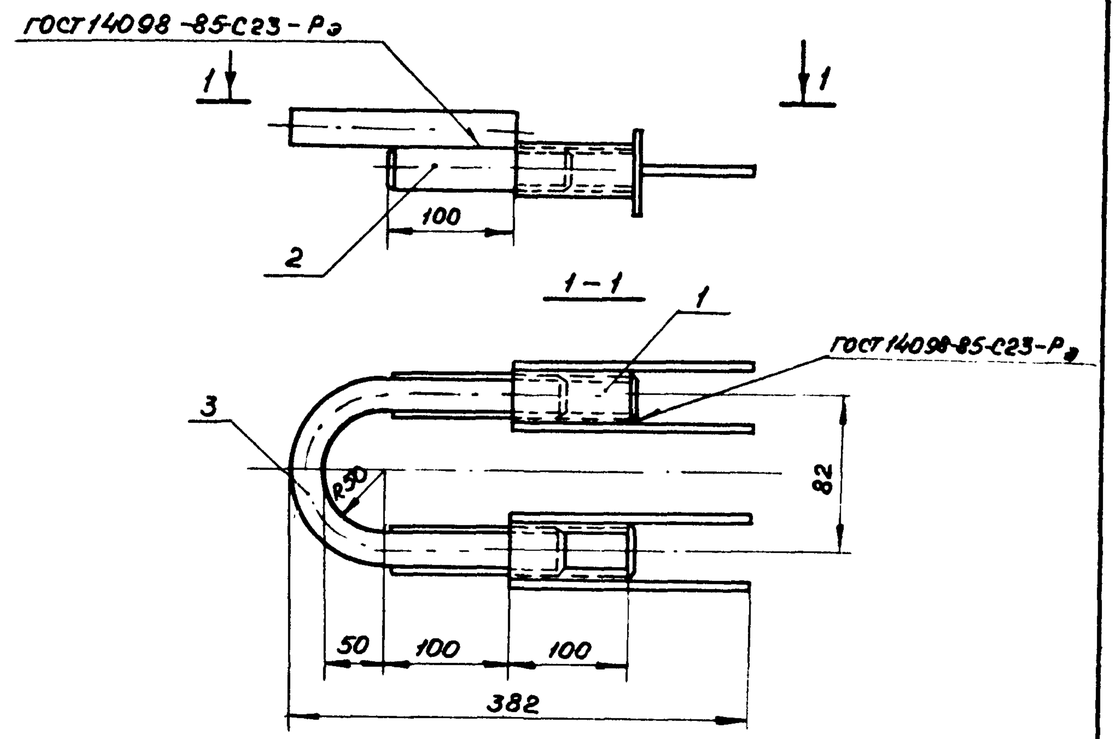

Нач.отд.	Ткаченко			3.501.1-146.3 МН7.00.00СБ
Н.контр.	Миронова			
Гип	Рошковский		06.87	Изделие закладное МН7; МН7-М
Рук.гр.	Акулова			Сборочный чертеж.
Ст.инж.	Гордеев			—
Инженер	Соколова			

Стадия	Масса	Масштаб
Р	6,44кг	1:50
Лист	Листов 1	

Ленгипротрансмост

Взам.инв.№ | Подпись и дата | Инв.№ подл.

1-1

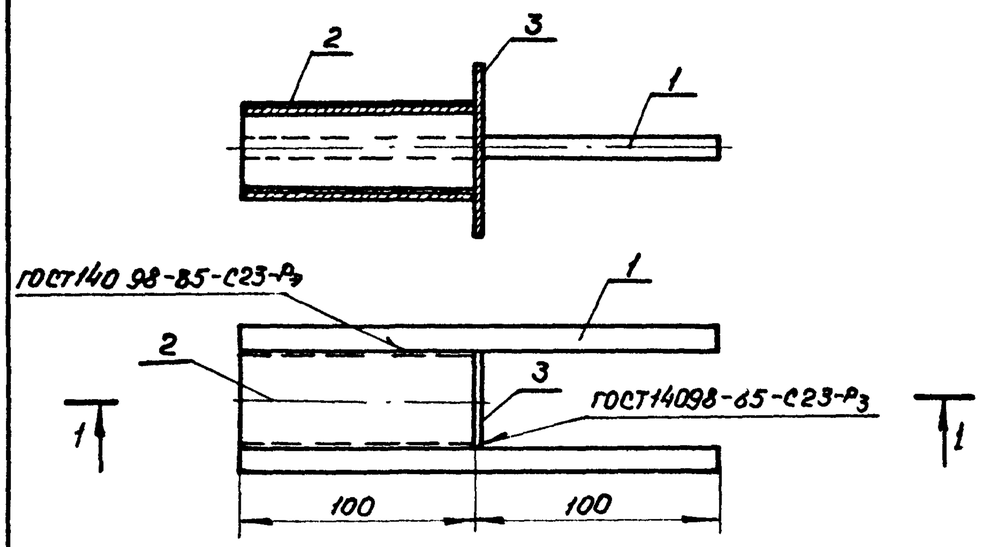

Формат	Зона	Поз.	Обозначение	Наименование	Кол.	Примечание
				Детали		
Б4		1		12АII ГОСТ5781-82 ℓ=200	2	0,2кг
А4		2	3.501.1-146.3 МН7.01.01	Трубка	1	
Б4		3		Лист $\frac{Б\text{-}ПН\text{-}5\ ГОСТ19903\text{-}74}{16Д\ ГОСТ6713\text{-}75}$	1	0,2
				75±1×45₋₁ ∨50		

Взам. инв. №

Подпись и дата

Инв. № подл.

Нач.отд.	Ткаченко		
Н.контр.	Миронова		
ГИП	Пашковский		
Рук.гр.	Акулова		
Провер.	Гордеев		
Инженер	Соколова		

3.501-146.3 МН7.01.00

Трубка

Стадия	Масса	Масштаб
Р	1,02кг	1:25
Лист	Листов 1	

Ленгипротрансмост

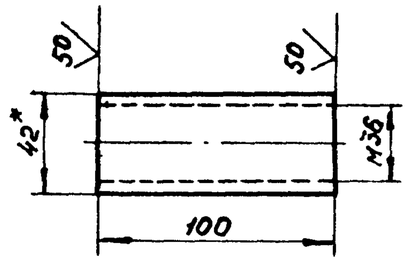

Материалы:

Обычное исполнение — сталь Ст5сп ГОСТ380-71.

Северное исполнение — сталь 20Х ГОСТ4543-71.

*Размер для справок.

Взам. инв. №

Подпись и дата

Инв. № подл.

Нач.отд.	Ткаченко		
Н.контр.	Миронова		
ГИП	Пашковский		
Рук.гр.	Акулова		
Провер.	Гордеев		
Инженер	Соколова		

3.501.1-146.3 МН7.01.01

Трубка

Стадия	Масса	Масштаб
Р	0,42кг	1:25
Лист	Листов 1	

Труба 42×3 ГОСТ8732-78

Ленгипротрансмост

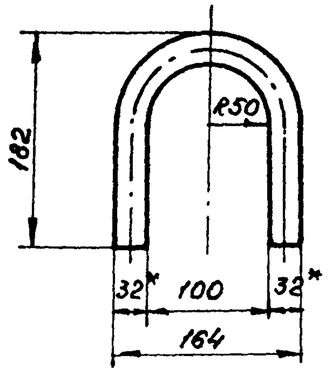

Материалы:

Обычное исполнение — сталь 16Д ГОСТ 6713-75

Северное исполнение — сталь 10ХСНД-2 ГОСТ 6713-75.

*Размер для справок.

Нач.отд.	Ткаченко			3.501.1-146.3 МН7.00.02		
Н.контр.	Миронова			Серьга	Стадия: Р	Масса: 2,6	Масштаб: 1:50
Гип	Пашковская		06.87		Лист	Листов 1
Рук.гр.	Акулова			ф32АI ГОСТ 5781-82	Ленгипротрансмост	
Инженер	Гордеев					
Инженер	Соколова					

Взам.инв.№ | Подпись и дата | Инв.№ подл.

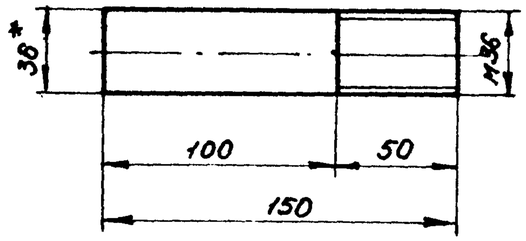

Материалы:

Обычное исполнение — сталь 16Д ГОСТ 6713-75.

Северное исполнение — сталь 10ХСНД-2 ГОСТ 6713-75.

*Размер для справок.

Нач.отд.	Ткаченко			3.501.1-146.3 МН7.00.01		
Н.контр.	Миронова			Шпилька	Стадия: Р	Масса: 1,4	Масштаб: 1:25
Гип	Пашковская		06.87		Лист	Листов 1
Рук.гр.	Акулова			ф36АI ГОСТ 5781-82	Ленгипротрансмост	
Инженер	Гордеев					
Инженер	Соколова					

Взам.инв.№ | Подпись и дата | Инв.№ подл.

Формат	Зона	Поз.	Обозначение	Наименование	Кол.	Примечание
				Документация		
				Технические условия		
А4			3.501.1-146.3 МН8.00.00СБ	Сборочный чертеж		
				Детали		
А4		1	3.501.1-146.3 МН8.00.01	Лист	1	
Б4		2		Анкер 12АII ГОСТ 5781-82 ℓ=240	4	0,21кг

Нач.отд	Ткаченко			3.501.1-146.3 МН8.00.00		
Н.контр.	Миронова			Изделие закладное МН8; МН8-М	Стадия	Лист	Листов
Гип	Пашковский		06.87		Р		1
Рук.гр	Якулова				Ленгипротрансмост		
Ст.инж	Васильева						
Инженер	Соколова						

Подпись и дата | Взам.инв.N | Инв.N подл.

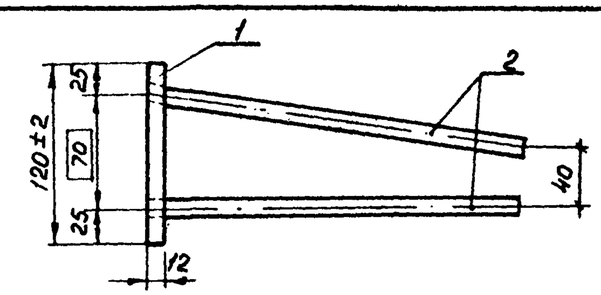

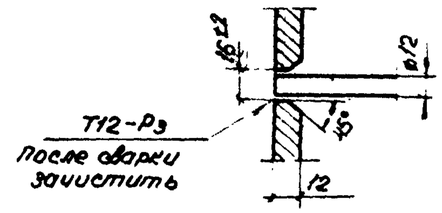

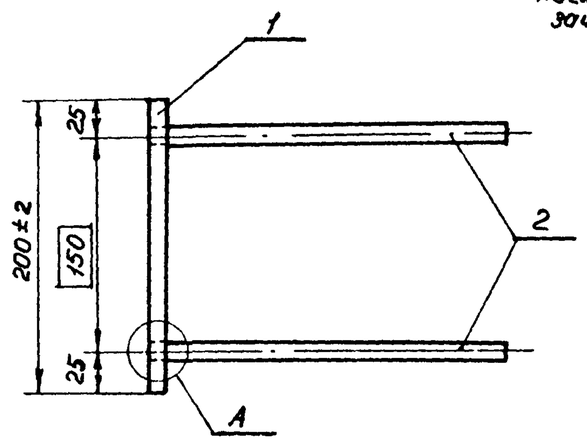

Неуказанные предельные отклонения размеров: $+t_2, -t_2, \pm\frac{t_2}{2}$.

Электроды:

типа Э-42А ГОСТ 9467-75 – в обычном исполнении;

типа Э-50А ГОСТ 9467-75 – в северном исполнении.

Поз.	Марка изделия	Материал
1	МН8	16Д ГОСТ 6713-75
	МН8-М	10ХСНД-2 ГОСТ 6713-75
2	МН8	АII Вст5сп2 ГОСТ 5781-82
	МН8-М	$А_с$ II 10ГТ ГОСТ 5781-82

Нач.отд	Ткаченко			3.501.1-146.3 МН8.00.00СБ			
Н.контр	Миронова			Изделие закладное МН8; МН8-М Сборочный чертеж.	Стадия	Масса	Масштаб
Гип	Пашковский		06.87		Р	3,1	1:25
Рук.гр.	Якулова				Лист	Листов 1	
Ст.инж.	Васильева				Ленгипротрансмост		
Инженер	Соколова						

Подпись и дата | Взам.инв.N | Инв.N подл.

2670-05

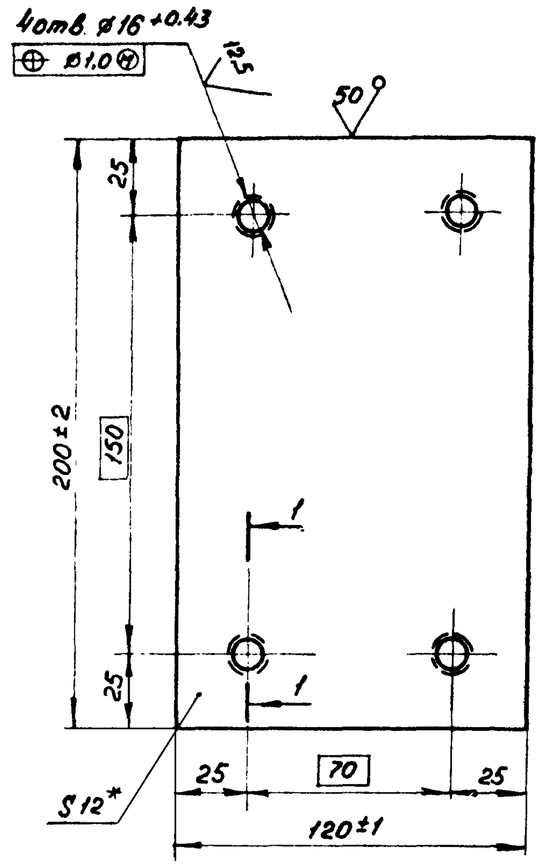

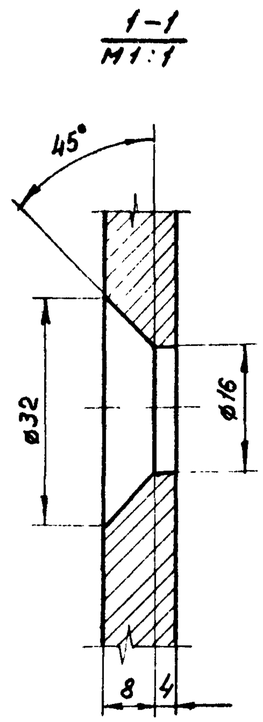

* Размер для справок

Материалы: обычное исполнение - сталь 16Д ГОСТ 6713-75;
северное исполнение - сталь 10ХСНД-2 ГОСТ 6713-75.

Взам. инв. №						
Подпись и дата						
Инв. № подл.						
	Нач. отд.	Ткаченко		3.5011-146.3 МН8.00.01		
	Н. контр.	Миронова		Основание	Стадия: Р	Масса: 2,3 / Масштаб: 1:5
	Гип	Пашковский	0.6.87		Лист	Листов 1
	Рук. гр.	Якулова		Лист Б-ПН-12 ГОСТ 19903-74	Ленгипротрансмост	
	Ст. инж.	Васильева				
	Инженер	Соколова				

Формат	Зона	Поз	Обозначение	Наименование	Кол.	Примечание
				Документация		
				Технические условия		
А4			3.501.1-146.3 МН9.00.00.СБ	Сборочный чертеж		
				Детали		
А4		1	3.501.1-146.3 МН9.00.01	Лист	1	
Б4		2		Анкер 20АII ГОСТ 5781-82 ℓ=1100	6	2,7кг

Нач.отд	Ткаченко			3.501.1-146.3 МН9.00.00
Н.контр	Миронова			
Гип	Пашковский		06.87	Изделие закладное МН9; МН9-М.
Рук.гр	Якунова			
Ст.инж	Васильева			
Инженер	Клещева			

Стадия	Лист	Листов
Р		1

Ленгипротрансмост

Инв.№ подл. | Подпись и дата | Взам.инв.№

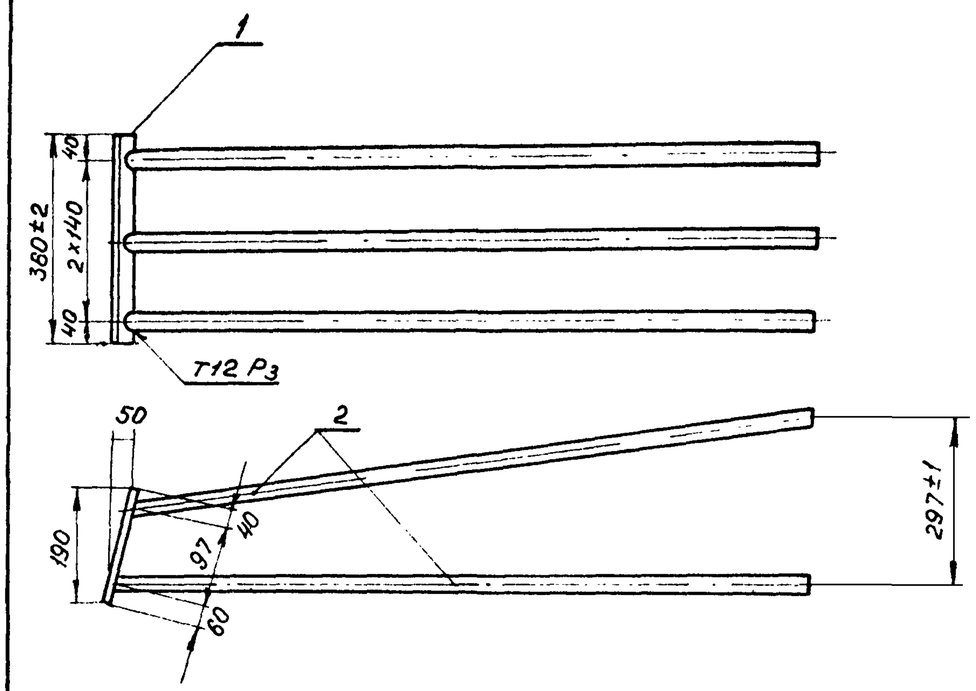

Поз.	Марка изделия	Материал
1	МН9	16Д ГОСТ 6713-75
	МН9-М	10ХСНД-2 ГОСТ 6713-75
2	МН9	АII Вст5сп2 ГОСТ 5781-82
	МН9-М	АсII 10ГТ ГОСТ 5781-82

Неуказанные предельные отклонения размеров. $+t_2, -t_2, \pm\frac{t_2}{2}$

Электроды: типа Э-42А ГОСТ 9467-75 – в обычном исполнении; типа Э-50А ГОСТ 9467-75 – в северном исполнении.

Нач.отд	Ткаченко			3.501.1-146.3 МН9.00.00СБ
Н.контр	Миронова			
Гип	Пашковский		06.87	Изделие закладное МН9; МН9-М. Сборочный чертеж
Рук.гр.	Якунова			
Ст.инж.	Васильева			
Инженер	Клещева			

Стадия	Масса	Масштаб
Р	22,9	1:10
Лист	Листов 1	

Ленгипротрансмост

Инв.№ подл. | Подпись и дата | Взам.инв.№

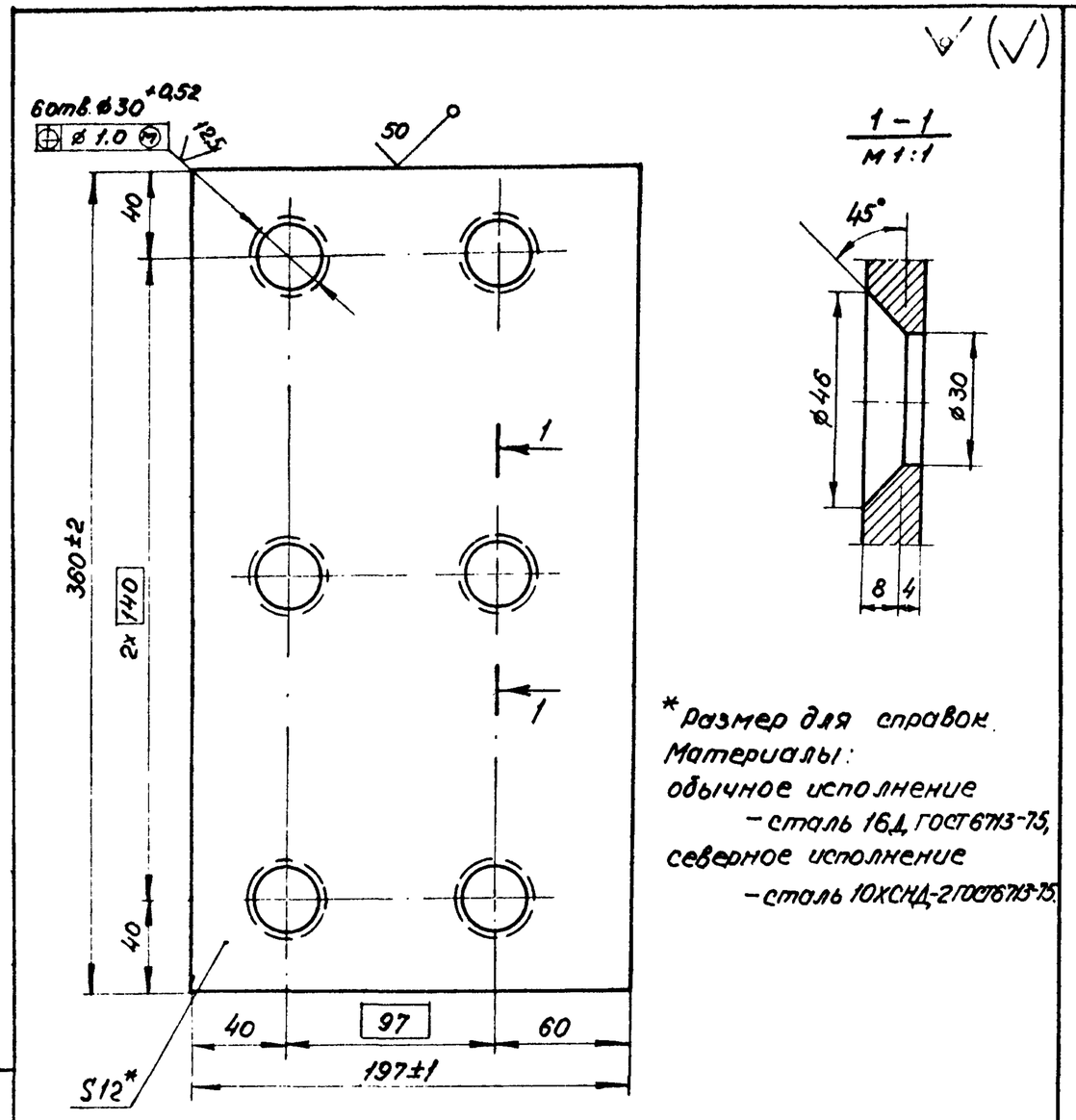

*Размер для справок.
Материалы:
обычное исполнение
– сталь 16Д ГОСТ 6713-75,
северное исполнение
– сталь 10ХСНД-2 ГОСТ 6713-75.

Формат	Зона	Поз.	Обозначение	Наименование	Кол.	Примечание
				Документация		
				Технические условия		
А4			3.501.1-146.3 МН10.00.00СБ	Сборочный чертеж		
				Детали		
А4		1	3.501.1-146.3 МН10.00.01	Лист	1	
Б4		2		Анкер 20А II ГОСТ 5781-82 ℓ=1100	8	2,7

Нач. отд.	Ткаченко			3.501.1-146.3 МН9.00.01		
Н. контр.	Миронова			Лист торцевой	Стадия: Р; Масса: 6,7; Масштаб: 1:25, 1:1	
ГИП	Пашковский		06.83		Лист; Листов 1	
Рук. гр.	Якулова			Лист Б-ПН-12 ГОСТ 19903-74	Ленгипротрансмост	
Ст. инж.	Васильева					
Инженер	Клещева					

Инв. № подл. | Подпись и дата | Взам. инв. №

Нач. отд.	Ткаченко			3.501.1-146.3 МН10.00.00		
Н. контр.	Миронова			Изделие закладное МН10; МН10-М	Стадия: Р; Лист; Листов: 1	
ГИП	Пашковский		06.83			
Рук. гр.	Якулова				Ленгипротрансмост	
Ст. инж.	Васильева					
Инженер	Клещева					

Инв. № подл. | Подпись и дата | Взам. инв. №

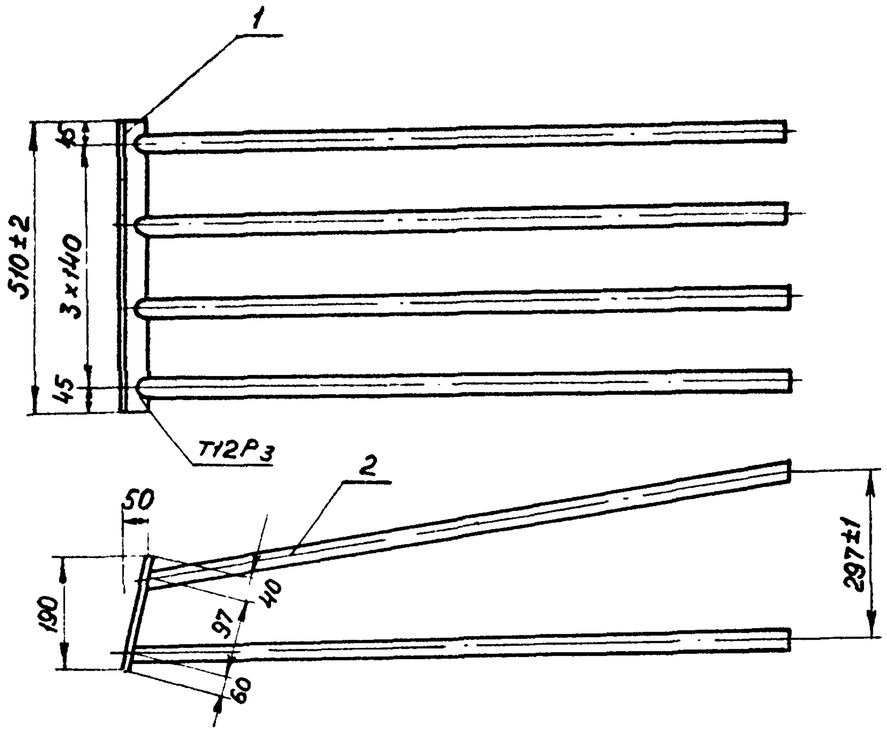

Поз.	Марка изделия	Материал
1	МН-10	16Д ГОСТ 6713-75
	МН10-М	10ХСНД-2 ГОСТ 6713-75
2	МН10	АII Вст5сп2 ГОСТ 5781-82
	МН10-М	Ас-II 10ГТ ГОСТ 5781-82

Неуказанные предельные отклонения размеров: $H_2, -t_2, \pm\frac{t_2}{2}$.
Электроды:
типа Э-42А ГОСТ 9467-75 — в обычном исполнении,
типа Э-50А ГОСТ 9467-75 — в северном исполнении.

Нач отд	Ткаченко			3.501.1-146.3 МН10.00.00СБ	
Н контр	Миронова			Изделия закладное МН10; МН10-М. Сборочный чертеж.	Стадия: Р; Масса: 31.1; Масштаб: 1:10
Гип	Пашковский		06.88		Лист; Листов 1
Рук гр	Акулова				Ленгипротрансмост
Ст инж	Васильева				
Инженер	Клещева				

Взам инв.н | Подпись и дата | Инв н подл

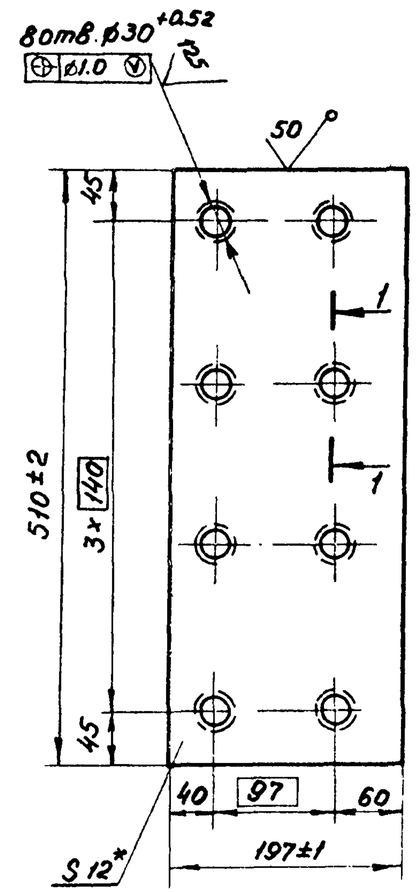

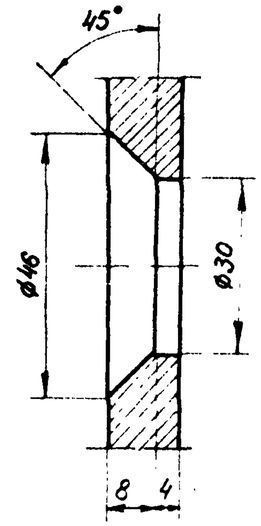

* Размер для справок.
Материалы:
Обычное исполнение
— сталь 16Д ГОСТ 6713-75,
Северное исполнение
— сталь 10ХСНД-2 ГОСТ 6713-75

Нач.отд.	Ткаченко			3.501.1-146.3 МН10 00.01	
Н.контр.	Миронова			Лист торцевой	Стадия: Р; Масса: 9,5; Масштаб: 1:5
Гип	Пашковский		06.88		Лист; Листов 1
Рук.гр.	Акулова			Лист Б-ПН-12 ГОСТ 19903-74	Ленгипротрансмост
Ст инж.	Васильева				
Инженер	Клещева				

Взам. инв.№ | Подпись и дата | Инв № подл.

Формат	Зона	Поз.	Обозначение	Наименование	Кол.	Примечание
				Документация		
				Технические условия		
А4			3.501.1-146.3 МН11.00.00 СБ	Сборочный чертеж		
				Детали		
А4		1	3.501.1-146.3 МН11.00.01	Лист	1	
Б4		2		Анкер 20 А II ГОСТ 5781-82 ℓ=1100	8	2,7кг

Нач. отд.	Ткаченко			3.501.1-146.3 МН11.00.00
Н. контр.	Миронова			Изделие закладное МН11; МН11-М.
Гип	Пашковский		06.87	Стадия: Р; Лист: ; Листов: 1
Рук. гр.	Акулова			Ленгипротрансмост
Ст. инж.	Васильева			
Инженер	Клещева			

Взам. инв. N | Подпись и дата | Инв. N подл.

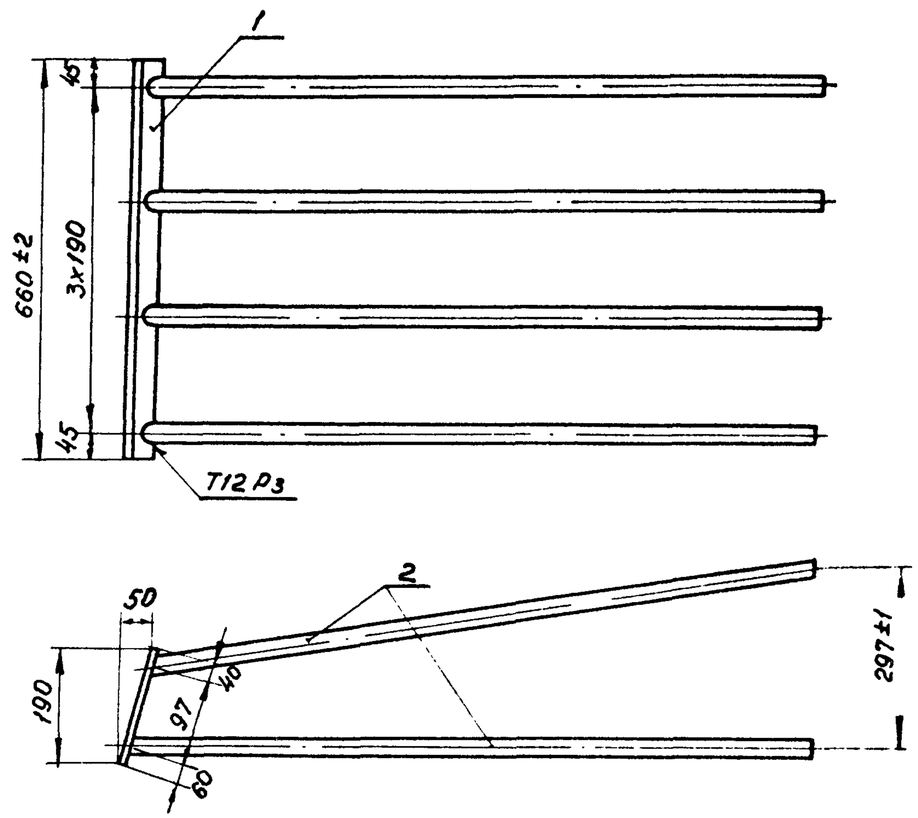

Поз.	Марка изделия	Материал.
1	МН11	16Д ГОСТ 6713-75
	МН11-М	10ХСНД-2 ГОСТ 6713-75
2	МН11	А II Вст5сп2 ГОСТ 5781-82
	МН11-М	Ас II 10ГТ ГОСТ 5781-82

Электроды:
типа Э-42А ГОСТ 9467-75 в обычном исполнении,
типа Э-50А ГОСТ 9467-75 в северном исполнении.
Неуказанные предельные отклонения размеров: $+t_{2_1} - t_{2_1} \pm \frac{t_2}{2}$.

Нач. отд.	Ткаченко			3.501.1-146.3 МН11.00.00 СБ
Н. контр.	Миронова			Изделие закладное МН11, МН11-М. Сборочный чертеж.
Гип	Пашковский		06.87	Стадия: Р; Масса: 339; Масштаб: 1:10
Рук. гр.	Акулова			Лист: ; Листов: 1
Ст. инж.	Васильева			Ленгипротрансмост
Инженер	Клещева			

Взам. инв. N | Подпись и дата | Инв. N подл.

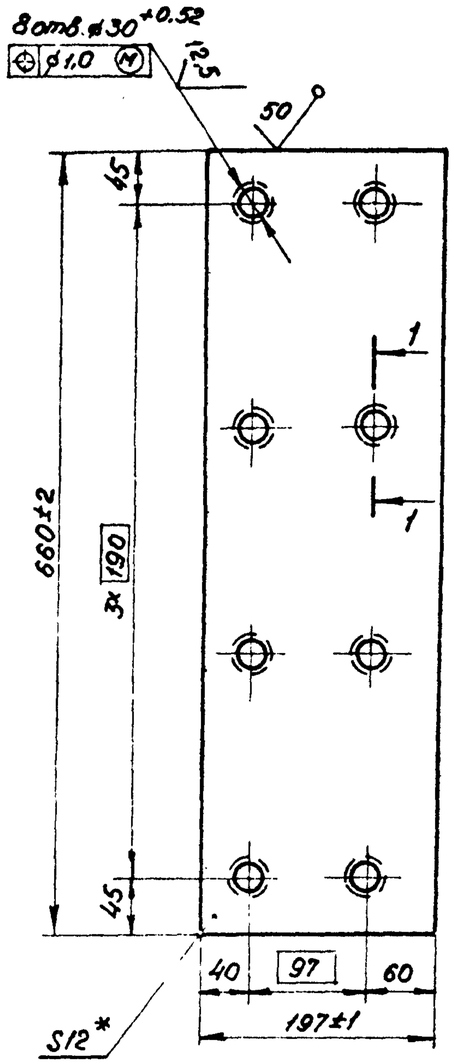

1-1

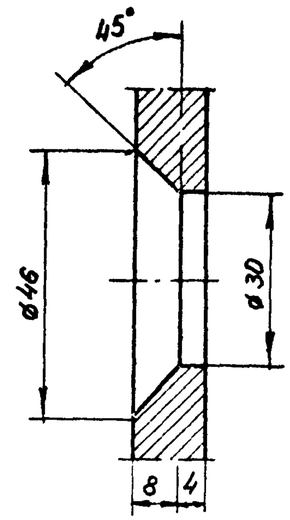

* Размер для справок.
Материалы:
обычное исполнение
– сталь 16Д ГОСТ 6713-75;
северное исполнение
– сталь 10ХСНД-2 ГОСТ 6713-75

Нач отд	Ткаченко			3.501.1-146.3 МН11.00.01		
Н.контр	Миронова			Лист торцевой	Стадия: Р	Масса: 12.25 / Масштаб: 1:5
ГИП	Пашковский		06.82		Лист	Листов 1
Рук гр.	Акулова			Лист Б-ПН-12 ГОСТ 19903-74	Ленгипротрансмост	
Ст инж	Васильева					
Инженер	Клещева					

Взам инв.№ | Подпись и дата | Инв.№ подл.

Формат	Зона	Поз.	Обозначение	Наименование	Кол	Примечание
				Документация		
				Технические условия		
А4			3.501.1-146.3 МН12.00.00 СБ	Сборочный чертеж		
				Детали		
А4		1	3.501.1-146.3 МН12.00.01	Лист	1	
Б4		2	3.501.1-146.3 МН12.00.00 СБ	Анкер 20 АII ГОСТ 5781-82 ℓ=1100	10	2.7кг

Нач.отд	Ткаченко			3.501.1-146.3 МН12.00.00		
Н контр	Миронова			Изделие закладное МН12, МН12-М	Стадия: Р	Лист	Масштаб: 1
ГИП	Пашковский		06.82			
Рук.гр	Акулова				Ленгипротрансмост	
Ст инж.	Васильева					
Инженер	Клещева					

Взам. инв.№ | Подпись и дата | Инв.№ подл.

2670-05

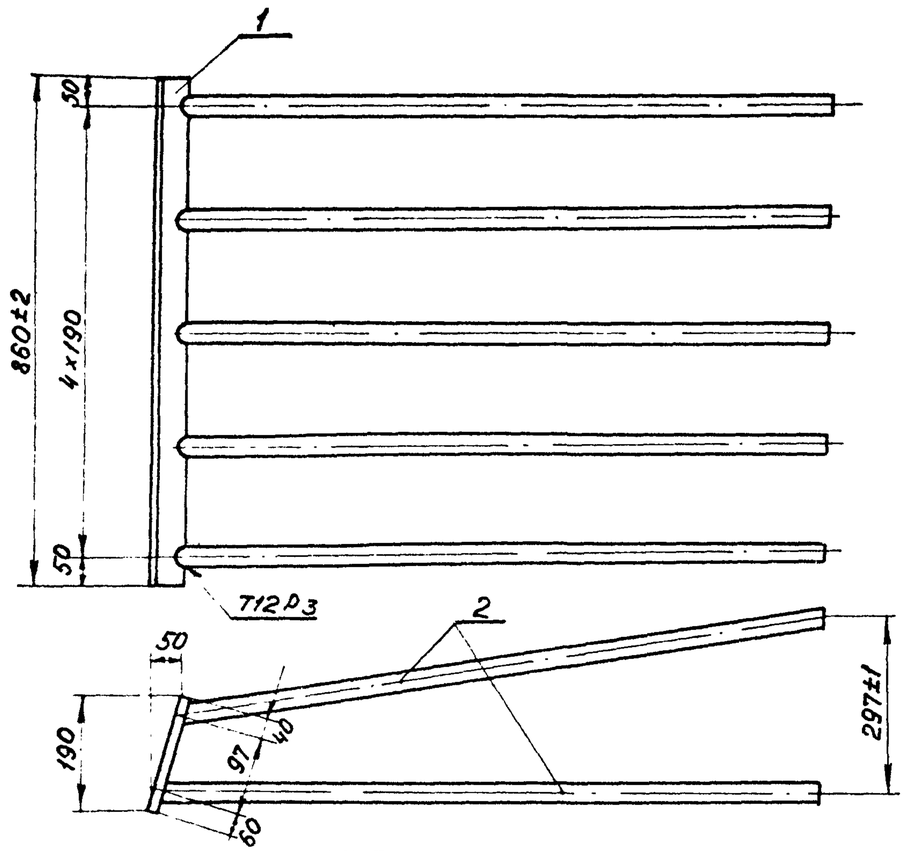

Поз	Марка изделия	Материал
1	МН12	16Д ГОСТ 6713-75
	МН12-М	10ХСНД-2 ГОСТ 6713-75
2	МН12	$A\,\overline{II}\,Вст5сп2$ ГОСТ 5781-82
	МН12-М	$A_c\text{-}\overline{II}\,10ГТ$ ГОСТ 5781-82

Неуказанные предельные отклонения размеров: $+t_2, -t_2, \pm\frac{t_2}{2}$.
Электроды:
типа Э-42А ГОСТ 9467-75 в обычном исполнении,
типа Э-50А ГОСТ 9467-75 в северном исполнении

Нач отд	Ткаченко			3.501.1-146 3 МН12 00.00СБ		
Н контр	Миронова			Изделие закладное МН12, МН12-М. Сборочный чертеж.	Стадия: Р	Масса: 43,0	Масштаб: 1:10
Гип	Пашковский		06.87		Лист	Листов 1
Рук гр	Якулова				Ленгипротрансмост
Ст инж	Васильева				
Инженер	Клещева				

Взам. инв. № | Подпись и дата | Инв. № подл.

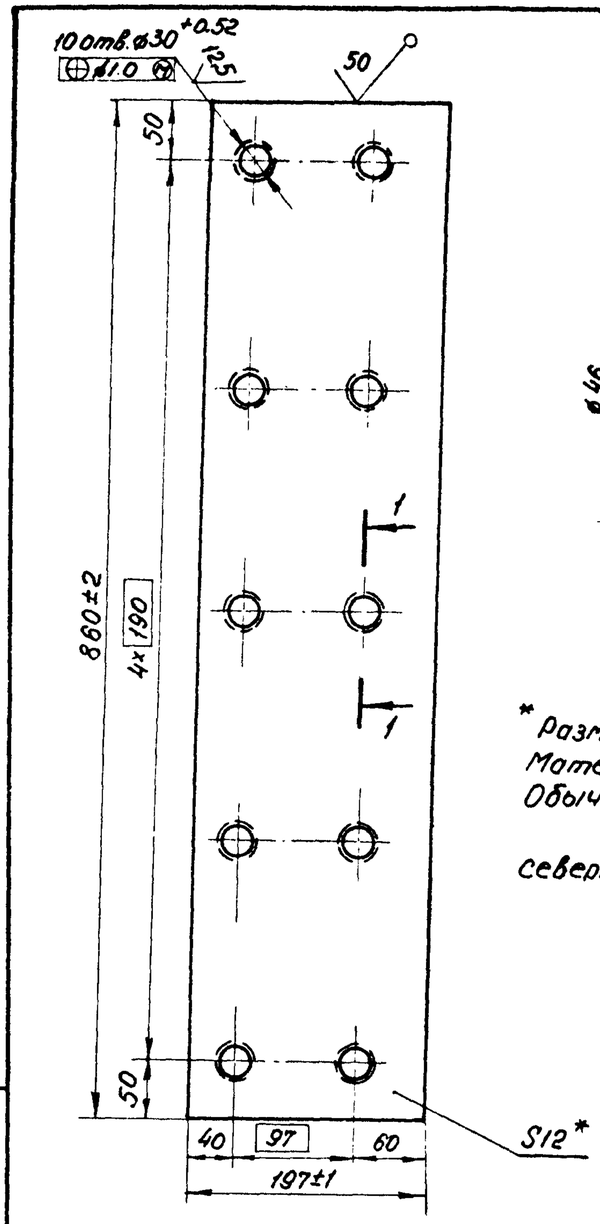

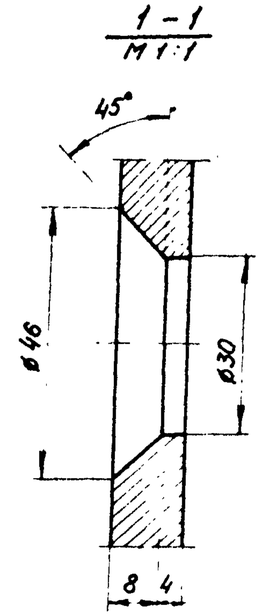

* Размер для справок.
Материалы:
Обычное исполнение
– сталь 16Д ГОСТ 6713-75,
северное исполнение
– сталь 10ХСНД-2 ГОСТ 6713-75

Нач отд	Ткаченко			3.501.1-146 3 МН12 00 01		
Н контр.	Миронова			Лист торцевой	Стадия: Р	Масса: 16.0	Масштаб: 1:5
Гип	Пашковский		06.87		Лист	Листов 1
Рук гр	Якулова			Лист Б-ПН-12 ГОСТ 19903-74	Ленгипротрансмост
Ст инж	Васильева				
Инженер	Клещева				

Взам. инв. № | Подпись и дата | Инв. № подл.

Формат	Зона	Поз.	Обозначение	Наименование	Кол. на уст. —	Кол. на уст. 01	Примеч.
				Документация			
				Технические условия			
А3			3.501.1-146.3 КТ1..КТ2.00.00СБ	Сборочный чертеж			
				Детали			
Б4		1		Уголок 75×75×8 ГОСТ 8509-86	4	4	4,2кг
				L=470±2 50/ по торцам			
А4		2	3.501.1-146.3 КТ1..КТ2.00.01	Стенка	2		
			-01	Стенка		2	
Б4		3		Уголок 75×75×8 ГОСТ 8509-86	2	2	1,6кг
				L=180,1 50/ по торцам			
Б4		4		Лист Б-ПН-8 ГОСТ 19903-74	2	2	1,7кг
				230±2×120±2 50/			
А4		5	3.501.1-146.3 КТ1..КТ2.00.02	Ребро	2	2	
А4		6	3.501.1-146.3 КТ3..КТ4.00.04	Прокладка	1		
			-01	Прокладка		1	

Нач.отд.	Ткаченко			3.501.1-146.3 КТ1..КТ2.00.00		
Н.контр.	Миронова			Консоль тротуарная КТ1; КТ1-МА; КТ1-МБ; КТ2; КТ2-МА; КТ2-МБ	Стадия: Р	Лист:	Листов: 1
ГИП	Пошковский		06.87		Ленгипротрансмост		
Рук.гр.	Акулова						
Ст.инж.	Васильева						
Инженер	Чернова						

Подпись и дата | Инв. № подл. | Взам. инв. №

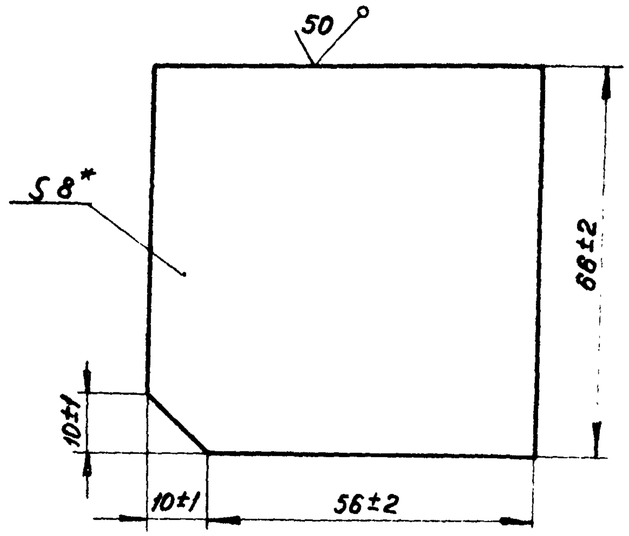

1. * Размеры для справок.
2. Неуказанные предельные отклонения размеров $+t_1, -t_2, \pm \frac{t_2}{2}$
3. Материалы: обычное исполнение – сталь 16Д ГОСТ 6713-75
северное исполнение зона А – сталь 15ХСНД-2 ГОСТ 6713-75.
зона Б – сталь 10ХСНД-3 ГОСТ 6713-75

Нач.отд.	Ткаченко			3.501.1-146.3 КТ1..КТ2.00.02		
Н.контр.	Миронова			Ребро	Стадия: Р	Масса: 0,3	Масштаб: 1:1
ГИП	Пошковский		06.87		Лист	Листов 1
Рук.гр.	Акулова			Лист Б-ПН-8 ГОСТ 19903-74	Ленгипротрансмост	
Ст.инж.	Васильева					
Инженер	Чернова					

Подпись и дата | Инв. № подл. | Взам. инв. №

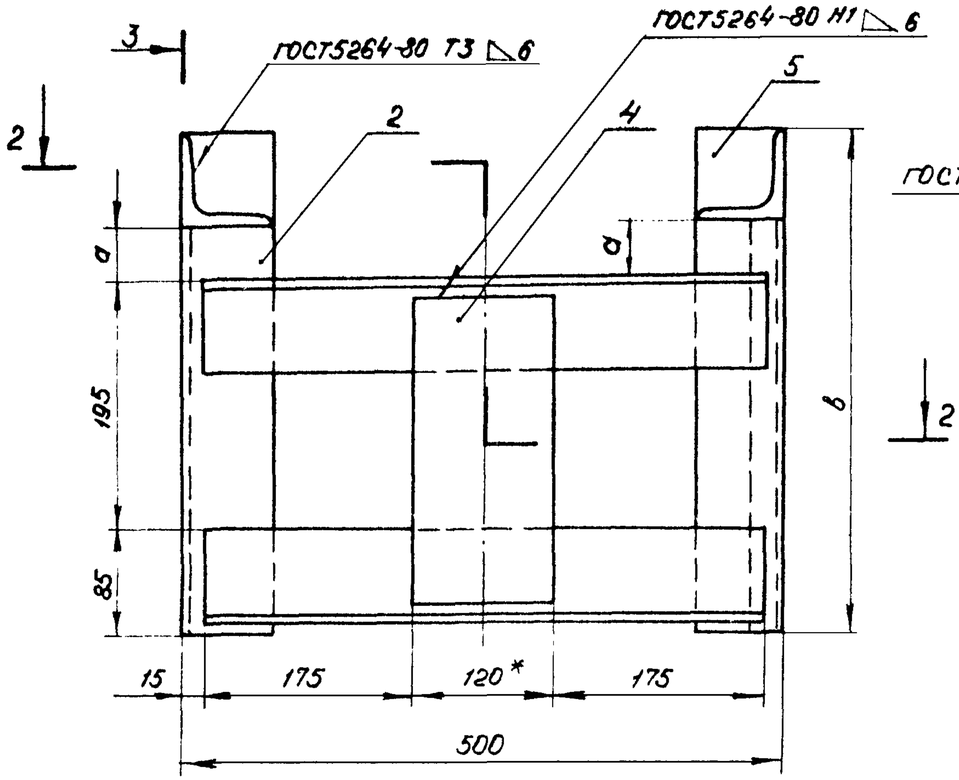

2 – 2

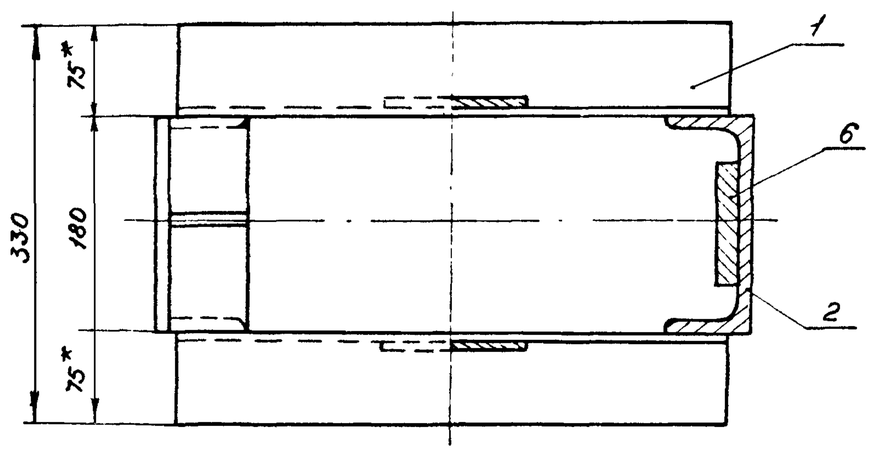

3 – 3

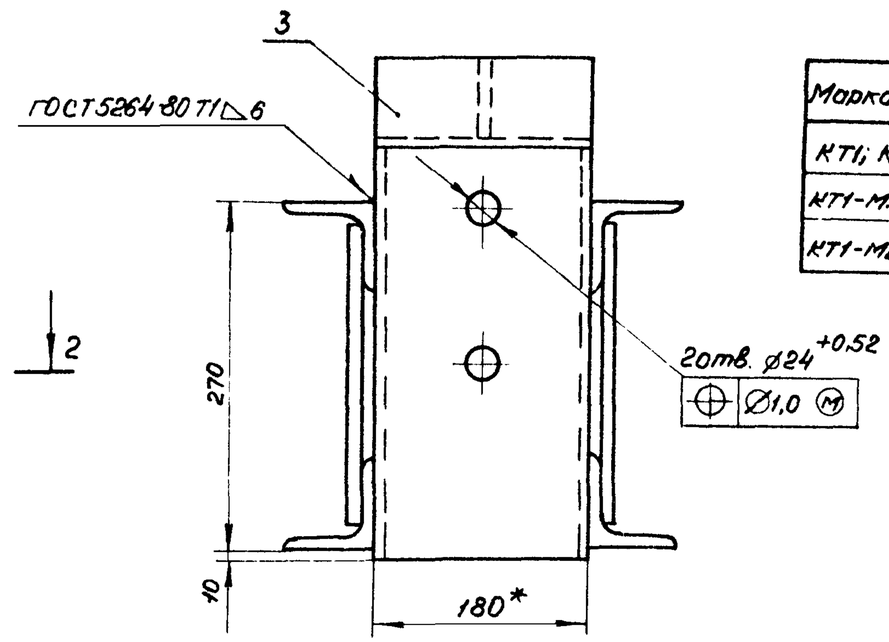

к поз. 1,3,4

Марка элемента	Материал
КТ1; КТ2	16Д ГОСТ 6713-75
КТ1-МА; КТ2-МА	15ХСНД-2 ГОСТ 6713-75
КТ1-МБ; КТ2-МБ	10ХСНД-3 ГОСТ 6713-75

Обозначение	Марка элемента	a, мм	в, мм	Масса, кг
3.501.1-146.3 КТ1...КТ2.00.00	КТ1; КТ1-МА; КТ1-МБ	40	395	44,8
-01	КТ2; КТ2-МА; КТ2-МБ	172	527	53,4

1. *Размеры для справок.
2. Неуказанные предельные отклонения размеров: $+t_2$, $-t_2$, $\pm\frac{t_2}{2}$.
3. Сварные швы по ГОСТ 5264-80 по всем линиям сопряжения элементов сваривать швом катетом 6 мм.
   Электроды: типа Э-42А ГОСТ 9467-75 – в обычном исполнении,
   типа Э-50А ГОСТ 9467-75 – в северном исполнении зоны А и Б
4. Прокладка поз. 6 устанавливается при монтаже пролетных строений

Нач.отд.	Ткаченко		3.501.1-146.3 КТ1...КТ2.00.00СБ	
Н.контр.	Миронова		Консоль тротуарная КТ1; КТ1-МА; КТ1-МБ; КТ2; КТ2-МА; КТ2-МБ. Сборочный чертеж.	Стадия: Р; Масса: см табл.; Масштаб: 1:5
Гип	Пашковский			Лист; Листов 1
Рук.гр.	Акулова			
Ст.инж	Васильева			Ленгипротрансмост
Инженер	Чернова			

Инв.№ подл. | Подпись и дата | Взам.инв.№

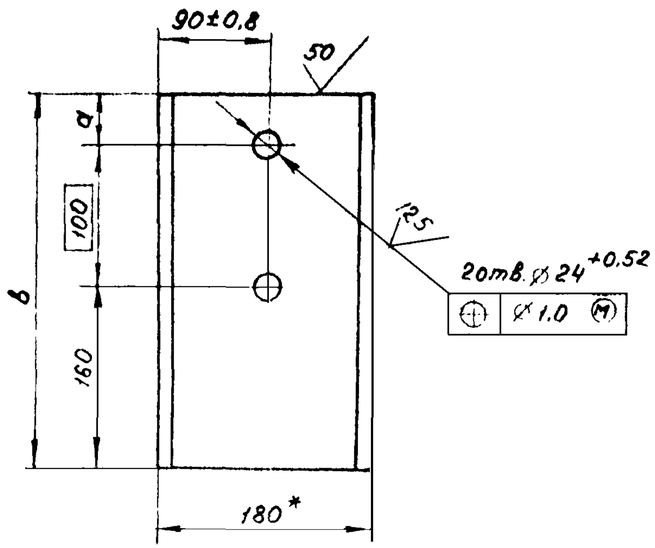

Обозначение	а, мм	в, мм	Масса, кг
3.501.1-146.3 КТ1. КТ2.00.01	40	320	5,5
-01	172	452	7,8

1. * размеры для справок.
2. Неуказанные предельные отклонения размеров $+t_2, -t_2, \pm \frac{t_2}{2}$
3. Материалы обычное исполнение – сталь 16Д ГОСТ 6713-75;
   северное исполнение – зона А – сталь 15ХСНД-2 ГОСТ 6713-75;
   – зона Б – сталь 10ХСНД-3 ГОСТ 6713-75

Нач отд	Ткаченко			3.501.1-146.3 КТ1...КТ2.00.01		
Н.контр	Миронова			Стенка	Стадия: Р	Масса: см табл. / Масштаб: 1:5
Гип	Пашковский		06.87		Лист	Листов 1
Рук гр	Акулова			Швеллер 18а ГОСТ 8240-72	Ленгипротрансмост	
Ст инж	Васильева					
Инженер	Чернова					

Взам инв.№ | Подпись и дата | Инв.№ подл.

Формат	Зона	Поз.	Обозначение	Наименование	Кол. на исп. —	Кол. на исп. 01	Примеч.
				Документация			
				Технические условия			
А3			3.501.1-146.3 КТ3...КТ4.00.00СБ	Сборочный чертеж			
				Детали			
Б4		1		Швеллер 27	2	2	40,2кг
				ГОСТ 8240-72, L=1450			
				50 по торцам			
А4		2	3.501.1-146.3 КТ1...КТ2.00.01	Стенка	1		
			-01	Стенка		1	
Б4		3		Швеллер 18а	1		5,5кг
				ГОСТ8240-72, L=320			
				50 по торцам			
			-01	Швеллер 18а		1	7,8кг
				ГОСТ8240-72, L=452			
				50 по торцам			
А4		4	3.501.1-146.3 КТ3...КТ4.00.01	Ограничитель	3	3	
Б4		5		Уголок 75×75×8	1	1	1,6кг
				ГОСТ8509-86			
				L=180, 50 по торцам			
А4		6	3.501.1-146.3 КТ1...КТ2.00.02	Ребро	2	2	
Б4		7		Лист Б-ПН-8 ГОСТ 19903-74	1		4,6кг
				160±2×460±2 50 по контуру			
				Лист Б-ПН-8 ГОСТ 19903-74		1	5,9кг
				160±2×592±2			
				50 по контуру			

Взам. инв. №

Подпись и дата

Инв. № подл.

Нач. отд.	Ткаченко		
Н. контр.	Миронова		
ГИП	Пашковский		06.86
Рук. гр.	Акулова		
Ст. инж.	Васильева		
Инженер	Чернова		

3.501.1-146.3 КТ3...КТ4.00.00

Консоль желоба КТ3; КТ3-МА; КТ3-МВ, КТ4; КТ4-МА; КТ4-МВ.

Стадия	Лист	Листов
Р	1	2

Ленгипротрансмост

Формат	Зона	Поз.	Обозначение	Наименование	Кол. на исп. —	Кол. на исп. 01	Примеч.
Б4		8		Лист БПН-8 ГОСТ 19903-74	2		3,5кг
				180±2×310±2			
				50 по контуру			
				Лист Б-ПН-8 ГОСТ 19903-74		2	5,0кг
				180±2×442±2			
				50 по контуру			
А4		9	3.501.1-143.3 КТ3...КТ4.00.02	Горизонтальная фасонка	1	1	
А4		10	3.501.1-146.3 КТ3...КТ400.03	Вертикальная фасонка	1	1	
А4		11	3.501.1-146.3 КТ3...КТ4.00.04	Прокладка	1		
			-01	Прокладка		1	

Взам. инв. №

Подпись и дата

Инв. № подл.

3.501.1-146.3 КТ3 КТ4 00 00

Лист 2

2570-05

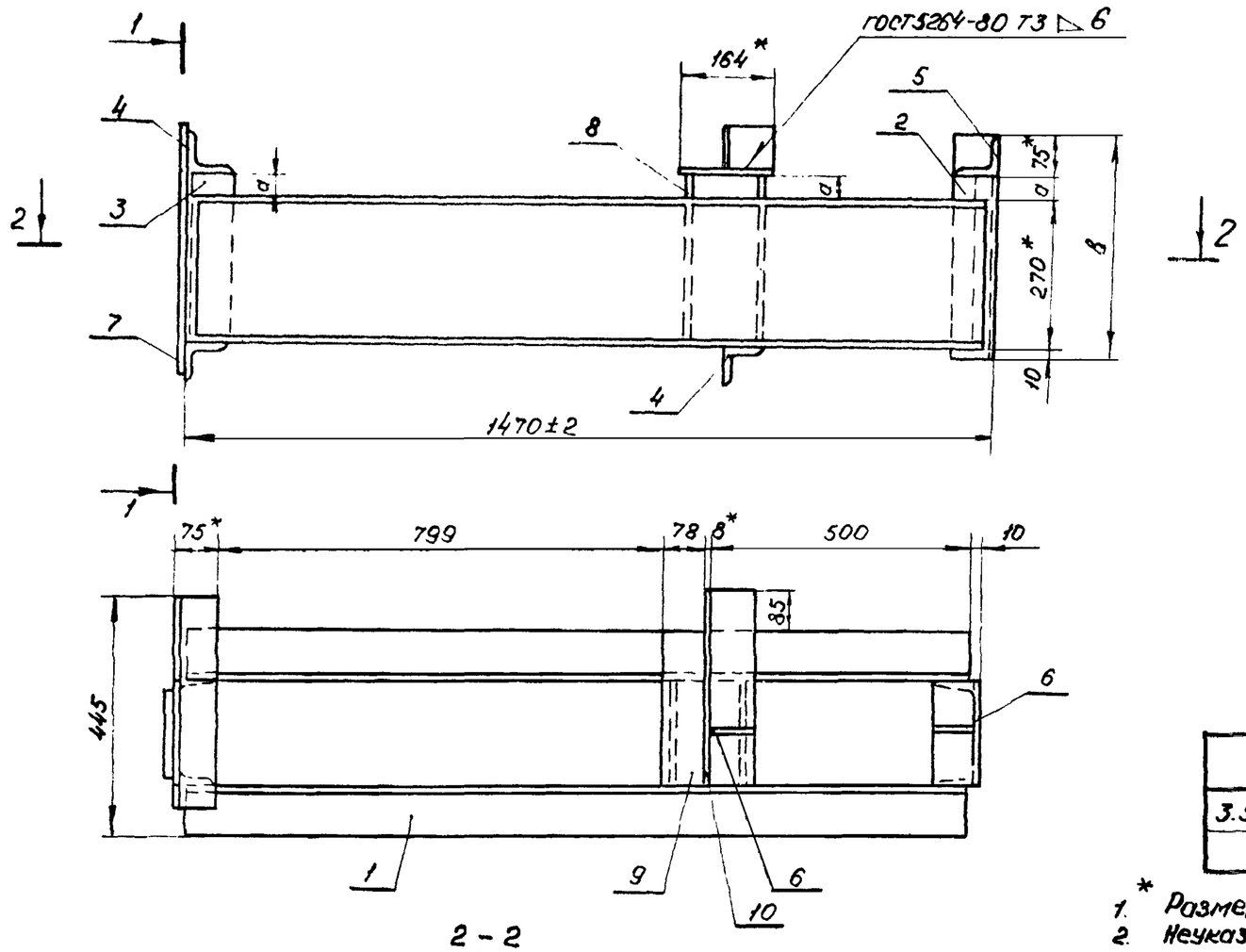

2 – 2

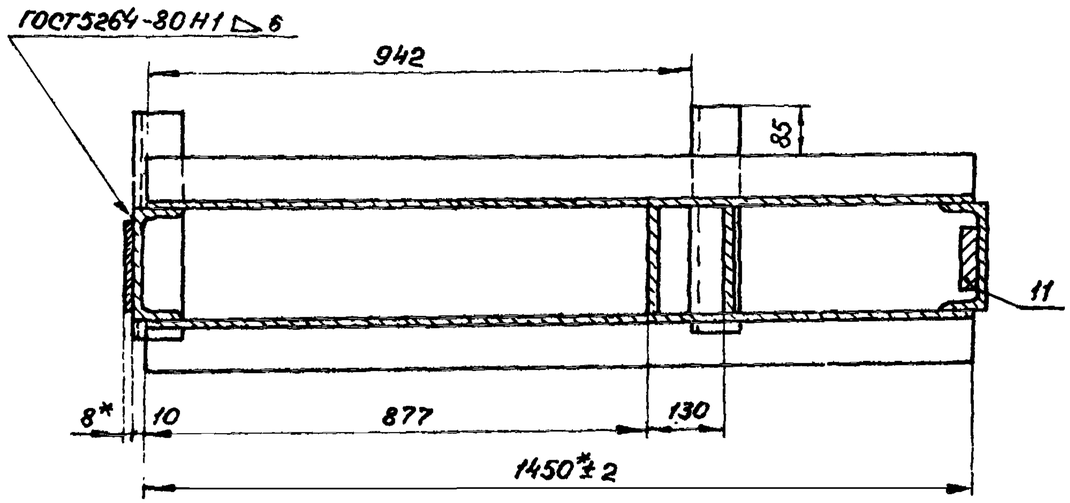

1 – 1

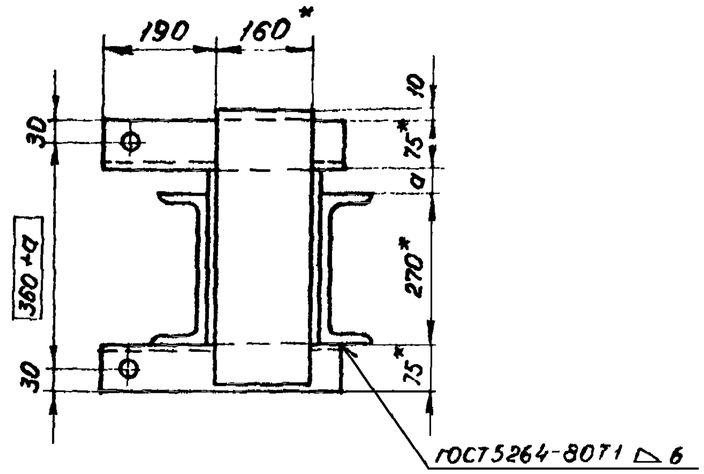

Марка элемента	Материал
КТ3; КТ4	16Д ГОСТ6713-75
КТ3-МА; КТ4-МА	15ХСНД-2 ГОСТ6713-75
КТ3-МБ; КТ4-МБ	10ХСНД-3 ГОСТ6713-75

Обозначение	Марка элемента	a, мм	B, мм	Масса, кг
3.501.1-146.3 КТ3.КТ4.00.00	КТ3;КТ3-МА,КТ3-МБ	40	395	133.1
-01	КТ4;КТ4-МА,КТ4-МБ	172	527	146.2

1. * Размеры для справок.
2. Неуказанные предельные отклонения размеров: $+t_2$, $-t_2$, $\pm\frac{t_2}{2}$
3. Сварные швы по ГОСТ 5264-80. По всем линиям сопряжения элементов варить швом катетом 6 мм.
   Электроды: типа Э-42А ГОСТ 9467-75 – в обычном исполнении;
   типа Э-50А ГОСТ 9467-75 – в северном исполнении зоны А и Б
4. Прокладка поз. 11 устанавливается при монтаже пролетных строений

Нач. отд.	Ткаченко		
Н. контр.	Миронова		
ГИП	Пашковский		06.87
Рук. гр.	Якулова		
Ст. инж.	Васильева		
Инженер	Чернова		

3.501.1-146.3 КТ3...КТ4.00.00 СБ

Консоль шелова КТ3; КТ3-МА; КТ3-МБ. КТ4; КТ4-МА; КТ4-МБ. Сборочный чертеж.

Стадия	Масса	Масштаб
Р	от табл.	1:10
Лист	Листов 1	

Ленгипротрансмост

Инв. № подл. | Подпись и дата | Взам. инв. №

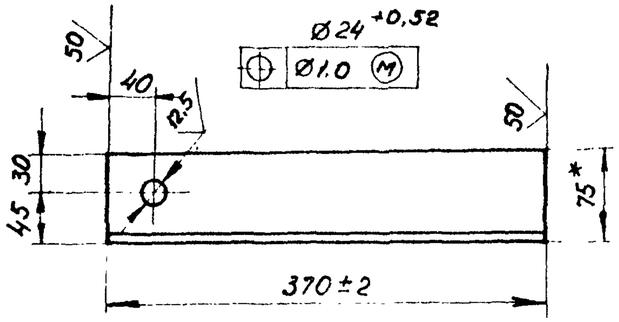

1. * размеры для справок.
2. Неуказанные предельные отклонения размеров: $+t_2, -t_2, \pm\frac{t_2}{2}$.
3. Материалы: обычное исполнение - сталь 16Д ГОСТ 6713-75,
   северное исполнение зона А - сталь 15ХСНД-2 ГОСТ 6713-75,
   зона Б - сталь 10ХСНД-3 ГОСТ 6713-75.

Нач отд	Ткаченко			3.501.1-146.3 КТ3...КТ4 00.01		
Н. контр.	Миронова			Ограничитель	Стадия: Р	Масса: 3,3	Масштаб: 1:5
Гип	Пашковский		06.88		Лист	Листов 1
Рук гр	Якулова			Уголок 75×75×8 ГОСТ 8509-86	Ленгипротрансмост
Ст инж.	Васильева				
Инженер	Чернова				

Взам. инв. №
Подпись и дата
Инв. № подл.

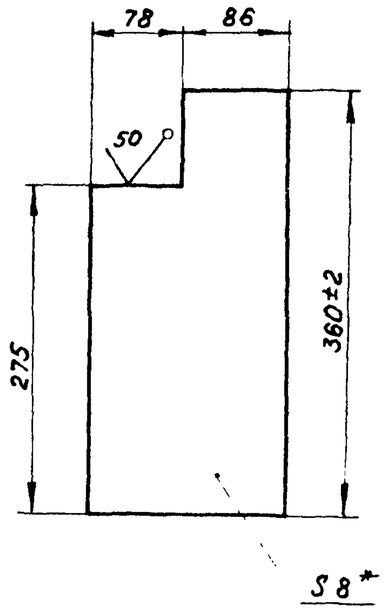

1. * размеры для справок
2. Неуказанные предельные отклонения размеров: $+t_2, -t_2, \pm\frac{t_2}{2}$
3. Материалы: обычное исполнение - сталь 16Д ГОСТ 6713-75,
   северное исполнение зона А - сталь 15ХСНД-2 ГОСТ 6713-75,
   зона Б - сталь 10ХСНД-3 ГОСТ 6713-75.

Нач отд	Ткаченко			3.501.1-146.3 КТ3...КТ4 00.02		
Н. контр.	Миронова			Горизонтальная фасонка	Стадия: Р	Масса: 4,2	Масштаб: 1:2
Гип	Пашковский		06.88		Лист	Листов 1
Рук гр	Якулова			Лист Б-ПН-8 ГОСТ 19903-74	Ленгипротрансмост
Ст инж.	Васильева				
Инженер	Чернова				

Взам. инв. №
Подпись и дата
Инв. № подл.

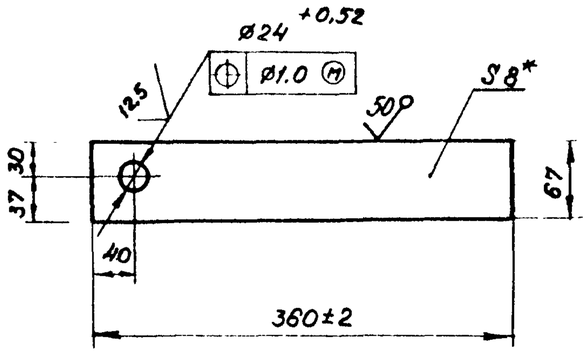

1. * Размеры для справок.
2. Неуказанные предельные отклонения размеров: $+t_2, -t_2, \pm\frac{t_2}{2}$.
3. Материалы: обычное исполнение – сталь 16Д ГОСТ 6713-75;
северное исполнение зона А – сталь 15ХСНД-2 ГОСТ 6713-75;
зона Б – сталь 10ХСНД-3 ГОСТ 6713-75.

Нач.отд.	Ткаченко			3.501.1-146.3 КТ3...КТ4.00.03		
Н.контр.	Миронова			Вертикальная фасонка.	Стадия: Р	Масса: 4,2	Масштаб: 1:5
Гип	Пашковский		06.82		Лист	Листов 1
Рук.гр.	Якулова			Лист Б-ПН-8 ГОСТ 19903-74	Ленгипротрансмост
Ст.инж.	Васильева				
Инженер	Чернова				

Взам.инв.№ | Подпись и дата | Инв.№ подл.

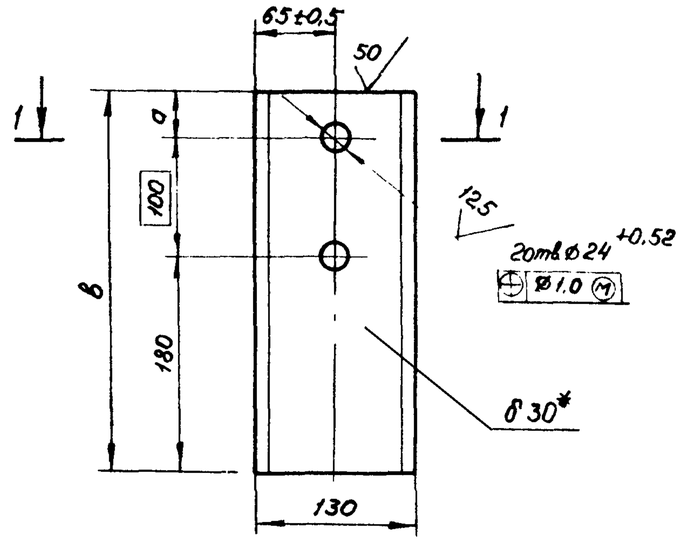

Обозначение	a, мм	в, мм	Масса, кг
3.501.1-146.3 КТ3...КТ4.00.04	40	320	9.8
-01	172	452	13.8

1. * Размер для справок.
2. Неуказанные предельные отклонения размеров: $+t_2, -t_2, \pm\frac{t_2}{2}$
3. Материалы: обычное исполнение – сталь 16Д ГОСТ 6713-75;
северное исполнение зона А – сталь 15ХСНД-2 ГОСТ 6713-75;
зона Б – сталь 10ХСНД-3 ГОСТ 6713-75

Нач.отд.	Ткаченко			3.501.1-146.3 КТ3...КТ4.00.04		
Н.контр.	Миронова			Прокладка	Стадия: Р	Масса: см. табл.	Масштаб: 1:5
Гип	Пашковский		06.82		Лист	Листов 1
Рук.гр.	Якулова			Лист Б-ПН-30 ГОСТ 19903-74	Ленгипротрансмост
Ст.инж.	Васильева				
Инженер	Чернова				

Взам.инв.№ | Подпись и дата | Инв.№ подл.

Формат	Зона	Поз.	Обозначение	Наименование	Кол. —	Кол. 01	Примечание
				Документация			
				Технические условия			
А4			3.501.1-146.3 ЛП 00 СБ	Сборочный чертеж			
				Детали			
А4		1	3.501.1-146.3 ЛП 00 01	Лист	1		
			-01	Лист		1	
Б4		2		Анкер	4	4	0,09кг
				12А.I ГОСТ 5781-82 ℓ=100			

Нач.отд.	Ткаченко			3.501.1-146.3 ЛП.00.00		
Н.контр.	Миронова			Лист перекрытия поперечного шва ЛП1; ЛП2.	Стадия: Р	Лист:	Листов: 1
Гип	Пошковский		06.87		Ленгипротрансмост	
Рук.гр.	Якулова					
Ст.инж.	Васильева					
Инженер	Соколова					

Подпись и дата | Взам. инв. №

Инв. № подл.

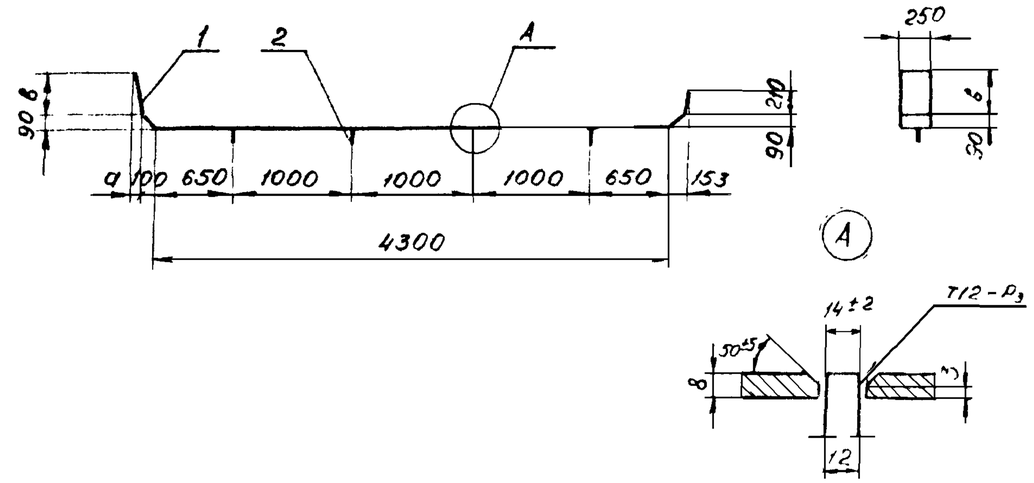

Обозначение	Марка изделия	а, мм	в, мм	Масса, кг
3.501.1-146.3 ЛП 00 00	ЛП1	53	210	78,9
-01	ЛП2	100	410	82,2

Неуказанные предельные отклонения размеров: $+t_2, -t_2, \pm\frac{t_2}{2}$

Электроды типа Э-42А ГОСТ 9467-75 в обычном исполнении, типа Э-50А ГОСТ 9467-75 в северном исполнении зоны А и Б

Нач.отд.	Ткаченко			3.501.1-146.3 ЛП.00.00СБ		
Н.контр.	Миронова			Лист перекрытия поперечного шва ЛП1; ЛП2 Сборочный чертеж	Стадия: Р	Масса: см табл	Масштаб: 1:30
Гип	Пошковский		06.87		Лист	Листов 1
Рук.гр.	Якулова				Ленгипротрансмост	
Ст.инж.	Васильева					
Инженер	Соколова					

Подпись и дата | Взам. инв. №

Инв. № подл.

1–1

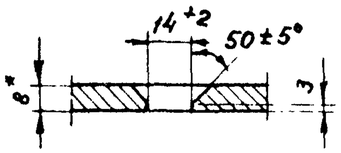

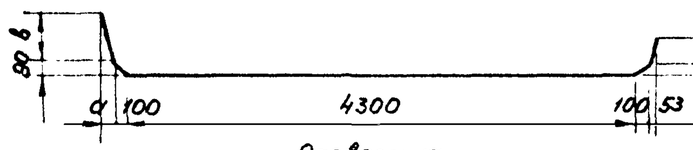

Развертка

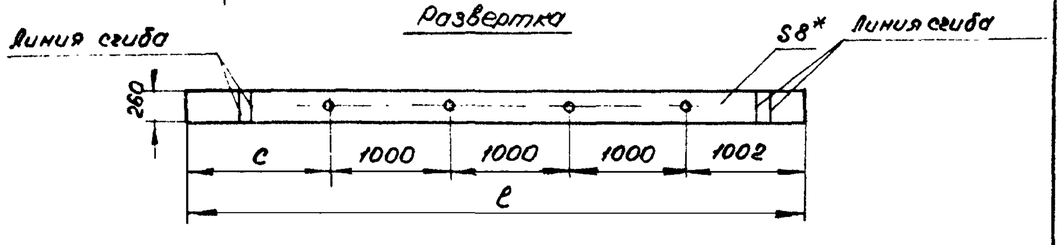

Обозначение	a мм	в мм	c мм	ℓ мм	Масса кг
3.501.1-146.3 ЛП.00.01	53	210	1002	5004	78,5
-01	100	410	1207	5209	81.8

* Размер для справок.

Неуказанные предельные отклонения размеров: $+t_2, -t_2, \pm\frac{t_2}{2}$.

Нач.отд	Ткаченко			3.501.1-146.3 ЛП.00.01		
Н.контр.	Миронова			Лист	Стадия: Р	Масса: см. табл.	Масштаб: 1:50
Гип	Пашковский		06.87		Лист	Листов 1
Рук.гр.	Якулова			Лист Б-ПН-8 ГОСТ 19903-74 / Ст 3 ГОСТ 380-71	Ленгипротрансмост
Ст.инж.	Васильева				
Инженер	Соколова				

Взам. инв. № | Подпись и дата | Инв. № подл.

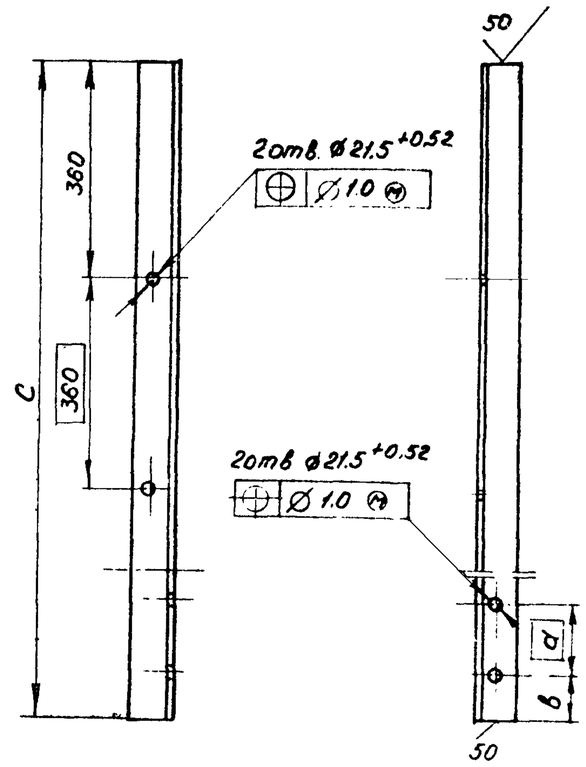

Обозначение	Марка	a, мм	в, мм	c, мм	Масса, кг
3.501.1-146.3 С.00.00	С1	100	40	1353	11.3
-01	С2	100	40	1485	12.4
-02	С3	400	40	1568	13.1
-03	С4	532	40	1700	14.3

Нач.отд	Ткаченко			3.501.1-146.3 С.00 00		
Н.контр.	Миронова			Стойка перильная С1; С2; С3; С4	Стадия: Р	Масса: см. табл	Масштаб: 1:10
Гип	Пашковский		06.87		Лист	Листов 1
Рук.гр.	Якулова			Уголок 8-70×70×8 ГОСТ 8509-86 / 16Д ГОСТ 6713-75	Ленгипротрансмост
Ст.инж	Васильева				
Инженер	Чернова				

Взам. инв. № | Подпись и дата | Инв. № подл.

Формат	Зона	Поз.	Обозначение	Наименование	Кол.	Примечание
				Документация		
А4			3.501.1-146.3 ЛП3.00.00СБ	Сборочный чертеж		
				Детали		
Б4		1		Лист Б-ПН-20 ГОСТ 19903-74	1	
				$L_п \times (в+140)$		
Б4		2		Лист Б-ПН-8 ГОСТ 19903-74	$n+1$	
				$в \times 100$		

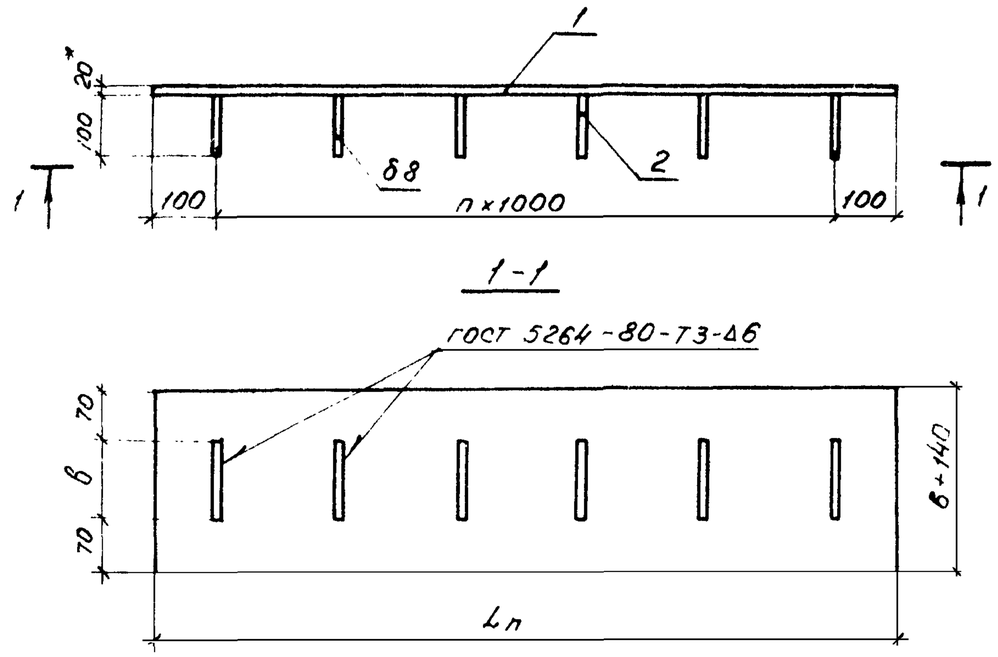

* Размер для справок.

Электроды: типа Э-42А ГОСТ 9467-75 в обычном исполнении, типа Э-50А ГОСТ 9467-75 в северном исполнении.

„$L_п$" и „n" определяются в зависимости от длины балок

Лист перекрытия допускается изготавливать составным по длине.

„в" назначается на 20мм меньше величины зазора „t" (см. лист 3.501.1-146.0 51)

Нач отд	Ткаченко		3.501.1-146.3 ЛП3.00.00			
Н контр	Миронова		Лист перекрытия продольного шва двухпутного участка пути ЛП3.	Стадия	Лист	Листов
Гип	Рашковский			Р		1
Рук гр	Акулова			Ленгипротрансмост		
Ст инж	Васильева					
Инженер	Гордеев					

Подпись и дата

Инв № подл.

Нач отд	Ткаченко		3.501.1-146.3 ЛП3.00.00СБ			
Н контр	Миронова		Лист перекрытия продольного шва двухпутного участка пути ЛП3. Сборочный чертеж.	Стадия	Масса	Масштаб
Гип	Рашковский			Р	—	1:10
Рук. гр.	Акулова			Лист	Листов 1	
Ст. инж.	Васильева			Ленгипротрансмост		
Инженер	Гордеев					

Подпись и дата

Взам. инв. №

2670-05

Отпечатано
в Новосибирском филиале ЦИТП
630006, г. Новосибирск, ул. Лазарева 33/1
Выдано в печать „18" IV 1990 г.
Заказ Т-640 Тираж 70