ГОСКОМИТЕТ ПО ГРАЖДАНСКОМУ СТРОИТЕЛЬСТВУ И АРХИТЕКТУРЕ ПРИ ГОССТРОЕ СССР
ЦНИИЭП ЖИЛИЩА

И
10.1-1

СЕРИЯ 85

КИРПИЧНЫЕ ЖИЛЫЕ ДОМА С ПОПЕРЕЧНЫМИ НЕСУЩИМИ СТЕНАМИ

ЧАСТЬ 10

ИЗДЕЛИЯ ЗАВОДСКОГО ИЗГОТОВЛЕНИЯ

РАЗДЕЛ 10.1-1

ЖЕЛЕЗОБЕТОННЫЕ ИЗДЕЛИЯ

11350-01
ЦЕНА 0-54

ЦЕНТРАЛЬНЫЙ ИНСТИТУТ ТИПОВОГО ПРОЕКТИРОВАНИЯ
ГОССТРОЯ СССР

Москва, А-445, Смольная ул., 22

Сдано в печать 1977 года

Заказ № 4905 Тираж 4000 экз.

СЕРИЯ 85

КИРПИЧНЫЕ ЖИЛЫЕ ДОМА С ПОПЕРЕЧНЫМИ НЕСУЩИМИ СТЕНАМИ

ЧАСТЬ 10

ИЗДЕЛИЯ ЗАВОДСКОГО ИЗГОТОВЛЕНИЯ

РАЗДЕЛ 10 1-1

ЖЕЛЕЗОБЕТОННЫЕ ИЗДЕЛИЯ.

СОДЕРЖАНИЕ

Наименование чертежа	NN листов	NN стр	Наименование чертежа	NN листов	NN стр.
Заглавный лист	1	1			
Перемычка Б10	2	2			
Несущая перемычка БУ30-1	3	3			
Несущая перемычка БУ31-1	4	4			
Перемычка ИП 45-25	5	5			
Перемычка ИП 45-12	6	6			
Балконная плита ПБ42-5П (ПБ42-5Л)	7	7			
Балконная плита ПБЛ 42-5П (ПБЛ 42-5Л)	8	8			
Балконная плита ПБ 42-6П (ПБ42-6Л)	9	9			
Балконная плита ПБЛ 42-6П (ПБЛ 42-6Л)	10	10			
Козырек входа КВ 27-14	11	11			
Плита плоская П18-15	12	12			
Плита плоская П18-15М	13	13			
Плиты П18-15 и П18-15М Арматурные элементы	14	14			
Перемычка ИП 48-25	15	15			
Перемычка ИП 48-12	16	16			

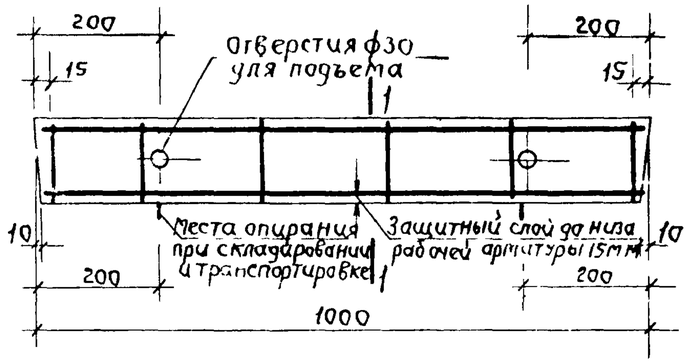

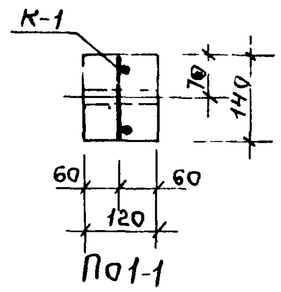

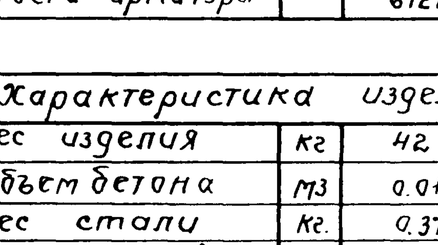

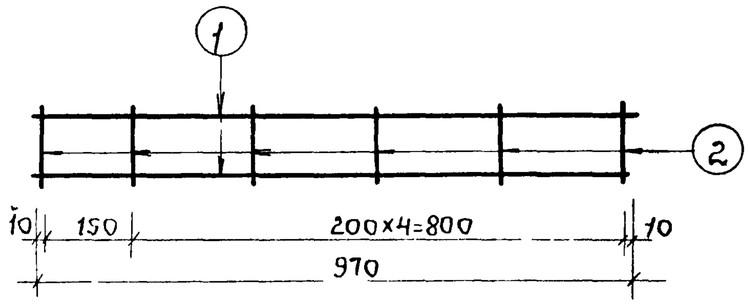

К 1

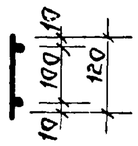

Спецификация стали								
Арматурные элементы		N поз.	ф мм	На 1 элемент			Вес стали кг	
Марка	К-во шт			Кол шт	Длина стерж мм	Общая длина м	На 1 элем	Общий
К 1	1	1	5ВI	2	970	1.94	0.30	0.30
		2	4ВI	6	120	0.72	0.072	0.072
						Итого:		0.372

Выборка стали			
Диаметр арматуры	мм	5ВI	4ВI
Длина	м.	1.94	0.72
Вес	кг.	0.30	0.072
Нормативное сопротивление арматуры $R^н_a$	кг/см²	5500	
N госта арматуры		6727-53	

Характеристика изделии		
Вес изделия	кг	42
Объем бетона	м3	0.0168
Вес стали	кг.	0.372
Расход стали на 1 м³ бетона	кг	22.10
Марка бетона		200

Расчетная схема

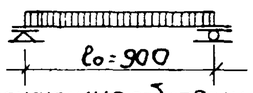

Нагрузки, включающие собственный вес перемычки

Расчетная нагрузка по несущей способности - 250 кг/п м

Нормативная нагрузка - 230 кг/п м

Нагрузка при расчете прогиба (см пояснительную записку) - 230 кг/п м

Расчетный прогиб - 0.3 мм

Примечания.

1. На верхней грани каждой перемычки несмываемой краской поставить индекс „В" (верх).
2. Поверхности перемычек должны быть ровными, гладкими. Нижние боковые грани должны быть подготовлены под окраски.
3. Испытания производить по типу перемычки Б-15.

1971	Перемычка Б-10	серия 85	Часть 10	Лист
			Раздел 10 1-1	2

пров Антонкович, Ко Корнеев

11350-01 2

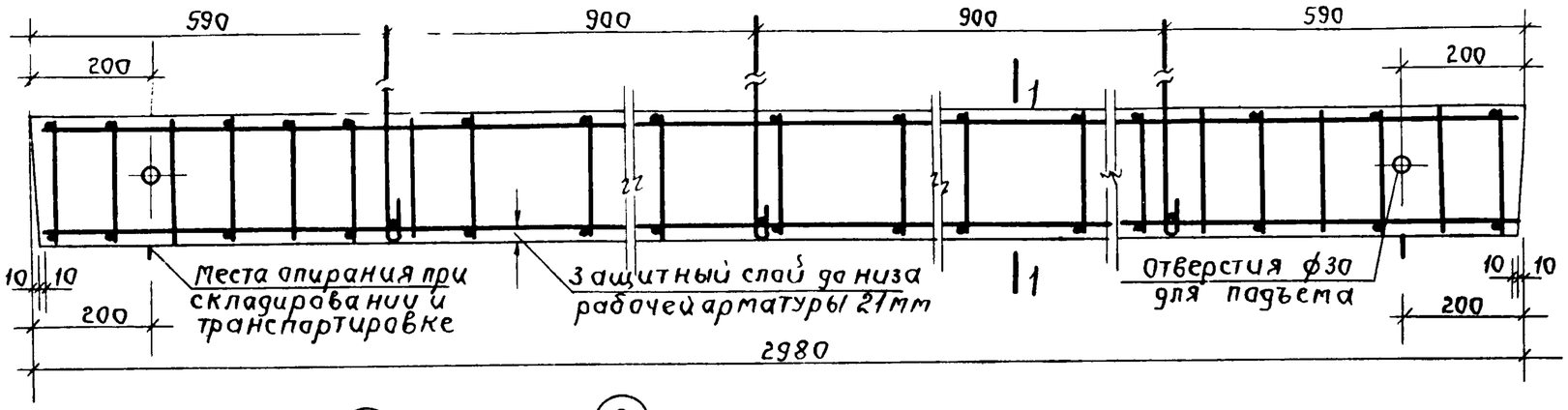

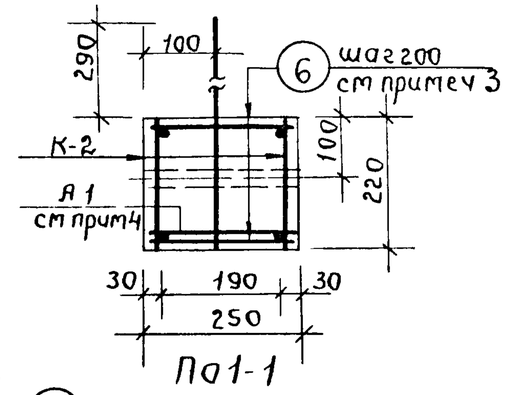

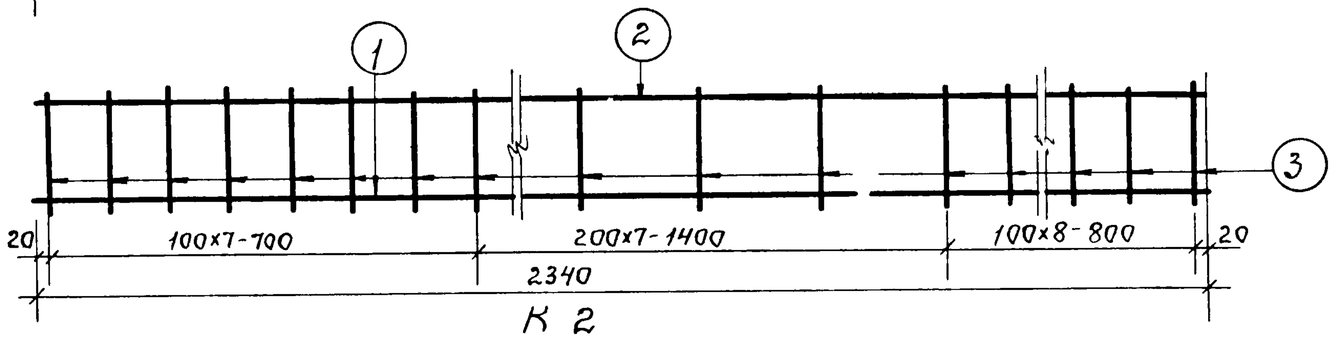

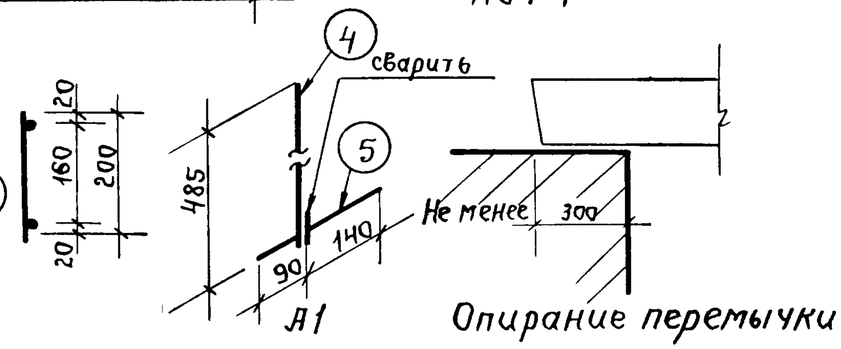

Расчетная схема

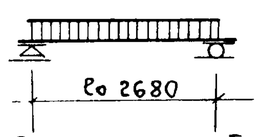

Нагрузки, включающие собственный вес перемычки
Расчетная нагрузка по несущей способности - 2800 кг/пм.
Нормативная нагрузка - 2430 кг/пм.
Нагрузка при расчете прогиба
длительно действующая - 2010 кг/пм.
кратковременно действующая - 420 кг/пм
Расчетный прогиб с учетом длительного действия нагрузки - $\frac{1}{244}$ Lo

Спецификация стали

Арматурные элементы Марка	К-во шт	№ поз.	ф мм	На 1 элемент К-во шт	Длина стержня мм.	общая длина м.	Вес стали кг на элемент	общий
К 2	2	1	16AIII	1	2940	2.94	4.64	9.28
		2	6BI	1	2940	2.94	0.653	1.31
		3	6BI	23	200	4.60	1.04	2.08
А1	3	4	16AI	1	605	0.61	0.96	2.88
		5	10AI	1	230	0.23	0.14	0.42
Отдельн стерж		6	6BI	32	230	7.36	1.63	1.63
							ИТОГО:	17.60

Выборка стали

Диаметр арматуры	мм	16AIII	16AI	10AI	6BI
Длина	м.	5.88	1.83	0.69	4.97
Вес	кг	9.28	2.88	0.42	5.02
Нормативное сопротивление арматуры $R^н_a$	кг/см²	4000	2400		4300
N ГОСТа арматуры		5781-61			6727-53

Характеристика изделия

Вес изделия	кг.	465
Объем бетона	м3	0.186
Вес стали	кг	17.60
Расход стали на 1м³ бетона	кг	95
Марка бетона		200

Примечания.

1. На верхней грани каждой перемычки несмываемой краской поставить индекс „В" (верх).
2. Поверхности перемычек должны быть ровными, гладкими. Нижние и боковые грани должны быть подготовлены под окраску.
3. Горизонтальные поперечные стержни приварить точечной сваркой к продольным стержням каркасов.
4. Анкерные стержни 5 привязать к продольным стержням каркасов.
5. Указания по антикоррозийной защите анкеров А1 см пояснит записку
6. Опалубку и испытания см лист 22 серии 1-139-1 вып.1 (перемычка БУ30а)

1971	Несущая перемычка БУ30-1	серия 85	часть 10	лист
			раздел 10.1.1	3

Пров Антонников 30/V-72 Нач Коркеева

113 СП 71 1

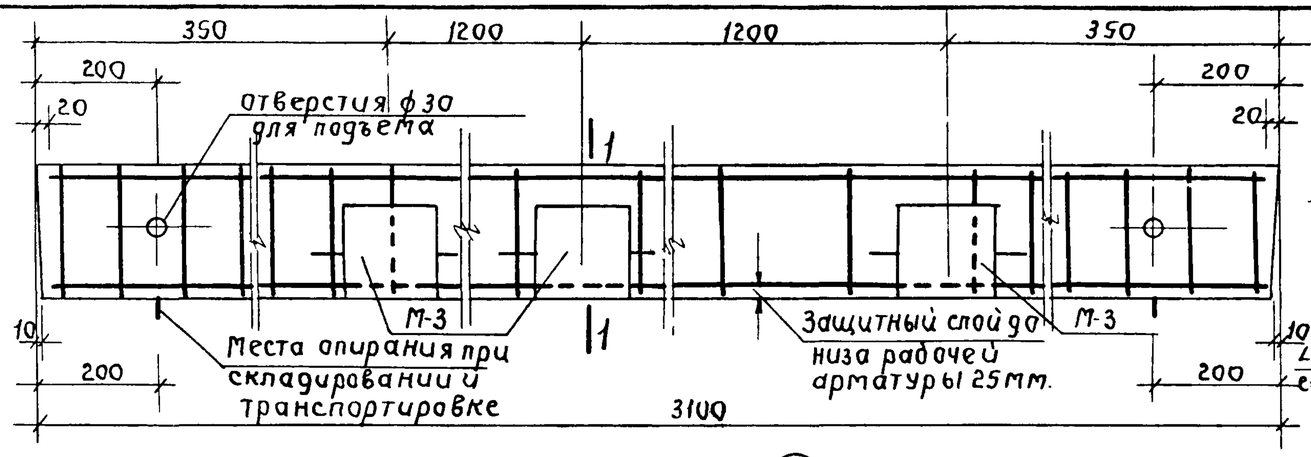

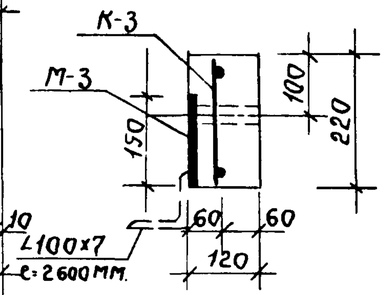

По 1-1

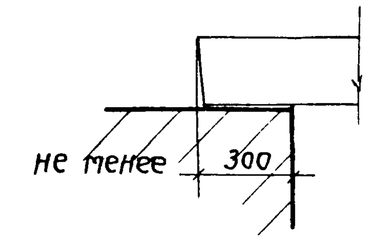

Опирание перемычки

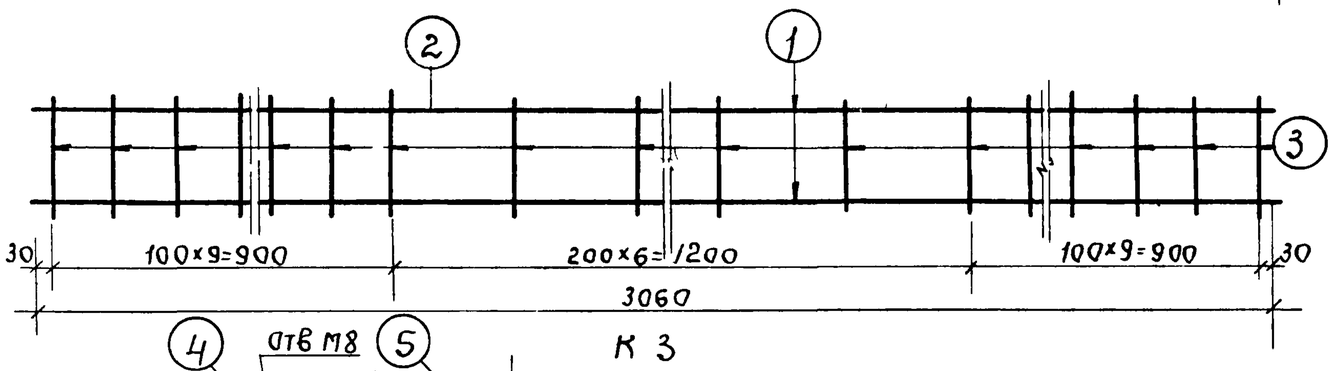

К 3

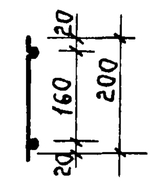

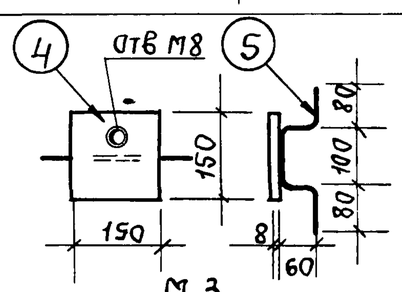

М 3

Нагрузки, включающие собственный вес перемычки

Расчетная нагрузка по несущей способности - 1500 кг/п.м.

Нормативная нагрузка - 1300 кг/пм

Нагрузки при расчете прогиба
длительно действующая - 1050 кг/пм
кратковременная действующая 220 кг/пм.

Расчетный прогиб с учетом длительного действия нагрузки - 1мм

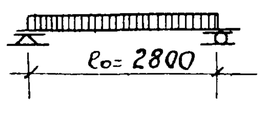

Расчетная схема.

Примечания:

1. На верхней грани каждой перемычки несмываемой краской поставить индекс „В" (верх)
2. Поверхности перемычек должны быть ровными, гладкими. Нижние и боковые грани должны быть подготовлены под окраску.
3. Испытания производить по типу перемычки БУ30а.
4. Перемычка выполняется в опалубке брусковой перемычки Б-31 серии 1-139-1, выпуск 1, лист 8
5. При выполнении лицевой кладки фасадов с брусковыми ж б перемычками закладные детали при привязке исключить.

Спецификация стали								
Арматурные элементы		NN поз.	ф мм	На 1 элемент			вес стали кг	
Марка	К-во шт.			К-во шт	длина стерж мм	общая длина м.	на элемент	общий
К3	1	1	20АIII	1	3060	3.06	7.56	7.56
		2	12АI	1	3060	3.06	2.72	2.72
		3	8ВI	25	200	500	1.98	1.98
М3	3	4	-150×8	1	150	0.15	1.41	4.23
		5	8ВI	1	400	0.40	0.16	0.48
							итого	16.97

Выборка стали				
Диаметр арматуры	-150×8	20АIII	12АI	8ВI
Длина м	0.45	3.06	3.06	5.40
Вес кг.	4.23	7.56	2.72	2.46
Нормативное сопротивление арм $R_a^н$ кг/см²		5500	4000	5500
N ГОСТ арматуры		5781-61	5781-61	6727-53

Характеристика изделий		
Вес изделий	кг	205
Объем бетона	м3	0.082
Вес стали	кг.	16.97
Расход стали на 1м³ бетона	кг.	207.0
Марка бетона		200

1971	Несущая перемычка БУ31-1	серия 85	часть 10	Лист
			Раздел 10 1-1	4

пров. Янтанкевич 30/V 72г. кон. Корнеев с

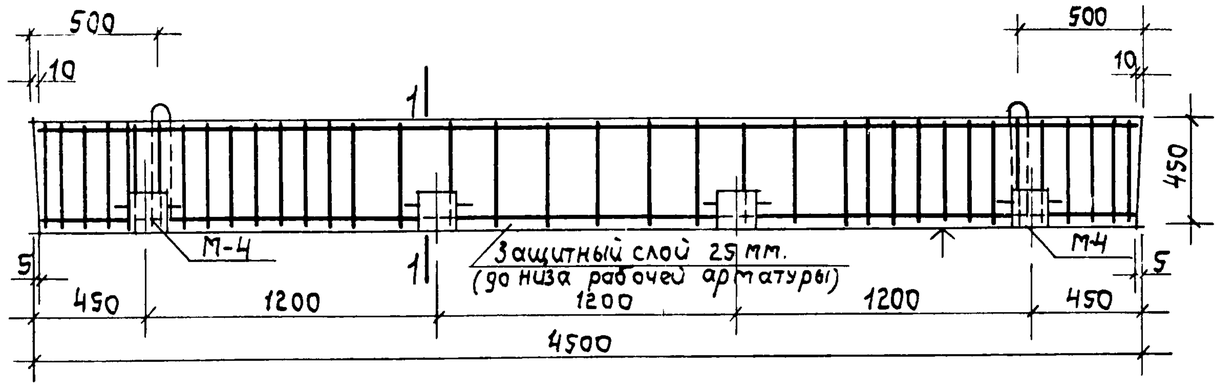

ИП 45-12

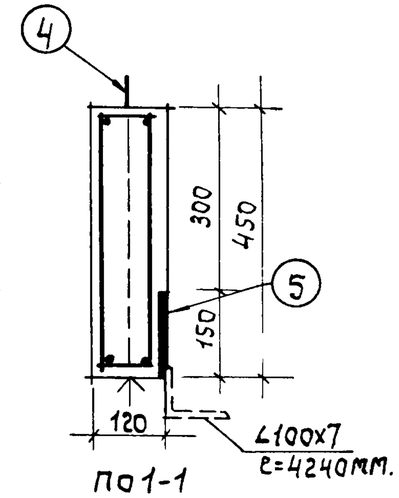

по 1-1

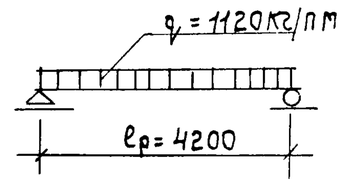

Расчетная схема

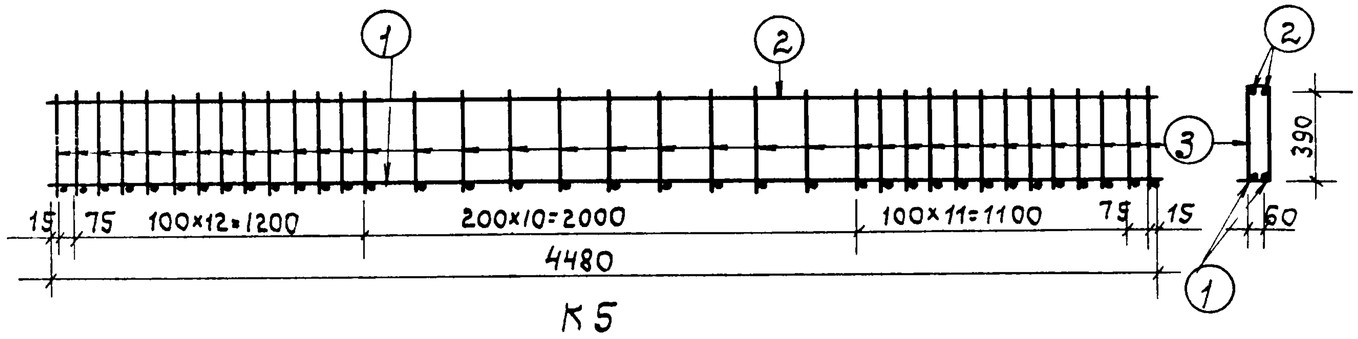

К5

Нагрузки (включая собственный вес перемычки)

Расчетная нагрузка при расчете по несущей способности. —— 1120 кг/п.м.

Расчетный момент —— 2470 кг.м.

Нормативная нагрузка —— 975 кг/п.м.

Нагрузка при расчете на прогиб длительно действующая —— 975 кг/п.м.

Расчетный прогиб с учетом длительности действия нагрузки $\frac{f}{\ell} = \frac{1}{400} < \frac{1}{200}$

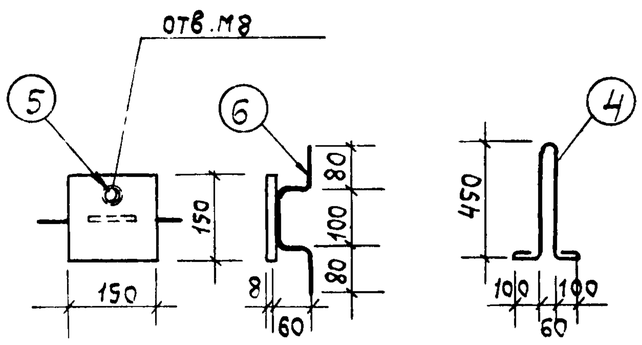

М4

Примечания:

1. Плоскость, отмеченная знаком ↑ должна быть гладкой, подготовленной под окраску.
2. На нижней грани перемычки несмываемой краской поставить знак „Н" (низ)
3. Необходимость закладных деталей устанавливается при привязке.

Каркас Марка	Каркас шт	NN поз.	Ф мм.	На элемент кол.шт.	На элемент дл.мм	На элемент об.дл.м.
К5	1	1	10АIII	2	4480	8.96
		2	8АI	2	4480	8.96
		3	8АI	36	396	35.90
Петля	2	4	10АI	1	1430	8.58
М4	4	5	-150х8	1	150	0.6
		6	6АI	1	400	1.6

Выборка арматуры.

Диаметр арматуры	10АIII	10АI	8АI	6АI	-150х8
Длина м	8.96	8.58	14.86	1.6	0.6
Вес кг.	554	530	17.75	0.36	5.65
Нормативное сопротивление Ra, кг/см2	4000	2400			
ГОСТ арматуры	5781-61				

Характеристика изделий

вес изделия	кг.	608.0
Объем бетона	м3	0.248
вес стали	кг.	34.60
Расход стали на 1м3 бетона	кг.	131.5
Марка бетона		200

1971	Перемычка ИП 45-12	серия 85	Часть 10 Раздел 10.1-1	Лист 6

пров. Шпанкевич Кон. Корнеев

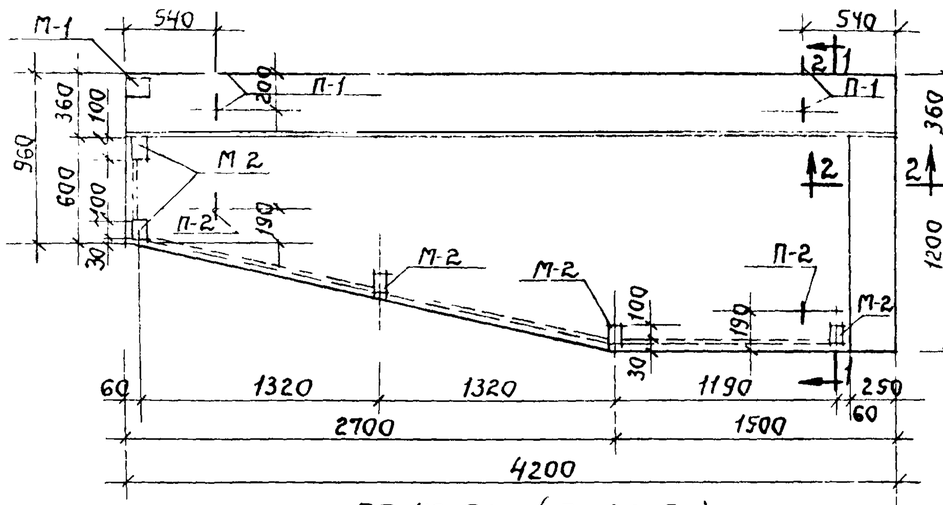

ПБ-42-5П, (ПБ 42-5Л)

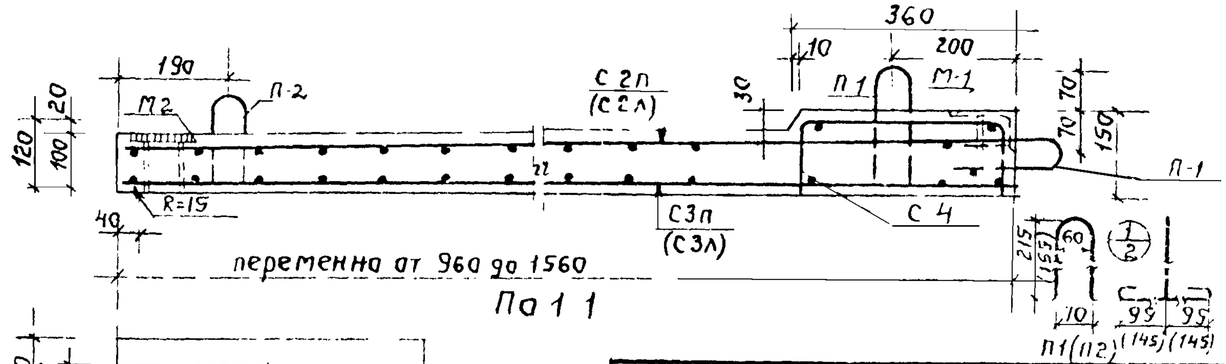

По 1 1

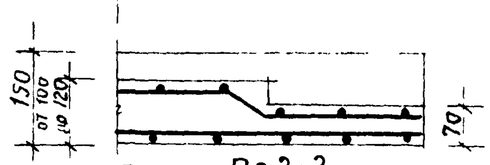

По 2-2

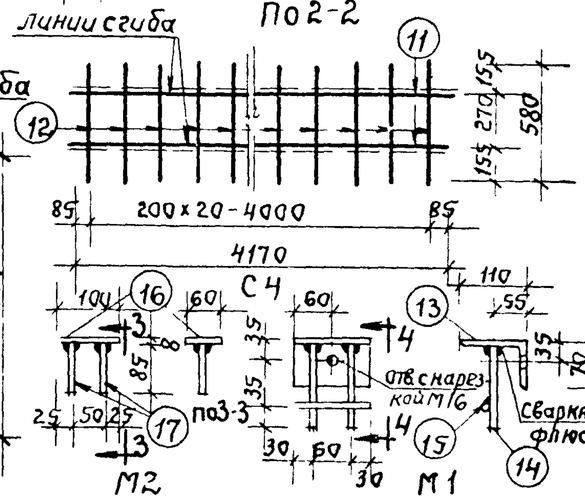

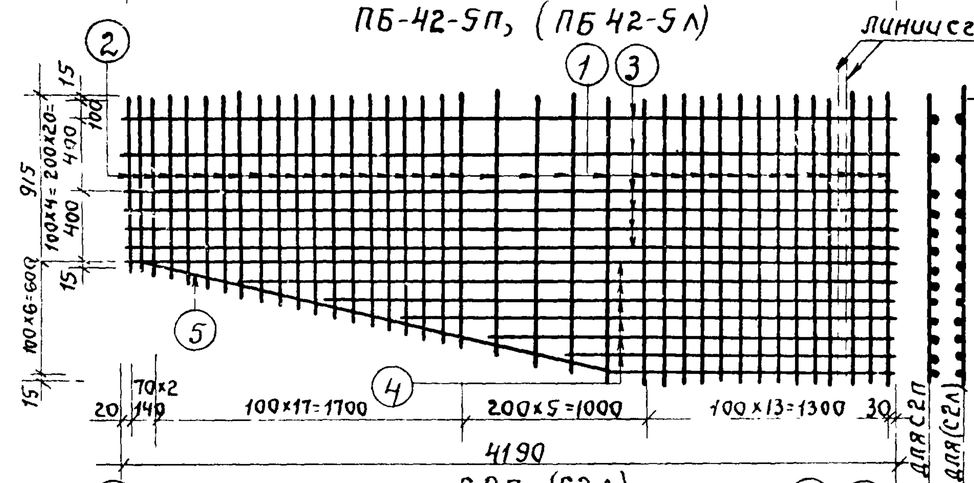

С 2П, (С2Л)

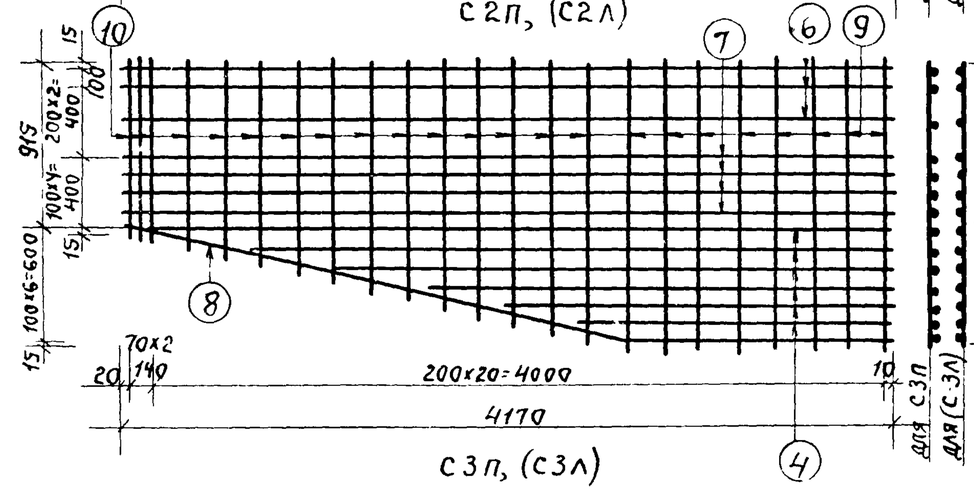

С 3П, (С3Л)

Примечания

1. Балконные плиты рассчитаны на норм. полезную нагрузку 400кг/м² и дополнит нагрузку 100 кг/п.м. от цветочниц.
2. Для подъемных петель следует применять арм. сталь класса AI, марок В.Ст3 или ВКСТ3, для закладных деталей - полосовую и угловую сталь группы марок Ст3.
3. Антикоррозийная защита закладных деталей должна выполняться в соответствии с главой СНиП III-В 6-62. с покрытием в заводских условиях слоем цинка
4. Сборка арматурных каркасов и сеток должна производиться контактной точечной сваркой в соответствии стребованиями действующих нормативных документов
5. Балконную плиту ПБ 42-5Л изготовлять зеркально плите ПБ42-5П.

Спецификация стали

Марка (кол марок)	N поз	Ф мм	Длина мм	Кол шт	общая длина м	вес кг позиц	на марку	общий
С 2П (1шт)	1	Ф12АIII	1530	15	22.95	20.80	53.83	53.83
	2	Ф12АIII	ср от 930 до 1530	23	28.98	25.80		
С 2Л (1шт).	3	Ф5ВI	4190	6	25.14	3.88		
	4	Ф5ВI	ср от 960 до 4060	6	17.46	2.69		
	5	Ф5ВI	4340	1	4.34	0.66		
С3П (1шт)	6	Ф10АIII	4170	3	12.51	7.73	15.80 +П3 4(6шт)	15.80 +П3 4(6шт)
	7	Ф5ВI	4170	4	16.68	2.57		
С3Л (1шт)	8	Ф5ВI	4320	1	4.32	0.66		
	9	Ф5ВI	1530	8	12.24	1.92	18.49	18.49
	10	Ф5ВI	ср от 930 до 1530	15	18.90	2.92		
С4 (1шт)	11	Ф10АI	4170	2	8.34	5.13	6.99	6.99
	12	Ф5ВI	580	21	12.18	1.86		
М1 (1шт)	13	L100x70x8	120	1	0.12	0.31	0.55	0.55
	14	Ф10АII	135	2	0.27	0.17		
	15	Ф10АII	120	1	0.12	0.07		
М2 (5шт)	16	-100x6	60	1	0.06	0.28	0.38	1.90
	17	Ф10АII	85	2	0.17	0.10		
П1 (4шт)	18	Ф10АI	780	1	0.78	0.48	0.48	1.92
П2 (2шт)	19	Ф10АI	780	1	0.78	0.48	0.48	0.96
							Итого	84.64

Выборка стали

Сталь		Арматурные элементы Ф12АIII	Ф10АIII	Ф10АI	Ф5ВI		Закладные детали -100x6	L100x70x8	Ф10АII
Длина	м	52.38	12.51	13.02	1267.2		0.30	0.12	1.24
Вес	кг	46.60	7.73	8.01	19.85		1.40	0.31	0.74
Норм. сортам. прокат	кг/м	4000	4000	2400	5500				3000
ГОСТ		5781 61			6727-53		ГОСТ 103-37*	8510-57	5781-61

Характеристика изделий		ПБ42-5П	ПБ42-5П
Вес	кг	1780	1780
Объем бетона	м3	0.712	0.712
Вес стали на арматурные элемен	кг	82.19	82.19
Вес стали на закладные детали	кг	2.45	2.45
Расход стали на 1м3 бетона		119	119
Марка бетона			

1971	Балконная плита ПБ 42-5П (ПБ 42-5Л)	Серия 85	Часть 10	Лист
			раздел 10 1-1	7

пров Пантелеев 31/V-79. кон Корнеев

11350 01 8

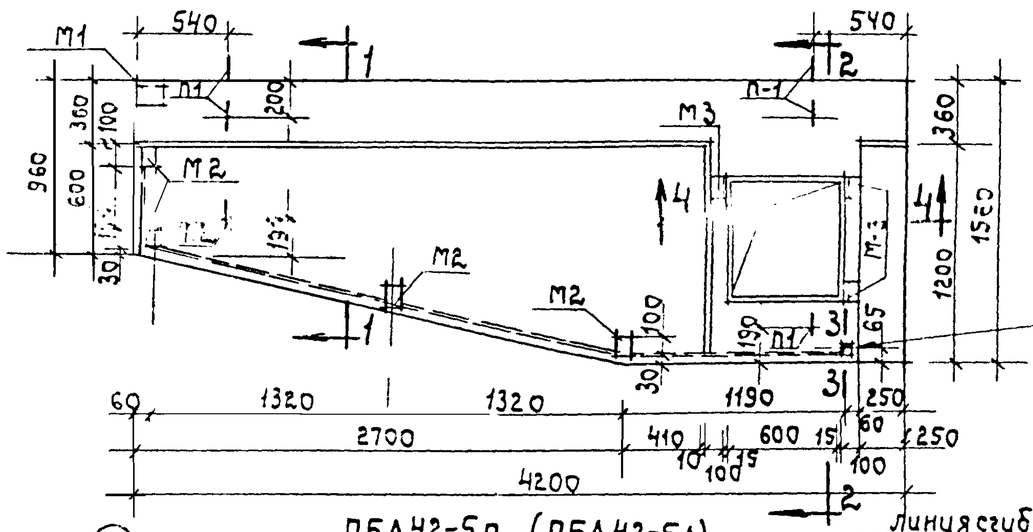

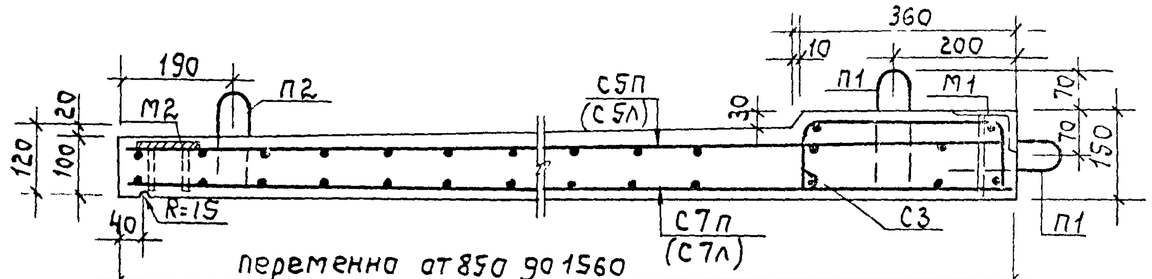

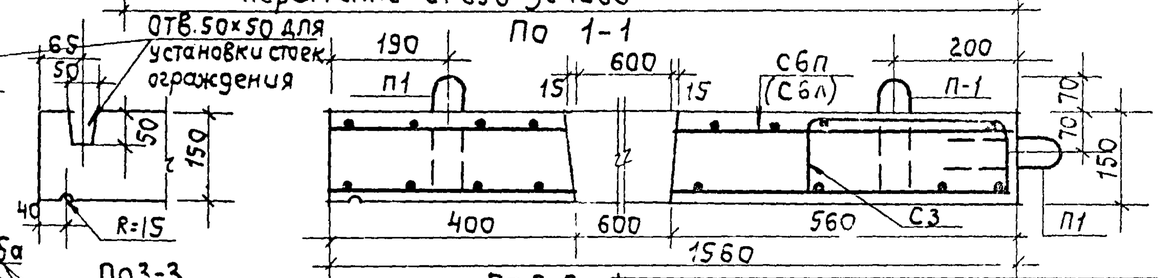

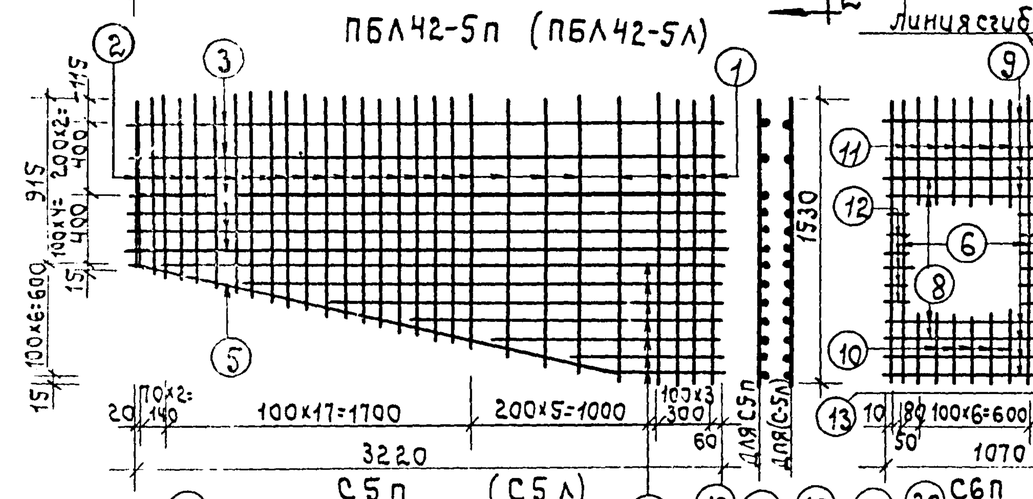

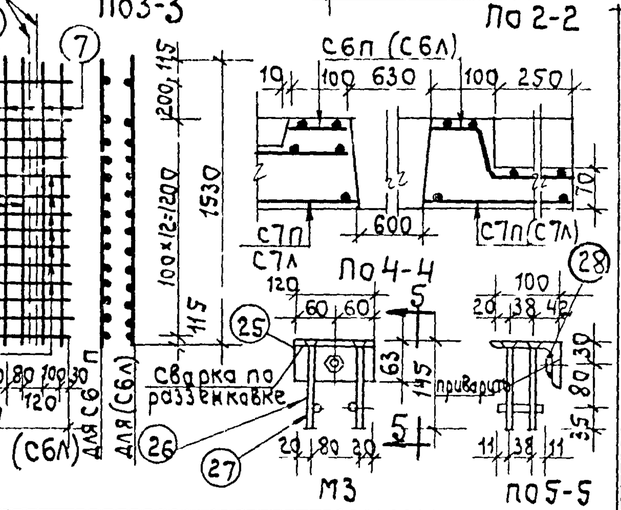

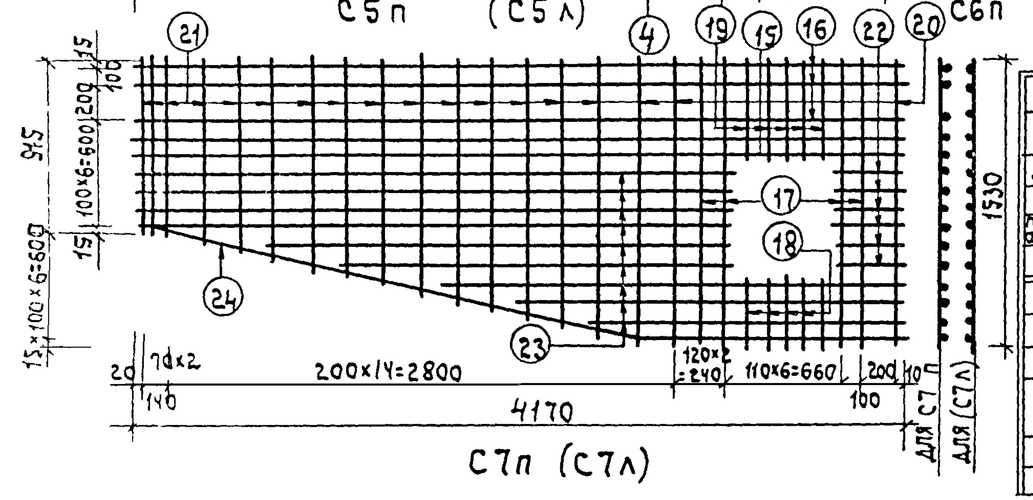

Спецификация стали

Марка (кол марок)	NN поз.	ф мм.	Длина мм	Кол шт.	общая длина м	вес кг. позиц.	вес кг. намар.	вес кг. общий
С4 (1шт)	см. на листе N7						6.99	6.99
С5п (1шт) С5л (1шт).	1	ф12АIII	1530	5	7.65	6.80	37.86	37.86
	2	ф12АIII	ср. 47930 до 1530	23	28.98	25.80		
	3	ф5ВI	3220	6	19.32	3.00		
	4	ф5ВI	ср. от 820 до 3020	6	11.70	1.80		
	5	ф5ВI	3000	1	3.00	0.46		
С6п (1шт) С6л (1шт)	6	ф16АIII	1530	4	6.12	9.65	19.25	19.25
	7	ф12АIII	1530	2	3.06	2.72		
	8	ф10АIII	1070	4	4.28	2.64		
	9	ф5ВI	1070	4	4.28	0.67		
	10	ф10АIII	330	6	1.98	1.22		
	11	ф10АIII	530	6	3.18	1.96		
	12	ф5ВI	70	6	0.42	0.07		
	13	ф5ВI	340	6	2.04	0.32		
С7п (1шт). С7л (1шт.)	15	ф10АI	4170	2	8.34	5.14	25.38	25.38
	16	ф10АIII	4170	3	12.51	7.72		
	17	ф10АIII	1530	4	6.12	3.77		
	18	ф5ВI	370	5	1.85	0.29		
	19	ф5ВI	530	5	2.65	0.41		
	20	ф5ВI	1530	3	4.59	0.75		
	21	ф5ВI	ср. от 530 до 1530	15	18.90	2.92		
	22	ф5ВI	320	6	1.92	0.30		
	23	ф5ВI	ср. от 1620 до 3250	9	22.00	3.40		
	24	ф5ВI	4320	1	4.32	0.66		
М3 (3шт).	25	400×63×8	120	1	0.12	1.18	1.61	4.83
	26	ф10АIII	145	4	0.58	0.43		
	27	ф10АIII	60	2	0.12			
	28	гайка	—	1	—	—		
М1 (1шт)	см. на листе N7						0.55	0.55
М2 (4шт)	— " — " — "						0.38	1.52
П1 (5шт)	— " — " — "						0.48	2.40
П2 (1шт)	— " — " — "						0.48	0.48
							Итого	99.26

Примечания см. на листе N7

Выборка стали

Сталь		Арматурные элементы ф16АII	ф12АII	ф10А	ф10АI	ф5ВI	Закладные детали 400×63×8	100×100×8	100×6	ф10АII	ф10АII
Длина	м	6.12	39.69	28.07	21.36	109.17	0.36	0.12	0.24	2.10	1.07
Вес	кг.	9.65	35.32	17.31	13.15	16.93	3.54	0.31	1.12	1.29	0.64
Норм. сопр. ср-ро Ra	кг/см²	4000			2400	5500				4000	5000
ГОСТ		5781-61			6727-53	8510-57	103-57			5781-61	

Характеристика изделий		ПБЛ-42-5л	ПБЛ-42-5п
Вес	кг.	1700	1700
объем бетона	м3	0.68	0.68
Вес стали: на арматурные элементы	кг.	92.36	92.36
Вес стали: на закладные детали	кг.	6.90	6.90
Расход стали на 1м3 бетона		146	146
Марка бетона.		200	

1971

Балконная плита ПБЛ 42-5п (ПБЛ 42-5л)

серия 85 | часть 10 | раздел 10.1-1 | лист 8

пров Тютюнковец 31/V-72г

нач карпеева

1.1350-1/1 4

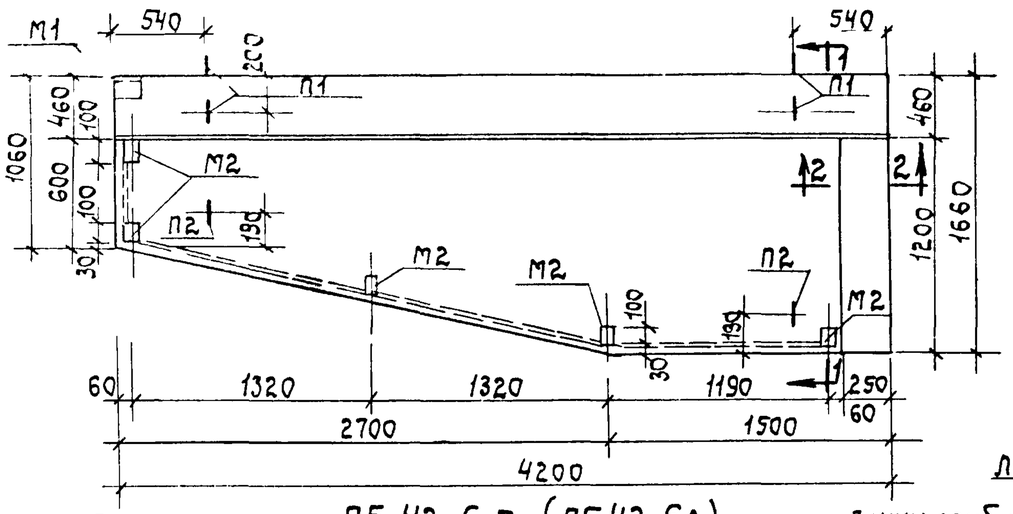

ПБ 42-6 П, (ПБ 42-6Л)

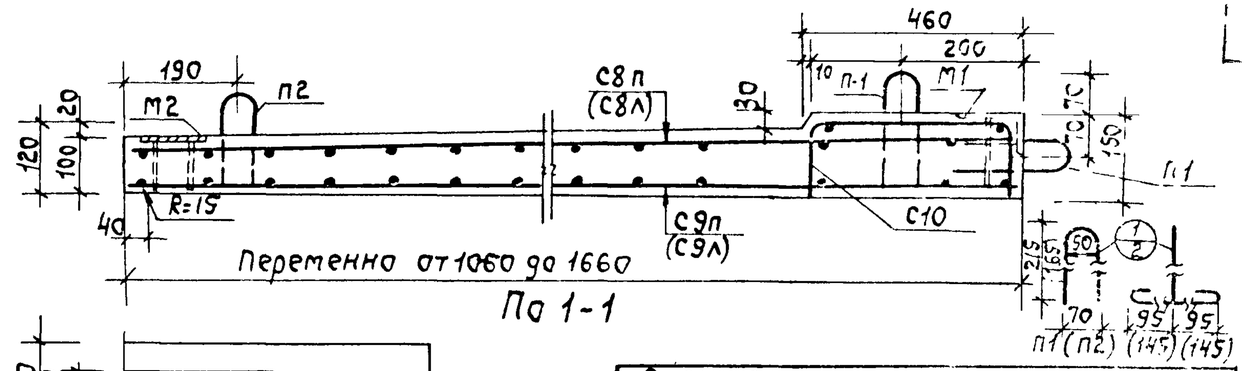

По 1-1

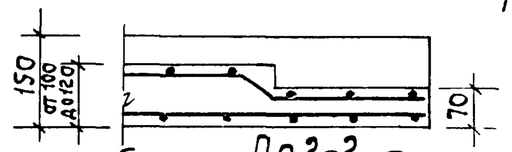

По 2-2

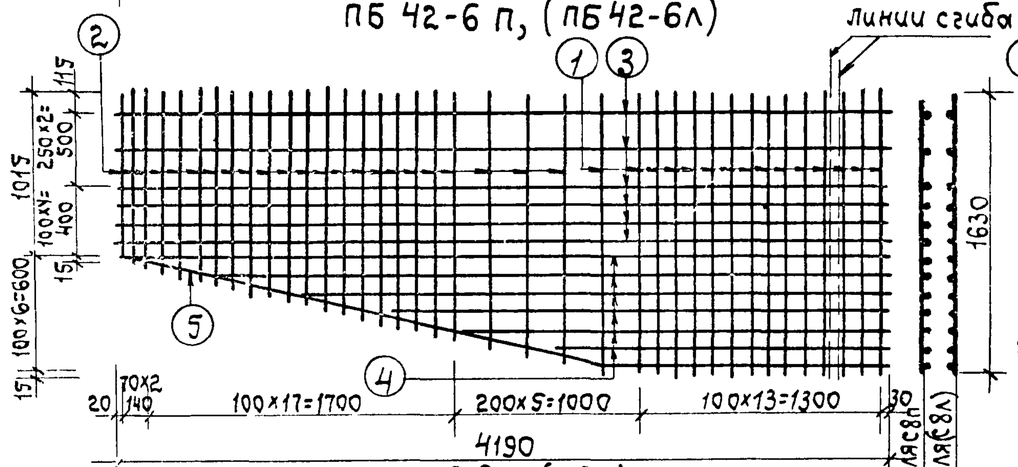

С 8п, (С8л)

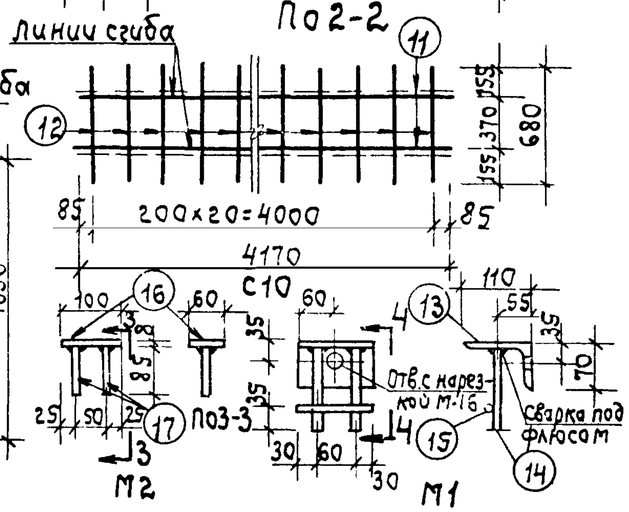

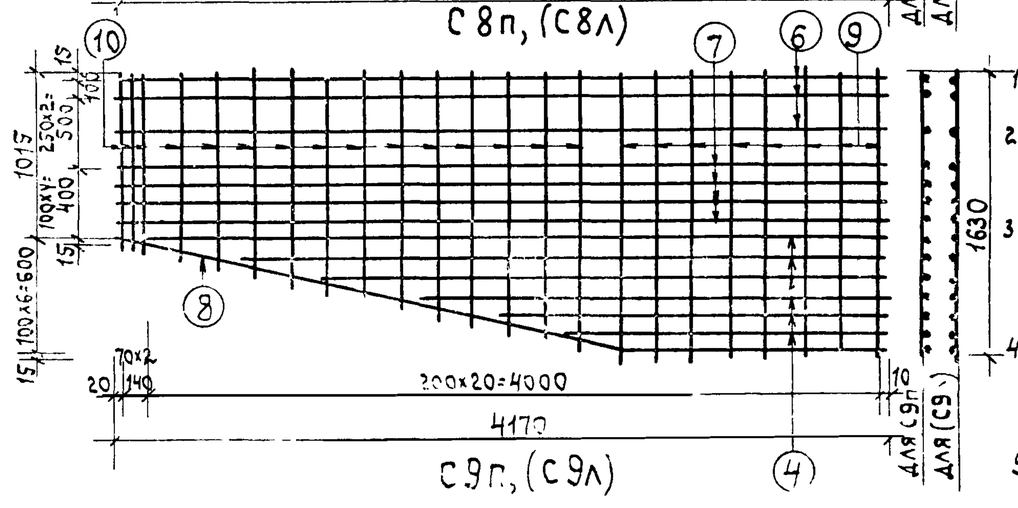

С 9п, (С9л)

Примечания:

1. Балконные плиты рассчитаны на норм. полезную нагрузку 400 кг/м² и дополнительную нагрузку 100 кг/п.м от цветочниц.
2. Для подземных петель следует применять арм. сталь класса А-I марок ВСт3 или ВКСт3, для закладных деталей-полосовую и угловую сталь группы марок Ст3.
3. Антикоррозийная защита закладных деталей должна выполняться в соответствии с главой СНиП III-В.6-62 с покрытием их в заводских условиях слоем цинка.
4. Сборка арматурных каркасов и сеток должна производиться контактной точечной сваркой в соответствии с требованиями действующих нормативных документов.
5. Балконную плиту ПБ-42-5Л изготовлять зеркально плите ПБ42-5П.

Спецификация стали

Марка (кол марок)	NN поз	ф мм	Длина мм	Кол шт	общая длина м	Всего позиц	Всего марк	Всего общий
С8п (1шт). С8л (1шт).	1	ф12АIII	1630	15	24.50	21.80	56.23	56.23
	2	ф12АIII	ср от 1030 до 1630	23	30.60	27.20		
	3	ф5ВI	4190	6	25.14	3.88		
	4	ф5ВI	ср от 1760 до 4060	6	17.46	2.69		
	5	ф5ВI	4340	1	4.34	0.66		
С9п (1шт). С9 (1шт).	6	ф10АIII	4170	3	12.51	7.73	16.06	16.06
	7	ф5ВI	4170	4	16.68	2.57		
	8	ф5ВI	4320	1	4.32	0.66		
	9	ф5ВI	1630	8	13.10	2.02	П034 (6шт)	П034 (6шт)
	10	ф5ВI	ср от 1030 до 1630	15	20.00	3.08	18.75	18.75
С10 (1шт).	11	ф10АI	4170	2	8.34	5.13	7.33	7.33
	12	ф5ВI	680	21	14.30	2.20		
М1 (1шт)	13	∠110×70×8	120	1	0.12	0.31	0.55	0.55
	14	ф10АII	135	2	0.27	0.17		
	15	ф10АII	120	1	0.12	0.07		
М2 (5шт).	16	-100×6	60	1	0.06	0.28	0.38	1.90
	17	ф10АII	85	2	0.17	0.10		
П1 (4шт)	18	ф10АII	780	1	0.78	0.48	0.48	1.92
П2 (2шт)	19	ф10АI	780	1	0.78	0.48	0.48	0.96
							Итого	87.64

Выборка стали

Сталь		Арматурные элементы ф12АIII	ф10АIII	ф10АI	ф5ВI		Закладные детали -100×6	∠110×70×8	ф10АII
Длина	м	55.10	12.51	13.02	132.80		0.30	0.12	1.24
Вес	кг.	49.00	7.73	8.01	20.45		1.40	0.31	0.74
Норм. сопр. ар-ры Ra	кг/см²	4000	4000	2400	5500				3000
ГОСТ		5781-61			6727-53		103-57	8510-57	5781-61

Характеристика изделий		ПБ42-5п	ПБ42-5л
Вес	кг	1940	1940
Объем бетона	м3	0.775	0.775
Вес стали: На арматурные элементы	кг	85.19	85.19
Вес стали: На закладные детали	кг	2.49	2.49
Расход стали на 1м3 бетона		110	110
Марка бетона		200	

1971	Балконная плита ПБ 42-6п (ПБ 42-6л)	серия 85	часть 10 / раздел 10 1-1	Лист 9

Пров Сафл 31 V 72 Кор Корнеева

11350-01 10

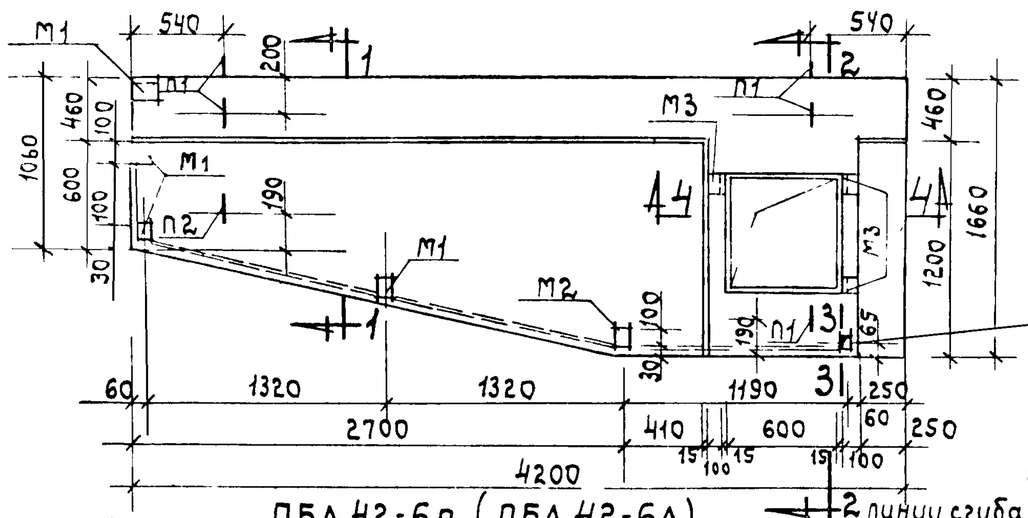

ПБЛ 42-6п (ПБЛ 42-6л)

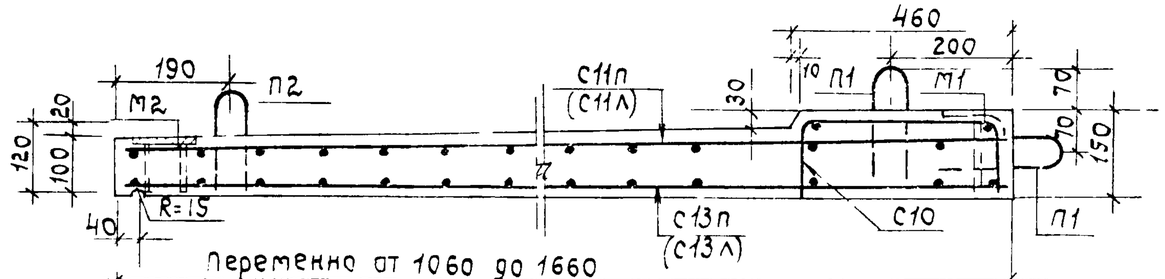

По 1-1

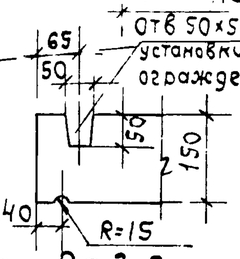

По 3-3

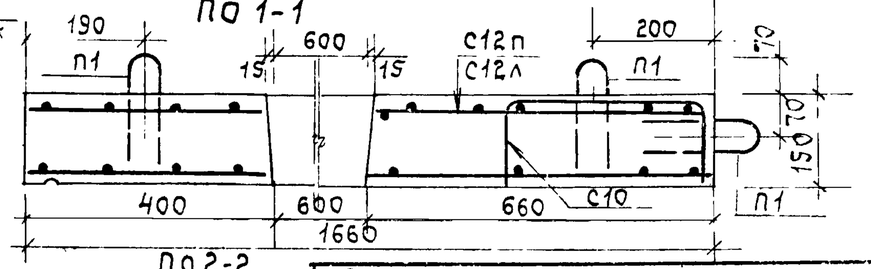

По 2-2

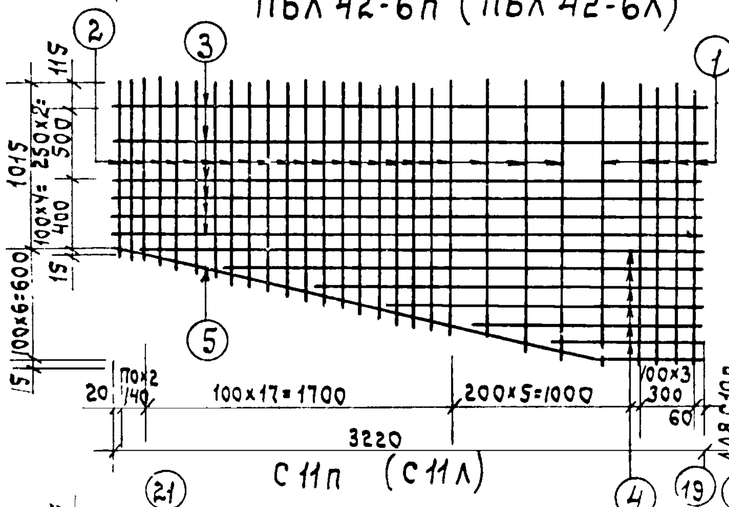

С 11п (С 11л)

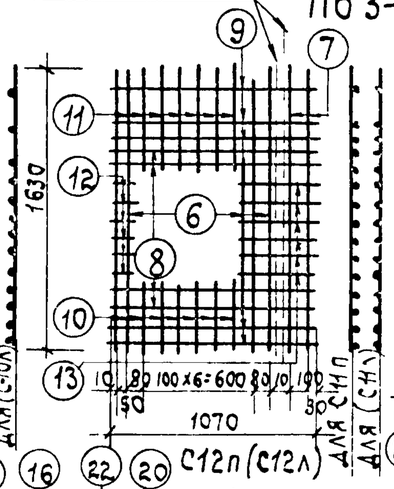

С12п (С12л)

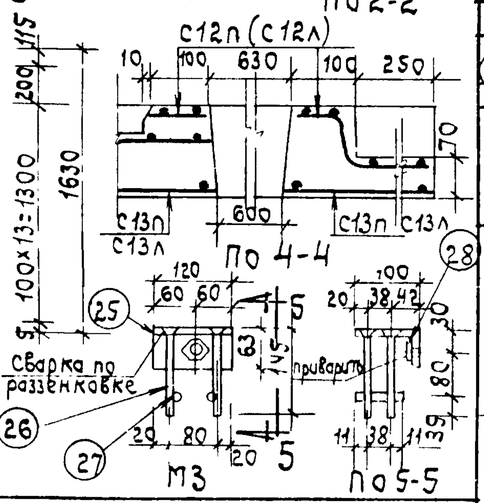

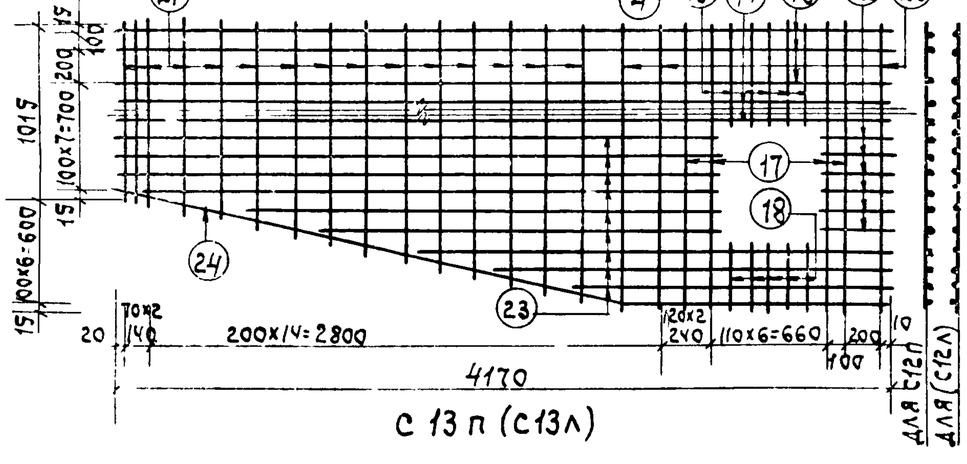

С 13 п (С13л)

Спецификация стали

Марка (кол марок)	NN поз.	ф мм.	Длина мм.	Кол шт.	общая длина м	Вес кг позиц	на марку	общий
С 10 (1шт)	см. на листе N						7.33	7.33
С11л (1шт). С12л (1шт).	1	ф12АIII	1630	5	8.15	7.24	39.70	39.70
	2	ф12АIII	ср от 1030 до 1630	23	30.60	27.20		
	3	ф5ВI	3220	6	19.32	3.00		
	4	ф5ВI	ср от 820 до 3080	6	11.70	1.80		
	5	ф5ВI	3000	1	3.00	0.46		
С12п (1шт). С12л (1шт).	6	ф16АIII	1630	4	6.52	10.30	20.82	20.82
	7	ф12АIII	1630	2	3.26	3.90		
	8	ф10АIII	1070	4	4.28	2.64		
	9	ф5ВI	1070	5	5.35	0.83		
	10	ф10АIII	330	6	1.98	1.22		
	11	ф10АIII	630	6	3.78	2.94		
	12	ф5ВI	70	6	0.42	0.07		
	13	ф5ВI	340	6	2.04	0.32		
С13п (1шт) С13л (1шт).	15	ф10АI	4170	3	12.51	7.73	28.46	28.46
	16	ф10АIII	4170	3	12.51	7.72		
	17	ф10АIII	1630	4	6.52	4.02		
	18	ф5ВI	370	5	1.85	0.29		
	19	ф5ВI	630	5	3.15	0.49		
	20	ф5ВI	1630	3	4.89	0.77		
	21	ф5ВI	ср от 1030 до 1630	15	20.00	3.08		
	22	ф5ВI	320	6	1.92	0.30		
	23	ф5ВI	ср от 1620 до 3250	9	22.00	3.40		
	24	ф5ВI	4320	1	4.32	0.66		
М3 (3шт)	25	∠100×63×8	120	1	0.12	1.18	1.61	4.83
	26	ф10АIII	145	4	0.58	0.43		
	27	ф10АIII	60	2	0.12			
	28	Гайка М16	—	1	—	—		
М1 (1шт)	см. на листе № 9						0.55	0.55
М2 (4шт)	——— " ———						3.38	1.52
П1 (5шт)	——— " ———						0.48	2.40
П2 (1шт)	——— " ———						0.48	0.48
							итого	106.09

примечания см на листе №9

Выборка стали

Сталь		Арматурные элементы ф16АIII	ф12АIII	ф10АIII	ф10АI	ф5ВI	Закладные детали ∠100×63×8	∠100×50×8	-100×6	ф10АIII	ф10АII
Длина	м	6.52	42.01	29.07	25.53	1143.4	0.36	0.12	0.24	2.10	1.07
Вес	кг	10.30	37.34	18.14	15.74	17.67	3.54	0.31	1.12	1.29	0.64
Норм сопр. ср-ров Ra	кг/см²	4000			2400	5500				4000	3000
ГОСТ		5781-61				6727-53	8510-57		103-57*	5781-61	

Характеристика изделий		ПБМ42 5П	ПБЛ42 5Л
Вес	кг	1860	1860
Объем бетона	м3	0.743	0.743
Вес стали: на арматурные элементы	кг	99.19	99.19
Вес стали: на закладные детали	кг	6.90	6.90
Расход стали на 1м3 бетона		134	134
Марка бетона		200	

1971	Балконная плита ПБЛ 42-6п (ПБЛ 42-6л)	серия 85	часть 10 раздел 10.11	Лист 10

11350-01 11

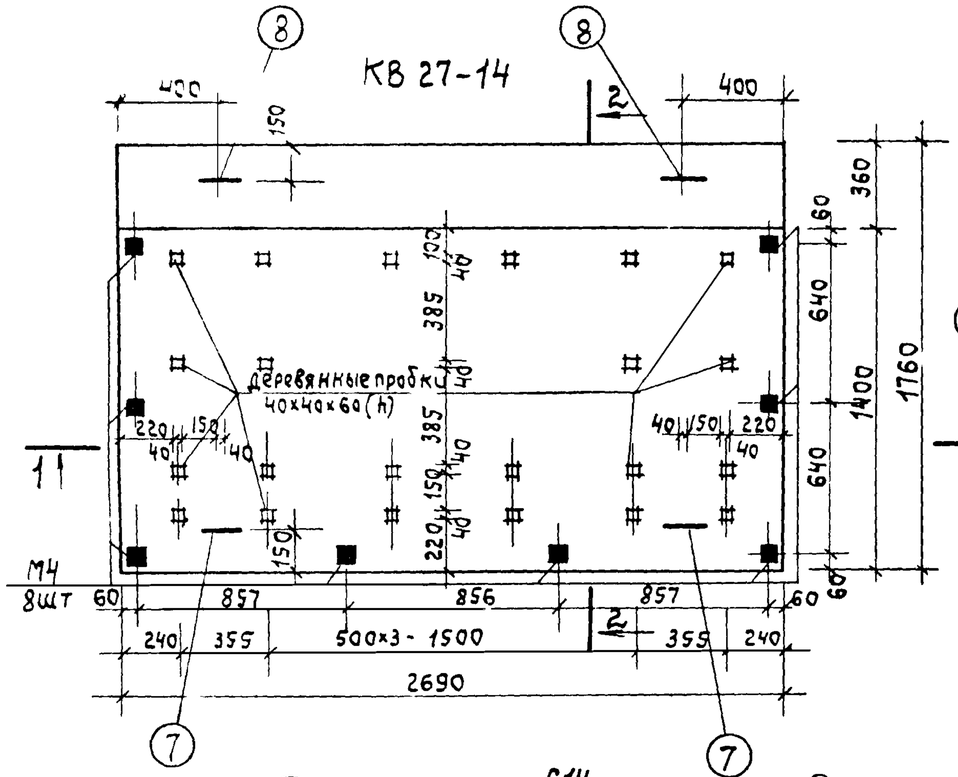

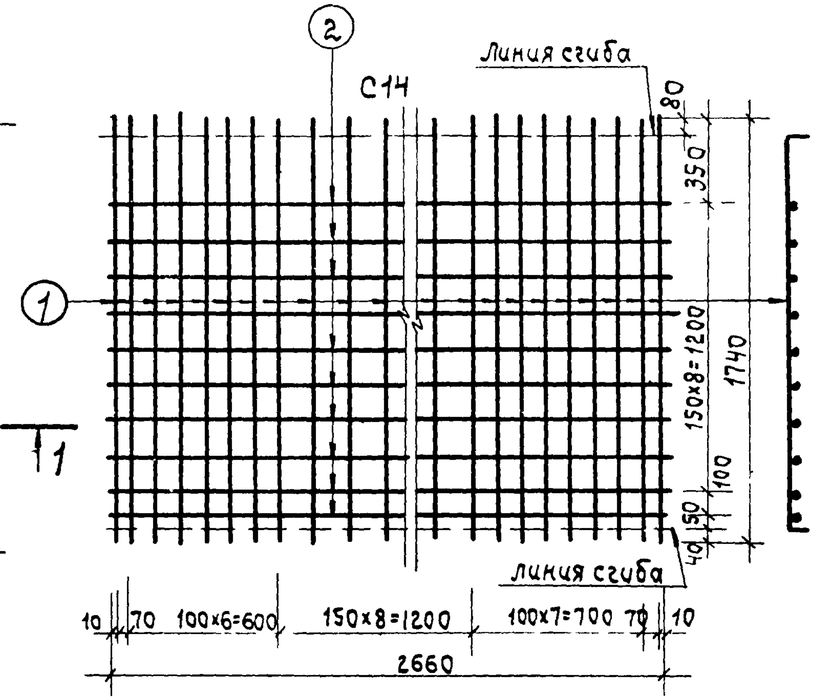

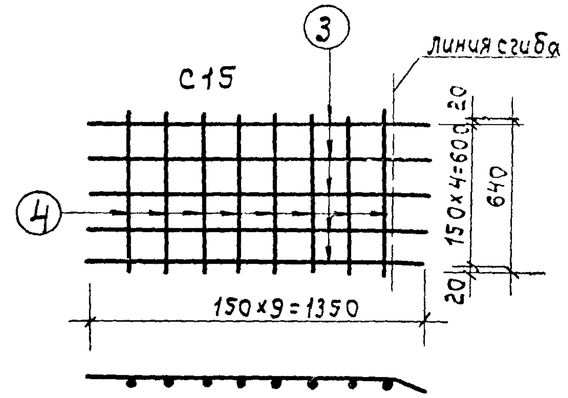

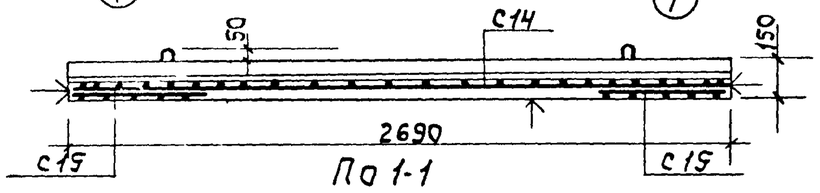

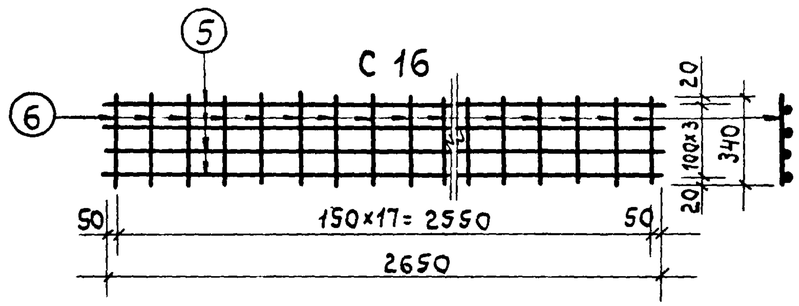

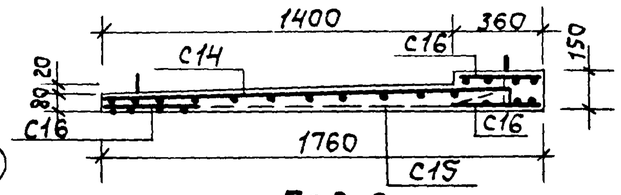

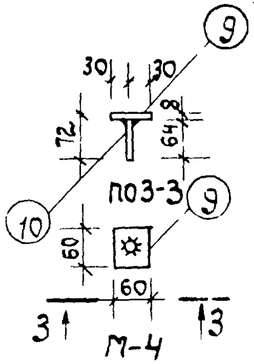

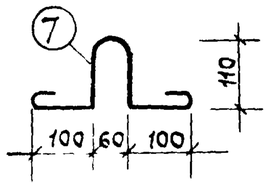

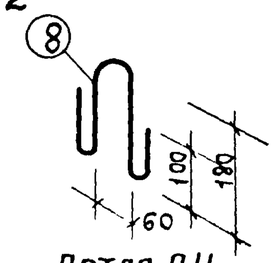

Примечания

1. Плоскости отмеченные знаком ↑; должны иметь гладкую поверхность.
2. Козырек выполнен аналогично козырьку КВ-14 серии ИИ-03-02 альбом 15-64.

Спецификация стали

Марка (кол. марок)	NN поз.	Ø мм.	Длина мм.	Кол. шт	Общая длина м	Вес кг. позиц.	Вес кг. на марку	Вес кг. общий
С14 (1шт)	1	10АIII	1740	24	41.76	25.70	29.80	29.80
	2	5ВI	2660	10	26.60	4.10		
С15 (2шт)	3	5ВI	1350	5	6.75	1.04	1.83	3.66
	4	5ВI	640	8	5.12	0.79		
С16 (3шт)	5	10АIII	2650	4	10.60	6.54	7.49	22.47
	6	5ВI	340	18	6.12	0.95		
П3 (2шт)	7	10АI	650	2	1.30	0.80	0.80	1.60
П4 (2шт)	8	10АI	650	2	1.30	0.80	0.80	1.60
М4 (8шт)	9	-60х8	60	1	0.06	0.23	0.27	2.16
	10	10АII	64	1	0.064	0.04		
							Итого:	61.29

Выборка стали

Сталь		Арматурные элементы ⌀10АIII	⌀10АI	⌀5ВI	Закладные детали -60х8	⌀10АII
Длина	м	73.56	5.20	55.20	0.48	0.512
Вес	кг.	45.32	3.20	10.61	1.83	0.33
Норм. сопр. ар-ры RH	кг/см²	5500	2400	5500		3000
ГОСТ		5781-61		6727-53	103-57*	5781-61

Характеристика изделия		КВ27-14
Вес	кг	1180
Объем бетона	м3	0.47
Вес стали: На арматурные элементы	кг.	59.13
Вес стали: На закладные детали	кг.	2.16
Расход стали на 1м³ бетона		126.00
Марка бетона		200

1971	Козырек входа КВ 27-14	серия 85	часть 10	Лист
			раздел 10	1

пров Сафт 31 V 72 кон Карпеева

11350-01 12

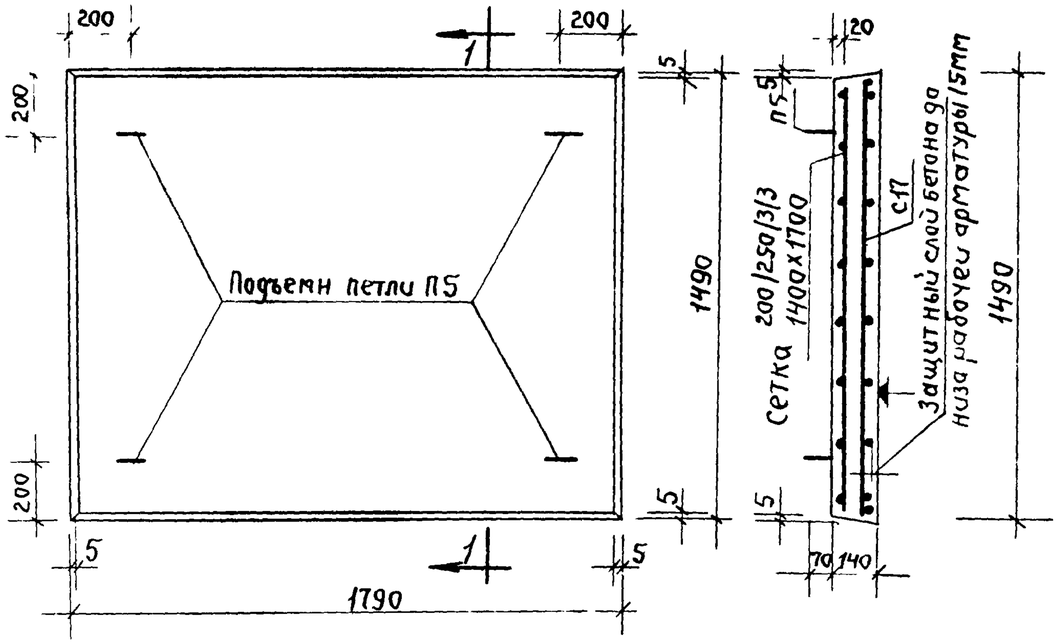

Характеристика изделия			
Вес		кг	928
Объем бетона		$м^3$	0.371
Расход стали	Всего	кг	8.14
	на 1м² изделия	кг	3.05
	на 1м³ бетона	кг.	22.00
Марка бетона			200

Спецификация стальных элементов				
Марка	Кол штук	Вес, кг. 1 элемента	Вес, кг. общая	№№ листов
С17	1	5.47	5.47	14
Сетка $\frac{200/250/3/3}{1400 \times 1700}$	1	1.39	1.39	
П5	4	0.32	1.28	
		Итого	8.14	

Расчетная схема

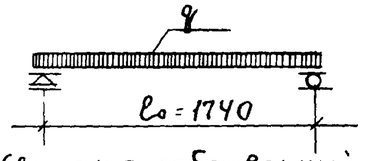

Нагрузки (включая собственный вес плиты)

Расчетная нагрузка по несущей способности – 850 кг/м²

Нормативная нагрузка – 720 "

Нагрузка при расчете прогиба

Длительнодействующая – 420 "

Кратковременнодействующая – 300 "

Выборка стали				
сталь		ф5ВI	ф3ВI	ф8АI
Длина	м	35.56	25.44	3.28
Вес	кг.	5.47	1.39	1.28
R^H	кг/см²	5500		2400
ГОСТ		6727-53		5781-61

Примечания:

1. На верхней грани плиты несмываемой краской или выдавливанием поставить отличительный знак „В" (верх).
2. Плоскость, отмеченная знаком ▲, должна быть гладкой подготовленной под покраску
3. Подъемные петли П5 завести за нижние стержни сетки С17 и привязать к ним.

1971	Плита плоская П18-15	серия 85	часть 10	Лист
			раздел 10 1-1	12

пров Ваг. Кон Корнеева

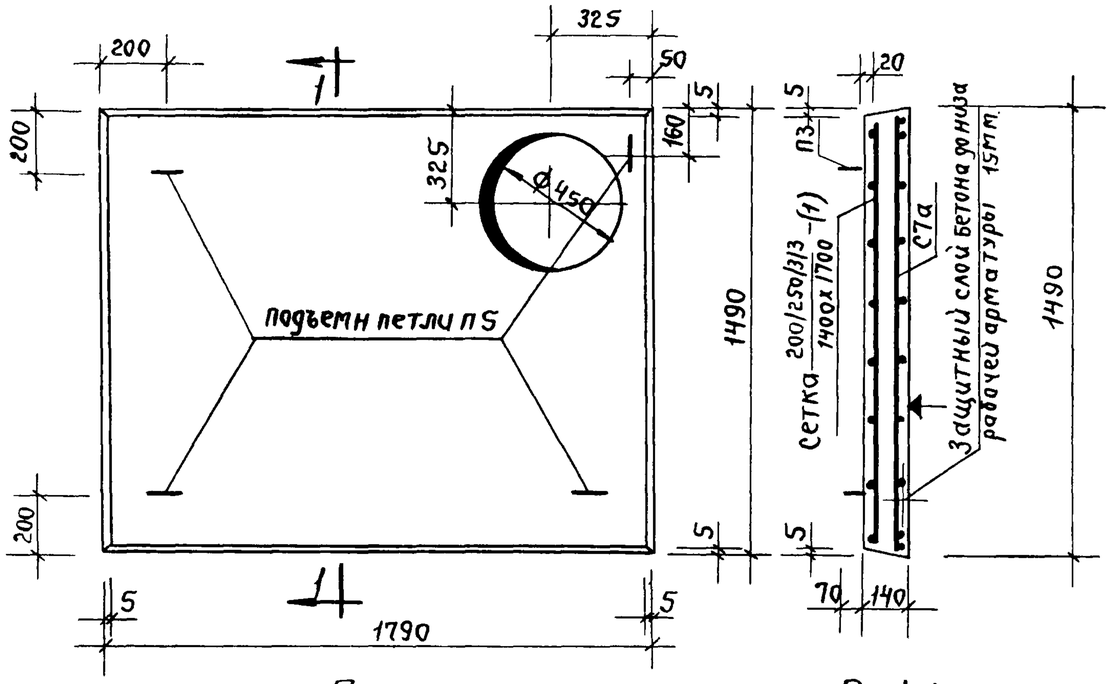

План

По 1-1

Характеристика изделия			
Вес		кг	875
Объем бетона		м3	0.349
Расход стали	Всего	кг	9.05
	на 1м² изделия	кг	3.39
	на 1м³ бетона	кг	25.90
Марка бетона			200

Спецификация стальных элементов

Марки	Кол штук	Вес кг 1 элемента	Вес кг общий	№№ листов
С17а	1	6.20	6.20	
Сетка 200/250/3/3 / 1400x1700 (1)	1	1.57	1.57	14
П5	4	0.32	1.28	
		Итого:	9.05	

Расчетная схема

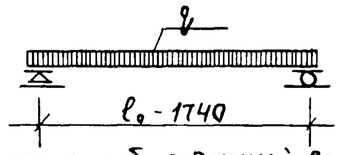

Нагрузки (включая собственный вес плиты)

Расчетная нагрузка по несущей способности - 850 кг/м².

Нормативная нагрузка - 720 "

Нагрузка при расчете прогиба

Длительнодействующая - 420 "

Кратковременнодействующая - 300 "

Выборка стали

Сталь		ф5 ВI	ф3 ВI	ф8 АI
Длина	м	40.30	28.62	3.28
Вес	кг	6.20	1.57	1.28
$R^н_a$	кг/см²	5500		2400
ГОСТ		6727-53		5781-61

Примечания:

1 Плита плоская П18-15м не рассчитана на передачу на нее нагрузок от труб мусоропровода

2 На верхней грани плиты нестываемой краской или выдавливанием поставить отличительный знак „В" (верх)

3 Плоскость, отмеченная знаком ▲, должна быть гладкой подготовленной под покраску.

4 Подъемные петли П5 завести за нижние стержни сетки С17а и привязать к ним

1971	Плита плоская П18-15м	серия 85	часть 10 / раздел 10 11	Лист 13

Пров 21.1.72 Кол Корнеева

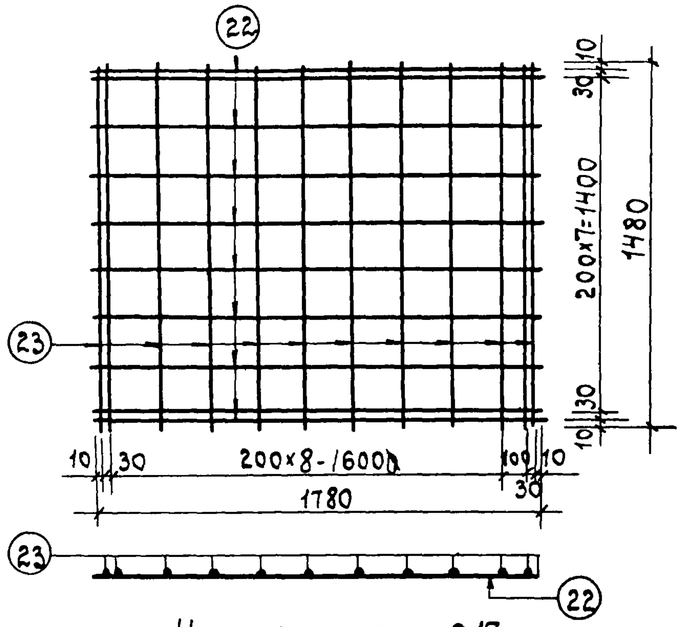

Нижняя сетка С17

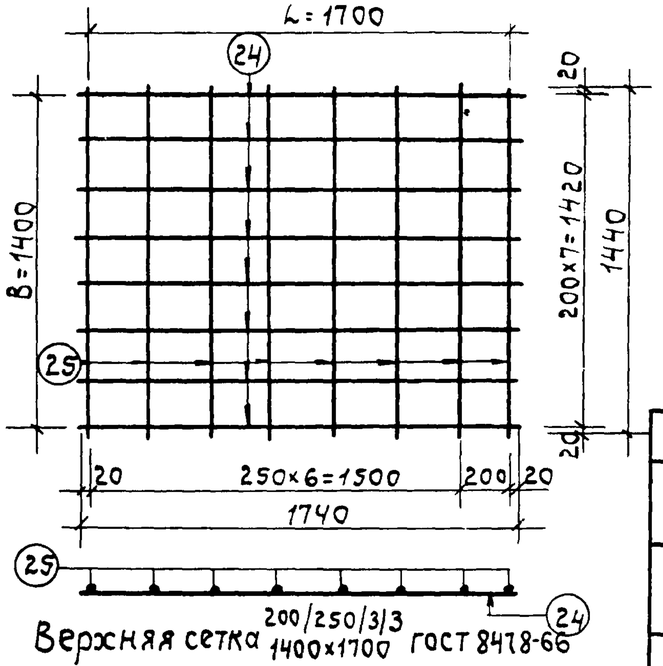

Верхняя сетка $\frac{200/250/3/3}{1400\times1700}$ ГОСТ 8478-66

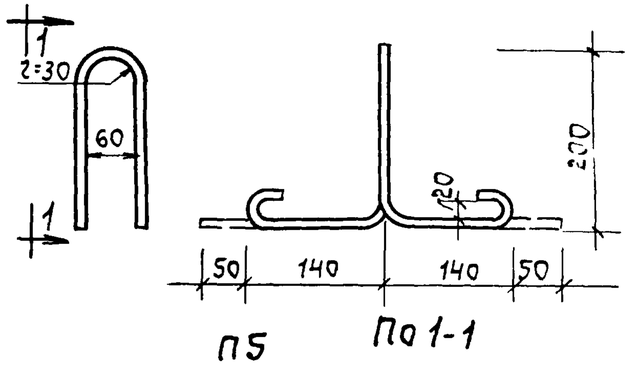

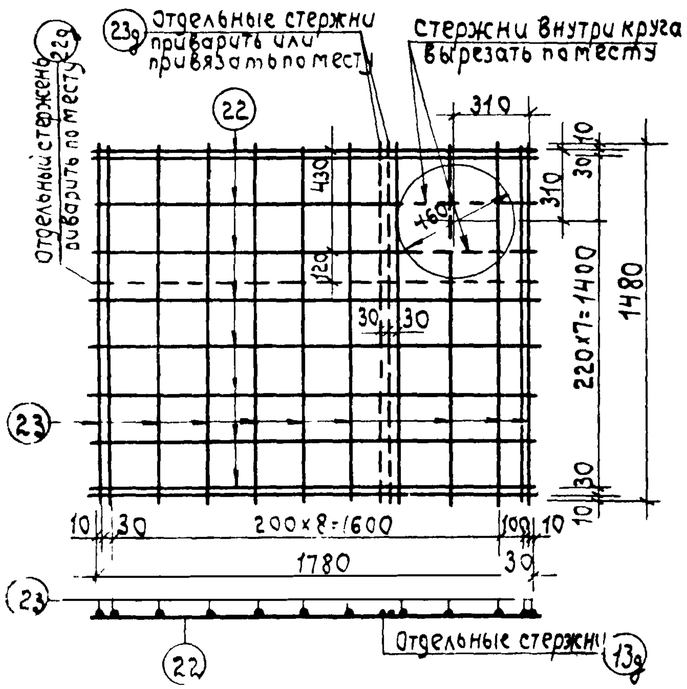

Нижняя сетка С17а

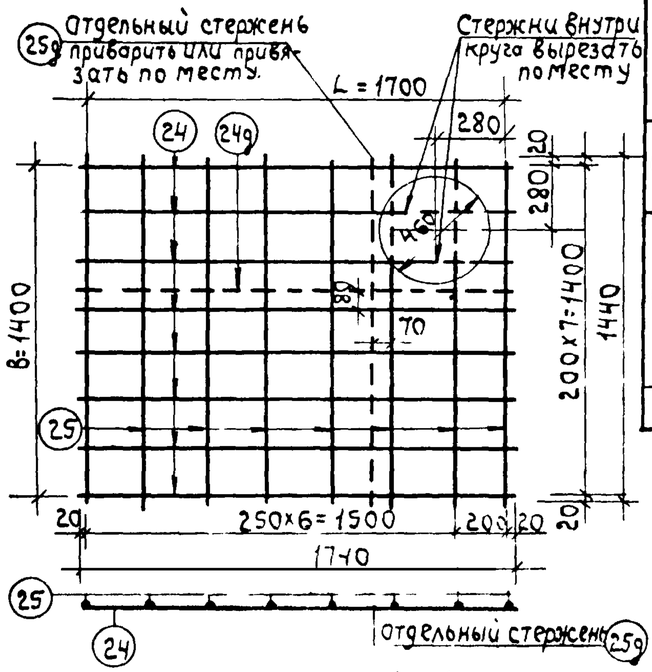

Верхняя сетка $\frac{200/250(3)3}{1400\times1700}$
ГОСТ 8478-66-(1)

Спецификация на один элемент							
Марки	NN поз.	Сталь	Длина мм.	Кол. шт	Общая длина м	Вес, кг. позиция	Вес, кг. общий
С17	22	ф5ВI	1780	10	17.80	2.74	547
	23	ф5ВI	1480	12	17.76	2.73	
С17а	22	ф5ВI	1780	10	17.80	2.74	6.20
	22g	ф5ВI	1780	1	1.78	0.27	
	23	ф5ВI	1480	12	17.76	2.73	
	23g	ф5ВI	1480	2	2.96	0.46	
Сетка $\frac{200/250(3)3}{1460\times1700}$	24	ф3ВI	1740	8	13.92	0.76	1.39
	25	ф3ВI	1440	8	11.52	0.63	
Сетка $\frac{200/250(3)3}{1400\times1700}$ (1)	24	ф3ВI	1740	8	13.92	0.76	1.57
	24g	ф3ВI	1740	1	1.74	0.10	
	25	ф3ВI	1440	8	11.52	0.63	
	25g	ф3ВI	1440	1	1.44	0.08	
П5	–	ф3АI	820	1	0.82	0.32	0.32

Примечания:

1. Изготовление каркасов и сеток производить контактной точечной электросваркой в соответствии с требованиями действующих нормативных документов.
2. Для подъемных петель следует применять арматурную сталь АI марок ВМСТ3сп; ВМСТ3пс; ВКСТ3сп; ВКСТ3пс в случае монтажа конструкций при температуре минус 40°с и ниже, применение стали марок ВМСТ3пс и ВКСТ3пс не допускается.

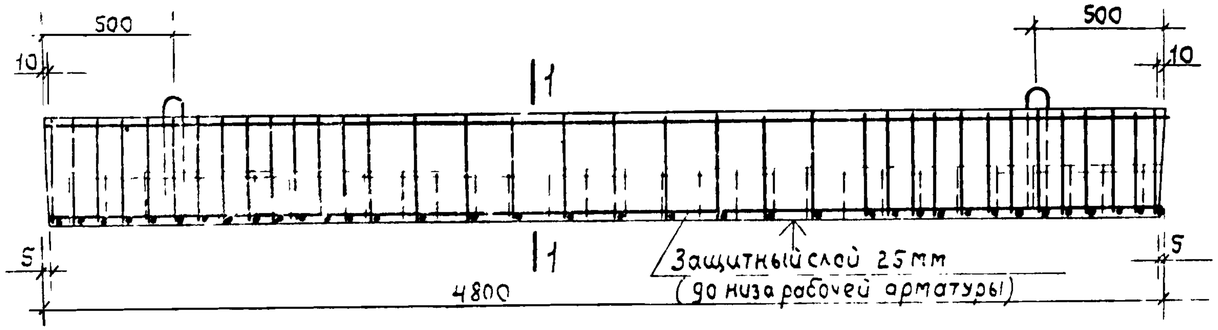

ИП 48-25

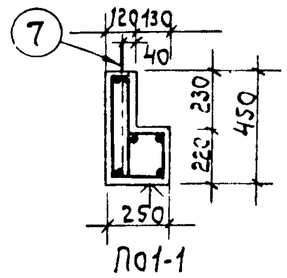

По 1-1

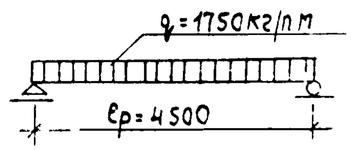

Расчетная схема.

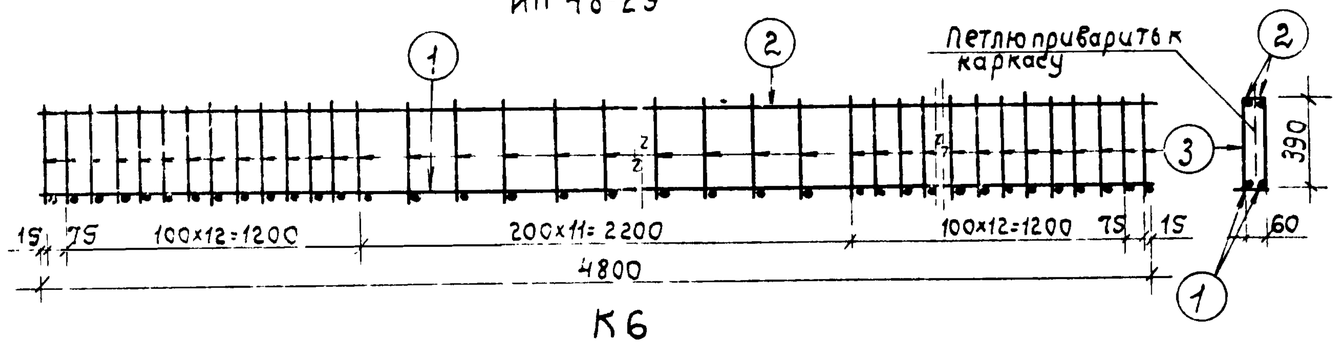

К6

Нагрузка (включая собственный вес)

Расчетная нагрузка	1750 кг/п.м
Расчетный момент	3870 кг.м.
Нормативная нагрузка	1500 кг/п.м
Нагрузка при расчете на прогиб длит. действ.	1500 кг/п.м
Изгиб момент от длительного действия нагрузки	3300 кг.м.
Расчетный прогиб с учетом длит действ нагрузки	$\frac{f}{c} = \frac{1}{15} < \frac{1}{200}$

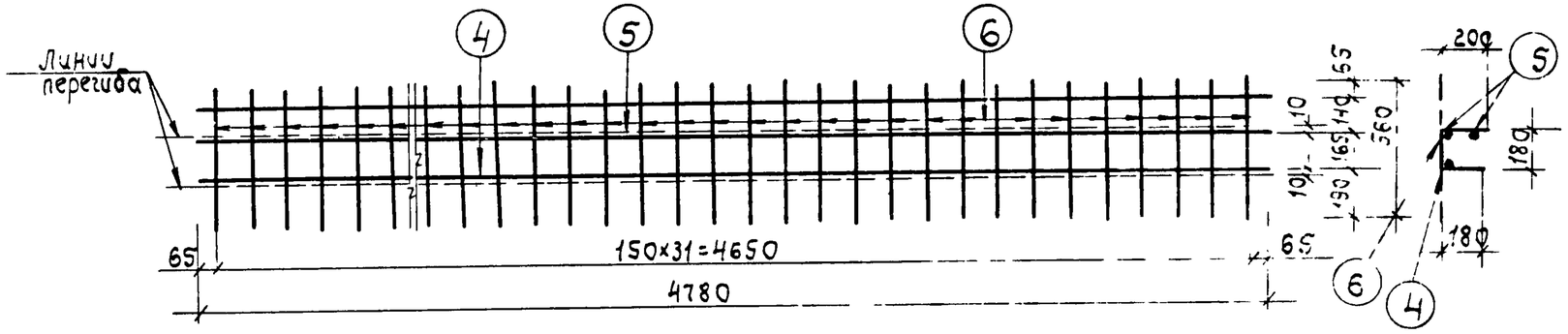

С18

Примечания.

1. Плоскость, отмеченная знаком ↑, должна быть гладкой, подготовленной под окраску.
2. На нижней стороне перемычки несмываемой краской, поставить знак „Н" (низ).

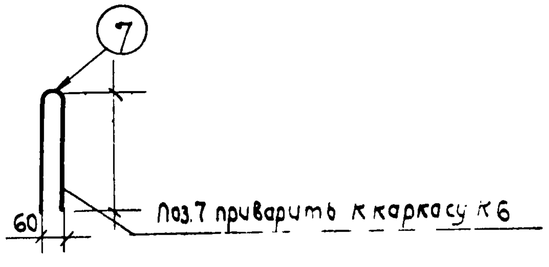

Каркас Марка	шт.	NN поз	ф мм	на элемент кол.шт	дл.мм	об.дл м	Выборка арматуры				Характеристика изделия		
К6	1	1	12АIII	2	4780	9.56	Диаметр арматуры	ф12АIII	ф10АI	ф8АI	Вес изделия	кг	930.0
		2	8АI	2	4780	9.56							
		3	8АI	38	996	37.90	Длина м.	14.34	2.12	74.42	Объем бетона	м3	0.372
С18	1	4	12АIII	1	4780	478							
		5	8АI	2	4780	9.56	Вес кг.	12.75	1.39	29.40	Вес стали	кг	43.54
		6	8АI	31	560	17.40							
							Нормативное сопротивл арматуры $R^н_a$ кг/см2	4000	2400		Расход стали на 1 м3 бетона	кг	117.9
отд. стерж	2	7	10АI	1	10.60	1.06	ГОСТ арматуры	5781-61			марка бетона		200

1971	Перемычка ИП 48-25	серия 85	Часть 10	Лист
			Раздел 10.1-1	15

11350-01 16

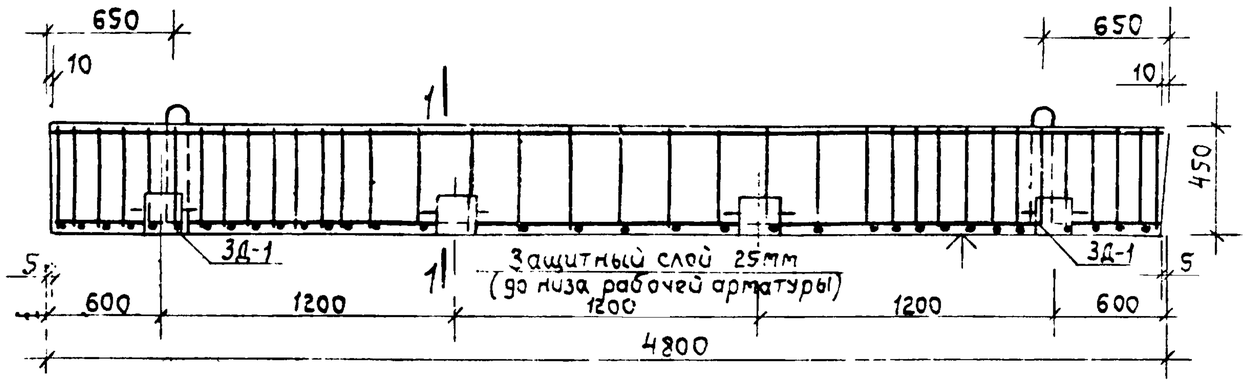

ИП 48-12

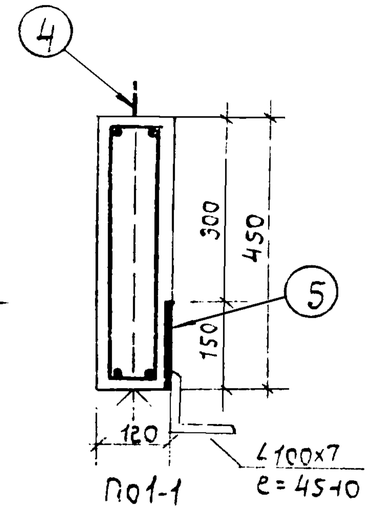

По 1-1

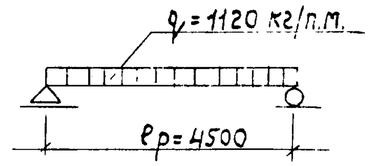

Расчетная схема

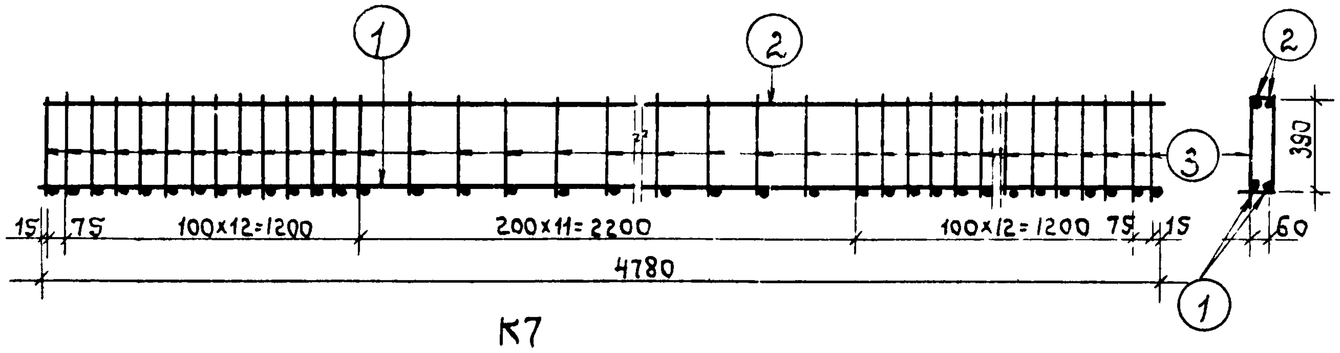

К7

Нагрузки (включая собственный вес перемычки)

Расчетная нагрузка при расчете по несущей способности — 1120 кг/п.м.

Расчетный момент — 2470 кг.м.

Нормативная нагрузка — 975 кг/п.м.

Нагрузка при расчете на прогиб длительно действующая — 975 кг/п.м.

Расчетный прогиб с учетом длительности действия нагрузки — $\frac{f}{l} \frac{1}{400} < \frac{1}{200}$

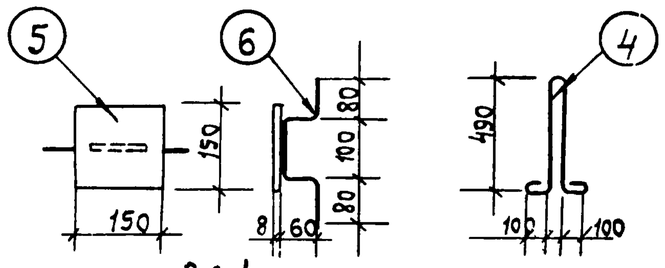

3Д 1

Примечания:

1. Плоскость, отмеченная знаком ↑ должна быть гладкой, подготовленной под окраску.
2. На нижней грани перемычки несмываемой краской поставить знак „Н" (низ).

Каркас марка	Каркас шт.	NN поз.	⌀ мм	на элемент кол.шт.	на элемент дл.мм	на элемент об.дл.м
К7	1	1	10АIII	2	4780	9.56
		2	8АI	2	4780	9.56
		3	8АI	38	996	37.90
Отд. стерж	2	4	10АI	1	1430	4.29
3Д1	4	5	-150×8	1	150	0.6
		6	6АI	1	400	1.6

Выборка арматуры						
Диаметр арматуры	10АIII	10АI	8АI	6АI	-150×8	
Длина м	9.56	4.29	47.46	1.6	0.6	
Вес кг	5.90	2.65	18.70	0.36	5.65	
Нормативное сопротивление $R_н^н$ кг/см²	4000	2400				
ГОСТ арматуры	5781-61					

Характеристика изделия		
Вес изделия	кг	608.0
Объем бетона	м3	0.243
Вес стали	кг.	33.26
Расход стали на 1м³ бетона	кг.	137.0
Марка бетона		200

1971

Перемычка ИП 48-12

серия 85

Часть 10 Лист

раздел 101.1 15

пров Сафр. 31 V 72 Кон Корнеев

11350 01 (17)