ГОСКОМИТЕТ
ПО ГРАЖДАНСКОМУ
СТРОИТЕЛЬСТВУ
И АРХИТЕКТУРЕ
ПРИ ГОССТРОЕ СССР

ЦНИИЭП
ЖИЛИЩА

И
10.1-2.4

СЕРИЯ 86

КИРПИЧНЫЕ ДОМА И БЛОК-СЕКЦИИ С ПРОДОЛЬНЫМИ НЕСУЩИМИ СТЕНАМИ

ЧАСТЬ 10. ИЗДЕЛИЯ ЗАВОДСКОГО ИЗГОТОВЛЕНИЯ
РАЗДЕЛ 101-24. ПЛИТЫ ПЕРЕКРЫТИЙ ЖЕЛЕЗОБЕТОННЫЕ РЕБРИСТЫЕ
/САНТЕХНИЧЕСКИЕ/

МОСКВА 1975 Г.

11011-19
ЦЕНА 0-63

ЦЕНТРАЛЬНЫЙ ИНСТИТУТ ТИПОВОГО ПРОЕКТИРОВАНИЯ
ГОССТРОЯ СССР

Москва, А-445, Смольная ул., 22

Сдано в печать 1979 года

Заказ № 272 Тираж 2000 экз.

СОДЕРЖАНИЕ

	№№ листа	№№ стр.
I. Содержание	С1	1
2. Пояснительная записка	П1,П2	2,3
3. Номенклатура изделий	I	4
4. Общий вид и армирование плиты ПР7-30-I2с	2	5
5. Характеристика, схемы расчета и испытания плиты ПР7-30-I2с	3	6
6. Общий вид и армирование плиты ПР7-5I-I2с	4	7
7. Характеристика, схемы расчета и испытания плиты ПР7-5I-I2с	5	8
8. Общий вид и армирование плиты ПР9-63-I2с	6	9
9. Характеристика, схемы расчета и испытания плиты ПР9-63-I2с	7	10
I0. Арматурные сетки С-I, С-2, С-3, С-4, С-5, С-6	8	11
II. Арматурные каркасы К-I, К-2, К-3-I, К-3-2, К-4	9	12
I2. Арматурные каркасы К-4-I, К-5, К-6, К-7	I0	13
I3. Арматурные каркасы К-8, К-9, закладная деталь М-I	II	14
I4. Пространственные каркасы ПК-I, ПК-2, ПК-3, ПК-4	I2	15
I5. Отдельные стержни СС-I, ОС-2, ОС-2-I, ОС-3, спираль СП-I, петли П-I, П-2, П-3, П-4, стержни ПС-I, ПС-2, ПС-3	I3	16
I6. Детали А, Б	I4	17
I7. Узлы I,2,3,4,5	I5	18
I8. Узлы 6,7,8	I6	19

ПОЯСНИТЕЛЬНАЯ ЗАПИСКА

Рабочие чертежи ребристых плит перекрытия разработаны для применения в серии 86 и предназначены для укладки в местах, где могут быть отверстия для пропуска коммуникаций.

Изделия запроектированы в соответствии со СНиП II-В.I-62*.

В состав раздела включены предварительно напряженные ребристые плиты перекрытия шириной II9 см, длиной 628, 508 см и плита без предварительного напряжения длиной 298 см.

Плиты запроектированы как опертые по двум сторонам с расчетным пролетом 6,2; 5,0; 2,9 м. Изделия разработаны для варианта изготовления ребрами вниз с переводом в вертикальное положение с помощью кантователя. Выемка изделия из формы и перевод из вертикального положения в рабочее (рёбрами вверх) производится за две петли, расположенные в углах изделия.

Плиты запроектированы из тяжелого бетона марки 300. Плита длиной 298 см армируется сварными каркасами и сетками (сталь классов А-II, В-I).

Предварительно напряженные плиты перекрытий армированы сталью класса Ат-У (ГОСТ I0884-7I). Метод натяжения электротермический.

Натяжение арматуры производить в соответствии с "Руководством по технологии предварительного напряжения стержневой арматуры железобетонных конструкций" (НИИЖБ Госстроя СССР, I972 г.).

Принятые в расчетах значения предварительных напряжений в арматуре, допустимые предельные отклонения и потери напряжений до и после обжатия бетона даны в таблице.

Марка плиты	Предварительное напряжение арматуры, учитываемое при назначении длины заготовки	Допустимое предельное отклонение	Потери предварительного напряжения до обжатия бетона от			Величина остаточного предварительного напряжения перед бетонированием	Потери предварительного напряжения после обжатия бетона от	
			релаксация напряжения	деформации анкерных устройств	деформации поддонов		усадки бетона	ползучести бетона
ПР7-5I-I2с	6000	I000	I80	748	--	5072	400	86
ПР9-63-I2с	6000	816	I80	606	--	52I4	400	243

На чертежах длина натягиваемых стержней показана условно равной длине панели. Длину заготовки натягиваемых стержней следует назначать с учетом выпусков для захватных приспособлений. Предварительно напряженный стержень после отпуска натяжения должен выступать за грань изделия не более, чем на 5 мм. Кубиковая прочность бетона к моменту отпуска натяжения должна быть не менее 70% от проектной.

Изготовление каркасов, сеток и закладных деталей должно

ВЗАМЕН
ПРОВЕРИЛ
г. МОСКВА

вестись в соответствии с ГОСТ 10922 и СН 393-69. Подъемные петли должны изготовляться из горячекатаной арматурной стали класса А-I марок Вст3 сп2 и Вст3 пс2 (ГОСТ 380-71).

В случае, если возможен монтаж изделия при температуре минус 40° и ниже, запрещается применять сталь марки Вст3пс2.

Предельные допустимые отклонения от размеров изделий приняты в соответствии со СНиП I-В.5.I-62 по классу точности 10-И следующей величины:

по длине	для плит длиной 628 см	± 10 мм
	для плит длиной 508 и 298 см	± 8 мм
по ширине		± 5 мм
по толщине		± 5 мм

Класс шероховатости принят 2-Ш (допускаемые колебания высоты неровностей не более 2,5 мм) в соответствии с СНиП I-В.5.I-62.

Нижняя (потолочная) поверхность изделия должна быть ровной и гладкой, не требующей дополнительной обработки на постройке.

Для предотвращения нарушения защитных слоев бетона рабочей арматуры запрещается пробивка отверстий с применением отбойного молотка, лома или молота. Пробивка отверстий в плите должна выполняться молотком или легкой кувалдой после предварительной насечки зубилом или просверливания электродрелью по контуру отверстий. Пробивка отверстий в пределах ребер запрещается.

Соответствующие указания должны быть даны в рабочих чертежах типовых проектов домов серии 86.

Складирование и транспортировка изделий должны осуществляться в рабочем положении (ребрами вверх), с применением деревянных прокладок, устанавливаемых в местах, указанных на рабочих чертежах.

Кубиковая прочность бетона к моменту отпуска изделия с завода в зимних условиях должна быть не менее 100% от проектной, в летний период не менее 100% для плит ПР9-63-12с, ПР7-51-12с и не менее 70% для плиты ПР7-30-12с; причем завод-изготовитель в этом случае должен гарантировать достижение 100% прочности в 28-дневном возрасте.

До перехода к серийному выпуску изделий должны быть испытаны опытные образцы панелей по специальной программе.

Систематический контроль за качеством изготовления изделий должен осуществляться в соответствии с ГОСТ 13015-67 с учетом указаний СНиП I-В.5-62, I-В.5.I-62. Контроль качества бетона производить в соответствии с ГОСТ 10180-67. Проверка прочности, жесткости и трещиностойкости должна производиться в соответствии с ГОСТ 8829-66.

Принятые обозначения в маркировке изделий.

ПР7, ПР9 - плита ребристая

I-ая группа цифр "63", "51", "30" - длина в дециметрах

2-ая группа цифр "12" - ширина в дециметрах

буква "С" - сантехническая плита

Маркировка узлов

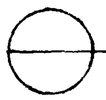

Номер узла

номер листа, на котором расположен чертеж узла

ЦНИИЭП жилища г. Москва
МАСТЕРСКАЯ № 10
Инв. № подл. | Подпись и дата | Взамен инв. №
Главный инженер проекта Ю. Шукерман
Проверил

NN п/п	Марка	Эскиз	Полная нормативная нагрузка в кг на м² с учетом собственного веса	Размеры, мм l	b	h	Марка бетона	Вес изделия, т	Общая площадь изделия, м²	Объем, м³ бетона	изделия	Тип армирования	Расход металла кг Ат-V	A-II	A-I	B-I	Закладные детали	Итого натурального	приведен. к стали A-I	Расход натурального металла на 1 м³ бетона в кг	NN листа рабочих чертежей
1	ПР7-30-12С	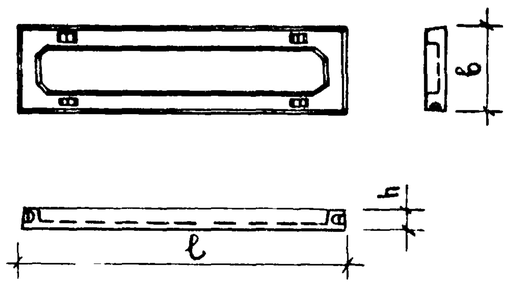	925	2980	1190	220	300	0,91	3.55	0,36	0,78	Сварные каркасы и сетки	–	9.28	3.70	12.86	–	25.84	32,77	72.0	2 3
2	ПР7-51-12С	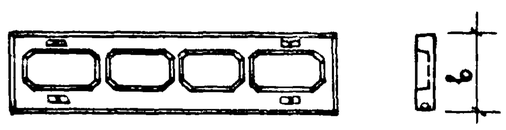	900	5080	1190	220	300	1,85	6.05	0,74	1,33	Предварительно напряженная стержневая арматура	14.18	2.16	3.70	27.67	3.46	51,17	82,55	69 2	4 5
3	ПР9-63-12С	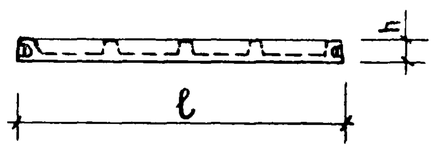	1067	6280	1190	220	300	2,34	7,47	0,94	1,64		39.68	10.85	5.88	32.30	6.92	95,63	166,76	101 8	6 7

Примечание

1 Для приведения сталей разных классов к стали класса A-I приняты поправочные коэффициенты: A-I K=1; A-II K=1,21; Ат-V K=2,4; Ст 3 K=1; B-I K=1,39

1975	Номенклатура изделий	Серия 86	Часть 10	Раздел 10.1-2.4	Лист 1

ЦНИИЭП жилища г. Москва

Мастерская N 10 — Гл.инж. М. Самойлов; Гл.инж. пр. Цукерман; Гл.инж. пр. Кругликов

Гл.инж. пр. Фенина; Рук. гр. Лебедева; Инженер Володина; Проверил Герасимовская

Инвент N; Взамен

План

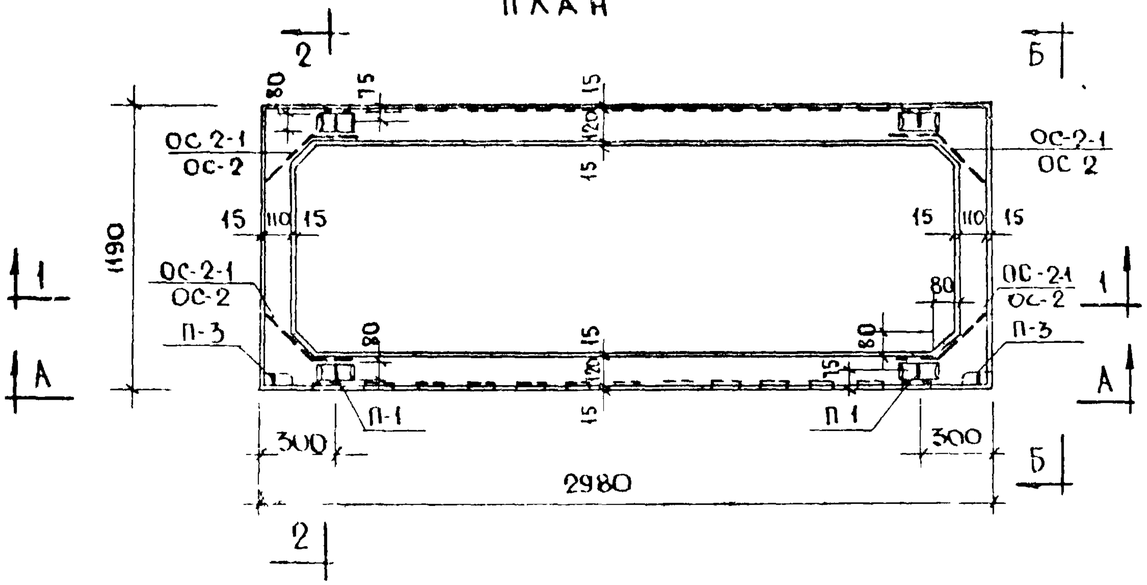

Вид по Б-Б

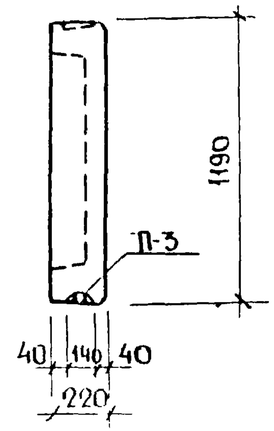

Сечение 2-2

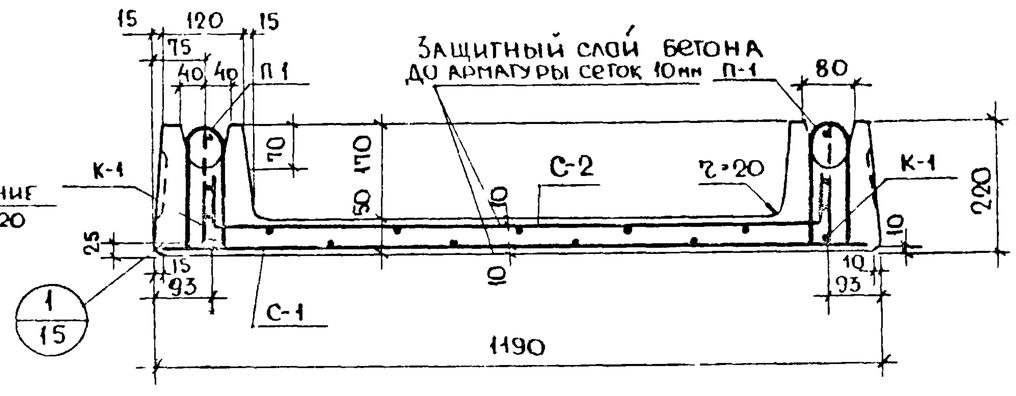

Вид по А-А

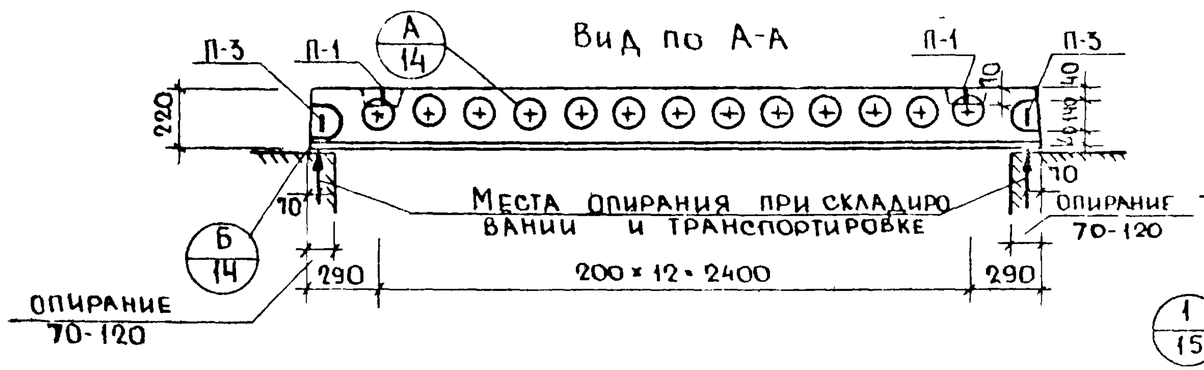

Сечение 1-1

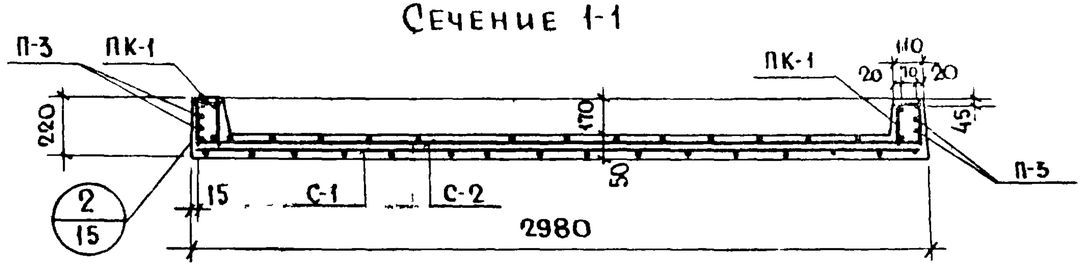

1975	Общий вид и армирование плиты. ПР7-30-12с	Серия 86	Часть 10	Лист
			Раздел 10 1-24	2

Взамен | Инв. № подл. | Подпись и дата | Инв. № подл. | Инжен. Володин | Провер. Девитт | г. Москва

Спецификация металла

NN п/п	Марка детали	Кол шт	Вес, кг: детали	Вес, кг: всех деталей
1	К-1	2	4.97	9.94
2	ПК-1	2	1.46	2.92
3	С-1	1	3.47	3.47
4	С-2	1	3.65	3.65
5	ОС-2	4	0.27	1.08
6	ОС-2-1	4	0.27	1.08
7	П-1	4	0.51	2.04
8	П-3	2	0.83	1.66

Выборка металла

Сечение, мм	ф4 ВI	ф5 ВI	ф10 АI	ф12 АI	ф10 АII	ф14 АII	
Длина, м	71.95	37.34	3.28	1.88	3.52	5.88	
Вес кг	7.12	5.74	2.04	1.66	2.16	7.12	
Класс стали ГОСТ	ВI 6727-55		АI 5781-61		АII 5781-61		
Расчетное сопротивл стали R_a, R кг/см²	3150		2100		2700		

Характеристика изделия

Вес изделия	т	0,91
Объем бетона	м³	0.36
Приведенная толщина бетона	см	10.14
Расход металла	кг	25.84
Расход металла на 1 м³ бетона	кг	72.0
Расход металла на 1м² изделия	кг	7.27
Марка бетона	—	3.00
Кубиковая прочность бетона к моменту отпуска натяжения не менее	кг/см²	—

Схема испытания

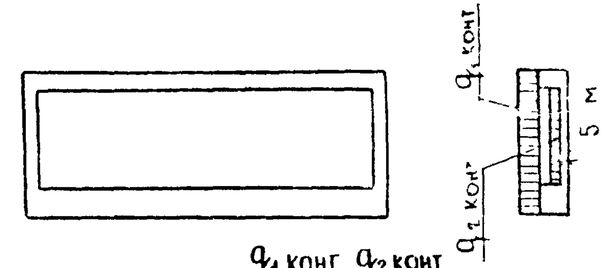

Расчетная схема

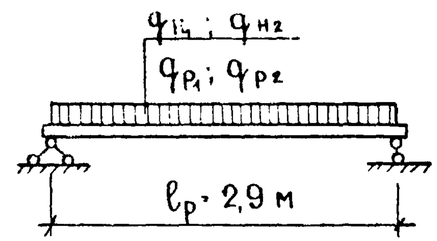

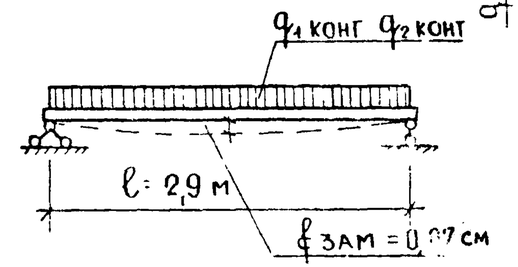

q_{H1} = 839 кг/м²; q_{H2} = 115 кг/м²
q_{P1} = 960 кг/м²; q_{P2} = 140 кг/м²

Нагрузки при испытании на жесткость (на прогиб)
Дополнительные контрольные нагрузки
$q_{1\,д\,конт}$ = 583 кг/м²; $q_{2\,д.\,конт}$ = 115 кг/м²
Нагрузка при испытании на прочность.
1 Полные контрольные нагрузки:
$q_{1\,п\,конт}$ = 1535 кг/м², $q_{2\,п\,конт}$ = 220 кг/м²
2 Дополнительные контрольные нагрузки
$q_{1\,д\,конт}$ = 1279 кг/м²; $q_{2\,д\,конт.}$ = 220 кг/м²

Примечания

1. Общий вид и сечения плиты см на листе №2
2. Арматуру см на листах №№ 8, 9, 12, 13
3. Указания по отпускной прочности бетона см в пояснительной записке
4. Полная контрольная нагрузка дана с учетом собственного веса изделия
5. Нагрузка q_2 приложена только к плите толщиной 5 см

Инв. № | Взамен | Подпись и дата | Инв. № подл. | Подпись и дата | Взамен инв. № | Инв. № дубл. | Подпись и дата | Инв. № подл. | Подпись и дата | Инв. № подл. | Подпись и дата | Инв. № под

План

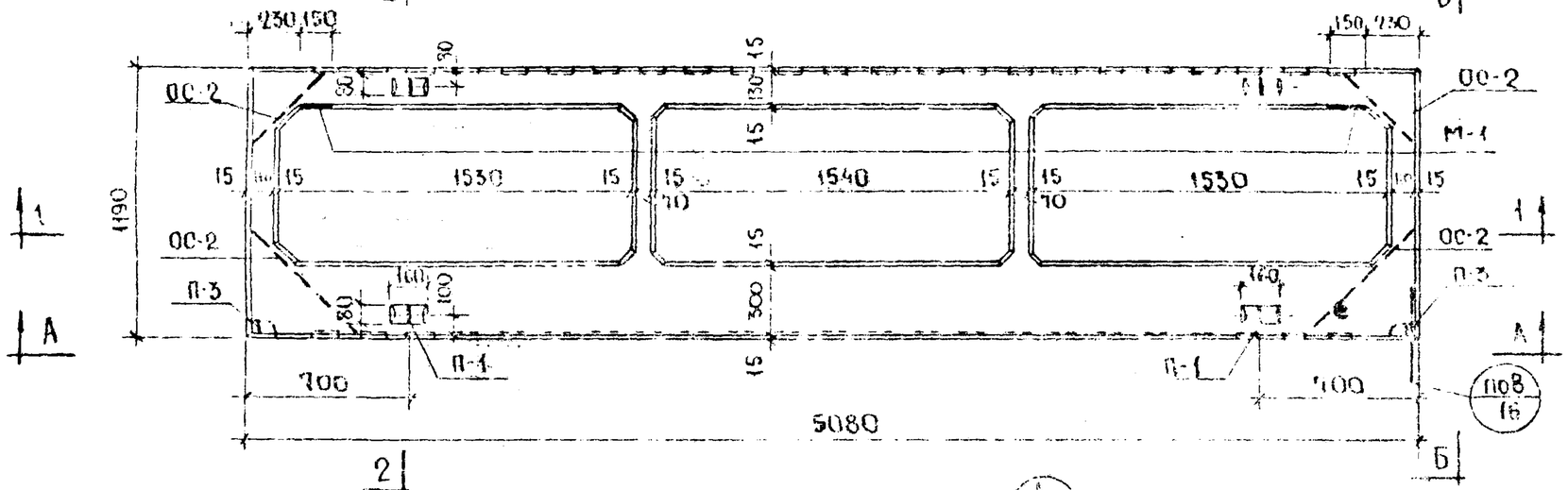

Вид по Б-Б

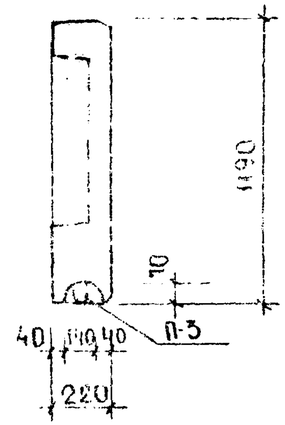

Вид по А-А

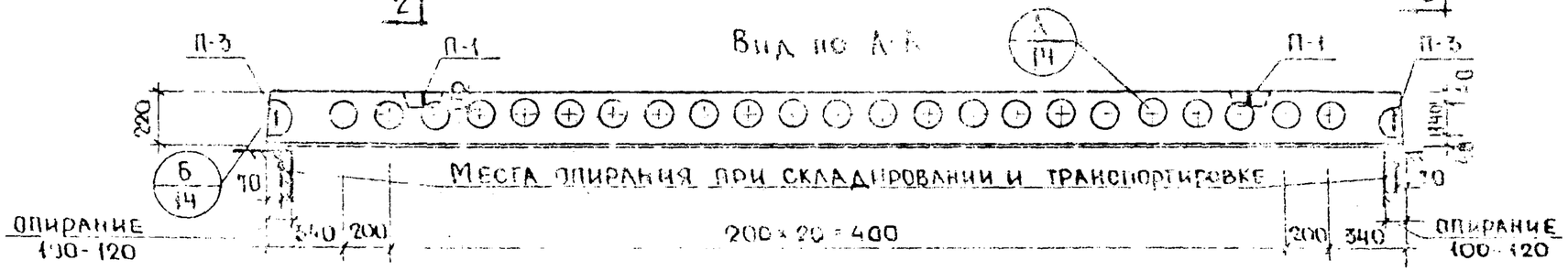

Сечение 1-1

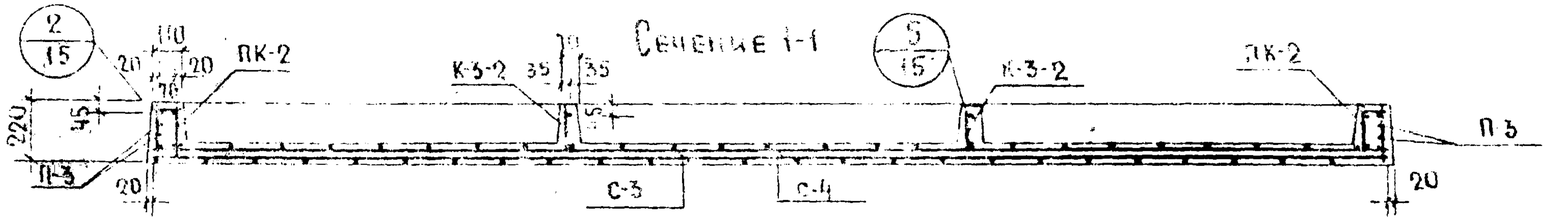

Сечение 2-2

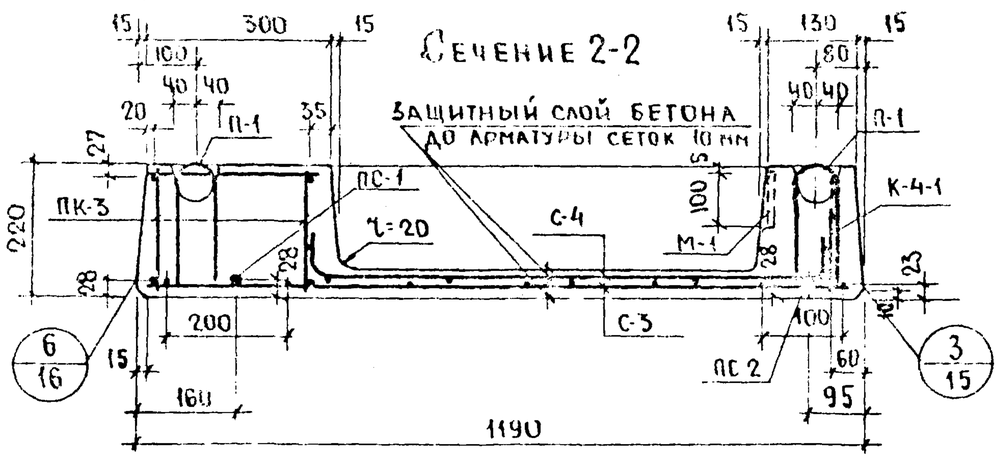

Примечание

1. Сетку С-3 устанавливать в положение, зафиксированное на чертеже размерами 100 и 200 (см сечение 2-2)

1975	Общий вид и армирование плиты ПР7-51-12с	Серия 86	Часть 10 / Раздел 10124	Лист 4

г. Москва

Спецификация металла

NN п/п	Марка детали	Кол шт.	Вес, кг: детали	Вес, кг: всех деталей
1	ПС-1	1	6,15	6,15
2	ПС-2	1	8.03	8,03
3	К 4 1	1	3,16	3,16
4	К-3-2	2	0.68	1.36
5	ПК-2	2	1.43	2.86
6	ПК-3	1	7.25	7.25
7	С 3	1	6.48	6,48
8	С-4	1	5.56	5.56
9	П-1	4	0 51	2.04
10	П-3	2	0.85	1.66
11	ОС-2	8	0.27	2.16
12	СП-1	4	0.25	1,00
13	М-1	2	1.73	3.46

Выборка металла

Сечение, мм	ф4ВI	ф5ВI	ф10АI	ф12АI	ф10АII	ф14АIV	ф16АIV	-100×8
Длина, м	131 78	95 60	3.28	1.88	8 60	5 08	5.08	06
Вес, кг	18 04	14 63	2 04	1.66	3 74	6.15	8.03	1.88
Класс стали ГОСТ	ВI 6727 53		АI 5781-61		АII 5781-61	АтIV 10884-71		СТ3 103-57
Расчетное сопротивл стали Ка, R кг/см²	3150		2100		2700	6400		2100

Характеристика изделия

Вес изделия	т	1 85
Объем бетона	м³	0 74
Приведенная толщина бетона	см	12.2
Расход металла	кг	51.17
Расход металла на 1м³ бетона	кг	69.2
Расход металла на 1м² изделия	кг	8,46
Марка бетона	—	300
Кубиковая прочность бетона к моменту отпуска натяжения не менее	кг/см²	210

Расчетная схема

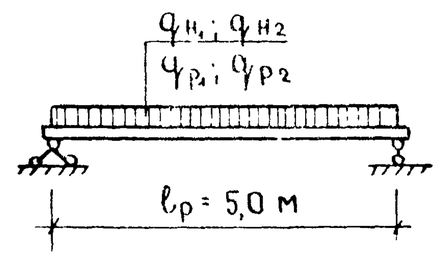

Схема испытания

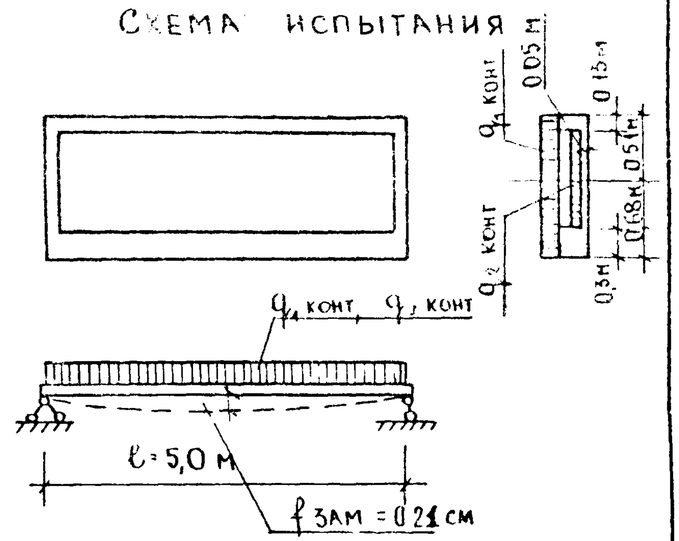

$q_{н1}$ = 830 кг/м² $q_{н2}$ = 115 кг/м²

$q_{р1}$ = 950 кг/м² $q_{р2}$ = 140 кг/м²

Нагрузки при испытании на жесткость (на прогиб)

Дополнительные контрольные нагрузки:

q_1 q. конт. = 520 кг/м²; q_2 q. конт. = 115 кг/м²

Нагрузка при испытании на прочность:

1. Полные контрольные нагрузки.

q_1 п. конт. = 1520 кг/м²; q_2 п. конт. = 220 кг/м²

2. Дополнительные контрольные нагрузки:

q_1 q конт. = 1215 кг/м²; q_2 q конт. = 220 кг/м²

Примечания

1 Общий вид и сечения плиты см на листе №4
2 Арматуру см на листах №№ 8, 9, 10, 11, 12, 13
3 Указания по отпускной прочности бетона см в пояснительной записке
4 Полная контрольная нагрузка дана с учетом собственного веса изд
5 Нагрузка q_2 приложена только к плите толщиной 5 см.
6 0,68 и 0,51 м на схеме испытания - ширина грузовой полосы при замене нагрузки q_1 нагрузками, приложенными к ребрам.

Согласовано | Согласовано | Взамен

Инв № подл | Подпись и дата | Инв № дубл

Гл инж пр Фенина | Нач отд Левитт | Гл специалист Шкирская | Инж Шкирская | Инж Шкирская | Инж Шкирская | Инж Шкирская

ЦНИИЭП г. Москва

1975	Характеристика, схемы расчета и испытания плиты ПР7-51-12 С	Серия 86	Часть 10 / Раздел 10.1-24	Лист 5

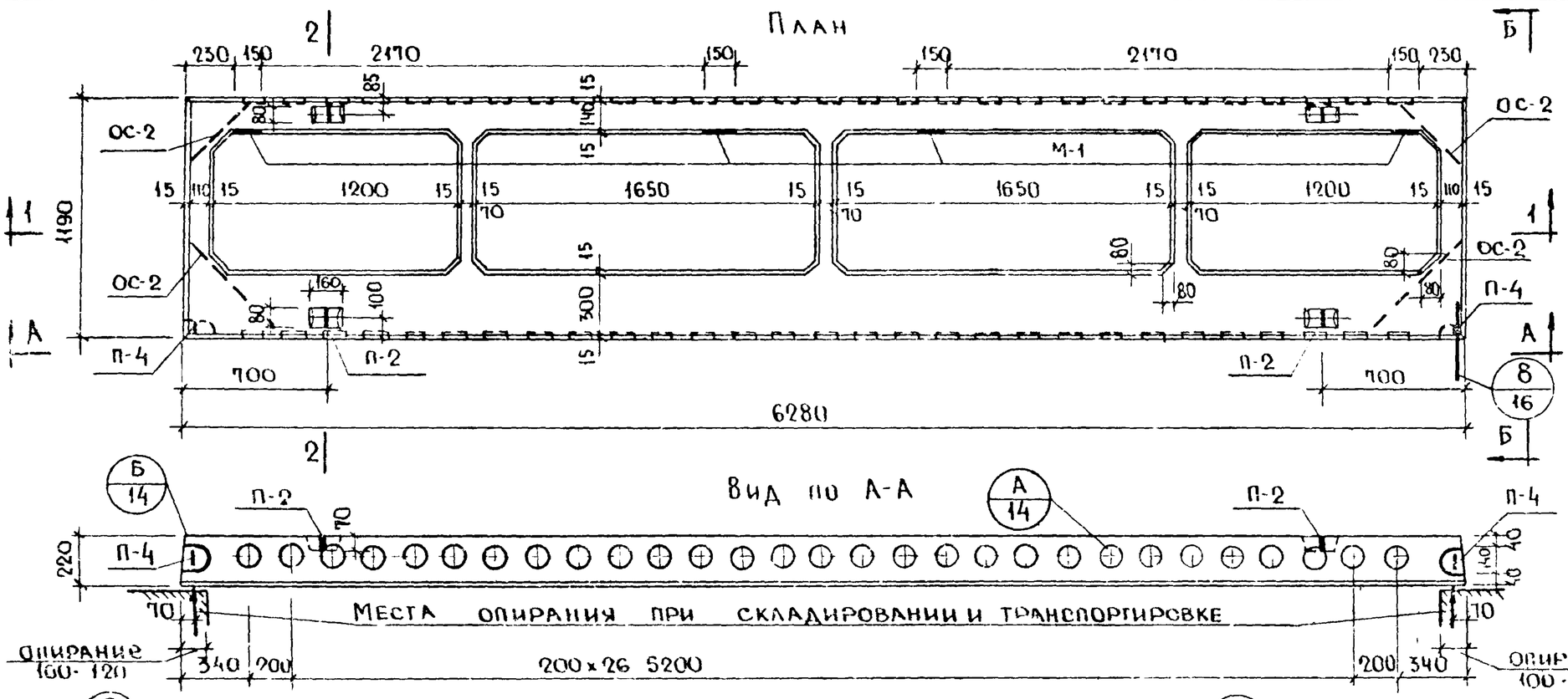

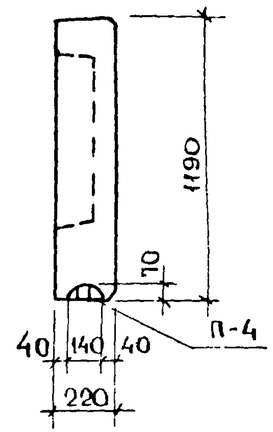

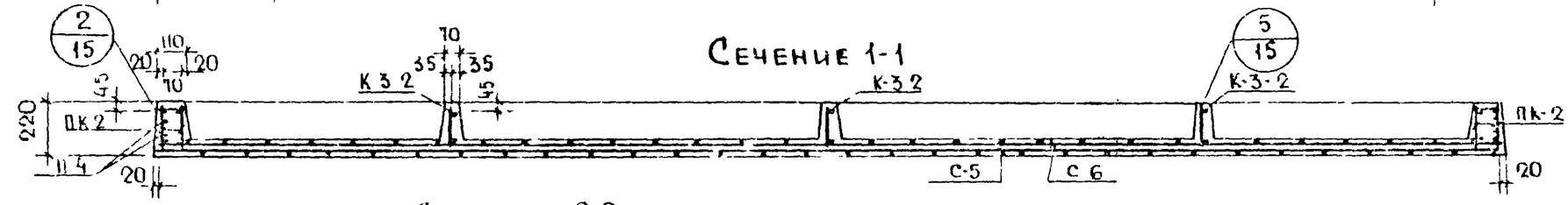

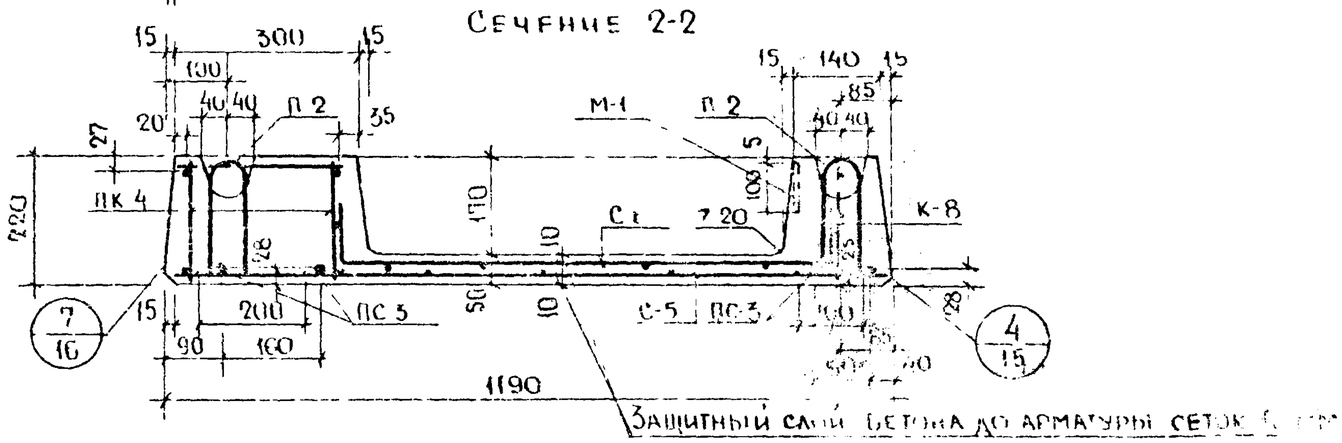

Примечание:

1 Сетку С-5 устанавливать в положение, зафиксированное на чертеже размерами 100 и 200 (см сечение 2-2)

1973	Общий вид и армирование плиты ПР9-63-12 С	Серия 86	Часть 10 / Раздел 10.1.24	Лист 6

Спецификация металла

NN п/п	Марка детали	Кол. шт.	Вес, кг: детали	Вес, кг: всех деталей
1	ПС-3	4	9.92	39.68
2	К-8	1	10.37	10.37
3	К-3-2	3	0.68	2.04
4	ПК-2	2	1.43	2.86
5	ПК-4	1	8.85	8.85
6	С-5	1	7.98	7.98
7	С-6	1	6.89	6.69
8	П-2	4	0.83	3.32
9	П-4	2	1.28	2.56
10	ОС-2	8	0.27	2.16
11	СП-1	8	0.25	2.00
12	М-1	4	1.73	6.92

Выборка металла

Сечение, мм	ф4ВI	ф5ВI	ф12АI	ф14АI	ф10АII	ф16АV	100×8
Длина, м	170,46	100.23	3.76	2,12	22,68	25.12	0.6
Вес, кг	16,87	15.43	3.32	2.56	14,01	39,68	3.76
Класс стали ГОСТ	ВI 6727-53		АI 5781-61		АII 5781-61	АV 10884-71	Ст 3 103-57
Расчетное сопротивл. стали Ra, Rкг/см²	3150		2100		2700	6400	2100

Характеристика изделий

Вес изделия	т	2.34
Объем бетона	м³	0.94
Приведенная толщина бетона	см	12.55
Расход металла	кг	95.63
Расход металла на 1м³ бетона	кг	101.8
Расход металла на 1м² изделия	кг	12.8
Марка бетона	—	300
Кубиковая прочность бетона к моменту отпуска натяжения не менее	кг/см²	210

Схема испытания

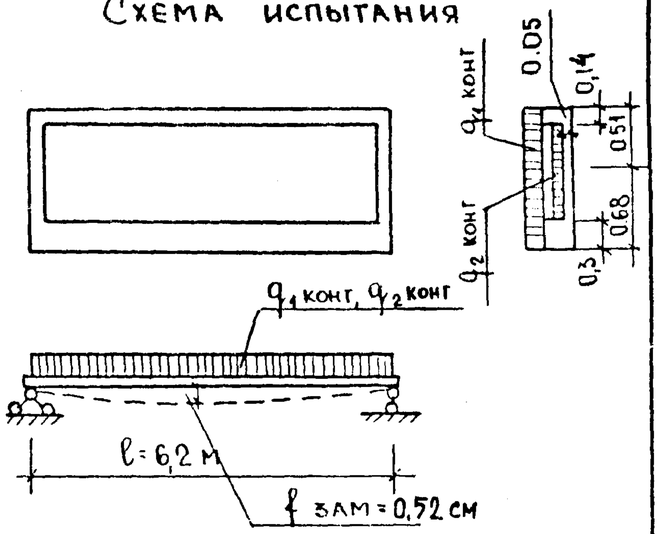

Расчетная схема

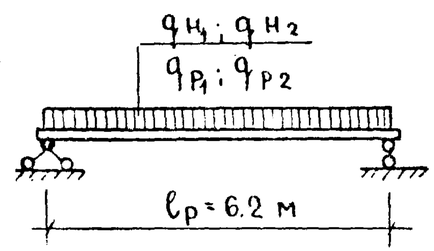

$q_{н_1} = 1000$ кг/м²; $q_{н_2} = 115$ кг/м²

$q_{р_1} = 1145$ кг/м²; $q_{р_2} = 140$ кг/м²

Нагрузки при испытании на жесткость (на прогиб)

Дополнительные контрольные нагрузки

q_1 д.конт = 690 кг/м²; q_2 д.конт = 115 кг/м²

Нагрузка при испытании на прочность

1. Полные контрольные нагрузки:

q_1 п.конт = 1850 кг/м²; q_2 п.конт. - 220 кг/м²

2. Дополнительные контрольные нагрузки q_1 д.конт = 1520 кг/м²; q_2 д.конт. = 220 кг/м²

Примечания:

1. Общий вид и сечения плиты см. на листе № 6
2. Арматуру см на листах №№ 8,9,11,12,13.
3. Указания по отпускной прочности бетона см. в пояснительной записке.
4. Полная контрольная нагрузка дана с учетом собственного веса изд.
5. Нагрузка q_2 приложена только к плите толщиной 5 см.
6. 0.68 и 0.51 м на схеме испытания - ширина грузовой полосы при замене нагрузки q_1 нагрузками, приложенными к ребрам.

1975	Характеристика, схемы расчета и испытания плиты ПР9-63 12С	Серия 86	Часть 10 / Раздел 10.1-24	Лист 7

Инв. № взамен | Подпись и дата | Инв. № подл. | Москва

Сетка С-1

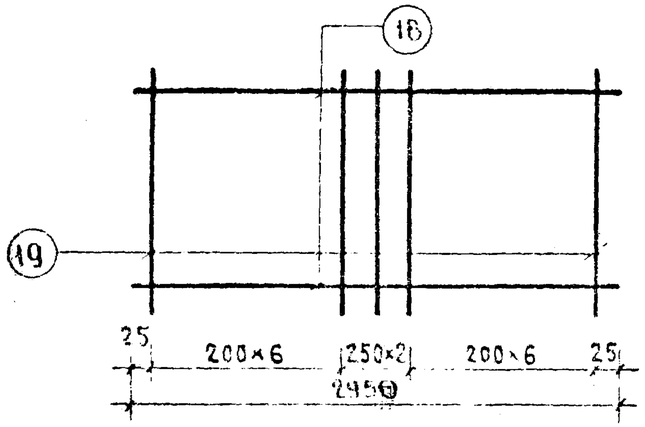

Сетка С-2

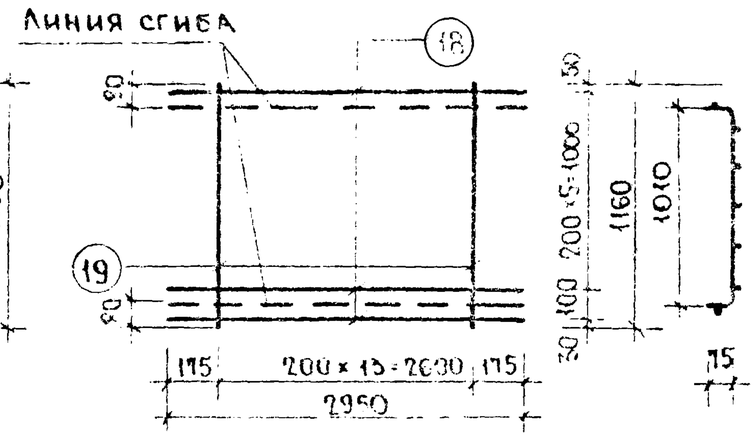

Сетка С-3

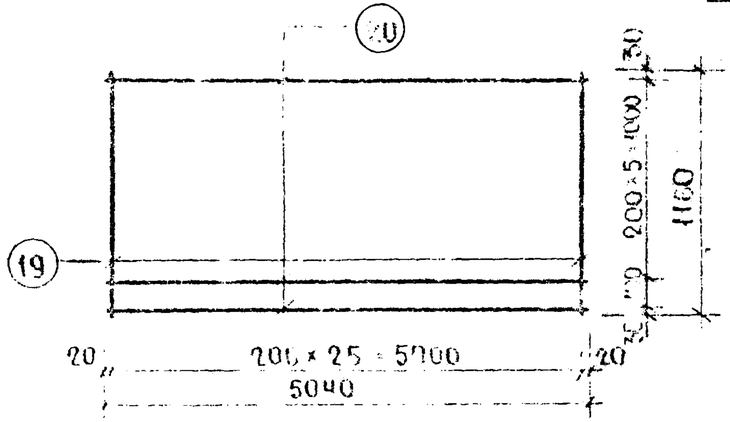

Сетка С-4

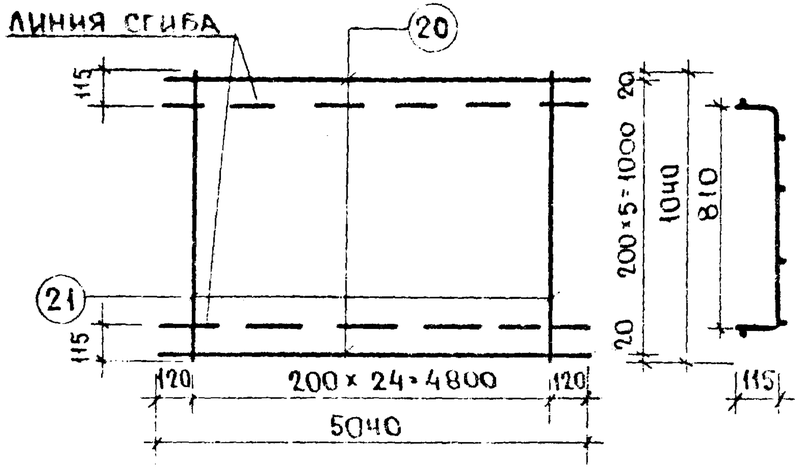

Сетка С-5

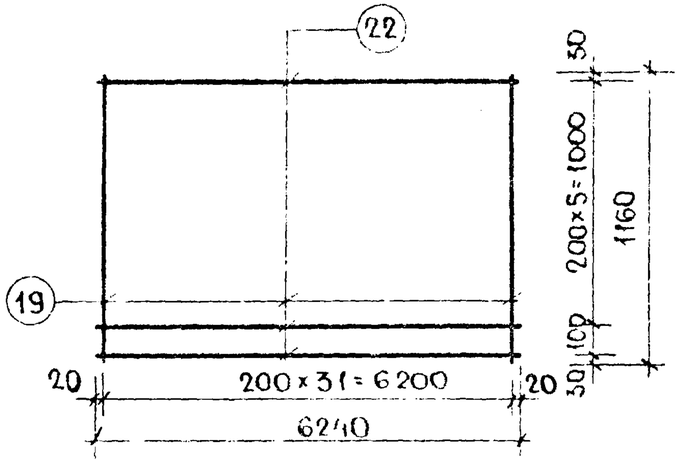

Сетка С-6

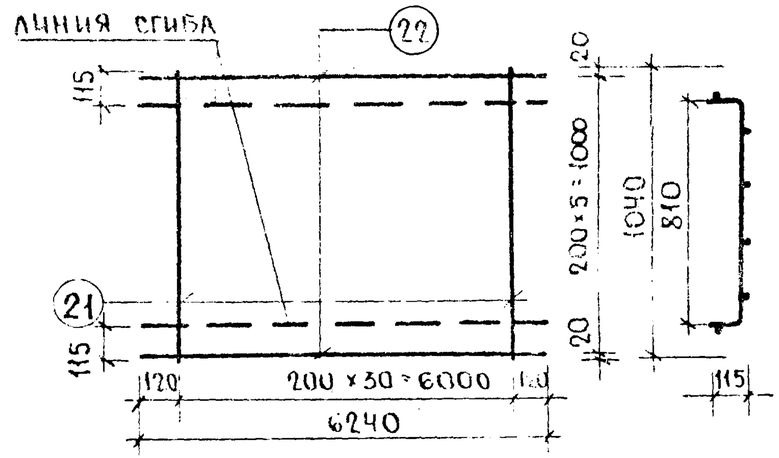

Спецификация металла на деталь

Марка детали	№№ поз	Сечен мм	Кол шт.	Длина позиц мм	Длина на дет м	Вес, кг позиц	Вес, кг детали
С-1	18	ф4ВI	6	2950	17.7	1.75	3.47
	19	ф4ВI	15	1160	17.4	1.72	
С-2	18	ф4ВI	7	2950	20.65	2.05	3.65
	19	ф4ВI	14	1160	16.2	1.60	
С-3	20	ф4ВI	7	5040	35.3	3.50	6.48
	19	ф4ВI	26	1160	30.2	2.98	
С-4	20	ф4ВI	6	5040	30.2	2.99	5.56
	21	ф4ВI	25	1040	26.0	2.57	
С-5	22	ф4ВI	7	6240	43.6	4.31	7.98
	19	ф4ВI	32	1160	37.1	3.67	
С-6	22	ф4ВI	6	6240	37.4	3.70	6.89
	21	ф4ВI	31	1040	32.2	3.19	

1975

Арматурные сетки
С-1; С-2; С-3; С-4, С-5; С-6.

Серия 86 | Часть 10 | Раздел 101-24 | Лист 8

Жилища ЦНИИЭП с. Москва

Взамен | Инв. № подл. | Подп. и дата | Инв. № подл. | Гл. инж. пр. | Гл. инж. пр. | Гл. инж. | Гл. инж. | Гл. инж. | Ст. инж. | Инж. | Инж. | Украин | Лебедева | Расимовская | Лебедева

11011-19 12

Каркас К-1

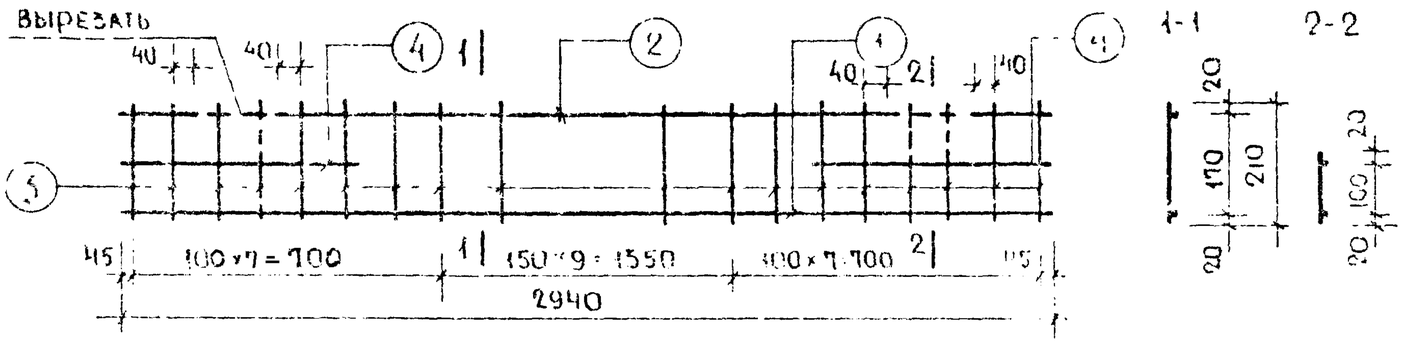

Каркас К-2

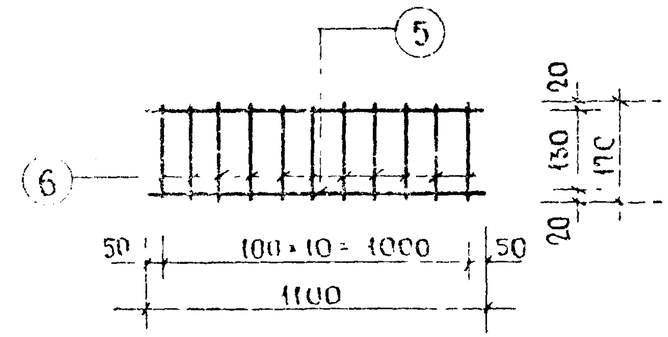

Каркас К-4

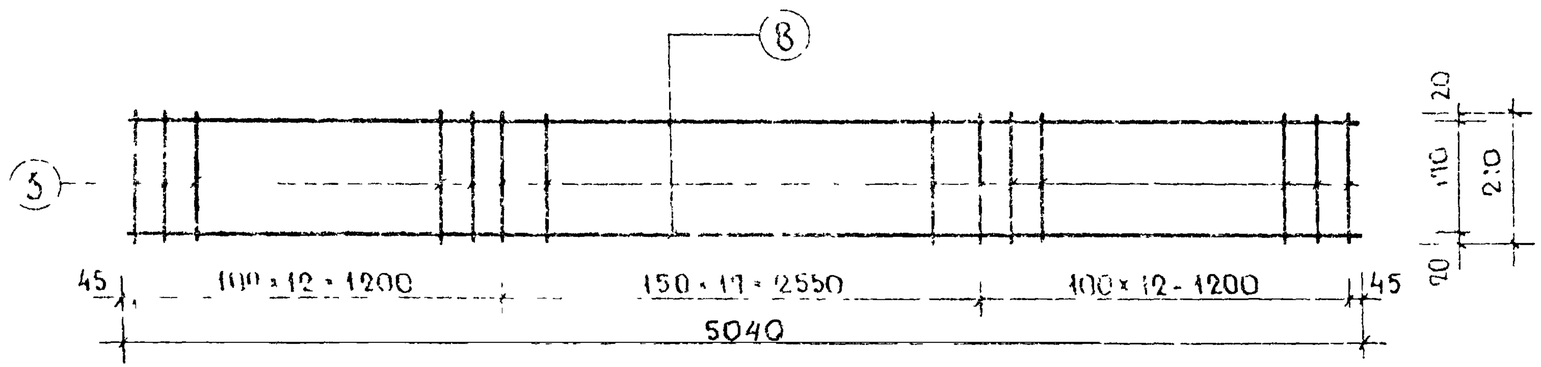

Каркас К-3-1 (К-3-2)

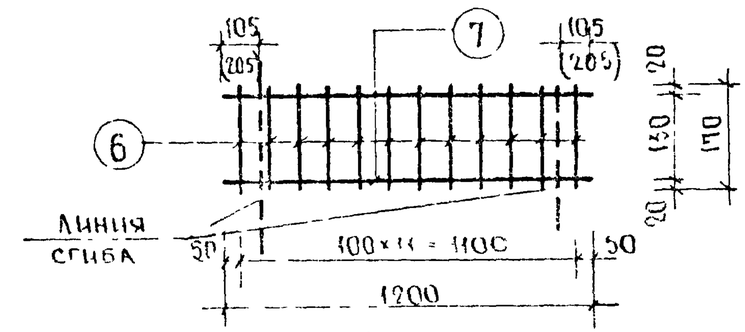

К-3-1

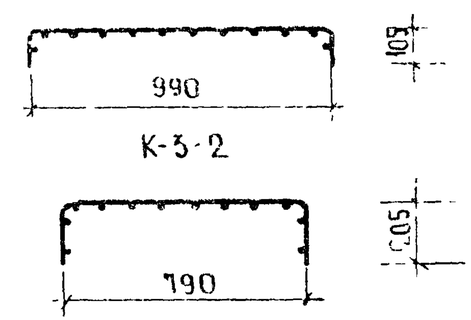

К-3-2

Спецификация металла на деталь

Марка детали	№№ поз	Сечен мм	Кол шт	Длина позиц мм	Длина на дет м	Вес, кг позиц	Вес, кг детали
К-1	1	ф14АII	1	2940	2.94	3.56	4.97
	2	ф5ВI	1	2940	2.94	0.45	
	3	ф5ВI	24	210	5.04	0.78	
	4	ф5ВI	2	590	1.18	0.18	
К-2	5	ф5ВI	2	1100	2.2	0.34	0.63
	6	ф5ВI	11	1100	1.87	0.29	

Марка детали	№№ поз	Сечен мм	Кол шт	Длина позиц мм	Длина на дет м	Вес, кг позиц	Вес, кг детали
К-3-1 К-3-2	7	ф5ВI	2	1200	2.4	0.37	0.68
	6	ф5ВI	12	1100	2.04	0.31	
К-4	8	ф5ВI	2	5040	10.08	1.55	2.91
	3	ф5ВI	42	210	8.82	1.36	

1975

Арматурные каркасы
К-1, К-2; К-3-1; К-3-2; К-4

Серия 86 | Часть 10 | Раздел 10.1.24 | Лист 9

Инница г. Москва

Каркас К-4-1

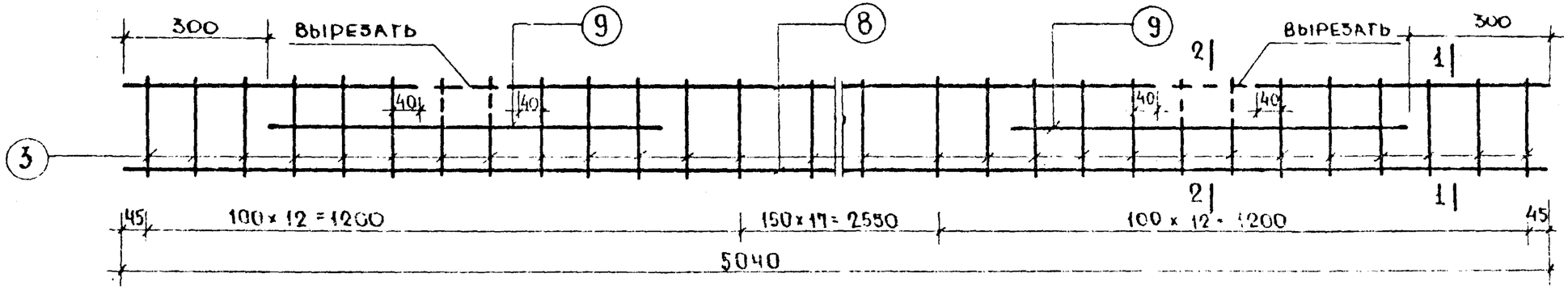

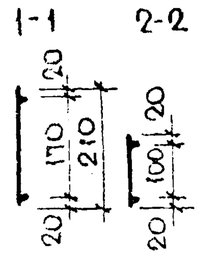

Каркас К-5

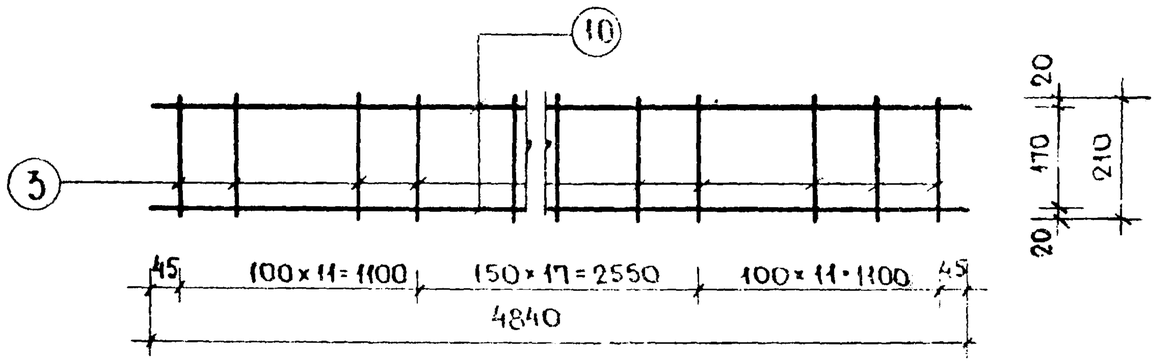

Каркас К-7

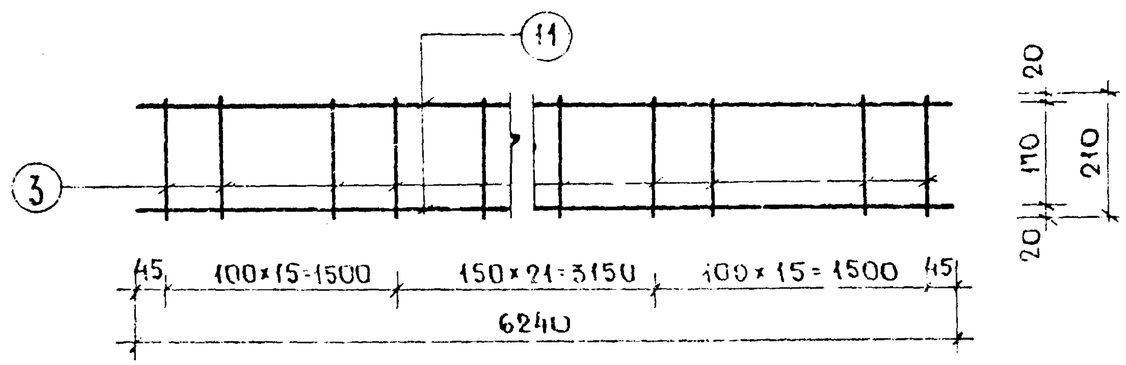

Каркас К-6

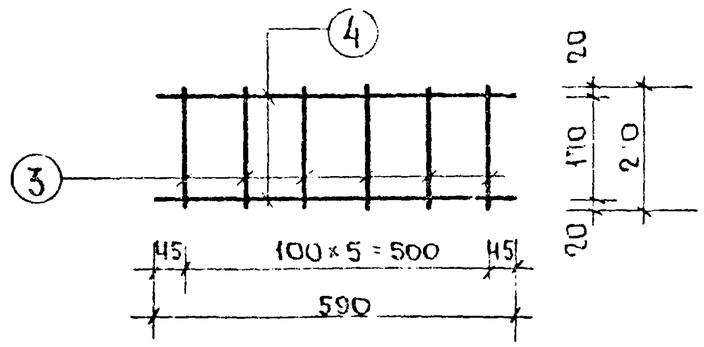

Спецификация металла на деталь

Марка детали	№№ поз	Сечение мм	Кол шт.	Длина позиц мм	Длина на дет м	Вес, кг позиц	Вес, кг детали
К-4-1	8	ф5ВI	2	5040	10.08	1.55	3.16
	3	ф5ВI	42	210	8.82	1.36	
	9	ф5ВI	2	800	1.6	0.25	
К-5	10	ф5ВI	2	4840	9.68	1.49	2.78
	3	ф5ВI	40	210	8.40	1.29	
К-6	4	ф5ВI	2	590	1.18	0.18	0.38
	3	ф5ВI	6	210	1.26	0.20	
К-7	11	ф5ВI	2	6240	12.48	1.92	3.60
	3	ф5ВI	52	210	10.9	1.68	

Взамен | Сапожков | Цукерман | Кругликов | Гл.инж.м. | Гл.инж.пр. | Гл.инж.пр. | Рук.груп. | Ст.инж. | Проверил | Лебедев | Герасимова | Лебедева

ЦНИИЭП жилища г. Москва

1975

Арматурные каркасы К-4-1, К-5, К-6, К-7

Серия 86 | Часть 10 | Раздел 10-24 | Лист 10

Каркас К-8

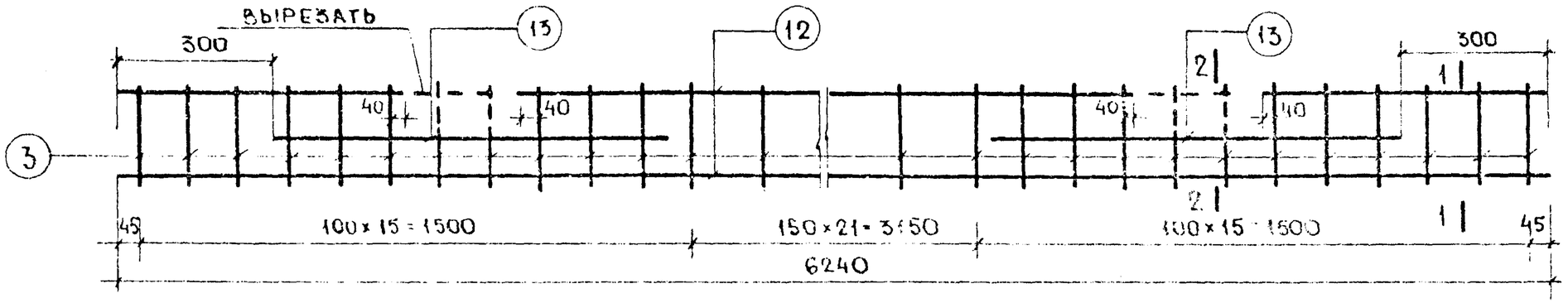

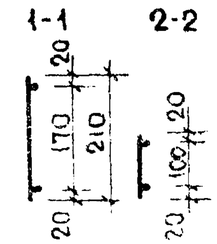

Каркас К-9

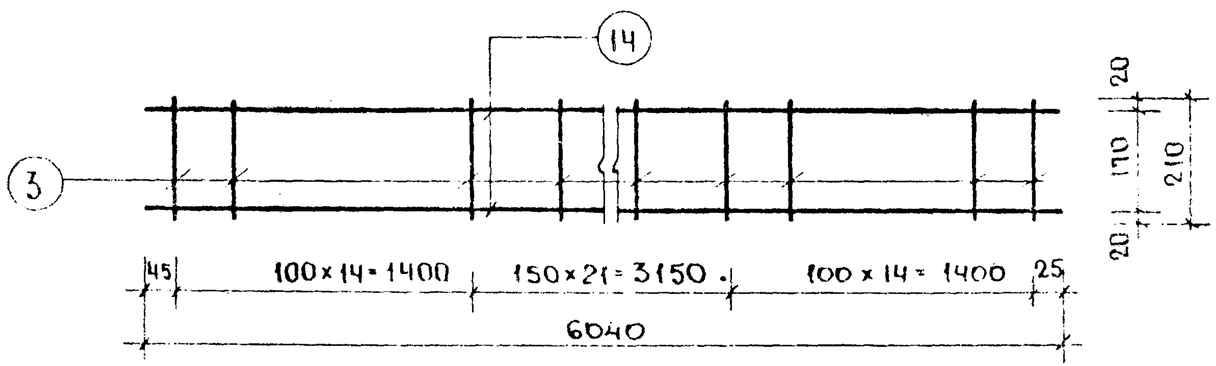

М-1

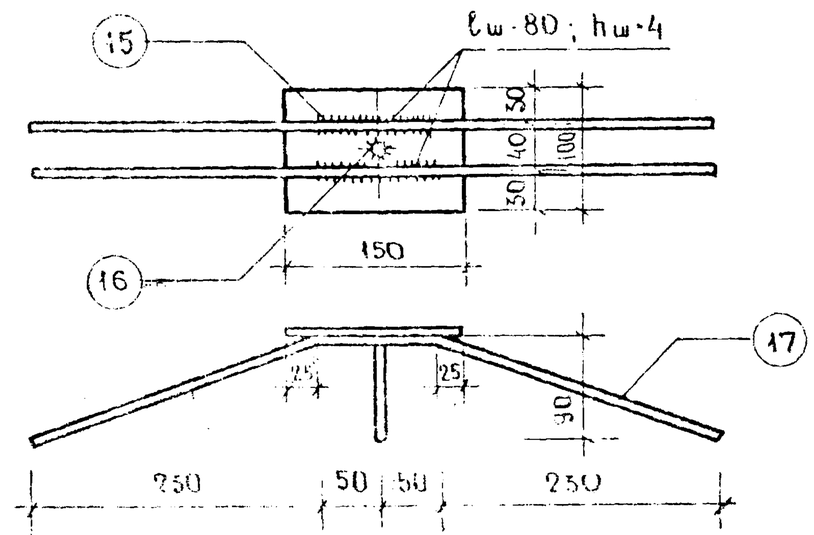

Спецификация металла на деталь

Марка детали	№№ поз	Сечение мм	Кол шт	Длина позиц мм	Длина на дет м	Вес, кг позиц	Вес, кг деталь
К-8	12	ф10АII	2	6240	12.48	7.70	
	13	ф10АII	2	800	1.6	0.99	
	3	ф5ВТ	52	210	10.9	1.68	10.57
К-9	14	ф5ВТ	2	6040	12.08	1.86	
	3	ф5ВТ	50	210	10.5	1.62	3.48
	15	-100×8	1	150	0.15	0.94	
	16	ф10АII	1	90	0.09	0.06	
	17	ф10АII	2	590	1.18	0.73	1.73

Согласовано: Инвен №; Экамен

Согласовано: Мастерская №10; Ю.Поляков; Гренина; Рук.сект.; Бедева; Ведева

Шифр 11 Жилища КВА

Арматурные каркасы К-8; К-9
Закладная деталь М-1

Серия 86 | Часть 10 | Раздел 10.1-2.4 | Лист 11

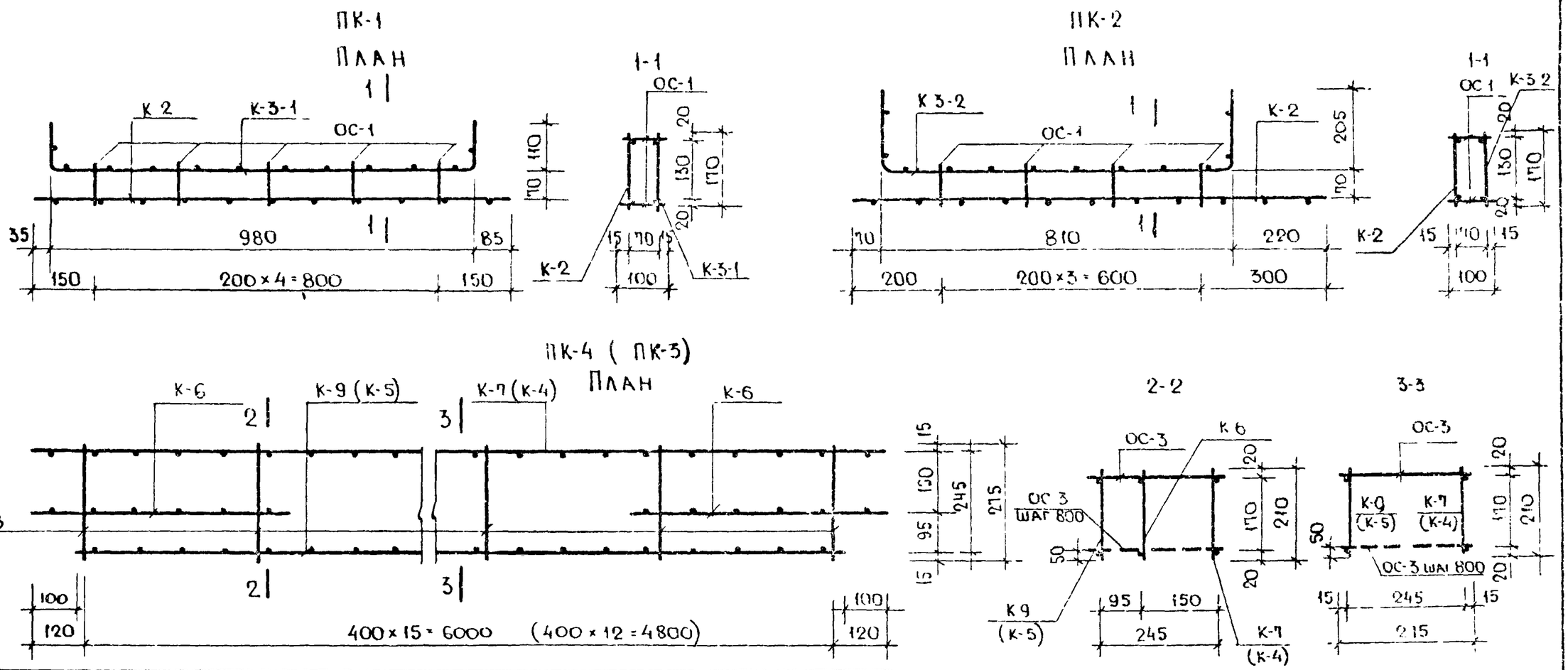

Спецификация арматуры на пространственные каркасы

Марка элемента		Кол-во шт	Вес, кг: эл-та	Вес, кг: всех эл-ов	Вес, кг: ПК	Марка элемента		Кол-во шт	Вес, кг: эл-та	Вес, кг: всех эл-ов	Вес, кг: ПК
ПК-1	К-2	1	0.63	0.63	1.46	ПК-2	К-2	1	0.63	0.63	1.45
	К-3-1	1	0.68	0.68			К-3-2	1	0.68	0.68	
	ОС-1	10	0.015	0.15			ОС-1	8	0.015	0.12	
ПК-3	К-4	1	2.91	2.91	7.25	ПК-4	К-7	1	3.60	3.60	8.85
	К-5	1	2.78	2.78			К-9	1	3.48	3.48	
	К-6	2	0.38	0.76			К-6	2	0.38	0.76	
	ОС-3	19	0.042	0.80			ОС-3	24	0.042	1.01	

1975	Пространственные каркасы ПК-1; ПК-2, ПК-3, ПК-4	Серия 86	Часть 10 / Раздел 10.1-24	Лист 12

11011-19 16

ОС-1

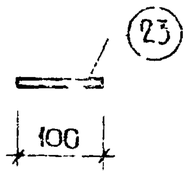

ОС-3

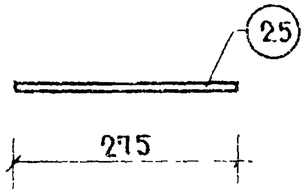

СП-1

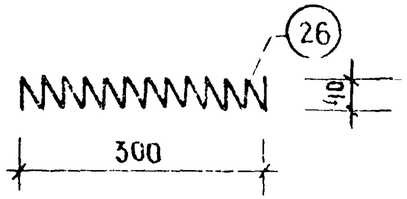

Петля П-1

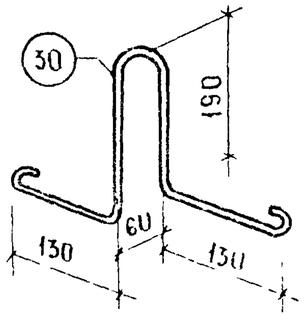

Петля П-2

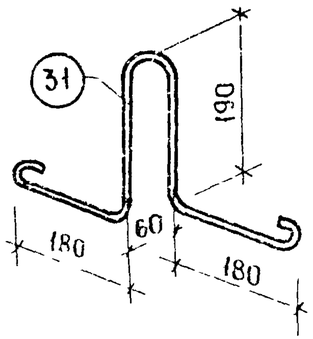

ОС-2

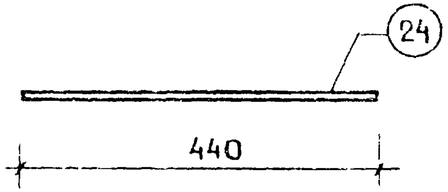

ПС-1, ПС-2

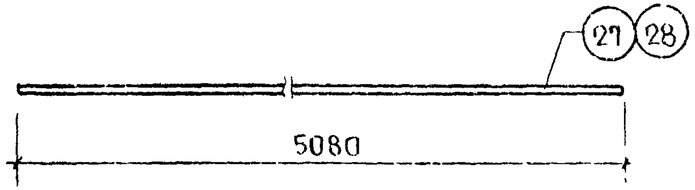

Петля П-3

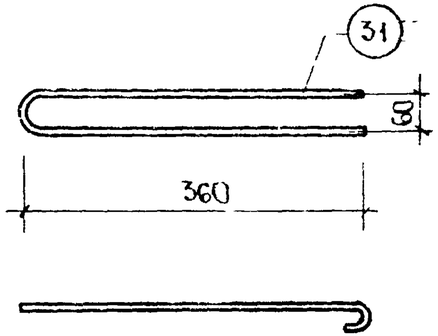

Петля П-4

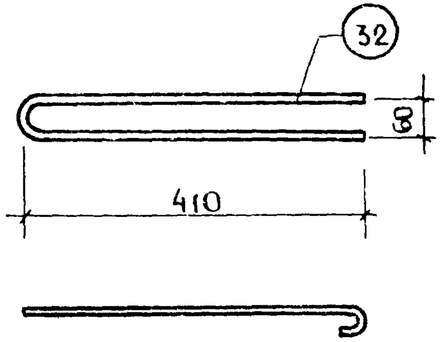

ОС-2-1

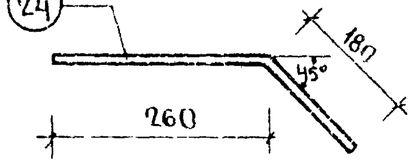

ПС-3

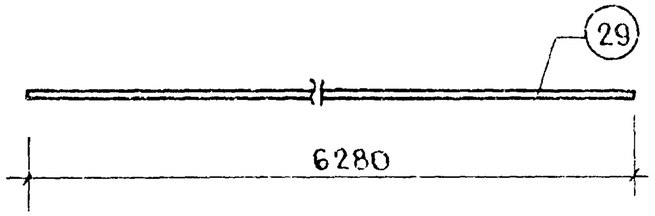

Спецификация металла на деталь

Марка детали	№№ поз	Сечение мм	Кол шт	Длина позиц мм	Длина на дет м	Вес, кг позиц	Вес, кг детали	Марка детали	№№ поз	Сечение мм	Кол шт	Длина позиц мм	Длина на дет м	Вес, кг позиц	Вес, кг детали
ОС-1	23	ф5ВI	1	100	0.1	0.015	0.015	ПС-3	29	ф16АтV	1	6280	6.28	9.92	9.92
ОС-2	24	ф10АII	1	440	0.44	0.27	0.27	П-1	30	ф10АI	1	820	0.82	0.51	0.51
ОС-2-1	24	ф10АII	1	440	0.44	0.27	0.27	П-2	31	ф12АI	1	940	0.94	0.83	0.83
ОС-3	25	ф5ВI	1	275	0.275	0.042	0.042	П-3	31	ф12АI	1	940	0.94	0.83	0.83
СП-1	26	ф4ВI	1	2520	2.52	0.25	0.25	П-4	32	ф14АI	1	1060	1.06	1.28	1.28
ПС-1	27	ф16АтV	1	5080	5.08	8.03	8.03								
ПС 2	28	ф14АтV	1	5080	5.08	6.15	6.15								

Примечание

1. Подъемные петли должны изготовляться из стали класса А-I марок В ст 3 сп 2 и В ст 3 пс 2 по ГОСТ 380-71

1975	Отдельные стержни ОС-1, ОС-2, ОС 2-1, ОС-3, спираль СП-1, петли П-1, П-2, П-3, П-4, стержни ПС-1, ПС-2, ПС-3	Серия 86	Часть 10 / Раздел 10 1-24	Лист 13

ЦНИИЭП жилища г. Москва

Согласовано

Мастерская 10

Инвент №

Взамен

Гл. инж. проекта Фенина

Гл. инж. мастерской Лукьянов

Гл. инж. проекта Лукьянов

Гл. инж. ЦНИИЭП Лукьянов

Гл. инж. ЦНИИЭП Лукьянов

Гл. инж. ЦНИИЭП

А

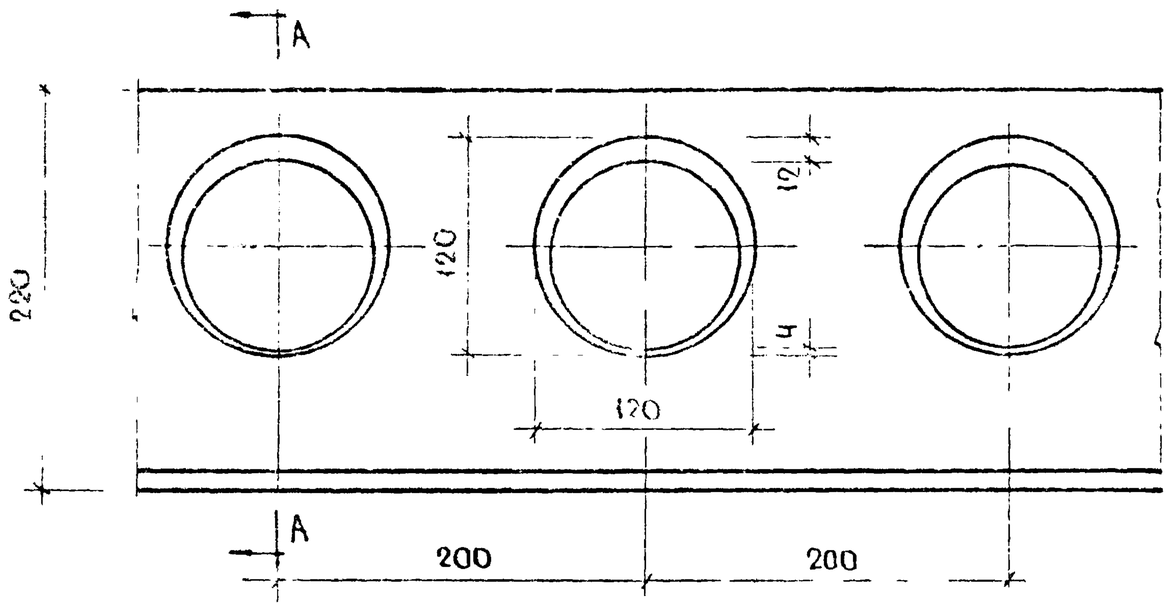

по А-А

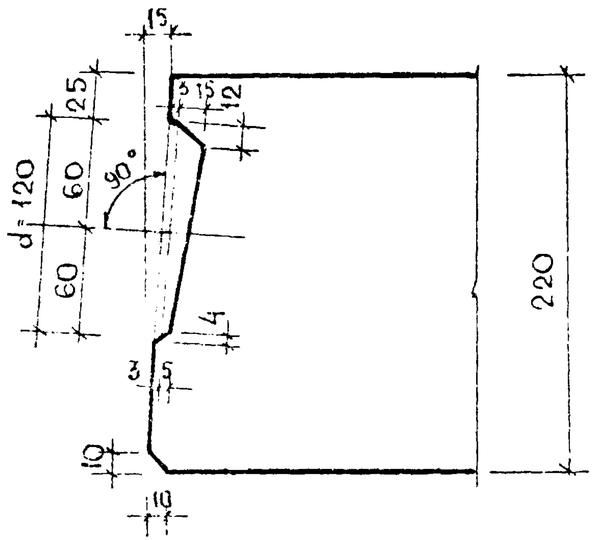

Б

по Б-Б

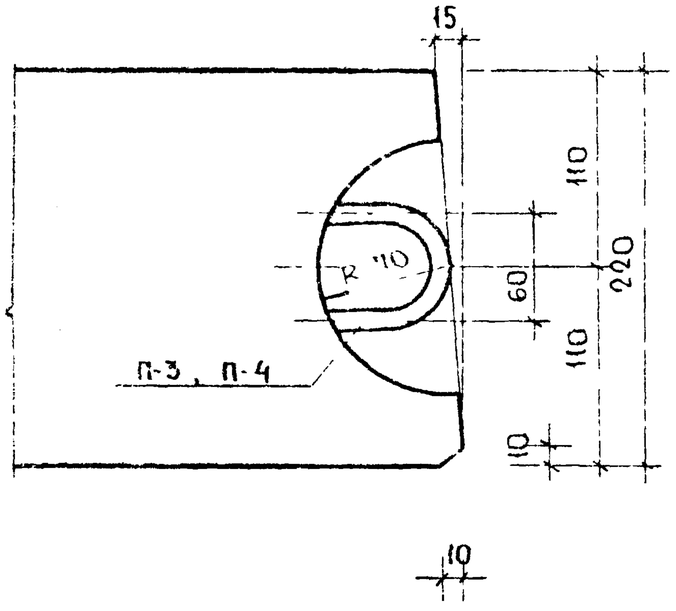

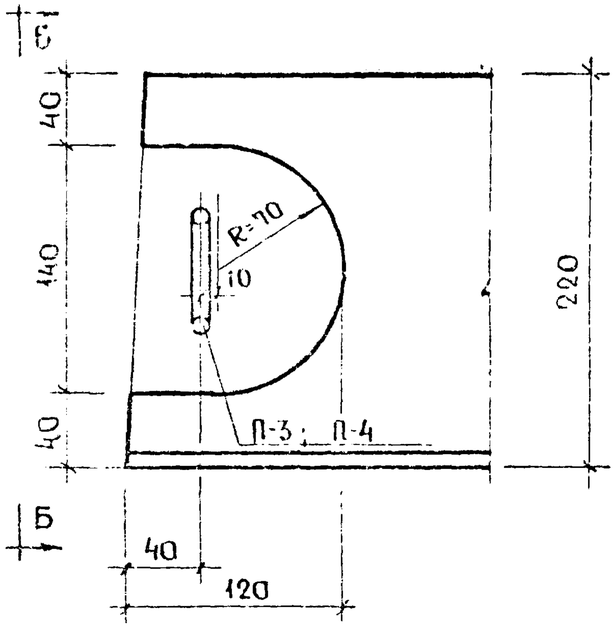

1975	Детали А, Б	Серия 86	Часть 10 Раздел 10.1-2.4	Лист 14

г. Москва

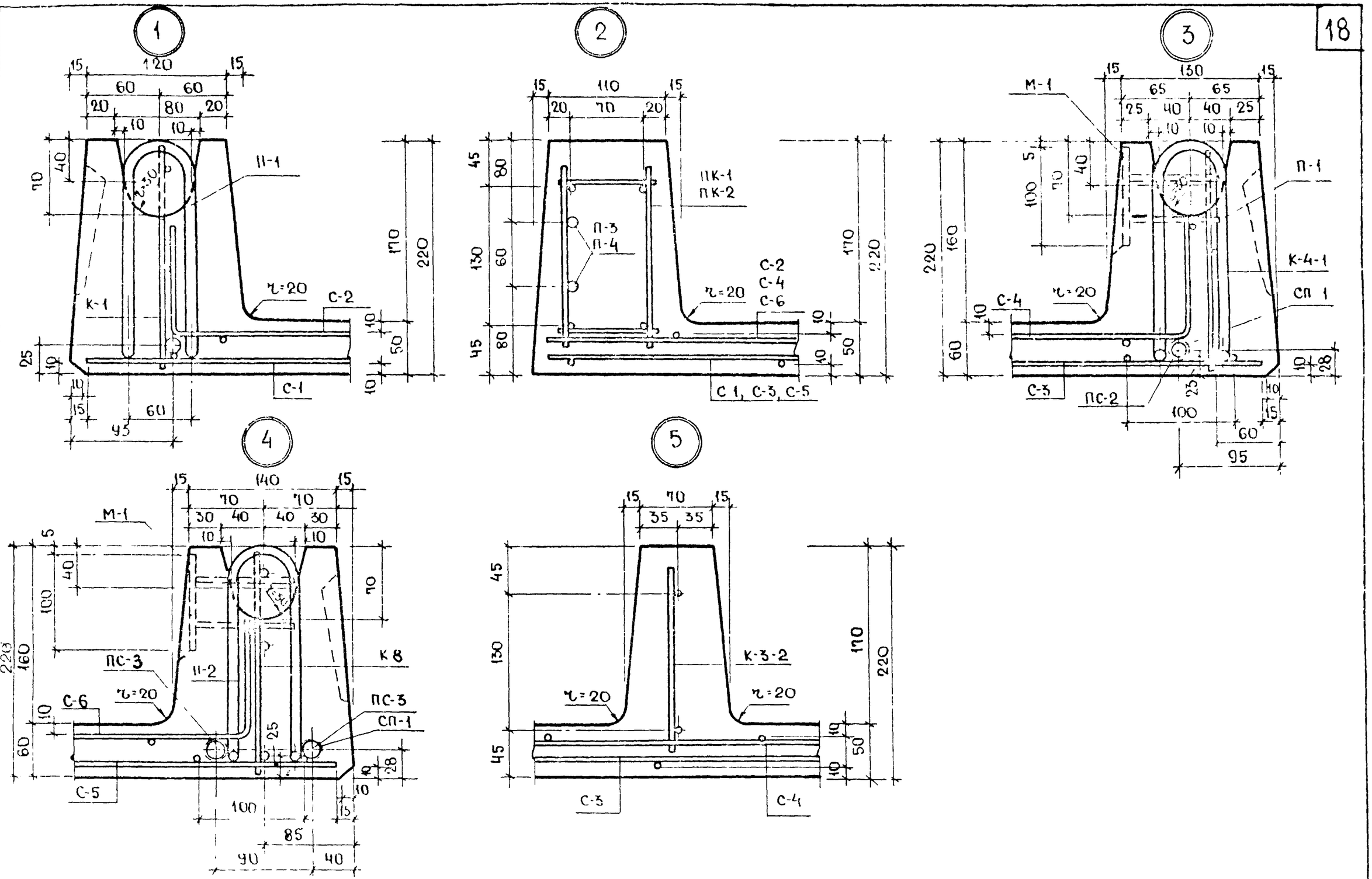

1975	Узлы 1, 2, 3, 4, 5	Серия 86	Часть 10 Раздел 10.1-24	Лист 15

6

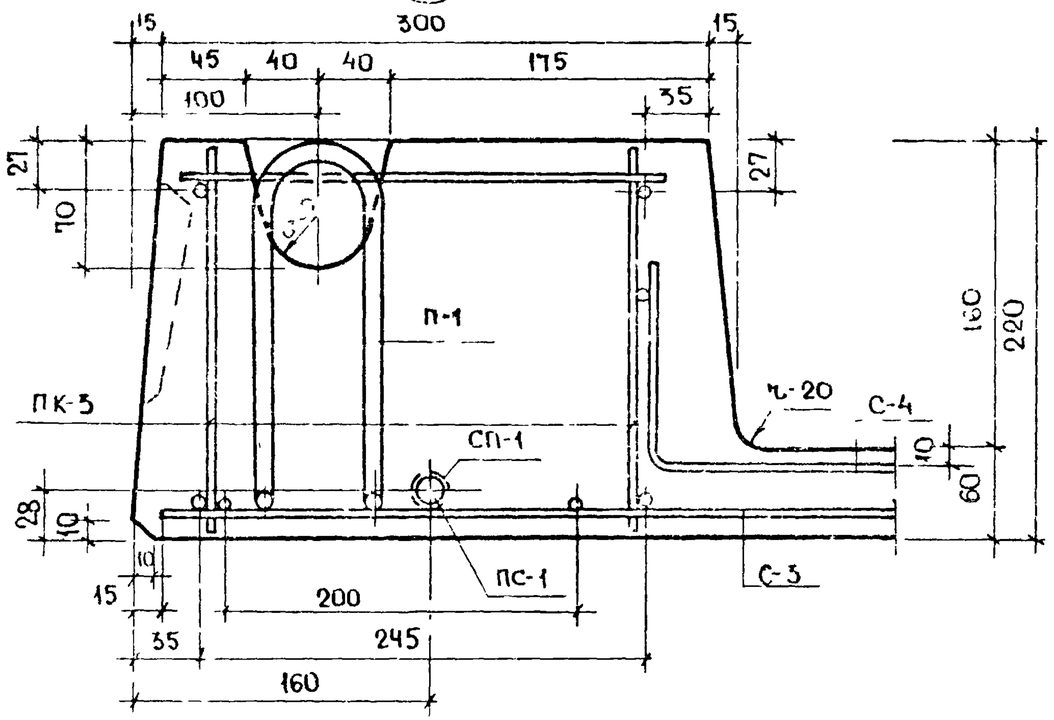

7

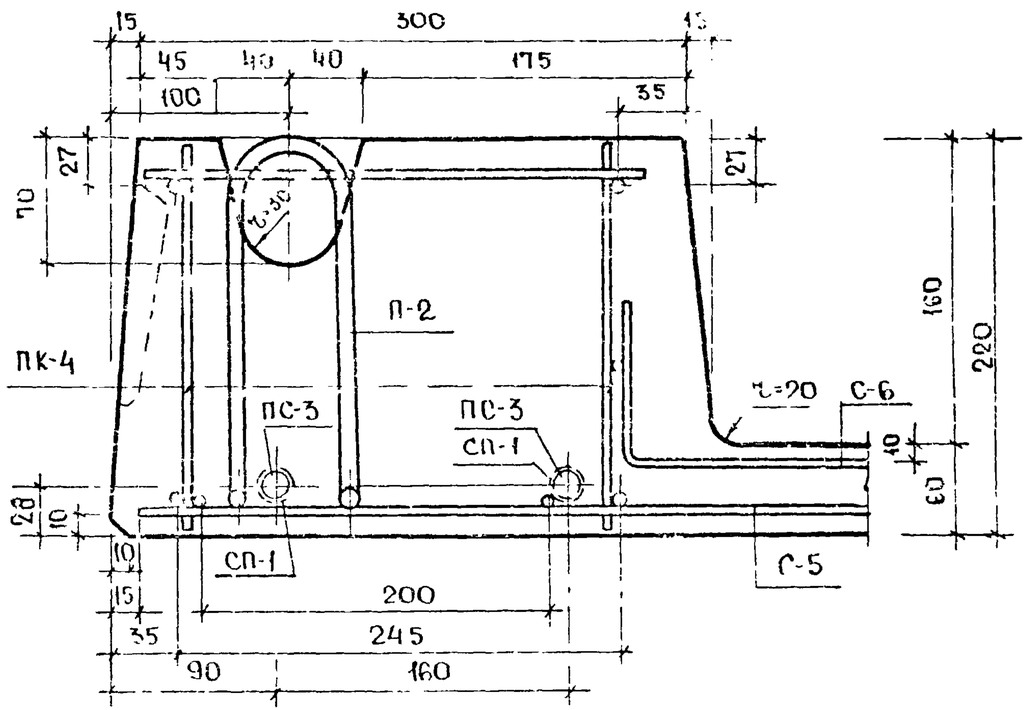

8

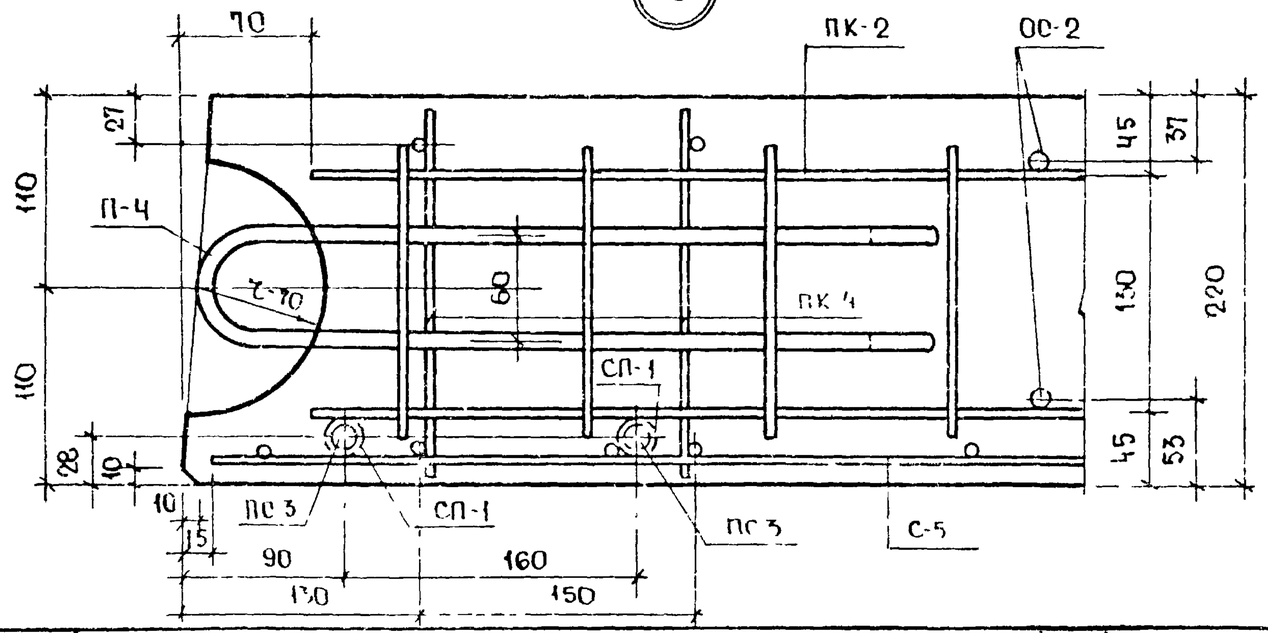

1975	Узлы 6,7,8	Серия 86	Часть 10 Раздел 10.1-24	Лист 16

ЦНИИЭП жилища г Москва

Рук. гр.		Шедаева	
Инженер		Сумилова	
Провер.		Лебедева	
Гл. инж. пр.	Самойлов		
Гл. инж. пр.	Цукерман		
Гл. инж. пр.	Круликов		

Взамен