ГОСКОМИТЕТ ПО ГРАЖДАНСКОМУ СТРОИТЕЛЬСТВУ И АРХИТЕКТУРЕ ПРИ ГОССТРОЕ СССР
ЦНИИЭП ЖИЛИЩА

10.4-1

СЕРИЯ 86

КИРПИЧНЫЕ ЖИЛЫЕ ДОМА С ПРОДОЛЬНЫМИ НЕСУЩИМИ СТЕНАМИ

ЧАСТЬ 10

# ИЗДЕЛИЯ ЗАВОДСКОГО ИЗГОТОВЛЕНИЯ

## РАЗДЕЛ 10.4-1

МЕТАЛЛИЧЕСКИЕ ИЗДЕЛИЯ

11011-07
ЦЕНА 0-90

ЦЕНТРАЛЬНЫЙ ИНСТИТУТ ТИПОВОГО ПРОЕКТИРОВАНИЯ
ГОССТРОЯ СССР

Москва, А-445, Смольная ул. 22

Сдано в печать 1977 года

Заказ № 10053 Тираж 1500 экз.

# СЕРИЯ 86
## КИРПИЧНЫЕ ЖИЛЫЕ ДОМА С ПРОДОЛЬНЫМИ НЕСУЩИМИ СТЕНАМИ
## ЧАСТЬ 10
## ИЗДЕЛИЯ ЗАВОДСКОГО ИЗГОТОВЛЕНИЯ
## РАЗДЕЛ 10.4-1
## МЕТАЛЛИЧЕСКИЕ ИЗДЕЛИЯ

### СОДЕРЖАНИЕ


| N N п/п | НАИМЕНОВАНИЕ ЧЕРТЕЖА | N ЛИСТА | N СТР | N N п/п | НАИМЕНОВАНИЕ ЧЕРТЕЖА | N ЛИСТА | N СТР |
|---|---|---|---|---|---|---|---|
| 1 | ЗАГЛАВНЫЙ ЛИСТ | 1 | 1 | 18 | ОГРАЖДЕНИЕ ЛОДЖИЙ МОЛ 74 ; МОЛ 75 | 18 | 18 |
| 2 | СЕТКИ | 2 | 2 | 19 | УЗЛЫ К ОГРАЖДЕНИЯМ ЛОДЖИЙ | 19 | 19 |
| 3 | АНКЕРЫ, КАРКАС | 3 | 3 | 20 | КРЫШКА ЛЮКА МКЛ. СТРЕМЯНКА ИМС-25 | 20 | 20 |
| 4 | ОГРАЖДЕНИЯ ЛОДЖИЙ МОЛ 36, МОЛ 48 | 4 | 4 | 21 | ОГРАЖДЕНИЕ ЦОКОЛЬНОГО МАРША ИМОЛ 28-1, РЕШЕТКИ ДМР-1, ДМР-2 | 21 | 21 |
| 5 | ОГРАЖДЕНИЕ ЛОДЖИЙ МОЛ 36-1 | 5 | 5 | 22 | ОПОРНАЯ ТРУБА ОТ-1 ДЛЯ МАЧТ ТЕЛЕАНТЕНН; ГИЛЬЗА ДЛЯ РАДИОСТОЙКИ ГРС-1 | 22 | 22 |
| 6 | ОГРАЖДЕНИЕ ЛОДЖИЙ МОЛ 36-2 | 6 | 6 | 23 | РАДИОСТОЙКА РС | 23 | 23 |
| 7 | ОГРАЖДЕНИЯ БАЛКОНА МОБ 36П, МОБ 36Л, МОБ 9П МОБ 9Л | 7 | 7 | 24 | РАДИОСТОЙКА РС. ДЕТАЛИ. СПЕЦИФИКАЦИЯ | 24 | 24 |
| 8 | ОГРАЖДЕНИЯ БАЛКОНА МОБ 36-1П, МОБ 36-1Л, МОБ 9-1П, МОБ 9-1Л | 8 | 8 | 25 | ГИЛЬЗА ДЛЯ ТЕЛЕАНТЕННЫ ГТА-1. СПЕЦИФИКАЦИЯ | 25 | 25 |
| 9 | ОГРАЖДЕНИЯ БАЛКОНА МОБ 36-2П, МОБ 36-2Л, МОБ 9-2П, МОБ 9-2Л | 9 | 9 | 26 | ГИЛЬЗА ДЛЯ ТЕЛЕАНТЕННЫ ГТА-1. ДЕТАЛИ. СЕЧЕНИЕ ПО А-А | 26 | 26 |
| 10 | СЕТКИ | 10 | 10 | 27 | ЦВЕТОЧНИЦА ИМЦ 1 | 27 | 27 |
| 11 | МЕТАЛЛИЧЕСКИЕ ИЗДЕЛИЯ ОК-1, АМ-7, АМ-8, АМ-9 АМ-10, МО-1, МО-2, МО-3 | 11 | 11 | 28 | ОГРАЖДЕНИЯ БАЛКОНА МОБ 33-1П, МОБ 33-1Л, МОБ 33-2П, МОБ 33-2Л | 28 | 28 |
| 12 | ЛЕСТНИЦА В МАШИННОЕ ПОМЕЩЕНИЕ ЛИФТА ЛМ-1. ОГРАЖДЕНИЕ ЛЕСТНИЦЫ ИМОЛ-2 | 12 | 12 | | | | |
| 13 | ЛЕСТНИЦА ЛМ-2 ОГРАЖДЕНИЯ ЛЕСТНИЦ ИМОЛ-1; ИМОЛ-3 | 13 | 13 | | | | |
| 14 | ОГРАЖДЕНИЕ ЛОДЖИИ МОЛ 63П, МОЛ 63Л, МОЛ 51П, МОЛ 51Л | 14 | 14 | | | | |
| 15 | ОГРАЖДЕНИЕ ЛОДЖИЙ МОЛ 67 П, МОЛ 67Л, МОЛ 72П, МОЛ 72Л | 15 | 15 | | | | |
| 16 | ОГРАЖДЕНИЕ ЛОДЖИЙ МОЛ 69 П, МОЛ 69Л, МОЛ 47 | 16 | 16 | | | | |
| 17 | ОГРАЖДЕНИЕ ЛОДЖИЙ МОЛ 73П, МОЛ 73Л, МОЛ 73А, МОЛ 12 | 17 | 17 | | | | |



ГИП АРХ ПР. Рожимова В.
РУК. ГР. АРХ Смолянская
РУК. ГР. ИНЖ Суровегина Л.

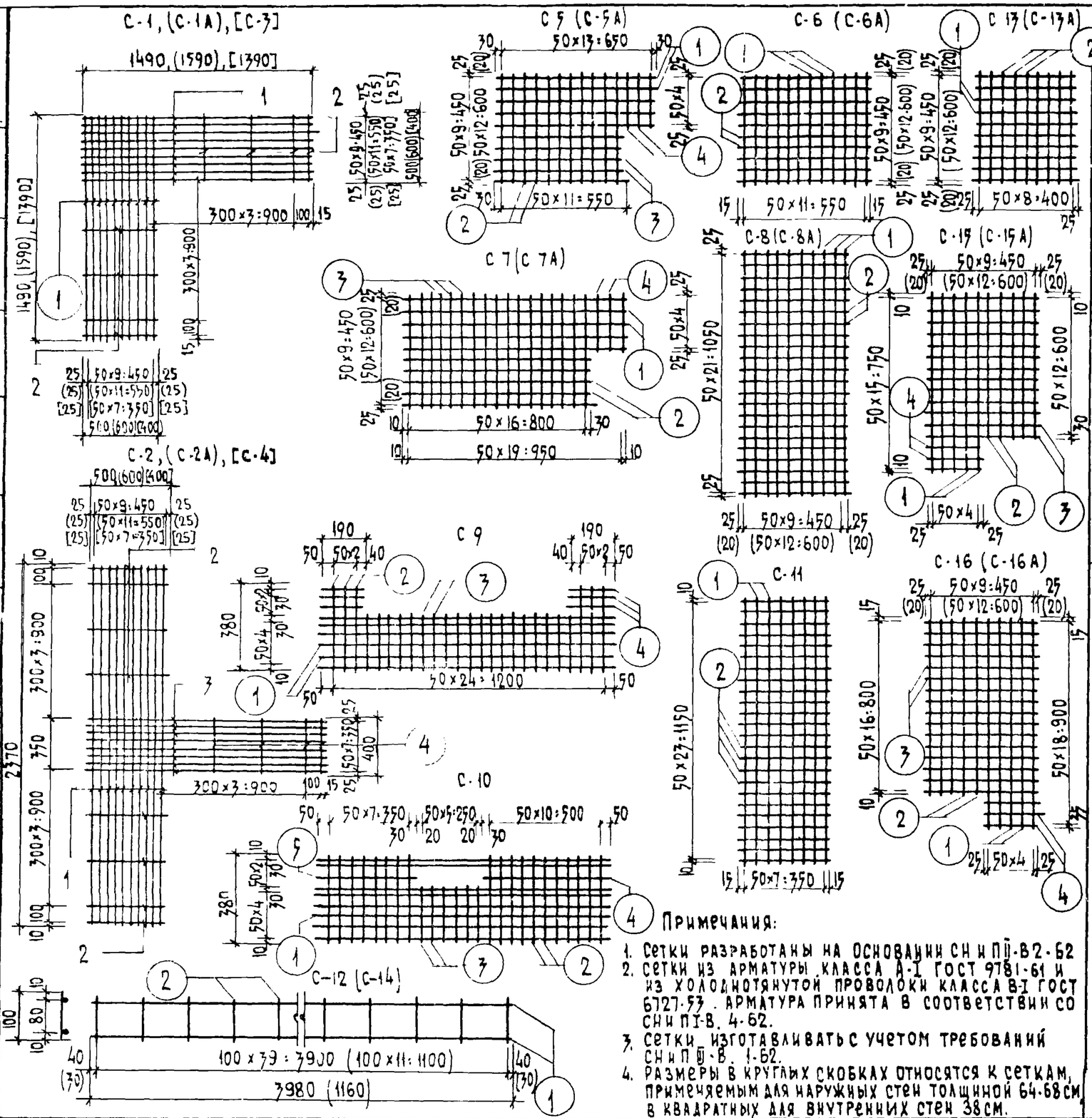


Примечания:

1. Сетки разработаны на основании СНиП II-В.2-62
2. Сетки из арматуры класса А-I ГОСТ 9781-61 и из холоднотянутой проволоки класса В-I ГОСТ 6727-53. Арматура принята в соответствии со СНиП II-В. 4-62.
3. Сетки изготавливать с учетом требований СНиП III-В. 1-62.
4. Размеры в круглых скобках относятся к сеткам, применяемым для наружных стен толщиной 64-68 см, в квадратных для внутренних стен 38 см.

| Марка | NN поз | Ф мм | ℓ мм | кол шт | общ длина м | вес марки кг |
|---|---|---|---|---|---|---|
| С-1 | 1 | 4ВI | 1490 | 20 | 33.80 | 3.35 |
| | 2 | 4ВI | 500 | 8 | | |
| С-1А | 1 | 4ВI | 1590 | 24 | 42.96 | 4.25 |
| | 2 | 4ВI | 600 | 8 | | |
| С-2 | 1 | 4ВI | 2370 | 10 | 41.22 | 4.08 |
| | 2 | 4ВI | 500 | 8 | | |
| | 3 | 4ВI | 1490 | 8 | | |
| | 4 | 4ВI | 400 | 4 | | |
| С-2А | 1 | 4ВI | 2370 | 12 | 47.56 | 4.71 |
| | 2 | 4ВI | 600 | 8 | | |
| | 3 | 4ВI | 1590 | 8 | | |
| | 4 | 4ВI | 400 | 4 | | |
| С-3 | 1 | 4ВI | 1390 | 16 | 25.44 | 2.51 |
| | 2 | 4ВI | 400 | 8 | | |
| С-4 | 1 | 4ВI | 2370 | 8 | 34.88 | 3.46 |
| | 2 | 4ВI | 400 | 8 | | |
| | 3 | 4ВI | 1390 | 8 | | |
| | 4 | 4ВI | 400 | 4 | | |
| С-5 | 1 | 4ВI | 710 | 5 | 12.7 | 1.26 |
| | 2 | 4ВI | 500 | 11 | | |
| | 3 | 4ВI | 580 | 5 | | |
| | 4 | 4ВI | 250 | 3 | | |
| С-5А | 1 | 4ВI | 710 | 5 | 15.98 | 1.58 |
| | 2 | 4ВI | 640 | 11 | | |
| | 3 | 4ВI | 580 | 8 | | |
| | 4 | 4ВI | 250 | 3 | | |
| С-6 | 1 | 4ВI | 500 | 12 | 11.8 | 1.17 |
| | 2 | 4ВI | 580 | 10 | | |
| С-6А | 1 | 4ВI | 640 | 12 | 15.22 | 1.51 |
| | 2 | 4ВI | 580 | 13 | | |
| С-7 | 1 | 4ВI | 970 | 5 | 18.3 | 1.81 |
| | 2 | 4ВI | 840 | 5 | | |
| | 3 | 4ВI | 500 | 17 | | |
| | 4 | 4ВI | 250 | 3 | | |
| С-7А | 1 | 4ВI | 970 | 5 | 23.2 | 23 |
| | 2 | 4ВI | 840 | 8 | | |
| | 3 | 4ВI | 640 | 17 | | |
| | 4 | 4ВI | 250 | 3 | | |
| С-8 | 1 | 4ВI | 1100 | 10 | 22.0 | 2.18 |
| | 2 | 4ВI | 500 | 22 | | |
| С-8А | 1 | 4ВI | 1100 | 13 | 28.38 | 2.81 |
| | 2 | 4ВI | 640 | 22 | | |

Сетки для армирования наружных и внутренних стен

| Марка | NN поз | Ф мм | ℓ мм | кол шт. | общ длина м | вес марки кг. |
|---|---|---|---|---|---|---|
| С-9 | 1 | 4ВI | 1300 | 6 | 15.97 | 1.58 |
| | 2 | 4ВI | 380 | 6 | | |
| | 3 | 4ВI | 250 | 19 | | |
| | 4 | 4ВI | 190 | 6 | | |
| С-10 | 1 | 4ВI | 1300 | 8 | 20.13 | 1.98 |
| | 2 | 4ВI | 380 | 19 | | |
| | 3 | 4ВI | 250 | 6 | | |
| | 4 | 4ВI | 580 | 1 | | |
| | 5 | 4ВI | 430 | 1 | | |
| С-11 | 1 | 4ВI | 1170 | 8 | 18.48 | 1.83 |
| | 2 | 4ВI | 380 | 24 | | |
| С-12 | 1 | 4ВI | 3980 | 2 | 11.96 | 1.18 |
| | 2 | 4ВI | 100 | 40 | | |
| С-13 | 1 | 4ВI | 450 | 10 | 9.00 | 0.89 |
| | 2 | 4ВI | 500 | 9 | | |
| С 13А | 1 | 4ВI | 450 | 13 | 11.61 | 1.15 |
| | 2 | 4ВI | 640 | 9 | | |
| С-14 | 1 | 4ВI | 1160 | 2 | 3.52 | 0.35 |
| | 2 | 4ВI | 100 | 12 | | |
| С-15 | 1 | 4ВI | 770 | 5 | 14.3 | 1.42 |
| | 2 | 4ВI | 640 | 5 | | |
| | 3 | 4ВI | 500 | 13 | | |
| | 4 | 4ВI | 250 | 3 | | |
| С-15А | 1 | 4ВI | 770 | 5 | 18.04 | 1.79 |
| | 2 | 4ВI | 640 | 8 | | |
| | 3 | 4ВI | 640 | 13 | | |
| | 4 | 4ВI | 250 | 3 | | |
| С-16 | 1 | 4ВI | 950 | 5 | 18.13 | 1.8 |
| | 2 | 4ВI | 825 | 5 | | |
| | 3 | 4ВI | 500 | 17 | | |
| | 4 | 4ВI | 250 | 3 | | |
| С-16А | 1 | 4ВI | 950 | 5 | 22.98 | 2.28 |
| | 2 | 4ВI | 825 | 8 | | |
| | 3 | 4ВI | 640 | 17 | | |
| | 4 | 4ВI | 250 | 3 | | |

Сетки для армирования наружных и внутренних стен

Согласовано

Дата | Инв N | Взамен N

Гл. инж. отд. 10 — Самсонов | Гл. арх. пр. — Ефимова | Рук. гр. арх. — Комольский | Рук. гр. инж. — Бурденина

Гл. инж. — Бурденко | Гл. арх. — Бурденко | Зав. отд. — Ковина

ЦНИИЭП инженерных сооружений

1969

# Сетки

Серия 86 | Часть 10 | Раздел 10.4-1 | Лист 2

11011-07 3

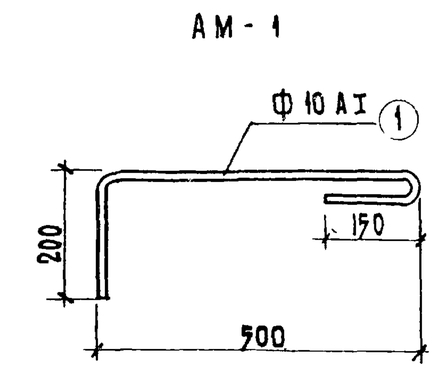


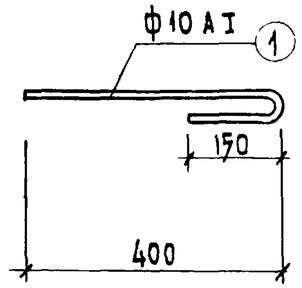


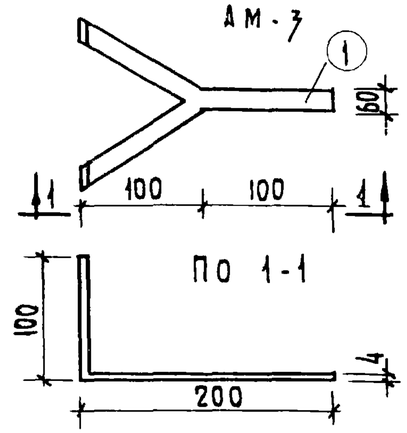


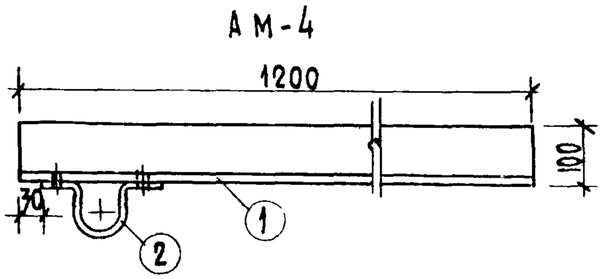


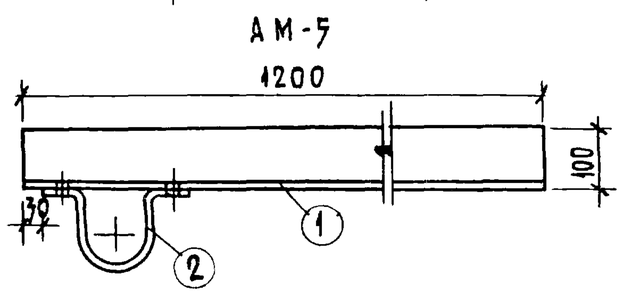


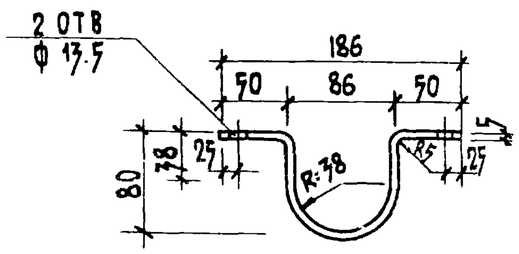


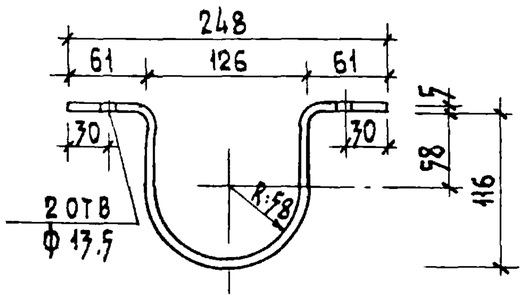


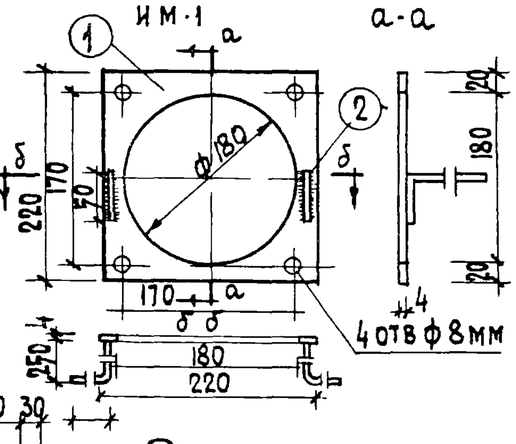


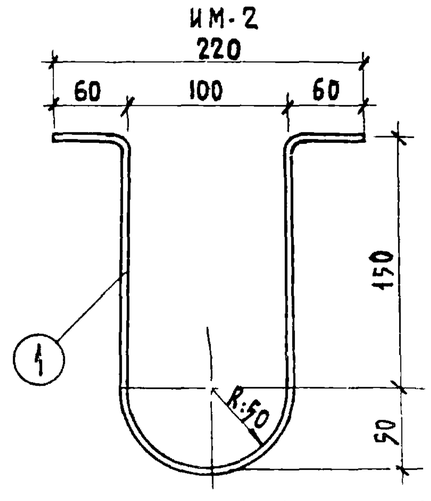


Анкер оттяжки АМ-6

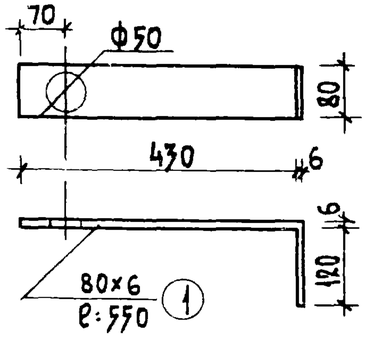


К-1

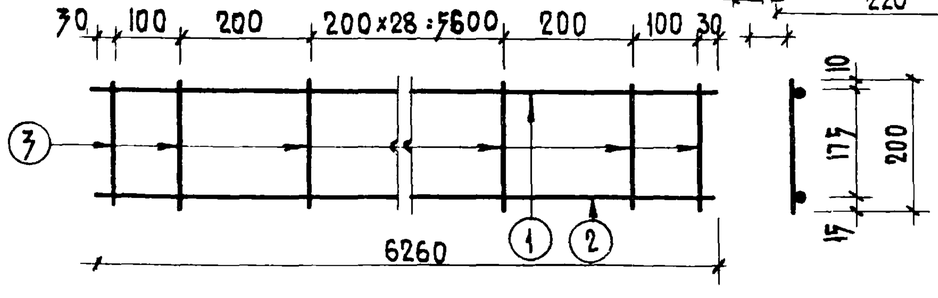


## СПЕЦИФИКАЦИЯ ИЗДЕЛИЙ

| МАРКА | NN ПОЗ | Ф ММ | ℓ ММ | КОЛ ШТ | ВЕС КГ. ОБЩАЯ ДЛИНА | ВЕС КГ. ЭЛ-ТА | ВЕС КГ. МАРКИ |
|---|---|---|---|---|---|---|---|
| АМ-1 | 1 | 10 АI | 890 | 1 | 0,89 | 0,55 | 0,55 |
| АМ-2 | 1 | 10 АI | 550 | 2 | 1.10 | 0,68 | 0,68 |
| АМ-3 | 1 | 60×4 | 300 | 1 | 0,30 | 0,56 | 0,56 |
| АМ-4 | 1 | L100×10 | 1200 | 1 | 1.20 | 18.12 | 18.75 |
| | 2 | -50×5 | 320 | 1 | 0,32 | 0,63 | |
| АМ-5 | 1 | L100×10 | 1200 | 1 | 1.20 | 18.12 | 18.96 |
| | 2 | -50×5 | 430 | 1 | 0,43 | 0.84 | |
| АМ-6 | 1 | -80×6 | 550 | 1 | 0,55 | 2.06 | 2.06 |
| К-1 | 1 | 8 АI | 6260 | 1 | 6.26 | 2.47 | 11.51 |
| | 2 | 14 АII | 6260 | 1 | 6.26 | 7.57 | |
| | 3 | 6 АI | 200 | 33 | 6.60 | 1.47 | |
| ИМ-1 | 1 | -220×4 | 220 | 1 | 0.22 | 0.72 | 1.04 |
| | 2 | 8 АI | 400 | 2 | 0.80 | 0.32 | |
| ИМ-2 | 1 | 4 ВI | 580 | 1 | 0.58 | 0.094 | 0.055 |

## ПРИМЕЧАНИЯ.

1. Анкеры изготавливать из стали класса АI по СН и ПI-В. 4-62 и СН и П III-В. 1-62.
2. Каркасы изготавливать из стали классов АI и АII по СН и ПI-В. 4-62
3. Размеры даны в мм.

ЦНИИЭП ЖИЛИЩА

| | | | |
|---|---|---|---|
| ГИП | Самойлов | Копировал | |
| Гл. арх. пр. | Ефимова | Проверил | |
| Рук. гр. арх. | Смолницкая | | |
| Рук. гр. инж. | Суроегина | | |

Инв. N | Взамен | Согласовано | Гл. инж. отдела | Гл. инж. пр. | Гл. арх. пр. | Рук. гр. арх. | Рук. гр. инж. | Гл. инж. | Гл. арх. | Гл. конструктор

| | | | | |
|---|---|---|---|---|
| 1969 | АНКЕРЫ, КАРКАС | СЕРИЯ 86 | ЧАСТЬ 10 / РАЗДЕЛ 10.4-1 | ЛИСТ 3 |

## МОЛ 36

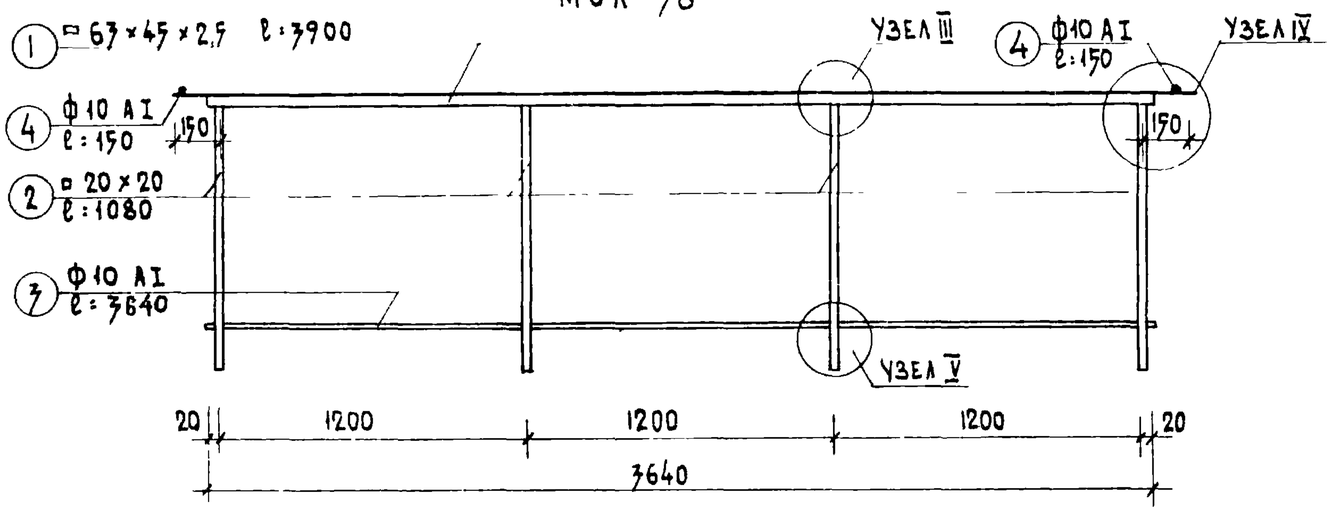


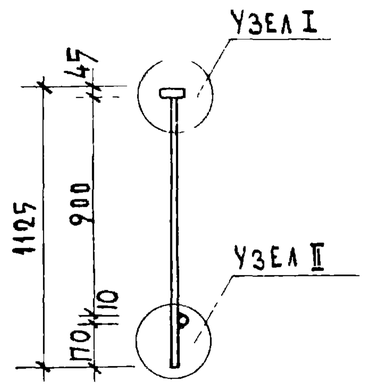


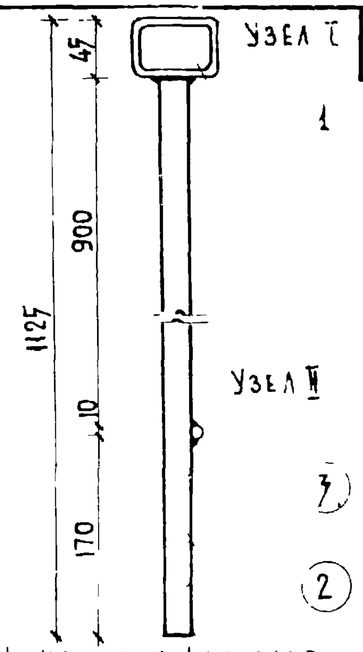


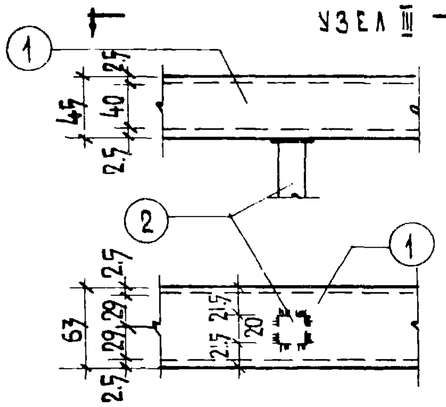


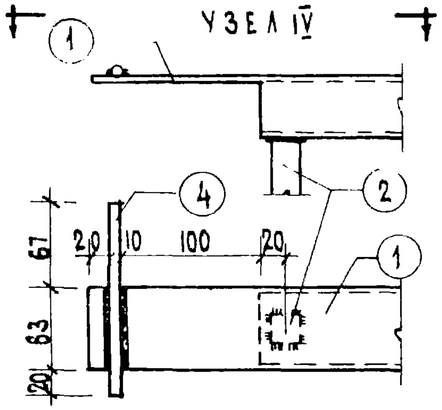


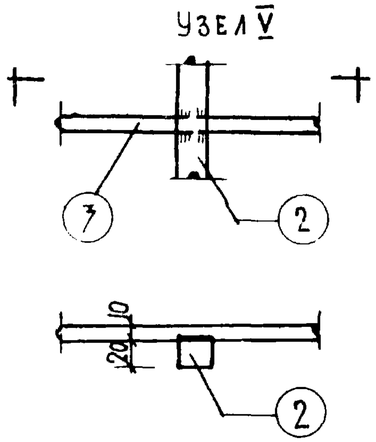


МОЛ 48

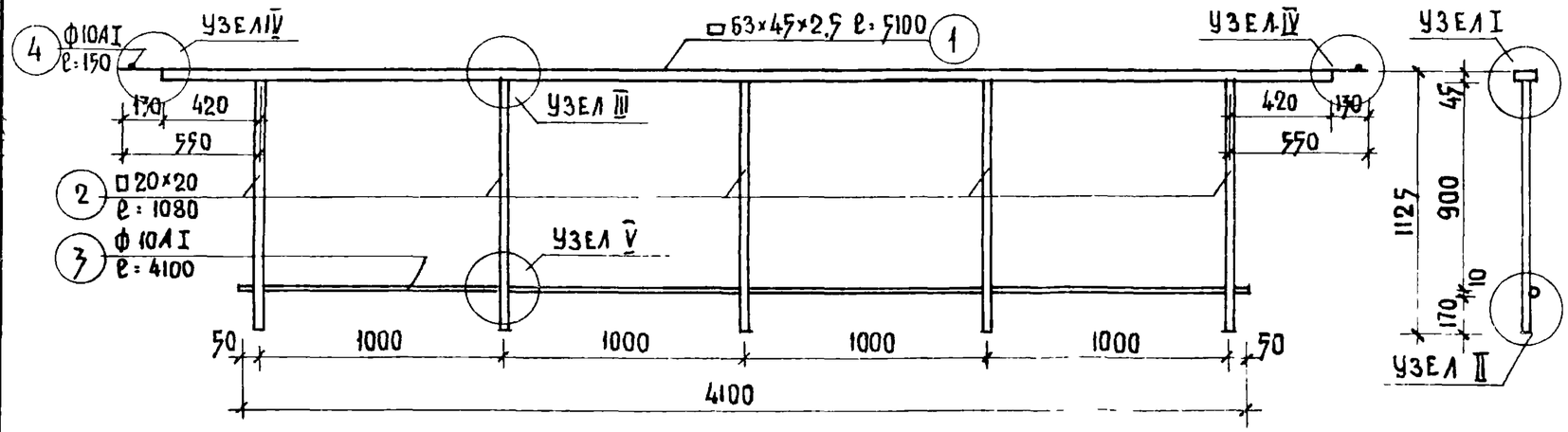


### СПЕЦИФИКАЦИЯ НА 1 ИЗДЕЛИЕ

| N N п.п | МАРКА | N N поз. | ПРОФИЛЬ мм | ДЛИНА мм | КОЛ-ВО шт | ВЕС КГ шт-ки | ВЕС КГ общий | МАРКИ |
|---|---|---|---|---|---|---|---|---|
| 1 | МОЛ 36 | 1 | □63×45×2,5 | 3900 | 1 | 14.94 | 14.94 | 30.93 |
| 2 | | 2 | □20×20 | 1080 | 4 | 3.39 | 13.56 | |
| 3 | | 3 | ф10 AI | 3640 | 1 | 2.25 | 2.25 | |
| 4 | | 4 | ф10 AI | 150 | 2 | 0.09 | 0.18 | |
| 5 | МОЛ 48 | 1 | □63×45×2,5 | 5100 | 1 | 19.53 | 19.53 | 39.19 |
| 6 | | 2 | □20×20 | 1080 | 5 | 3.39 | 16.95 | |
| 7 | | 3 | ф10 AI | 4100 | 1 | 2.53 | 2.53 | |
| 8 | | 4 | ф10 AI | 150 | 2 | 0.09 | 0.18 | |

Примечания:

1. Материал позиций 1, 2, 3, 4 - в.ст-3пк.
2. Сварные швы - 5 мм.

| | | | |
|---|---|---|---|
| 1969 | ОГРАЖДЕНИЯ ЛОДЖИИ МОЛ 36, МОЛ 48 | СЕРИЯ 86 | ЧАСТЬ 10 / РАЗДЕЛ 10.4-1 | ЛИСТ 4 |

ЦНИИЭП жилища

Гл. инж. проекта Е.Самойлов; Гл. арх. проекта В.Ефимова; Рук. гр. арх. М.Смолницкая; Рук. гр. инж. Ю.Журавлева; Инж. Ю.Ефремова; Проверил З.Колчина; Копировал З.Колчина; Взамен; Инвент. N

11011-07 5

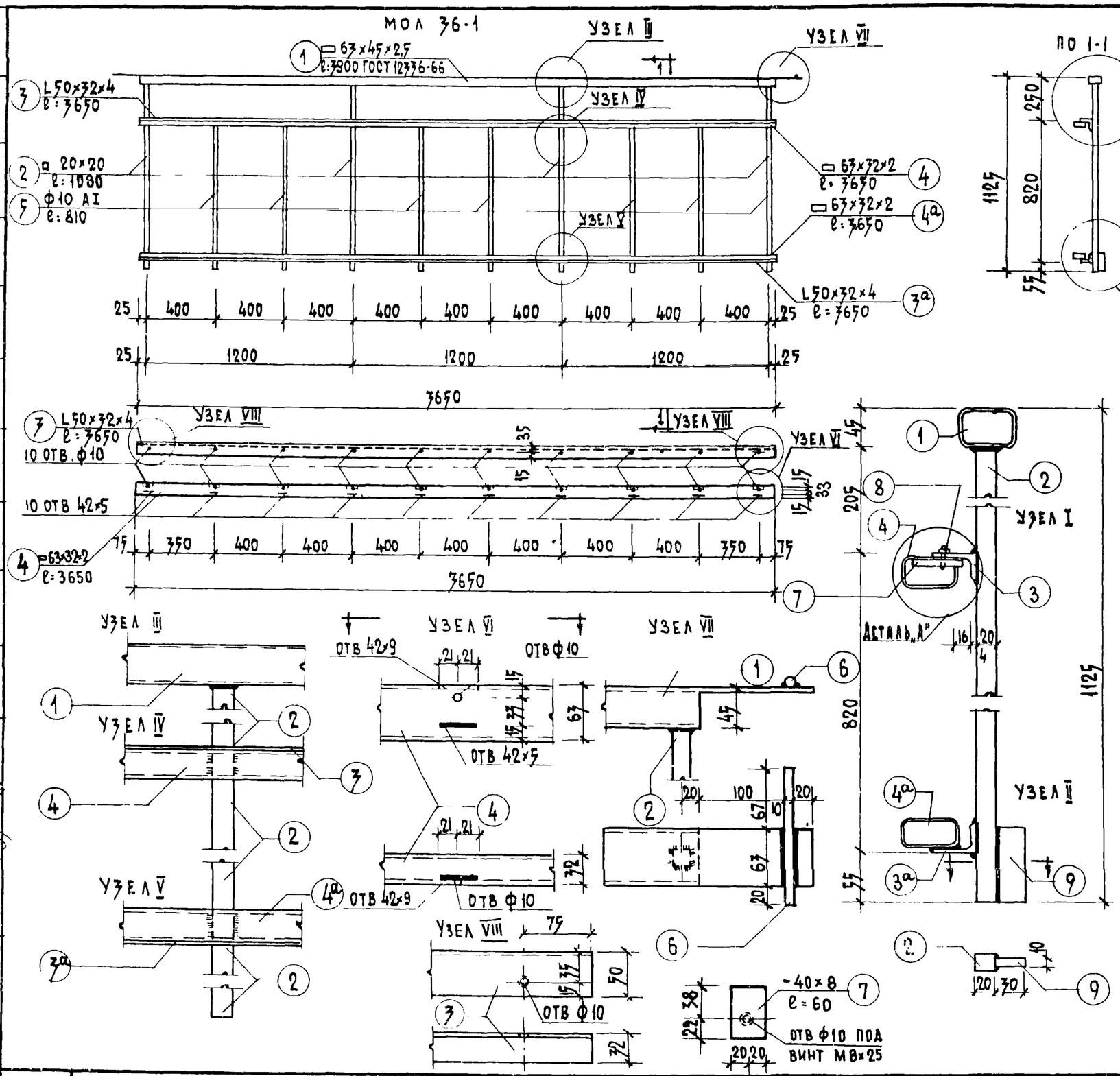


## СПЕЦИФИКАЦИЯ НА 1 ИЗДЕЛИЕ

| МАРКА | NN п.п | ПРОФИЛЬ ММ | ДЛИНА ММ | КОЛ-ВО ШТ. | ВЕС КГ ШТУКИ | ВЕС КГ ОБЩИЙ | МАРКА |
|---|---|---|---|---|---|---|---|
| МОЛ 36-1 | 1 | □63×45×2,5 | 3900 | 1 | 14.94 | 14.94 | |
| | 2 | □20×20 | 1080 | 4 | 3.39 | 13.56 | |
| | 3;3а | L50×32×4 | 3650 | 2 | 9.08 | 18.16 | |
| | 4;4а | □63×32×2 | 3650 | 2 | 9.92 | 19.84 | |
| | 5 | Ф10 | 810 | 6 | 0.5 | 3.0 | |
| | 6 | Ф10 | 150 | 2 | 0.093 | 0.19 | 72.29 |
| | 7 | —40×8 | 60 | 10 | 0.15 | 1.5 | |
| | 8 | ВИНТ М8×25 С ШАЙБОЙ | - | 10 | 0.03 | 0.3 | |
| | 9 | —30×10 | 85 | 4 | 0.20 | 0.80 | |
| | | | | | | | |
| | | | | | | | |

### ПРИМЕЧАНИЯ:

1. МАТЕРИАЛ ПОЗИЦИЙ 3,3а-СТ.0 ОСТАЛЬНЫХ - В.СТ - 3 ПК
2. СВАРНЫЕ ШВЫ - 5 ММ.
3. МОНТАЖНЫЙ ЭЛЕМЕНТ „4"-СЪЕМНЫЙ, КРЕПИТСЯ ВИНТОМ „8" ПОСЛЕ УСТАНОВКИ ЭКРАНА.

| | | | |
|---|---|---|---|
| 1969 | ОГРАЖДЕНИЕ ЛОДЖИИ МОЛ 36-1 | СЕРИЯ 86 | ЧАСТЬ 10 РАЗДЕЛ 10.4-1 | ЛИСТ 5 |

11011-07 6

ГЛ. АРХ. ПРОЕКТА Ефимова
РУК. ГР. АРХ. Смолницкая
РУК. ГР. ИНЖ. Сурвегина
Копировал
Кол-во
Взамен

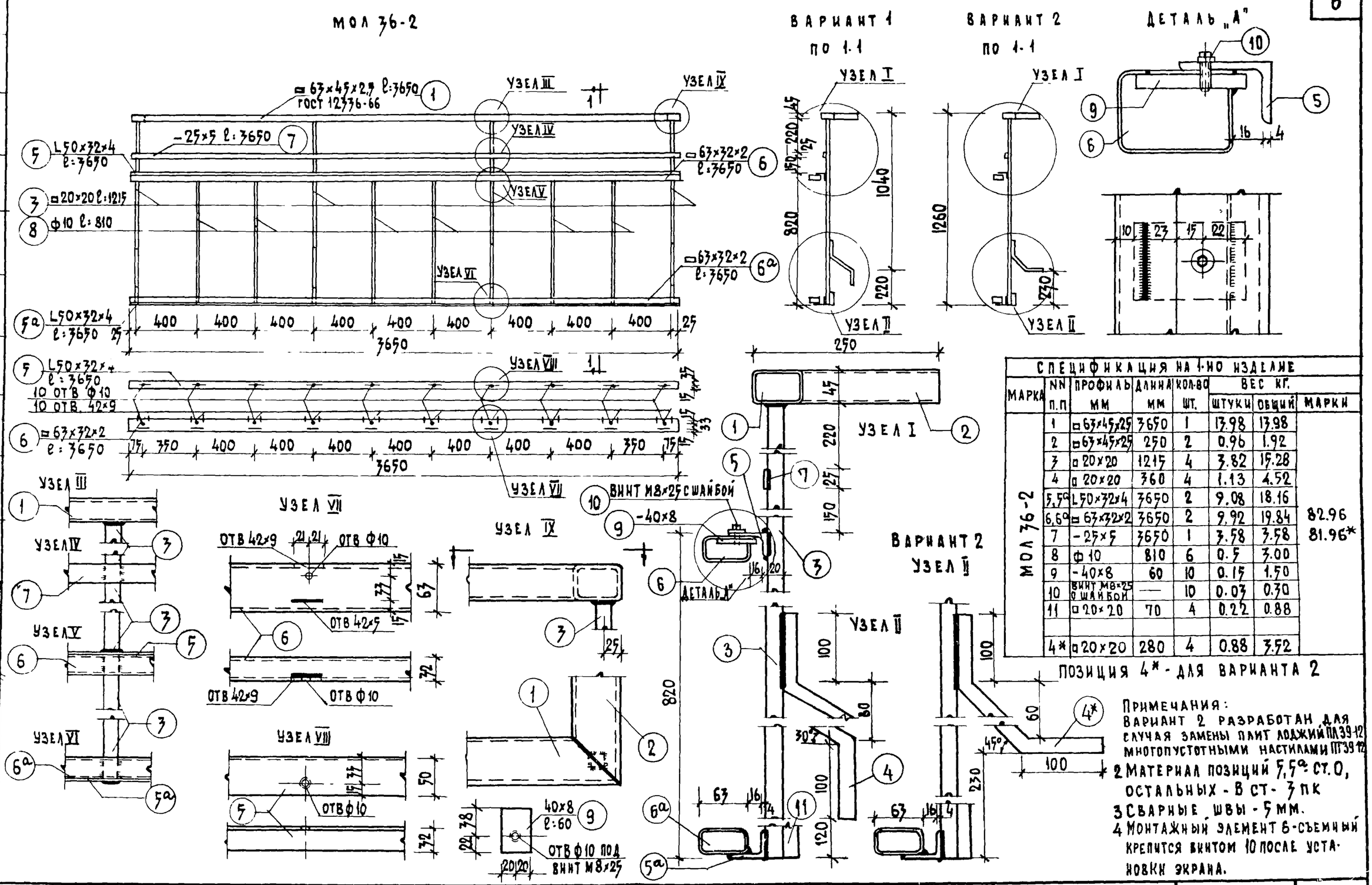


| МАРКА | NN П.П | ПРОФИЛЬ ММ | ДЛИНА ММ | КОЛ-ВО ШТ. | ВЕС КГ. ШТУКИ | ВЕС КГ. ОБЩИЙ | МАРКИ |
|---|---|---|---|---|---|---|---|
| МОЛ 36-2 | 1 | □63×45×2,5 | 3650 | 1 | 13.98 | 13.98 | 82.96<br>81.96* |
| | 2 | □63×45×2,5 | 250 | 2 | 0.96 | 1.92 | |
| | 3 | □20×20 | 1215 | 4 | 3.82 | 15.28 | |
| | 4 | □20×20 | 360 | 4 | 1.13 | 4.52 | |
| | 5,5а | L50×32×4 | 3650 | 2 | 9.08 | 18.16 | |
| | 6,6а | □63×32×2 | 3650 | 2 | 9.92 | 19.84 | |
| | 7 | -25×5 | 3650 | 1 | 3.58 | 3.58 | |
| | 8 | ф10 | 810 | 6 | 0.5 | 3.00 | |
| | 9 | -40×8 | 60 | 10 | 0.15 | 1.50 | |
| | 10 | ВИНТ М8×25 С ШАЙБОЙ | — | 10 | 0.03 | 0.30 | |
| | 11 | □20×20 | 70 | 4 | 0.22 | 0.88 | |
| | | | | | | | |
| | 4* | □20×20 | 280 | 4 | 0.88 | 3.52 | |

ПОЗИЦИЯ 4* - ДЛЯ ВАРИАНТА 2

Примечания:
1. Вариант 2 разработан для случая замены плит лоджий ПЛ39-12 многопустотными настилами ПГ39-12
2. Материал позиций 5,5а - ст.0, остальных - В ст-3 пк
3. Сварные швы - 5 мм.
4. Монтажный элемент 6-съемный крепится винтом 10 после установки экрана.

| | | | |
|---|---|---|---|
| 1969 | ОГРАЖДЕНИЕ ЛОДЖИИ МОЛ 36-2 | СЕРИЯ 86 | ЧАСТЬ 10 / РАЗДЕЛ 10.4-1 | ЛИСТ 6 |

ЦНИИЭП жилища

Согласовано

Согласовано

Инвент N

Взамен

Дата

Разработал Ефимова

Проверил Самойлов

Нормировал Ефимова

Гл.инж.проекта Шмойлова

Гл.арх.проекта Дурягина

Рук.гр.арх. Кончина

Рук.гр.инж. Сурягина

11011-07 7

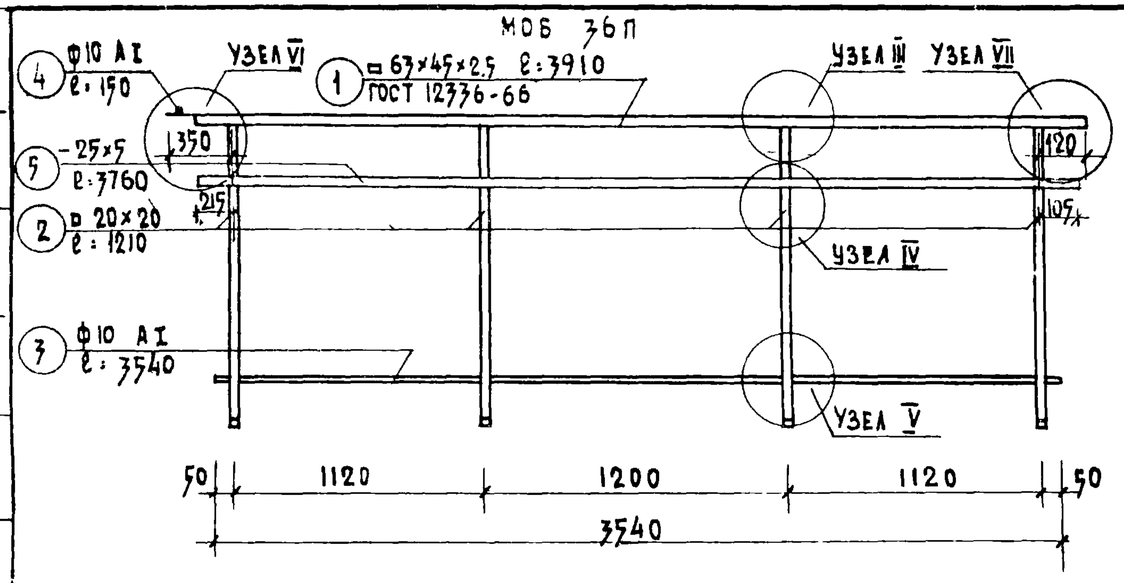


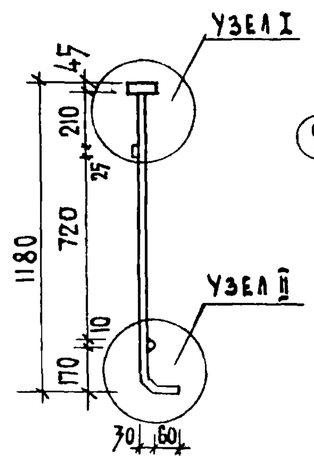


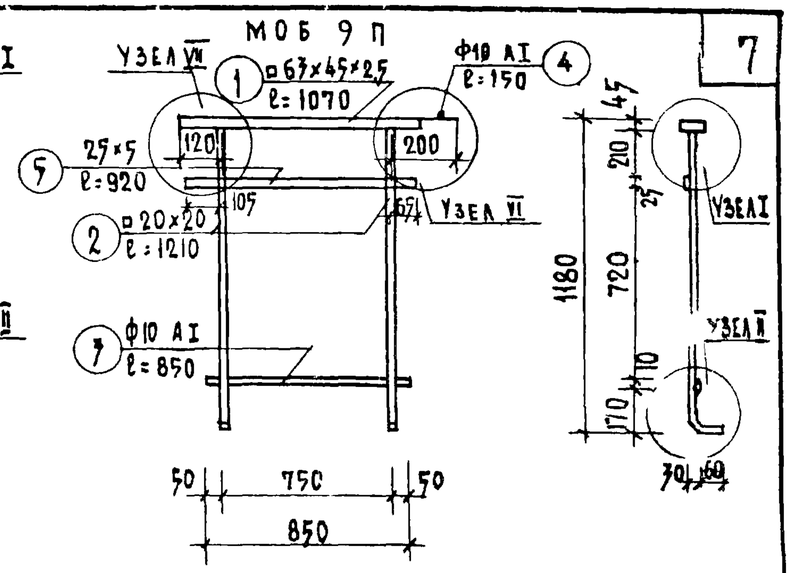


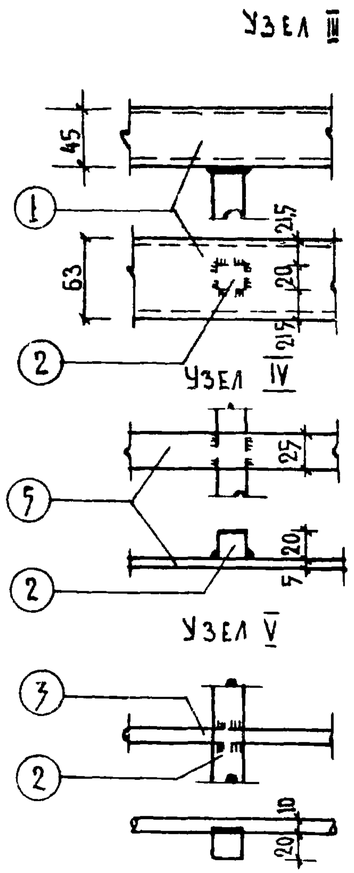


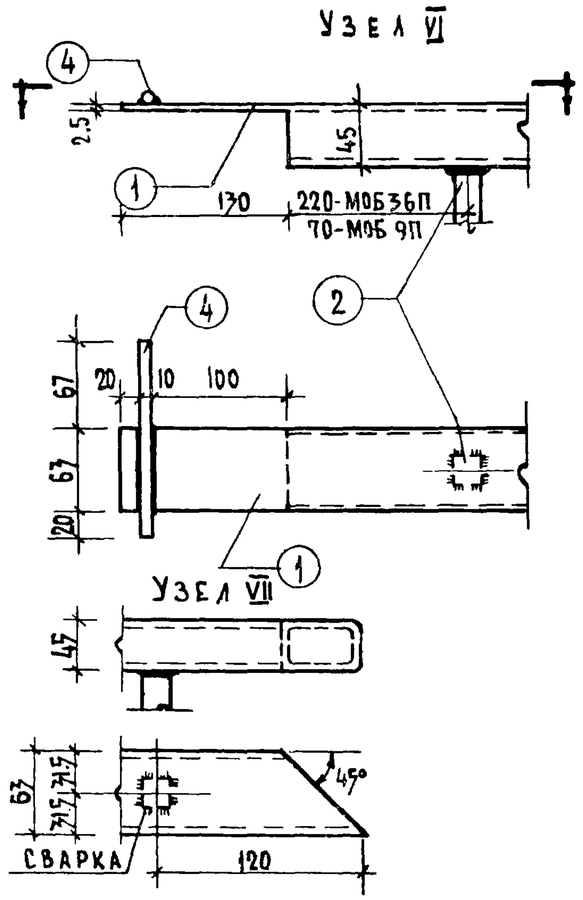


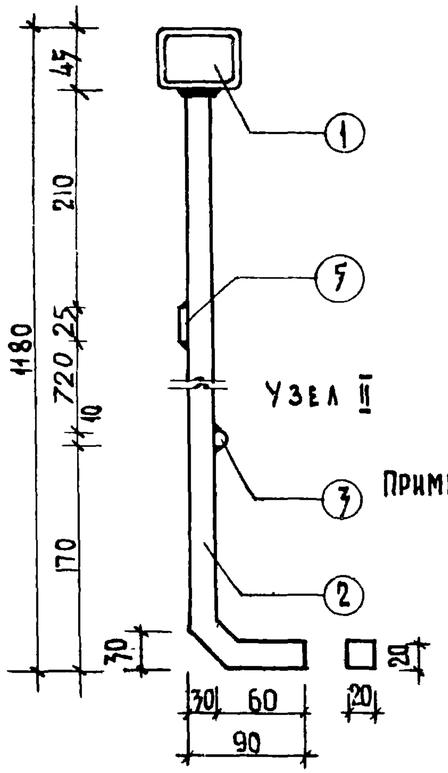


## СПЕЦИФИКАЦИЯ НА 1 ИЗДЕЛИЕ

| NN пп | Марка | NN поз. | Профиль мм. | Длина мм. | Кол. шт. | Вес кг: штуки | Вес кг: общий | Вес кг: марки |
|---|---|---|---|---|---|---|---|---|
| 1 | МОБ36П МОБ36Л | 1 | □63×45×2,5 | 3910 | 1 | 14.98 | 14.98 | 36.14 |
| 2 | | 2 | □20×20 | 1210 | 4 | 3.80 | 15.20 | |
| 3 | | 3 | Ф10 AI | 3540 | 1 | 2.18 | 2.18 | |
| 4 | | 4 | Ф10 AI | 150 | 1 | 0.09 | 0.09 | |
| 5 | | 5 | -25×5 | 3760 | 1 | 3.69 | 3.69 | |
| 1 | МОБ9П МОБ9Л | 1 | □63×45×2,5 | 1070 | 1 | 4.10 | 4.10 | 17.22 |
| 2 | | 2 | □20×20 | 1210 | 2 | 3.80 | 7.60 | |
| 3 | | 3 | Ф10 AI | 850 | 1 | 0.53 | 0.53 | |
| 4 | | 4 | Ф10 AI | 150 | 1 | 0.09 | 0.09 | |
| 5 | | 5 | -25×5 | 920 | 1 | 0.90 | 0.90 | |

Примечания:
1. Материал позиций 1,2,3,4 - В.ст-3пк.
2. Сварные швы $h_{шв}$ 5 мм.
3. Марки МОБ 36Л, МОБ 9Л изготовлять зеркально маркам МОБ 36П, МОБ 9П

| | | | | |
|---|---|---|---|---|
| 1969 | ОГРАЖДЕНИЯ БАЛКОНА МОБ36П, МОБ36Л, МОБ9П, МОБ9Л | СЕРИЯ 86 | ЧАСТЬ 10 / РАЗДЕЛ 10.4-1 | ЛИСТ 7 |

ЦНИИЭП жилища

Гл. инж. проекта Самойлов; Гл. арх. проекта Сурвегин; Рук. гр. арх. Ефимова; Рук. гр. инж. Сурвегин; Копировал З. Колчина; Проверил З. Колчина; Н. контр. Сколецкий

Инв. N | Взамен

11011-07 8

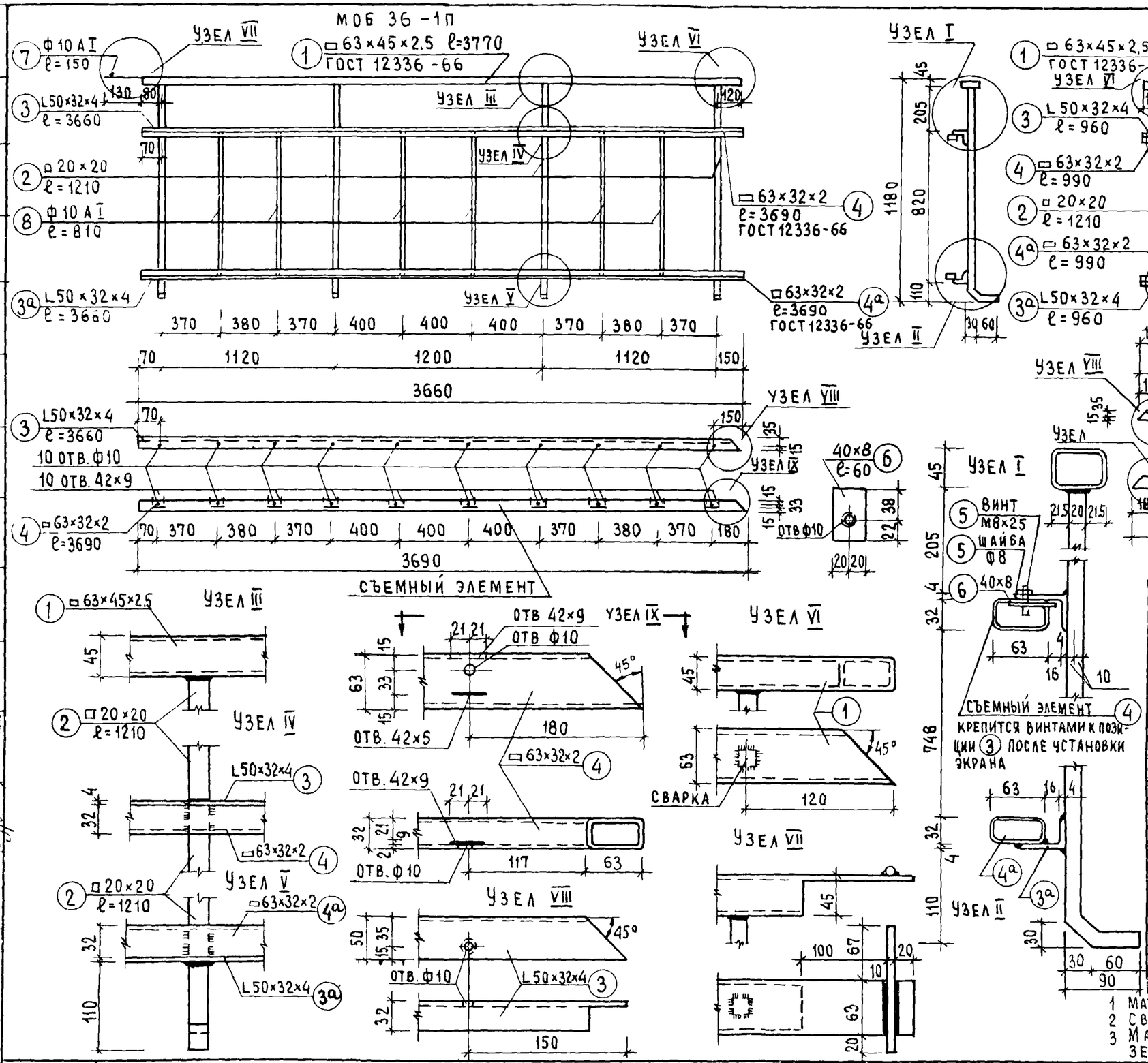


## СПЕЦИФИКАЦИЯ НА 1 ИЗДЕЛИЕ

| NN ПП | МАРКА | NN ПОЗ. | ПРОФИЛЬ ММ. | ДЛИНА ММ | КОЛ-ВО ШТ. | ВЕС КГ ШТУКИ | ВЕС КГ ОБЩИЙ | МАРКИ |
|---|---|---|---|---|---|---|---|---|
| 1 | МОБ 36-1П МОБ 36-1Л | 1 | □63×45×2.5 | 3770 | 1 | 14.44 | 14.44 | 7283 |
| 2 | | 2 | □20×20 | 1210 | 4 | 3.80 | 15.20 | |
| 3 | | 3,3а | L50×32×4 | 3660 | 2 | 9.11 | 18.22 | |
| 4 | | 4,4а | □63×32×2 | 3690 | 2 | 10.04 | 20.08 | |
| 5 | | 5 | ВИНТ М8×25 ШАЙБА Ф8 | — | 10 | 0.03 | 0.30 | |
| 6 | | 6 | -40×8 | 60 | 10 | 0.15 | 1.50 | |
| 7 | | 7 | Ф10 АI | 150 | 1 | 0.09 | 0.09 | |
| 8 | | 8 | Ф10 АI | 810 | 6 | 0.50 | 3.00 | |
| 1 | МОБ 9-1П МОБ 9-1Л | 1 | □63×45×2.5 | 1070 | 1 | 4.10 | 4.10 | 2299 |
| 2 | | 2 | □20×20 | 1210 | 2 | 3.80 | 7.60 | |
| 3 | | 3,3а | L50×32×4 | 960 | 2 | 2.39 | 4.78 | |
| 4 | | 4,4а | □63×32×2 | 990 | 2 | 2.69 | 5.38 | |
| 5 | | 5 | ВИНТ М8×25 ШАЙБА Ф8 | — | 3 | 0.03 | 0.09 | |
| 6 | | 6 | -40×8 | 60 | 3 | 0.15 | 0.45 | |
| 7 | | 7 | Ф10 АI | 150 | 1 | 0.09 | 0.09 | |
| 8 | | 8 | Ф10 АI | 810 | 1 | 0.50 | 0.50 | |

ПРИМЕЧАНИЯ:
1 МАТЕРИАЛ ПОЗИЦИЙ 3,3а - Ст 0, ОСТАЛЬНЫХ - В Ст-3пк
2 СВАРНЫЕ ШВЫ - 5 мм.
3 МАРКИ МОБ 36-1Л, МОБ 9-1Л ИЗГОТОВЛЯТЬ ЗЕРКАЛЬНО МАРКАМ МОБ 36-1П, МОБ 9-1П

ЦНИИЭП жилища

1969

# ОГРАЖДЕНИЯ БАЛКОНА МОБ 36-1П, МОБ 36-1Л, МОБ 9-1П, МОБ 9-1Л

| СЕРИЯ | ЧАСТЬ 10 | ЛИСТ |
|---|---|---|
| 86 | РАЗДЕЛ 10.4-1 | 8 |

11011-07 9

СОГЛАСОВАНО
СОГЛАСОВАНО
ИНВЕНТ N
ДАТА
ВЗАМЕН
Рук. отд. 101 Гл. инж. отд. 10 Гл. арх. пр-та Рук. гр. арх. Рук. гр. инж. Разработал Проверил Копировал

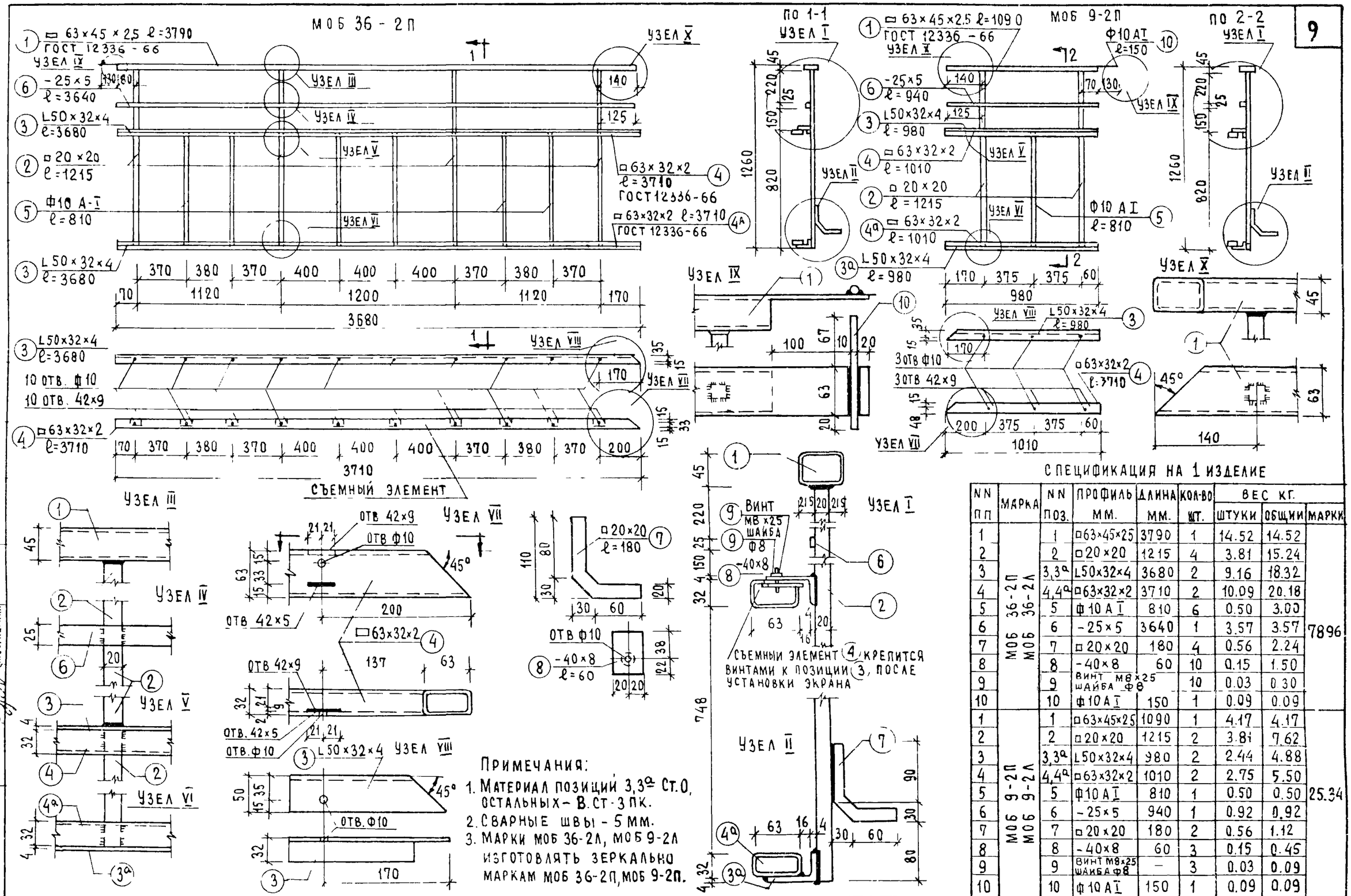


## СПЕЦИФИКАЦИЯ НА 1 ИЗДЕЛИЕ

| NN ПП | МАРКА | NN ПОЗ. | ПРОФИЛЬ ММ. | ДЛИНА ММ. | КОЛ-ВО ШТ. | ВЕС КГ. ШТУКИ | ВЕС КГ. ОБЩИЙ | ВЕС КГ. МАРКИ |
|---|---|---|---|---|---|---|---|---|
| 1 | МОБ 36-2П МОБ 36-2Л | 1 | □63×45×25 | 3790 | 1 | 14.52 | 14.52 | 78.96 |
| 2 | | 2 | □20×20 | 1215 | 4 | 3.81 | 15.24 | |
| 3 | | 3,3а | L50×32×4 | 3680 | 2 | 9.16 | 18.32 | |
| 4 | | 4,4а | □63×32×2 | 3710 | 2 | 10.09 | 20.18 | |
| 5 | | 5 | Ф10 А I | 810 | 6 | 0.50 | 3.00 | |
| 6 | | 6 | -25×5 | 3640 | 1 | 3.57 | 3.57 | |
| 7 | | 7 | □20×20 | 180 | 4 | 0.56 | 2.24 | |
| 8 | | 8 | -40×8 | 60 | 10 | 0.15 | 1.50 | |
| 9 | | 9 | ВИНТ М8×25 ШАЙБА Ф8 | | 10 | 0.03 | 0.30 | |
| 10 | | 10 | Ф10 А I | 150 | 1 | 0.09 | 0.09 | |
| 1 | МОБ 9-2П МОБ 9-2Л | 1 | □63×45×25 | 1090 | 1 | 4.17 | 4.17 | 25.34 |
| 2 | | 2 | □20×20 | 1215 | 2 | 3.81 | 7.62 | |
| 3 | | 3,3а | L50×32×4 | 980 | 2 | 2.44 | 4.88 | |
| 4 | | 4,4а | □63×32×2 | 1010 | 2 | 2.75 | 5.50 | |
| 5 | | 5 | Ф10 А I | 810 | 1 | 0.50 | 0.50 | |
| 6 | | 6 | -25×5 | 940 | 1 | 0.92 | 0.92 | |
| 7 | | 7 | □20×20 | 180 | 2 | 0.56 | 1.12 | |
| 8 | | 8 | -40×8 | 60 | 3 | 0.15 | 0.45 | |
| 9 | | 9 | ВИНТ М8×25 ШАЙБА Ф8 | — | 3 | 0.03 | 0.09 | |
| 10 | | 10 | Ф10 А I | 150 | 1 | 0.09 | 0.09 | |

### ПРИМЕЧАНИЯ:

1. МАТЕРИАЛ ПОЗИЦИЙ 3,3а — СТ.0, ОСТАЛЬНЫХ — В.СТ-3ПК.
2. СВАРНЫЕ ШВЫ — 5 ММ.
3. МАРКИ МОБ 36-2Л, МОБ 9-2Л ИЗГОТОВЛЯТЬ ЗЕРКАЛЬНО МАРКАМ МОБ 36-2П, МОБ 9-2П.

ГИ-ГР. ПР-ТА Е. ЕДИНОВА
РУК. ГР. АРХ. Ю. СИОЛИЦКИЙ
РУК. ГР. ИНЖ. Л. СУРАГИНА

ЦНИИЭП ЖИЛИЩА

1969

# ОГРАЖДЕНИЯ БАЛКОНА МОБ 36-2П, МОБ 36-2Л, МОБ 9-2П, МОБ 9-2Л

| СЕРИЯ | ЧАСТЬ 10 | ЛИСТ |
|---|---|---|
| 86 | РАЗДЕЛ 10.41 | 9 |

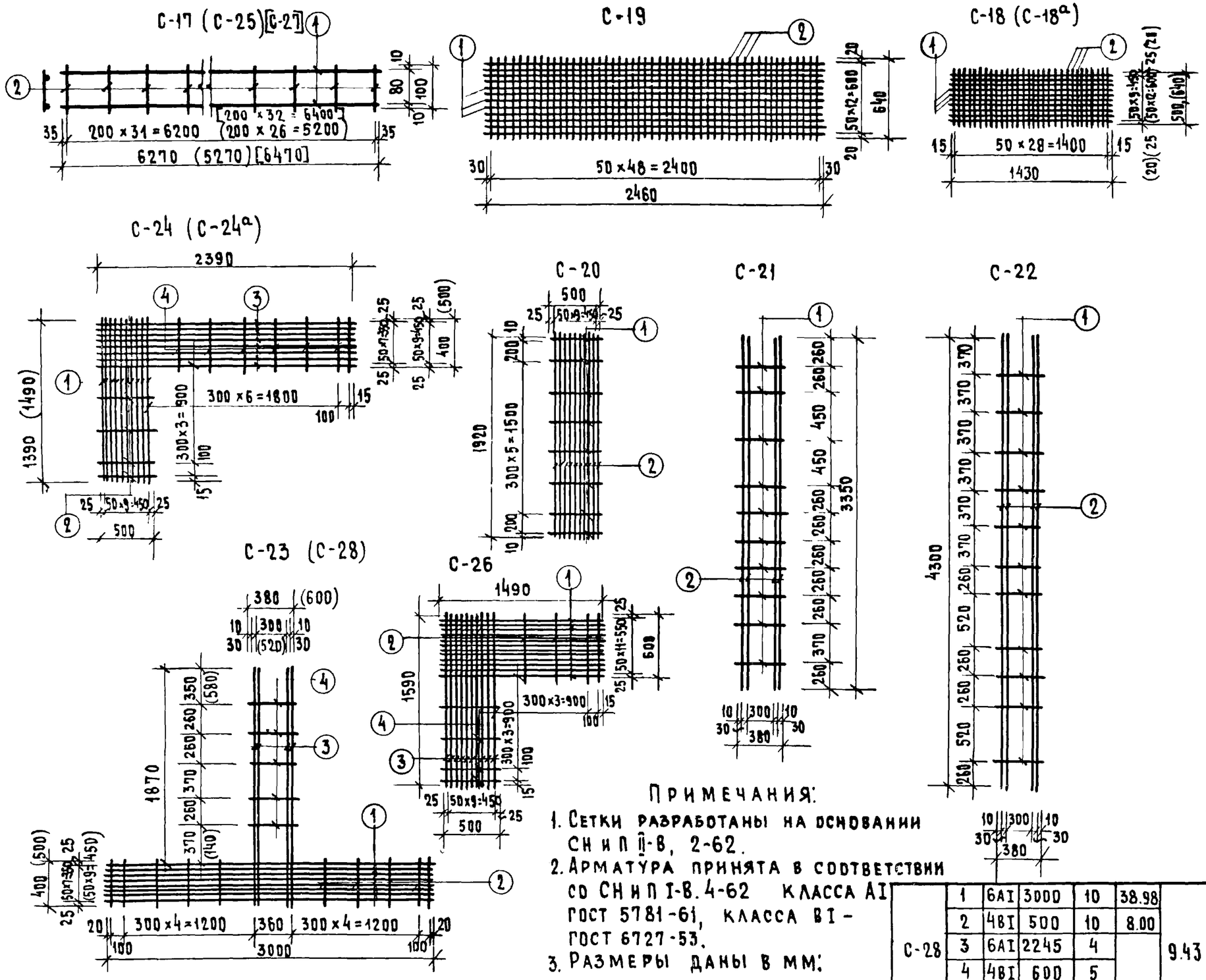


## Спецификации изделий

| Марка | № поз. | ф мм | ℓ мм. | кол. шт. | общ. длина м. | вес марки кг. |
|---|---|---|---|---|---|---|
| С-17 | 1 | 4ВI | 6270 | 2 | 15.74 | 1.56 |
| | 2 | 4ВI | 100 | 32 | | |
| С-18 | 1 | 4ВI | 1430 | 10 | 28.80 | 2.85 |
| | 2 | 4ВI | 500 | 29 | | |
| С-18а | 1 | 4ВI | 1430 | 13 | 37.15 | 3.68 |
| | 2 | 4ВI | 640 | 29 | | |
| С-19 | 1 | 4ВI | 2460 | 13 | 63.34 | 6.27 |
| | 2 | 4ВI | 640 | 49 | | |
| С-20 | 1 | 4ВI | 500 | 8 | 4.00 | 4.66 |
| | 2 | 6АI | 1920 | 10 | 19.20 | |
| С-21 | 1 | 4ВI | 380 | 10 | 3.80 | 3.34 |
| | 2 | 6АI | 3350 | 4 | 13.40 | |
| С-22 | 1 | 4ВI | 380 | 11 | 4.18 | 3.82 |
| | 2 | 6АI | 4300 | 4 | 17.20 | |
| С-23 | 1 | 6АI | 3000 | 8 | 32.98 | 7.99 |
| | 2 | 4ВI | 400 | 10 | 6.80 | |
| | 3 | 6АI | 2245 | 4 | | |
| | 4 | 4ВI | 380 | 5 | | |
| С-24 | 1 | 4ВI | 1390 | 10 | 37.82 | 3.74 |
| | 2 | 4ВI | 500 | 4 | | |
| | 3 | 4ВI | 2390 | 8 | | |
| | 4 | 4ВI | 400 | 7 | | |
| С-24А | 1 | 4ВI | 1490 | 10 | 44.30 | 4.39 |
| | 2 | 4ВI | 500 | 4 | | |
| | 3 | 4ВI | 2390 | 10 | | |
| | 4 | 4ВI | 500 | 7 | | |
| С-25 | 1 | 4ВI | 5270 | 2 | 13.24 | 1.31 |
| | 2 | 4ВI | 100 | 27 | | |
| С-26 | 1 | 4ВI | 1490 | 12 | 38.18 | 3.78 |
| | 2 | 4ВI | 600 | 4 | | |
| | 3 | 4ВI | 1590 | 10 | | |
| | 4 | 4ВI | 500 | 4 | | |
| С-27 | 1 | 4ВI | 6470 | 2 | 16.24 | 1.60 |
| | 2 | 4ВI | 100 | 33 | | |
| С-28 | 1 | 6АI | 3000 | 10 | 38.98 | 9.43 |
| | 2 | 4ВI | 500 | 10 | 8.00 | |
| | 3 | 6АI | 2245 | 4 | | |
| | 4 | 4ВI | 600 | 5 | | |

## Примечания:

1. Сетки разработаны на основании СНиП II-В, 2-62.
2. Арматура принята в соответствии со СНиП I-В.4-62 класса АI ГОСТ 5781-61, класса ВI - ГОСТ 6727-53.
3. Размеры даны в мм.

| | | | |
|---|---|---|---|
| Разработал | Ольшева | | |
| Проверил | Кругликов | | |
| Рук. отд. | Пельбаум | | |
| Гл. инж. отд. | Самойлов | | |
| Гл. инж. пр. | Ефимова | | |
| Гл. арх. пр. | Чалая | | |

ЦНИИЭП жилища

1969

# Сетки.

Серия 86

Часть 10 Раздел 10.4-1

Лист 10

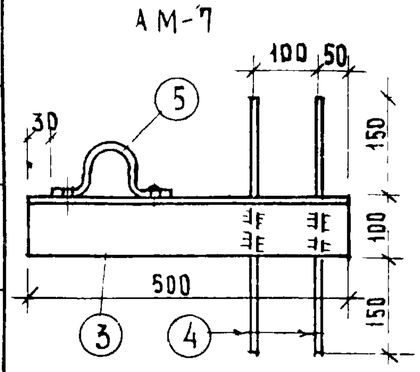


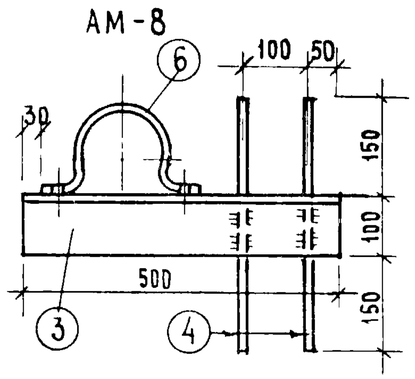


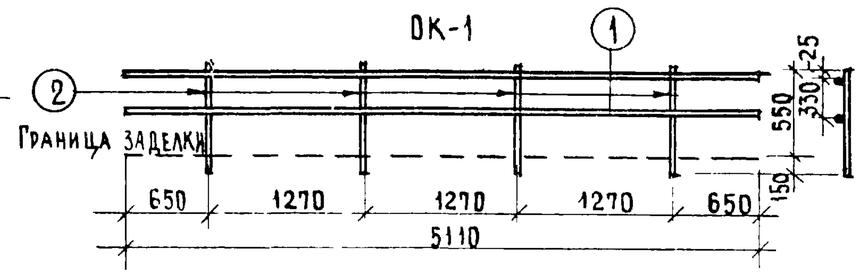


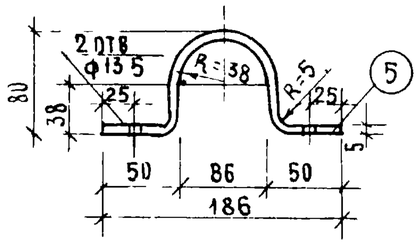


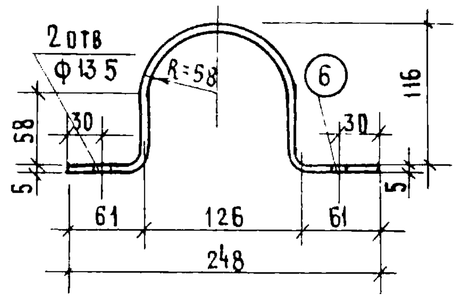


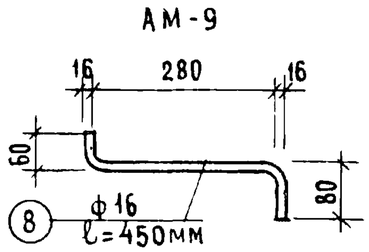


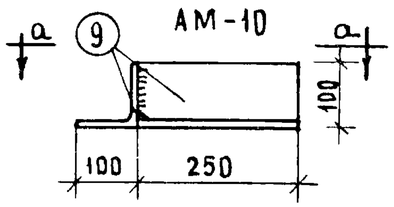


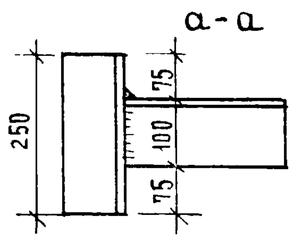


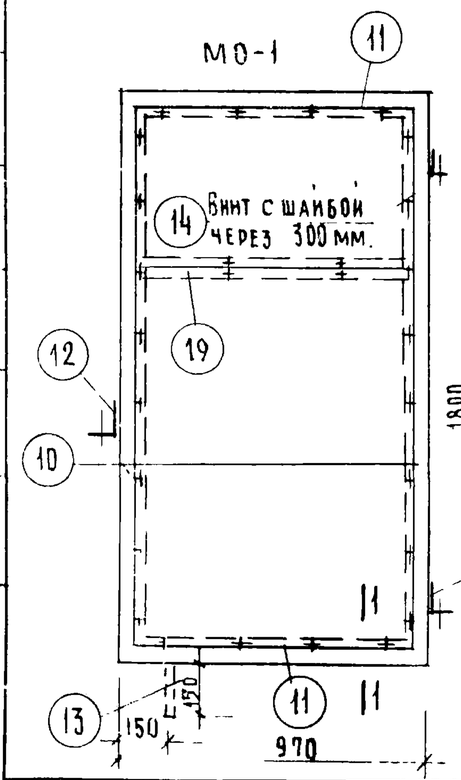


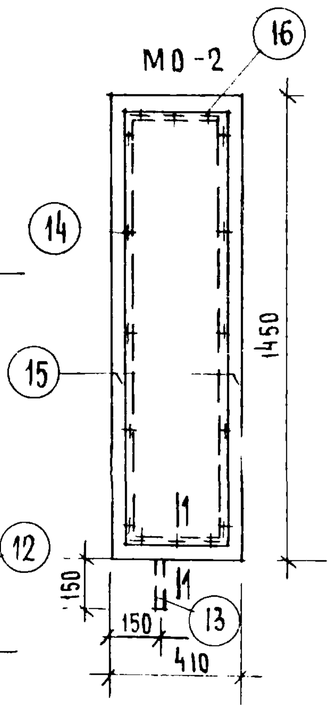


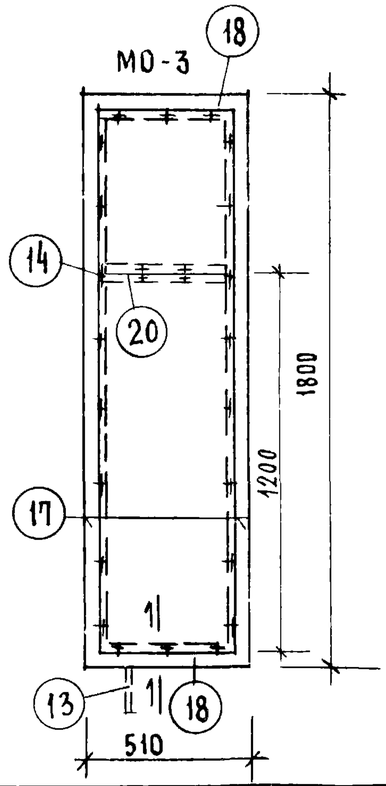


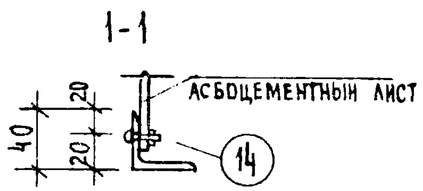


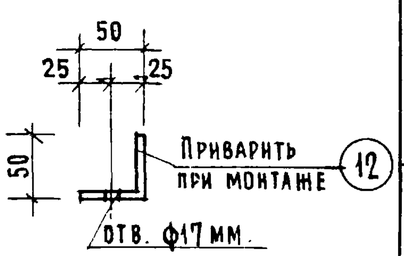


Примечания:
1. Позицию 12 приварить к рамке экрана при установке
2. Сварные швы $h_ш = 4$ мм.

Спецификация на 1 изделие

| Марка | Nпоз. | Профиль мм. | Длина мм. | К-во шт | Общ. вес ГОСТ | Общ. вес ДАИ-4.31-703 | Вес кр. марки |
|---|---|---|---|---|---|---|---|
| ДК-1 | 1 | Ф16АI | 5110 | 2 | 10.22 | 16.15 | 23.07 |
| | 2 | Ф20АI | 700 | 4 | 2.80 | 6.92 | |
| АМ-7 | 3 | ∠100×10 | 500 | 1 | 0.50 | 7.55 | 9.46 |
| | 4 | Ф16АI | 400 | 2 | 0.80 | 1.26 | |
| | 5 | -50×5 | 320 | 1 | 0.32 | 0.65 | |
| АМ-8 | 3 | ∠100×10 | 500 | 1 | 0.50 | 7.55 | 9.82 |
| | 4 | Ф16АI | 400 | 2 | 0.80 | 1.26 | |
| | 6 | -60×5 | 430 | 1 | 0.43 | 1.01 | |
| АМ-9 | 8 | Ф16АI | 450 | 1 | 0.45 | 0.71 | 0.71 |
| АМ-10 | 9 | ∠100×10 | 250 | 2 | 0.50 | 7.55 | 7.55 |
| МО-1 | 10 | ∠40×4 | 1798 | 2 | 3.60 | 8.70 | 17.55 |
| | 11 | ∠40×4 | 968 | 2 | 1.94 | 4.70 | |
| | 12 | -50×4 | 100 | 3 | 0.30 | 0.45 | |
| | 13 | Ф12 | 150 | 1 | 0.15 | 0.15 | |
| | 14 | Винт с шайбой N8·25 | | 28 | — | 1.79 | |
| | 19 | -50×4 | 950 | 1 | 0.95 | 1.52 | |
| | Асбоцементный лист (δ=6мм) | | | | | | 1.53 м² |
| МО-2 | 15 | ∠40×4 | 1448 | 2 | 2.90 | 7.00 | 12.33 |
| | 16 | ∠40×4 | 408 | 2 | 0.82 | 1.99 | |
| | 13 | Ф12 | 150 | 1 | 0.15 | 0.15 | |
| | 14 | Винт с шайбой N8·25 | | 15 | — | 1.44 | |
| | Асбоцементный лист (δ=6мм) | | | | | | 0.45 м² |
| МО-3 | 17 | ∠40×4 | 1798 | 2 | 3.60 | 8.70 | 15.11 |
| | 18 | ∠40×4 | 508 | 2 | 1.16 | 2.82 | |
| | 13 | Ф12 | 150 | 1 | 0.15 | 0.15 | |
| | 14 | Винт с шайбой N8·25 | | 26 | — | 1.59 | |
| | 20 | -50×4 | 490 | 1 | 0.49 | 0.77 | |
| | Асбоцементный лист (δ=6мм) | | | | | | 0.74 м² |

ЦНИИЭП жилища

Гл. инж. пр. Ефимова
Гл. арх. пр. Чалая

1969 Металлические изделия ДК-1; АМ-7; АМ-8; АМ-9; АМ-10; МО-1; МО-2; МО-3.

| Серия | Часть 10 | Лист |
|---|---|---|
| 86 | Раздел 10 4-1 | 11 |

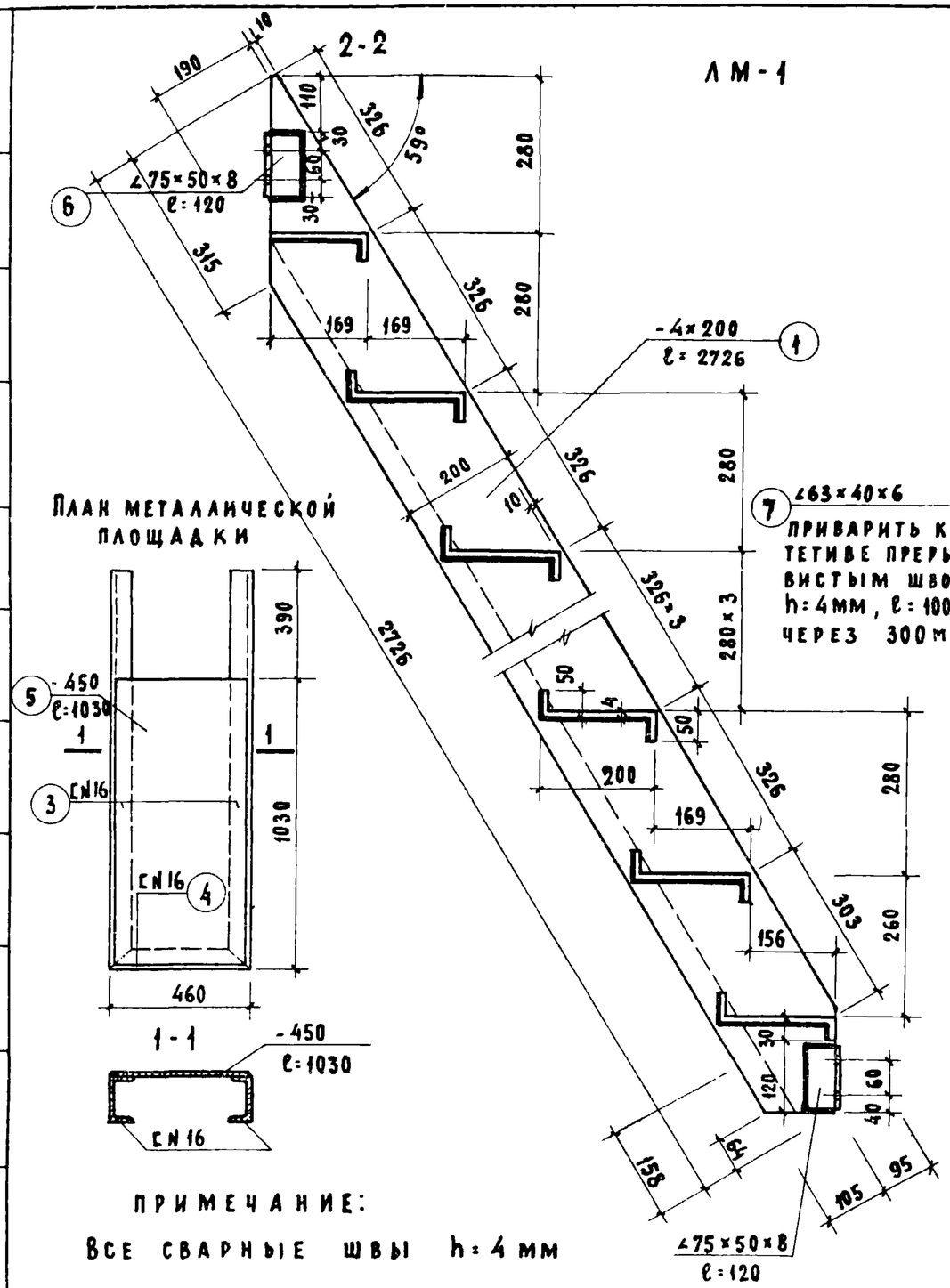





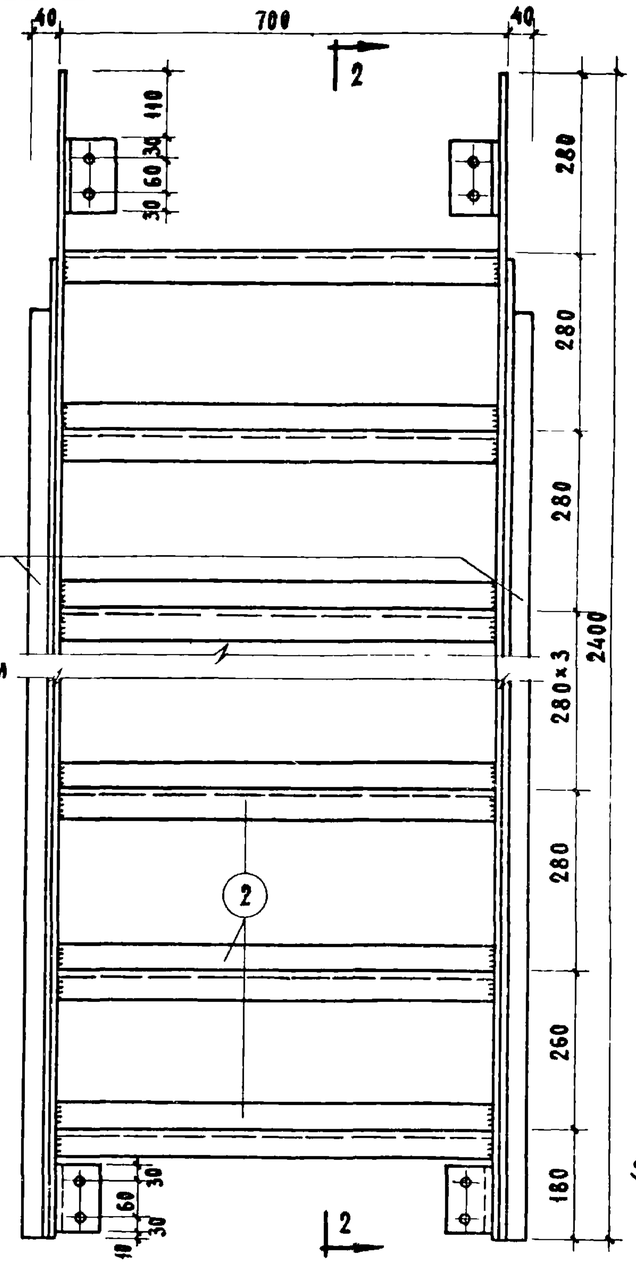


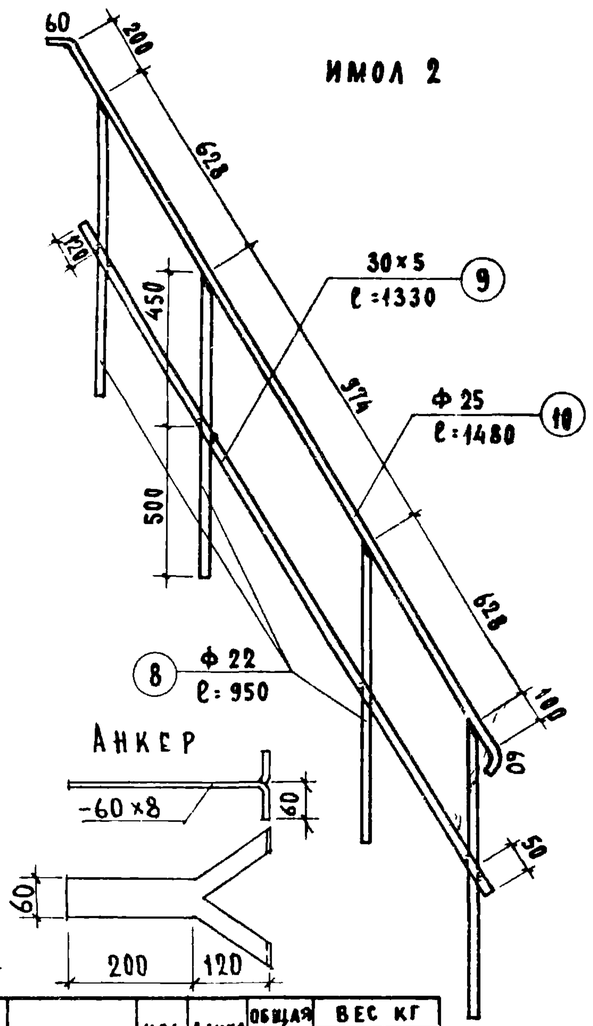


| Марка | NN поз. | Профиль | Кол. шт | Длина 1 эл. мм | Общая длина м | Вес кг 1 эл. | Вес кг общ. |
|---|---|---|---|---|---|---|---|
| ЛМ-1 | 1 | -4×200 | 2 | 2726 | 5.46 | 34.2 | 172.7 |
| | 2 | -4×300 | 8 | 690 | 5.52 | 52.0 | |
| | 3 | [ N 16 | 2 | 1420 | 2.84 | 40.0 | |
| | 4 | [ N 16 | 1 | 460 | 0.46 | 6.5 | |
| | 5 | -40×450 | 1 | 1030 | 1.03 | 14.6 | |
| | 6 | ∠75×50×8 | 4 | 120 | 0.48 | 3.56 | |

| Марка | NN поз. | Профиль | Кол. шт. | Длина 1 эл. мм | Общая длина м | Вес кг 1 эл. | Вес кг общ. |
|---|---|---|---|---|---|---|---|
| | 7 | ∠63×40×6 | 2 | 2350 | 4.70 | 21.8 | |
| Анкер | | -60×8 | 1 | 380 | 0,38 | 1,43 | 1,43 |
| ИМОЛ-2 | 8 | Ф 22 | 4 | 950 | 3.80 | 11,3 | 24,33 |
| | 9 | -5×30 | 1 | 2400 | 2.40 | 2,83 | |
| | 10 | Ф 25 | 1 | 2650 | 2.65 | 10.20 | |

Примечание:

Все сварные швы h=4 мм

| | | |
|---|---|---|
| Рук. отд. 10 | Гл. инж. отд. | Гл. инж. пр. | Гл. арх. пр. |
| Эпельбаум | Самойлов | Ефимова | Чалая |
| Разработан | Шебеко | Гачуев |
| Проверил | | |

ЦНИИЭП жилища

1969

Лестница в машинное помещение лифта ЛМ-1. Ограждение лестницы! ИМОЛ 2.

Серия 86

Часть 10

Раздел 10.4-1

Лист 12

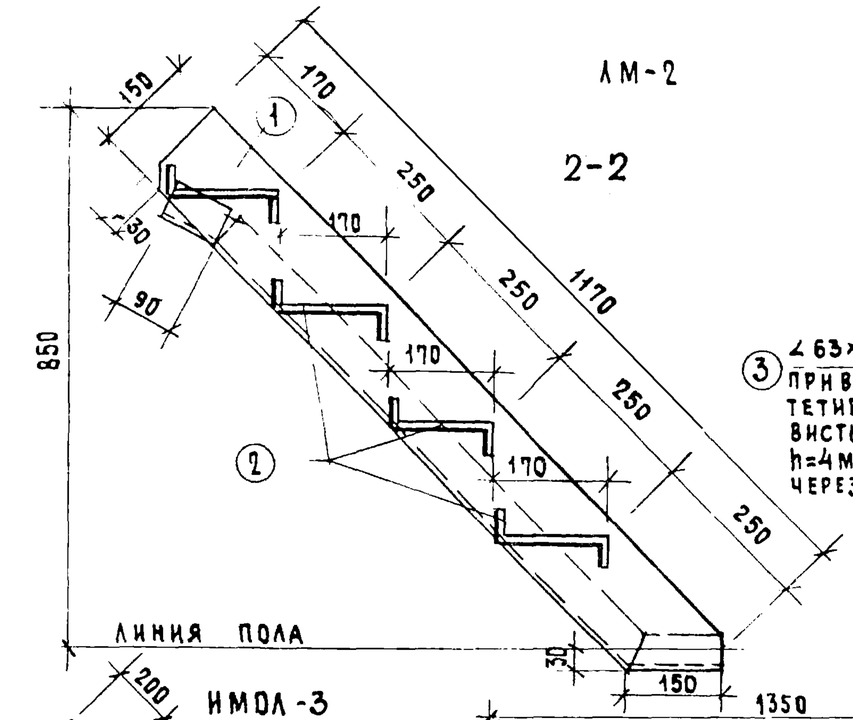


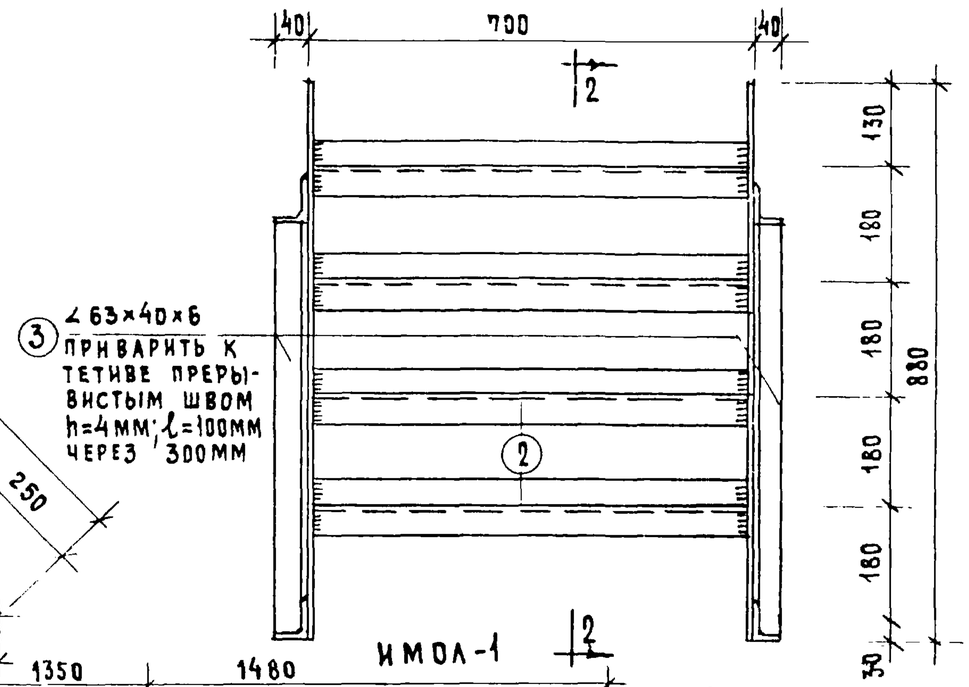


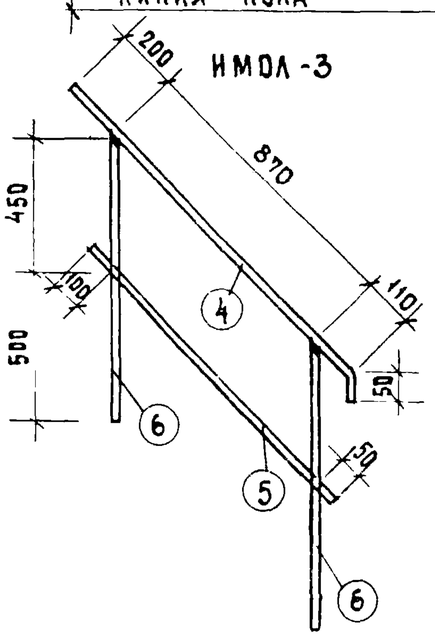


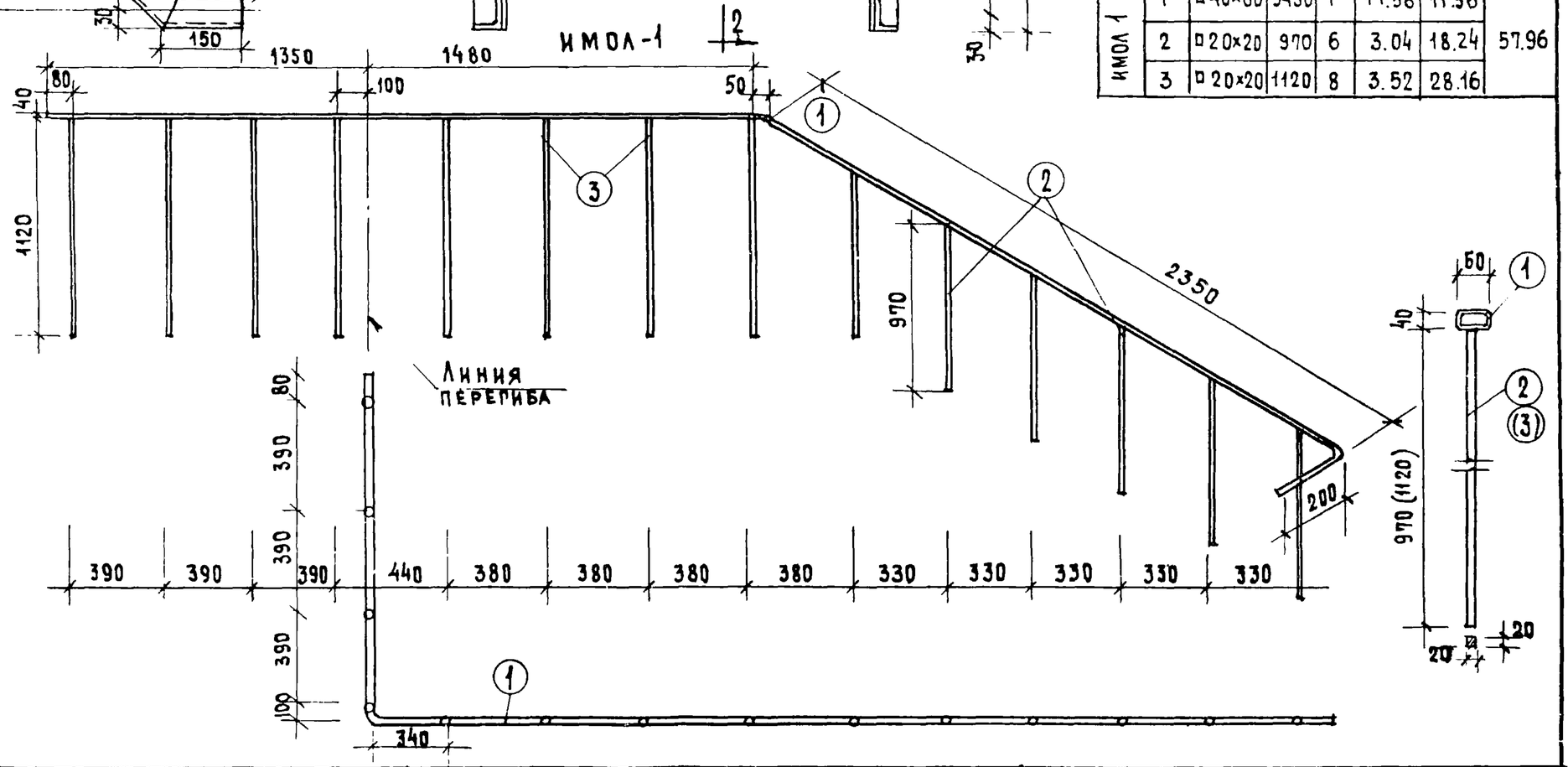


| Марка | NN поз. | Профиль | Кол. шт. | Длина 1 эл. мм | Общая длина м. | Вес кг. 1 эл. | Вес кг. Общ. |
|---|---|---|---|---|---|---|---|
| ЛМ-2 | 1 | −4×150 | 2 | 1200 | 2.4 | 11.3 | 46.2 |
| | 2 | −4×270 | 4 | 690 | 2.76 | 23.4 | |
| | 3 | ∠63×40×6 | 2 | 1240 | 2.48 | 11.5 | |
| | | | | | | | |
| ИМОЛ-3 | 4 | ф 25 | 1 | 1230 | 1.23 | 4.74 | 11.6 |
| | 5 | −5×30 | 1 | 1020 | 1.02 | 1.21 | |
| | 6 | ф 22 | 2 | 950 | 1.90 | 5.65 | |
| | | | | | | | |

Спецификация на 1 изделие

| Марка | NN поз. | Профиль мм. | Длина мм. | Кол. шт. | Вес кг. 1 шт | Вес кг. Общ. вес | Марки |
|---|---|---|---|---|---|---|---|
| ИМОЛ 1 | 1 | □40×60 | 5430 | 1 | 11.56 | 11.56 | 57.96 |
| | 2 | □20×20 | 970 | 6 | 3.04 | 18.24 | |
| | 3 | □20×20 | 1120 | 8 | 3.52 | 28.16 | |

ЖИЛИЩА

| 1969 | Лестница ЛМ-2. Ограждения лестниц ИМОЛ-1, ИМОЛ-3 | Серия 86 | Часть 10 / Раздел 10.4-1 | Лист 13 |
|---|---|---|---|---|

11П11-07 14

## МОЛ 63п; МОЛ 63л.

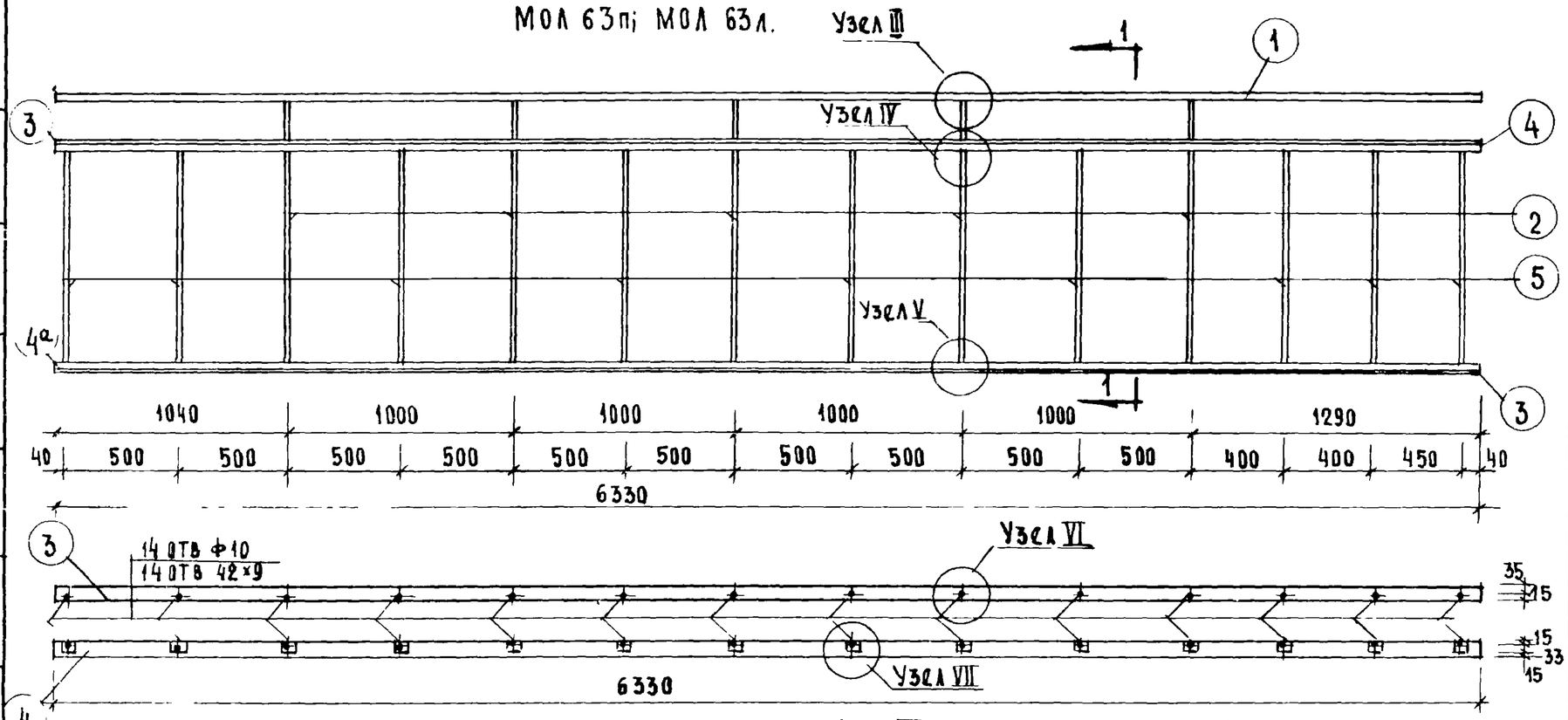


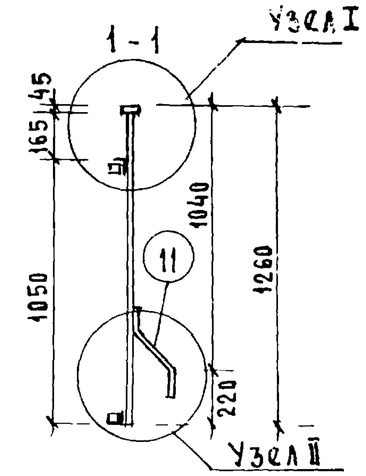


## МОЛ 51п; МОЛ 51л.

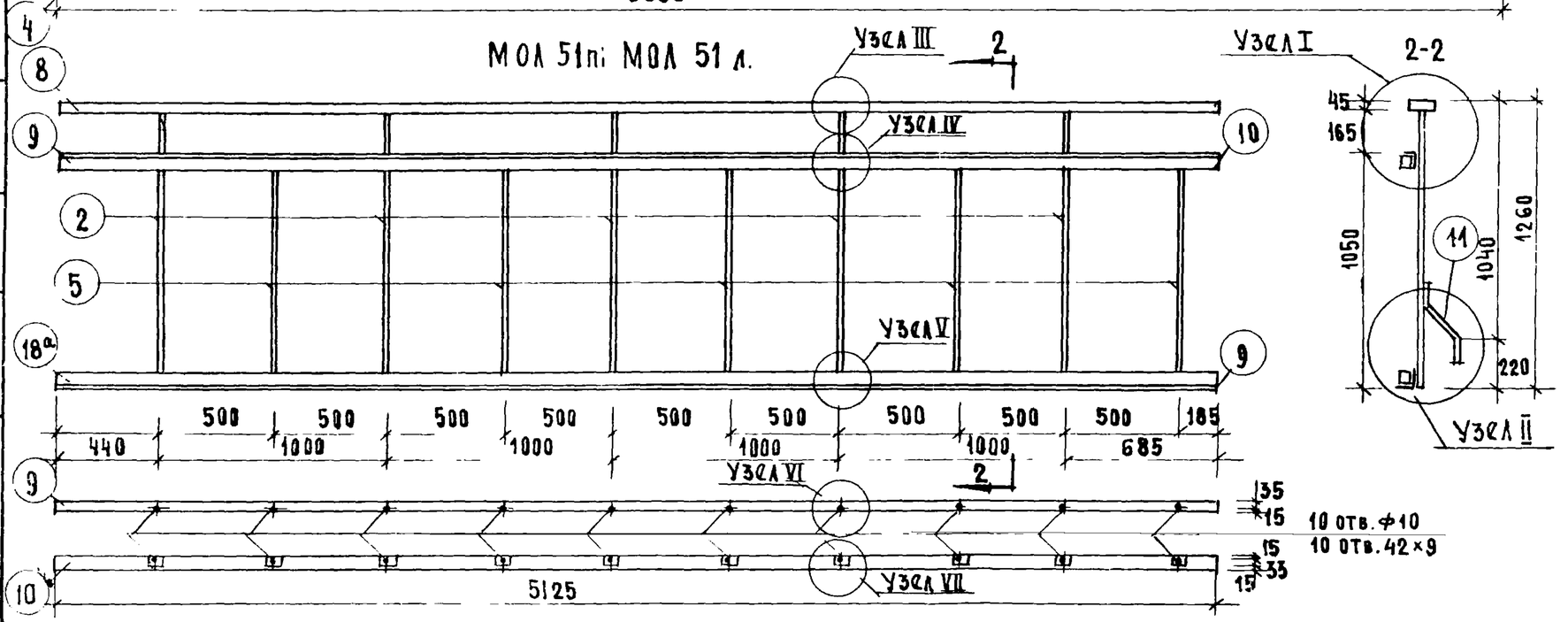





### Спецификация на 1 изделие

| Марка | NN п/п | Профиль мм. | Длина мм. | Кол. шт. | Вес кг. шт. | Вес кг. общий | Марки |
|---|---|---|---|---|---|---|---|
| МОЛ 63п; МОЛ 63л. | 1 | □63×45×25 | 6330 | 1 | 24.25 | 24.25 | 124,32 (106,98) |
| | 2 | □20×20 | 1215 | 5 | 3.82 | 19.10 | |
| | 3 | L 50×32×4 | 6330 | 2 | 1583 | 31.66 | |
| | 4,4а | □63×32×2 / L 32×20×4 | 6330 | 2 | 17.22 / 9.62 | 34.44 / 19.24 | |
| | 5 | ф 10 | 1050 | 9 | 0.65 | 5.85 | |
| | 6 | -40×8 | 60 | 14 | 0,15 | 2.10 | |
| | 7 | винт с шайбой | - | 14 | 0,03 | 0,42 | |
| | 11 | □20×20 | 400 | 5 | 1,26 | 6,30 | |
| МОЛ 51п; МОЛ 51л | 2 | □20×20 | 1215 | 5 | 3.82 | 19.10 | 103,56 (89.46) |
| | 5 | ф10 | 1050 | 5 | 0.65 | 3.25 | |
| | 8 | -40×8 | 60 | 10 | 0.15 | 1,5 | |
| | 7 | винт с шайбой | - | 10 | 0.03 | 0,30 | |
| | 8 | □63×45×25 | 5125 | 1 | 19.63 | 19.63 | |
| | 9 | L 50×32×4 | 5125 | 2 | 12.80 | 25.60 | |
| | 10 | □63×32×2 / L 32×20×4 | 5125 | 2 | 13.94 / 7.80 | 27.88 / 15.6 | |
| | 11 | □20×20 | 400 | 5 | 1.26 | 6.30 | |

1. Сварные швы - 5 мм.
2. Узлы см. лист 19
3. Монтажный элемент 4,10 съемный крепится винтом 7 после установки экрана.

| | | | |
|---|---|---|---|
| 1969 | Ограждение лоджий МОЛ 63п; МОЛ 63л; МОЛ 51п; МОЛ 51л. | Серия 86 | Часть 10 / Раздел 10.4-1 | Лист 14 |

ЦНИЭП жилища

Рук. отд. 10 Пельбаум; Гл. инж. отд. Самойлов; Гл. инж. пр. Ефимова; Гл. арх. пр. Чалая; Разработал Острецова; Проверил Шебеко

11011-07 15

## МОЛ 67 п; МОЛ 67 л

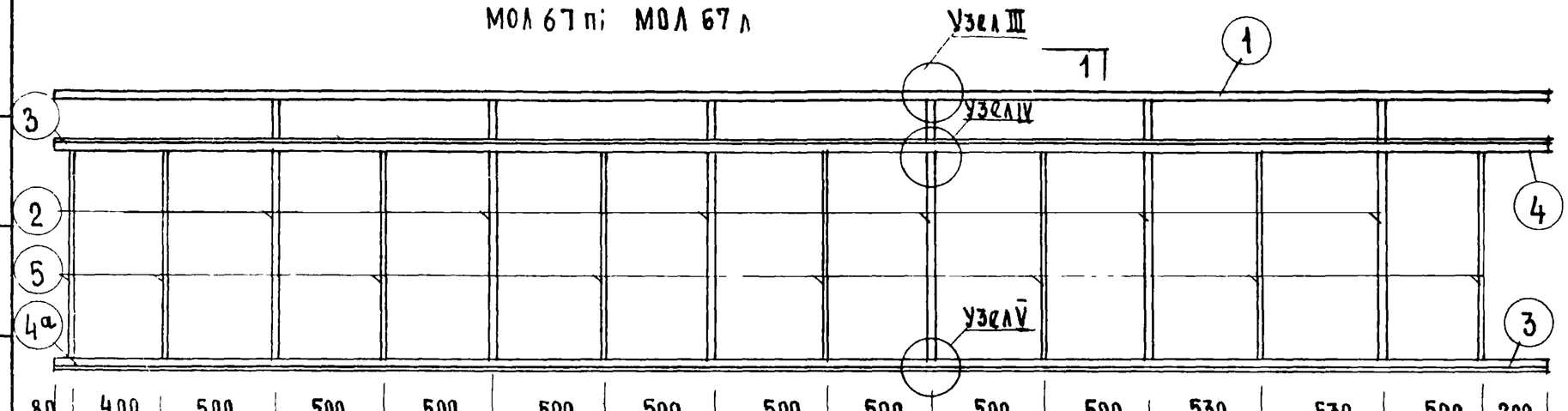


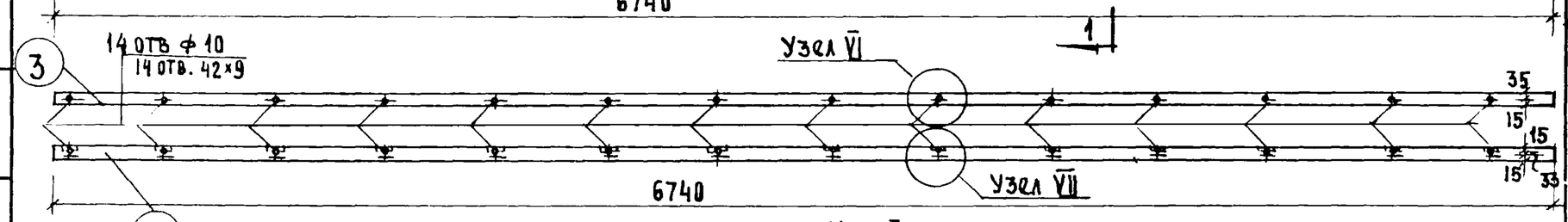


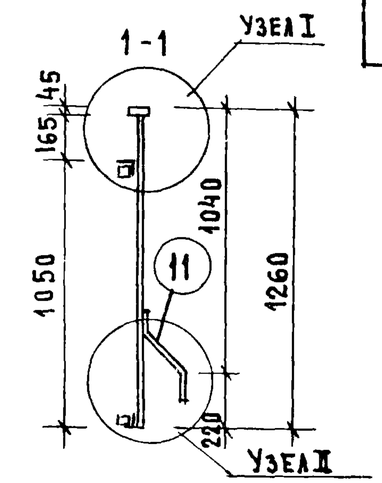


## МОЛ 72 п; МОЛ 72 л.

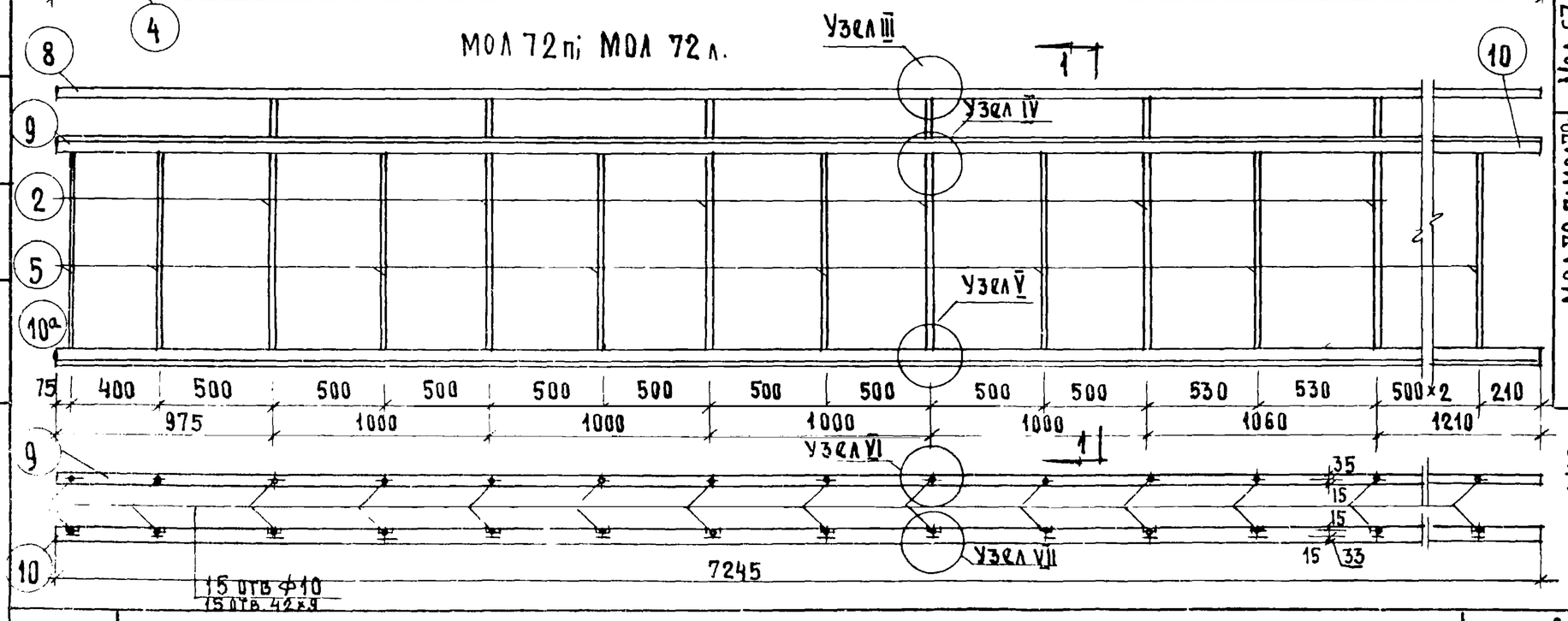


### Спецификация на 1 изделие

| Марка | NN п/п | Профиль мм | Длина мм | Кол. шт. | Вес кг. шт. | Вес кг. общий | Марка |
|---|---|---|---|---|---|---|---|
| МОЛ 67 п; МОЛ 67 л. | 1 | □63×45×25 | 6740 | 1 | 25.81 | 25.81 | 127,37 (114,71) |
| | 2 | □20×20 | 1215 | 6 | 3.82 | 22.92 | |
| | 3 | ∠50×32×4 | 6740 | 2 | 16.78 | 33.56 | |
| | 4,4а | □63×32×2 / ∠32×20×4 | 6740 | 2 | 15.53 / 10.24 | 31.06 / 20.5 | |
| | 5 | ф10 | 1050 | 8 | 0.65 | 5.20 | |
| | 6 | -40×8 | 60 | 14 | 0.15 | 2.10 | |
| | 7 | Винт с шайбой | - | 14 | 0.03 | 0.42 | |
| | 11 | □20×20 | 400 | 5 | 1.26 | 6.30 | |
| МОЛ 72 п; МОЛ 72 л | 2 | □20×20 | 1215 | 6 | 3.82 | 22.92 | 140,92 (121,27) |
| | 5 | ф10 | 1050 | 9 | 0.65 | 5.85 | |
| | 6 | -40×8 | 60 | 15 | 0.15 | 2.25 | |
| | 7 | Винт с шайбой | - | 15 | 0,03 | 0,45 | |
| | 8 | □63×45×25 | 7245 | 1 | 27,75 | 27.75 | |
| | 9 | ∠50×32×4 | 7245 | 2 | 18.0 | 36,0 | |
| | 10,10 | □63×32×2 / ∠32×20×4 | 7245 | 2 | 19.7 / 11.0 | 39.4 / 22.0 | |
| | 11 | □20×20 | 400 | 5 | 1.26 | 6.30 | |

1. Сварные швы - 5мм.
2. Узлы см. лист 19
3. Монтажный элемент 4; 10 съемный крепится винтом 7 после установки экрана.

| | | | |
|---|---|---|---|
| 1969 | Ограждение лоджий МОЛ 67п; МОЛ 67л; МОЛ 72п; МОЛ 72л. | Серия 86 | Часть 10 / Раздел 10.4-1 | Лист 15 |

Гл. инж. отд. Самойлов; Гл. инж. пр. Ефимова; Гл. арх. пр. Чалая; Проверил Шебеко; Жилищ. ГИПРОГОРСТРОЙ

МОЛ 69 П; МОЛ 69 Л.

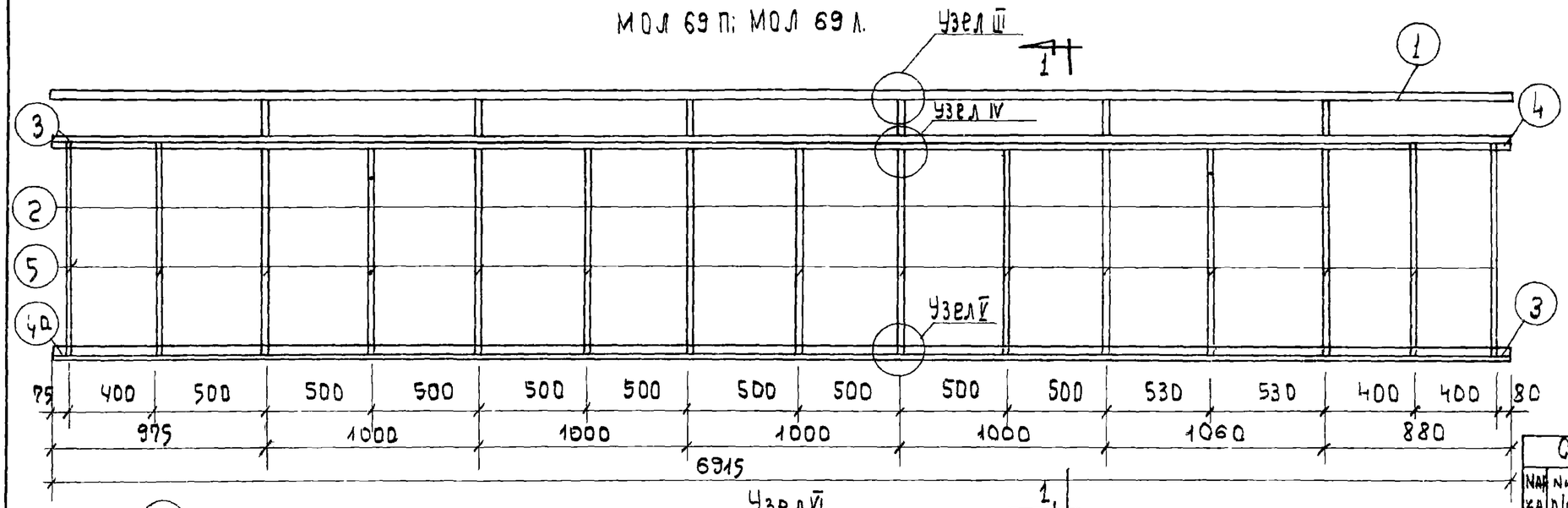


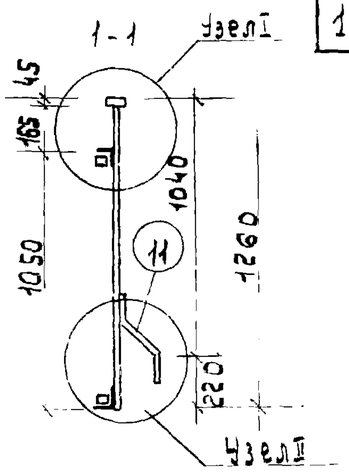


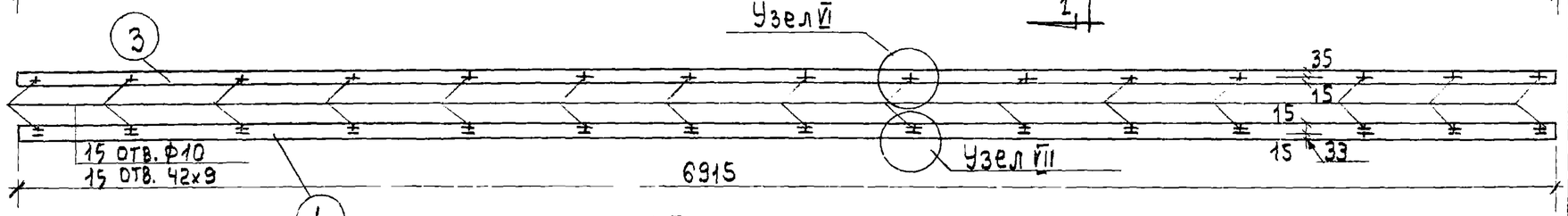


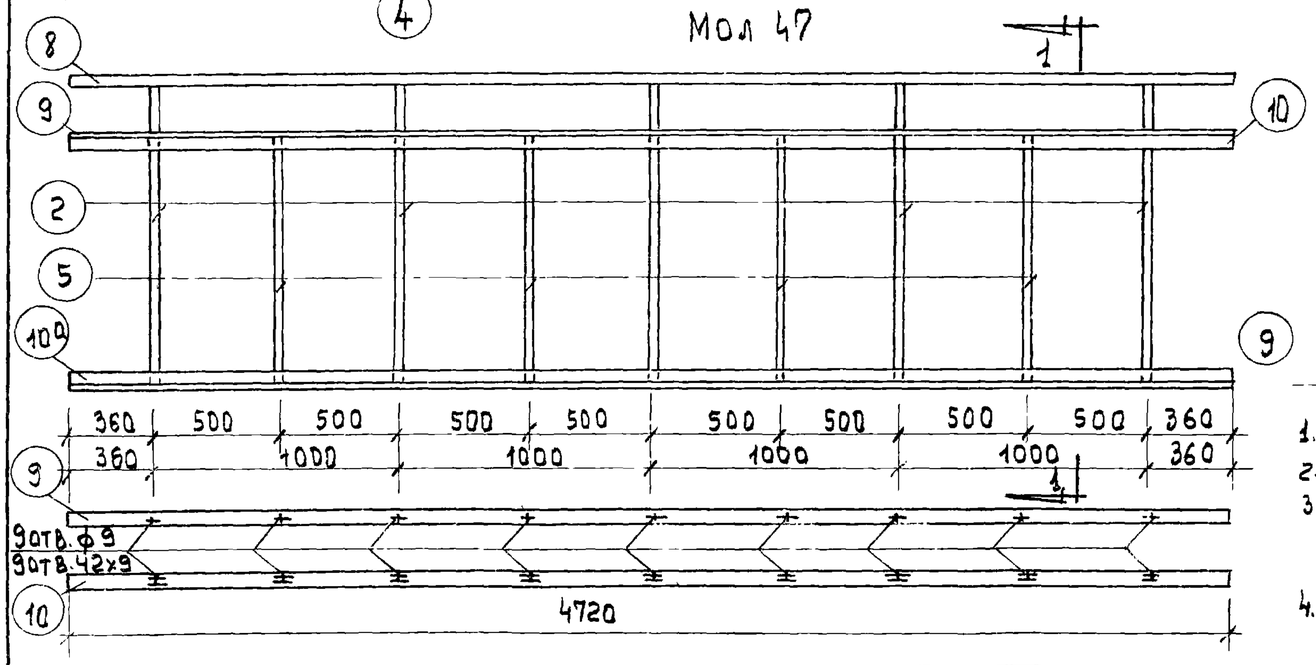


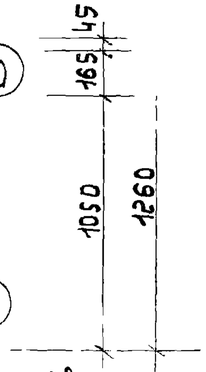


1. Сварные швы - 5 мм.
2. Узлы см. лист 19
3. Монтажный элемент 4.10 съемный. крепится винтом 7 после установки экрана.
4. Материал поз. 39 - ст. 0.

Спецификация на 1 изделие

| Марка | № п/п | Профиль мм. | Длина мм. | Кол. шт. | Вес кг. шт. | Вес кг. общий | Марка |
|---|---|---|---|---|---|---|---|
| МОЛ 69Л. | 1 | ▱63х45х25 | 6915 | 1 | 26.48 | 26.48 | 137.55 (118.8) |
| | 2 | ▱20х20 | 1215 | 6 | 3.82 | 22.92 | |
| | 3 | L 50х32х4 | 6915 | 2 | 17.22 | 34.44 | |
| МОЛ 69П. | 4 | ▱63х32х2 / L 32х20х4 | 6915 | 2 | 18.9 / 10.5 | 37.6 / 21.0 | |
| | 5 | ф10 | 1050 | 8 | 0.65 | 5.85 | |
| | 6 | - 40х8 | 60 | 15 | 0.15 | 2.25 | |
| | 7 | винт с шайбой | - | 15 | 0.03 | 0.45 | |
| | 11 | ▱20х20 | 400 | 6 | 1.26 | 7.56 | |
| МОЛ 47 | 2 | ▱20х20 | 1215 | 5 | 3.82 | 19.10 | 96.8 (84.12) |
| | 5 | ф10 | 1050 | 4 | 0.65 | 2.60 | |
| | 6 | - 40х8 | 60 | 9 | 0.15 | 1.35 | |
| | 7 | винт с шайбой | - | 9 | 0.03 | 0.27 | |
| | 8 | ▱63х45х25 | 4720 | 1 | 18.0 | 18.0 | |
| | 9 | L 50х32х4 | 4720 | 2 | 11.75 | 23.50 | |
| | 10,10а | ▱63х32х2 / L 32х20х4 | 4720 | 2 | 12.84 / 7.17 | 25.68 / 14.34 | |
| | 11 | ▱20х20 | 400 | 5 | 1.26 | 6.30 | |

| | | | | |
|---|---|---|---|---|
| 1969 | Ограждение лоджий МОЛ 69 П.; МОЛ 69 Л; МОЛ-47 | Серия 86 | Часть 10 | Лист |
| | | | Раздел 10.4-1 | 16 |



Гл. инж. проекта Ю.Ф. Ф. Контр. [illegible]

## МОЛ 73; МОЛ73А

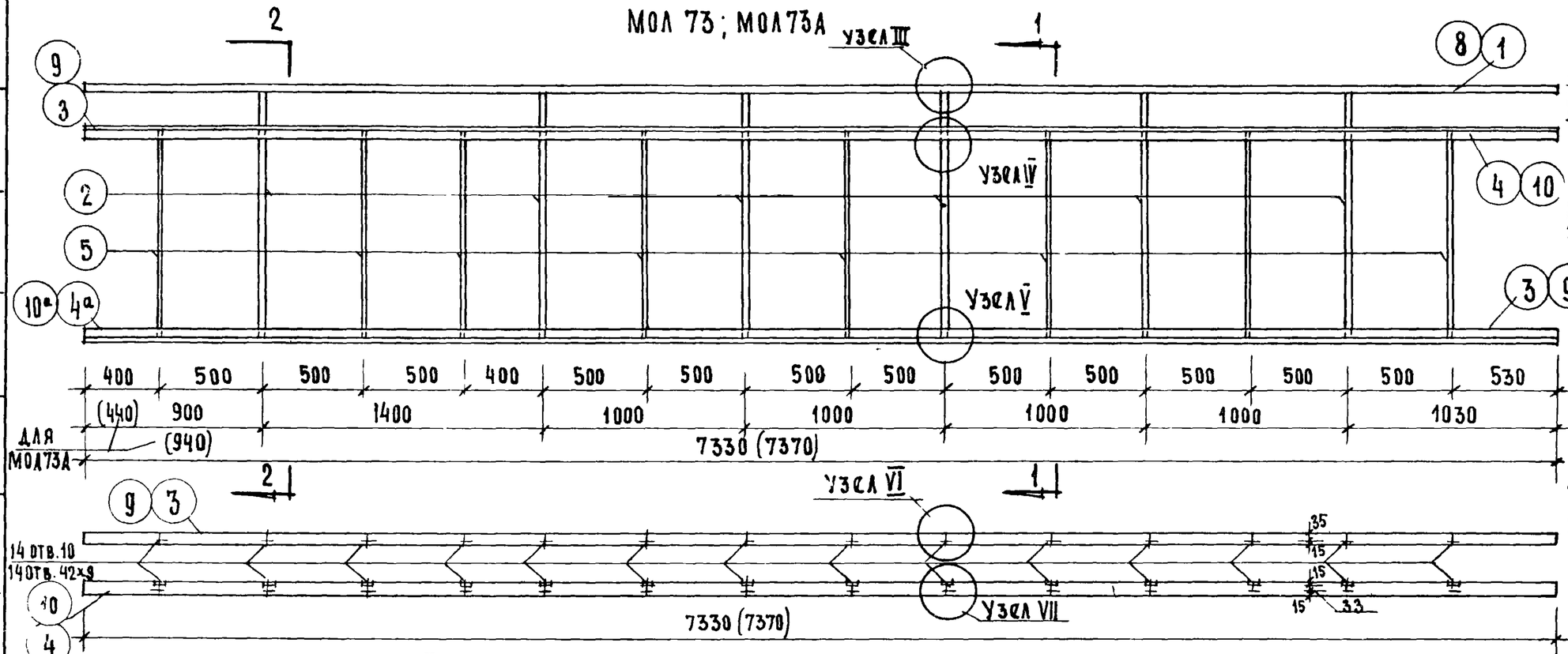


## 1-1 (2-2)

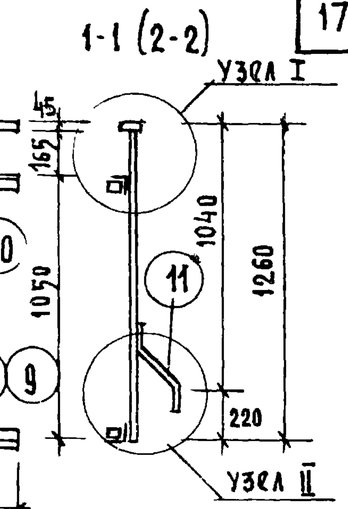


Сечение 2-2 без поз.11

1. Сварные швы - 5 мм.
2. Узлы см. лист 19
3. Монтажный элемент 4,10,14 съемный. Крепится винтом 7, после установки экрана.
4. Материал поз.3,9,13 ст.0 остальных в ст.-3ПК.

## МОЛ12

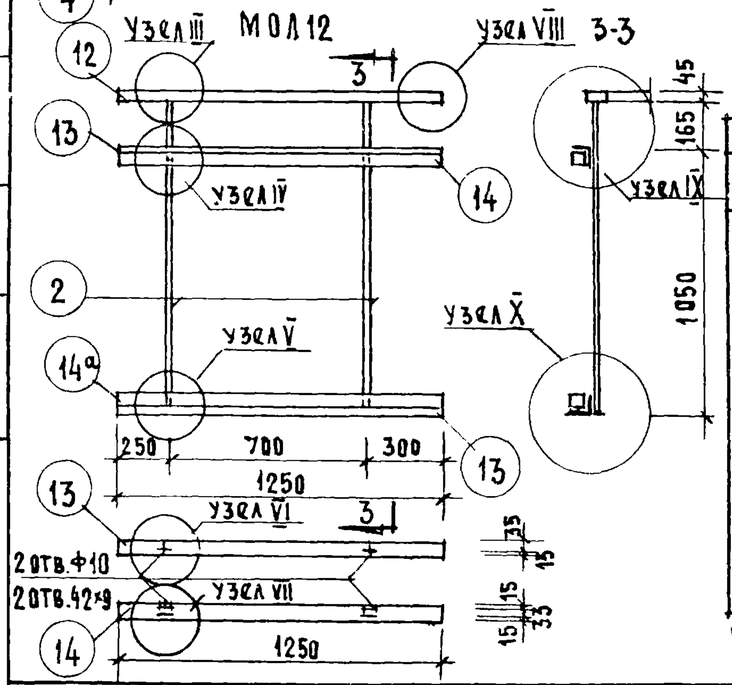


| Марка | №№ п/п | Профиль мм | Длина мм | Кол. шт. | Вес кг. шт. | Вес кг. общ | Марка |
|---|---|---|---|---|---|---|---|
| МОЛ 73 | 1 | □63×45×25 | 7330 | 1 | 28.0 | 28.0 | (121.30) 141,39 |
| | 2 | □20×20 | 1215 | 6 | 3,82 | 22.92 | |
| | 3 | □50×32×4 | 7330 | 2 | 18.25 | 38.50 | |
| | 4,4а | □63×32×2 / ∠32×20×4 | 7330 | 2 | 19.94 / 11.1 | 39.88 / 22.2 | |
| | 5 | ф10 | 1050 | 8 | 0.65 | 5.20 | |
| | 6 | -40×8 | 60 | 14 | 0.15 | 2.10 | |
| | 7 | Винт с шайбой | - | 14 | 0.03 | 0.42 | |
| | 11 | □20×20 | 400 | 5 | 1.26 | 6.30 | |
| | 12 | □50×32×4 | 30 | 1 | 0.07 | 0.07 | |

Спецификация на 1 изделие

| Марка | №№ п/п | Профиль мм | Длина мм. | Кол. шт. | Вес кг. шт. | Вес кг. общ | Мар. |
|---|---|---|---|---|---|---|---|
| МОЛ 73А | 8 | □63×45×25 | 7370 | 1 | 28.23 | 28.23 | (121,64) 141,94 |
| | 2 | □20×20 | 1215 | 6 | 3.82 | 22.92 | |
| | 9 | ∠50×32×4 | 7370 | 2 | 18.35 | 36.70 | |
| | 10,10а | □63×32×2 / ∠32×20×4 | 7370 | 2 | 20.0 / 11.2 | 40.0 / 22.4 | |
| | 5 | ф10 | 1050 | 8 | 0,65 | 5,20 | |
| | 6 | -40×8 | 60 | 14 | 0,15 | 2,10 | |
| | 7 | Винт с шайбой | - | 14 | 0,03 | 0,42 | |
| | 11 | □20×20 | 400 | 5 | 1,26 | 6.30 | |
| | 12 | ∠50×32×4 | 30 | 1 | 0,07 | 0,07 | |

Спецификация на 1 изделие

| Марка | №№ п/п | Профиль мм. | Длина мм. | Кол. шт. | Вес кг. шт. | Вес кг. общий | Марка |
|---|---|---|---|---|---|---|---|
| МОЛ 12 | 2 | □20×20 | 1215 | 2 | 3.82 | 7.64 | (22.96) 25,96 |
| | 6 | -40×8 | 60 | 2 | 0.15 | 0.30 | |
| | 7 | Винт с шайбой | - | 2 | 0,03 | 0.06 | |
| | 12 | □63×45×25 | 1250 | 1 | 4,80 | 4.80 | |
| | 13 | ∠50×32×4 | 1250 | 2 | 3.11 | 6.22 | |
| | 14,14а | □63×32×2 / ∠32×20×4 | 1250 | 2 | 3.40 / 1.90 | 6.80 / 3.80 | |
| | 15 | ∠50×32×4 | 30 | 2 | 0,07 | 0,14 | |

Вес в скобках для варианта с уголком без поз 6

Ефимова
Чалая
Гл. инж. пр.
Гл. арх. пр.

| 1969 | Ограждение лоджий МОЛ 73п; МОЛ 73л; МОЛ-73А; МОЛ-12. | Серия 86 | Часть 10 / Раздел 10.4-1 | Лист 17 |
|---|---|---|---|---|

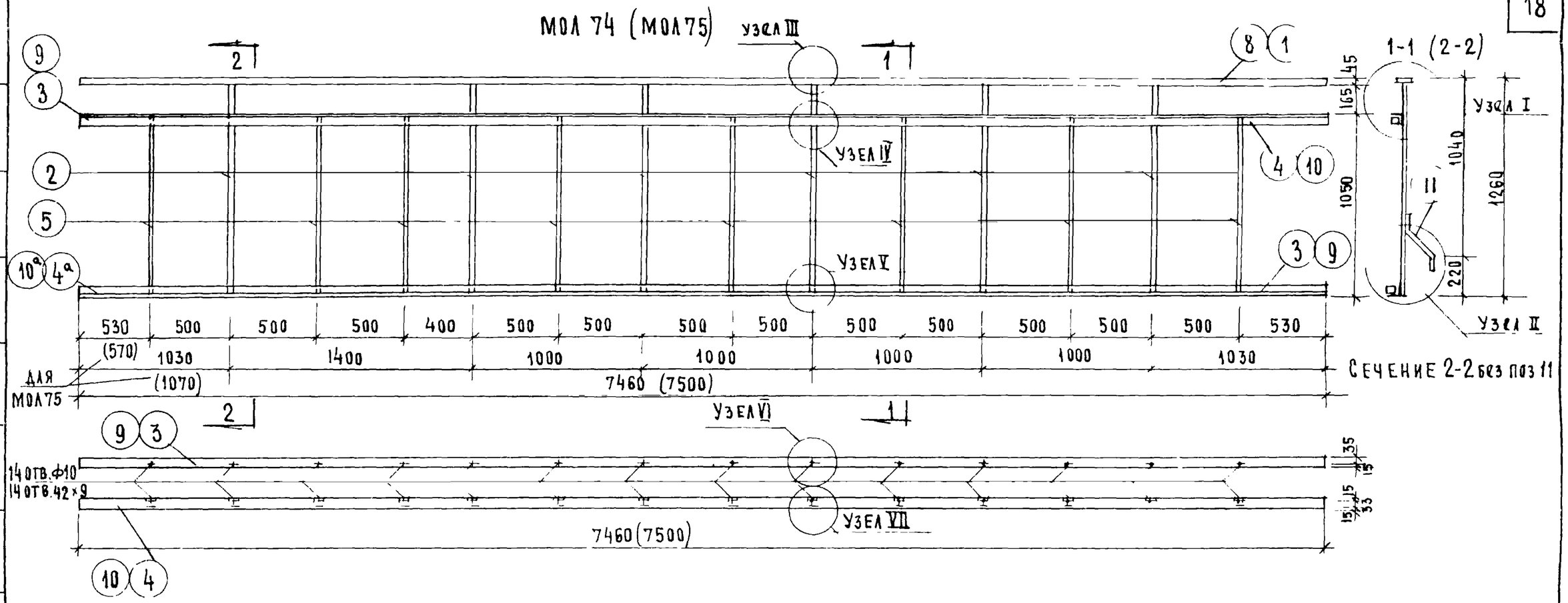


| Спецификация на 1 изделие | | | | | | | |
|---|---|---|---|---|---|---|---|
| Марка | №№ п/п | Профиль мм. | Длина мм. | Кол. шт. | Вес кг. шт. | Вес кг. общий | Марки |
| МОЛ 74 | 1 | □63×45×25 | 7460 | 1 | 28,57 | 28,57 | 143,34 (123,24) |
| | 2 | □20×20 | 1215 | 6 | 3,82 | 22.92 | |
| | 3 | ∠50×32×4 | 7460 | 2 | 18,58 | 37.16 | |
| | 4,4а | □63×32×2 / ∠32×20×4 | 7460 | 2 | 20.3 / 11.3 | 40.6 / 22.6 | |
| | 5 | ф10 | 1050 | 8 | 0,65 | 5.20 | |
| | 6 | -40×8 | 60 | 14 | 0,15 | 2,10 | |
| | 7 | винт с/шайбой | – | 14 | 0,03 | 0,42 | |
| | 11 | □20×20 | 400 | 5 | 1.26 | 6,30 | |
| | 12 | ∠50×32×4 | 30 | 1 | 0,07 | 0,07 | |

| Спецификация на 1 изделие | | | | | | | |
|---|---|---|---|---|---|---|---|
| Марка | №№ п/п | Профиль мм. | Длина мм. | Кол. шт. | Вес кг. шт. | Вес кг. общий | Марки |
| МОЛ 75 | 8 | □63×45×25 | 7500 | 1 | 28,73 | 28,73 | 143.90 (123.80) |
| | 2 | □20×20 | 1215 | 6 | 3,82 | 22.92 | |
| | 9 | ∠50×32×4 | 7500 | 2 | 18,68 | 37,36 | |
| | 10,10а | □63×32×2 / ∠32×20×4 | 7500 | 2 | 20.4 / 11,4 | 40.8 / 22,8 | |
| | 5 | ф10 | 1050 | 8 | 0,65 | 5.20 | |
| | 6 | -40×8 | 60 | 14 | 0,15 | 2.10 | |
| | 7 | винт с/шайбой | – | 14 | 0,03 | 0,42 | |
| | 11 | □20×20 | 400 | 5 | 1.26 | 6.30 | |
| | 12 | ∠50×32×4 | 30 | 1 | 0,07 | 0,07 | |

Примечания

1. Сварные швы - 5 мм
2. Узлы см. лист 19
3. Монтажный элемент 4, 10 съемный
   Крепится винтом 7 после установки экрана

| | | | | | |
|---|---|---|---|---|---|
| 1969 | Ограждение лоджий МОЛ 74, МОЛ 75. | Серия 86 | Часть 10 | Лист | |
| | | | Раздел 10.4-1 | 18 | |

11011-07 19

ЦНИИЭП жилища

Гл. инж. проекта Шебеко; Гл. инж. пр. Островцова; Рук. отд. 10; Гл. инж. отд. Самойлов; Гл. арх. пр. Ефимова; Разработал Чалая

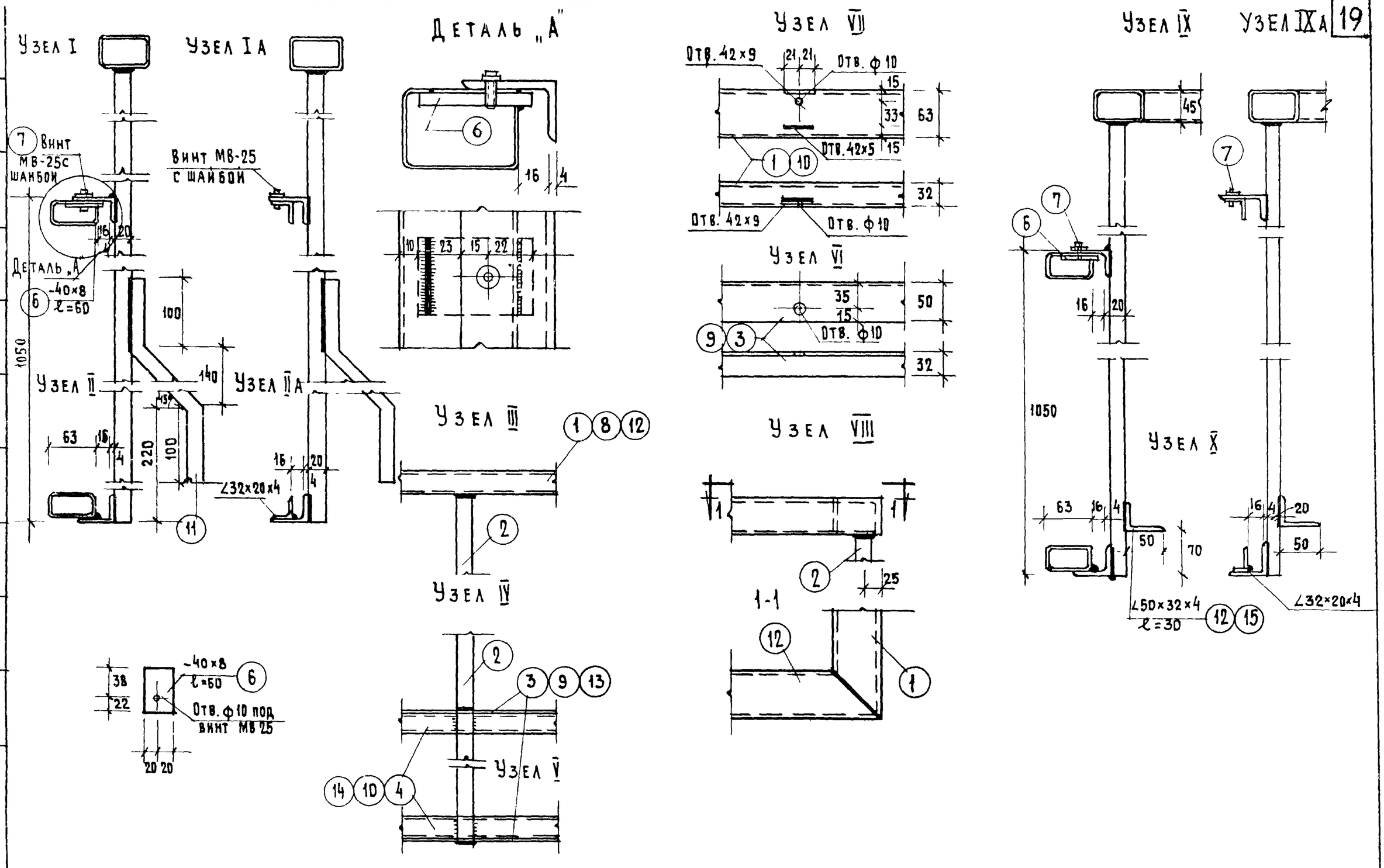


| | | | | | | |
|---|---|---|---|---|---|---|
| Гл. инж. отд. | | Самойлов | Проверил | | | |
| Гл. рх. пр. | | Чалая | Согласовано | | | |
| Гл. инж. пр. | | Ефимова | | | | |

ЦНИЭП жилища

| 1969 | Узлы к ограждениям лоджий | Серия 86 | Часть 10 | Лист |
|---|---|---|---|---|
| | | | Раздел 104-1 | 19 |

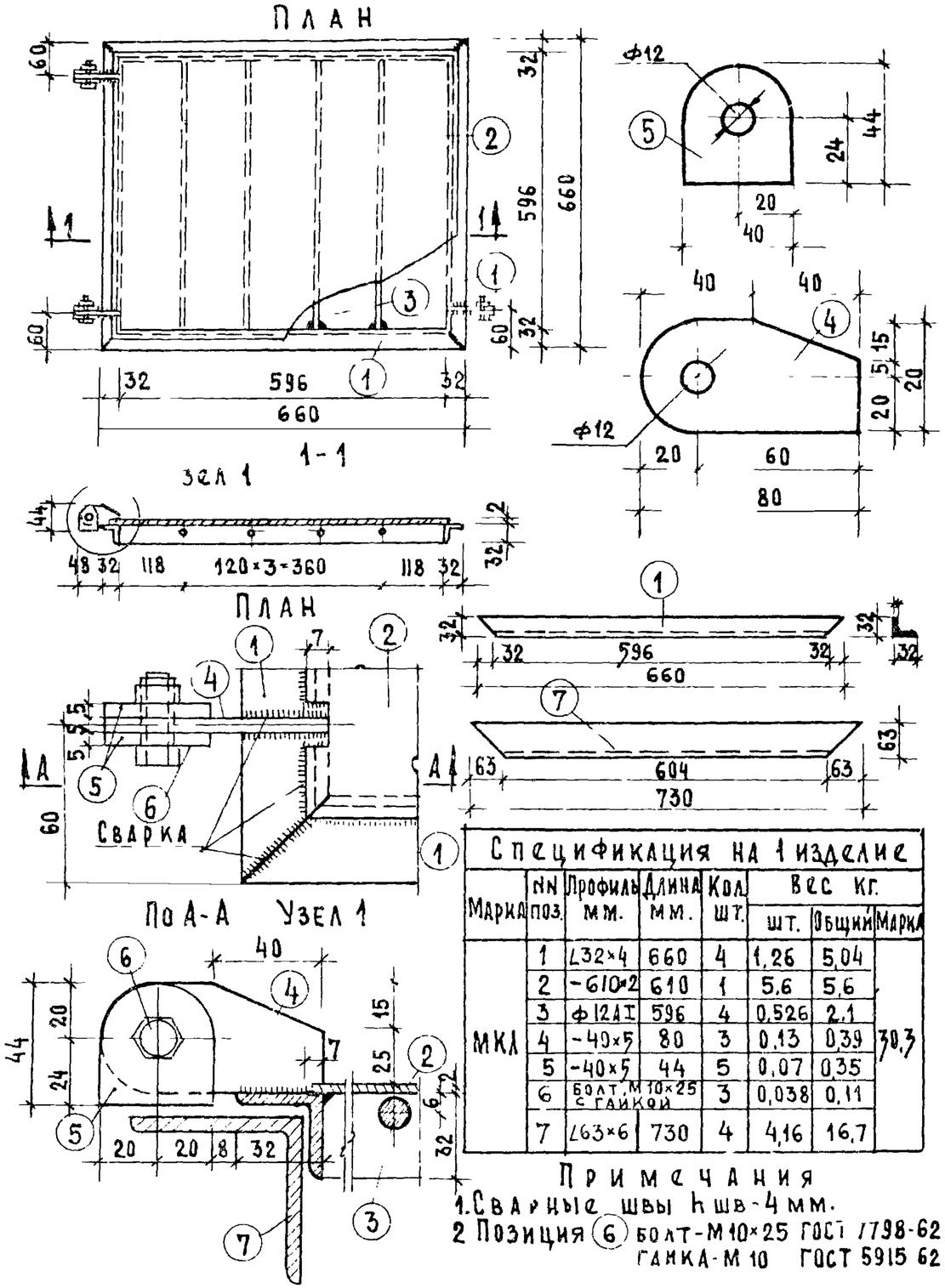


| Марка | NN поз. | Профиль мм. | Длина мм. | Кол. шт. | Вес кг. шт. | Вес кг. Общий | Марка |
|---|---|---|---|---|---|---|---|
| МКЛ | 1 | ∠32×4 | 660 | 4 | 1,26 | 5,04 | 30,3 |
| | 2 | -610×2 | 610 | 1 | 5,6 | 5,6 | |
| | 3 | Ф12АI | 596 | 4 | 0,526 | 2,1 | |
| | 4 | -40×5 | 80 | 3 | 0,13 | 0,39 | |
| | 5 | -40×5 | 44 | 5 | 0,07 | 0,35 | |
| | 6 | Болт М10×25 с гайкой | | 3 | 0,038 | 0,11 | |
| | 7 | ∠63×6 | 730 | 4 | 4,16 | 16,7 | |

Примечания
1. Сварные швы hшв-4 мм.
2 Позиция (6) болт-М10×25 ГОСТ 7798-62
гайка-М 10 ГОСТ 5915 62

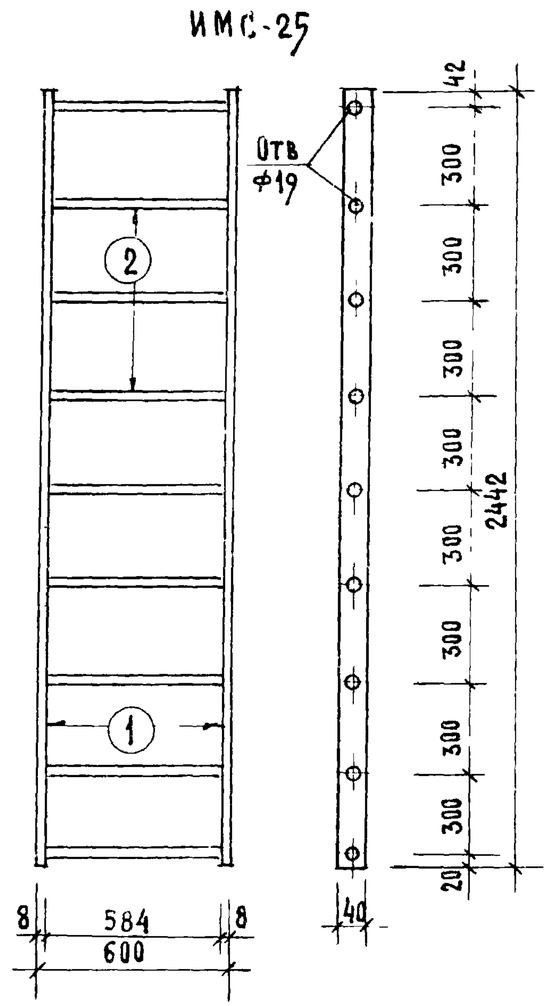


| Марка | NN поз. | Профиль мм. | Длина мм. | Кол. шт. | Вес кг. шт. | Вес кг. Общий | Марка |
|---|---|---|---|---|---|---|---|
| ИМС-25 | 1 | -40×8 | 2442 | 2 | 6,12 | 12,24 | 23,04 |
| | 2 | Ф18АI | 600 | 9 | 1,2 | 10,8 | |

Примечания:
1. Все сварные швы hшв=6мм.

| | | | |
|---|---|---|---|
| Рук. маст. 10 | Спельбаум | Шубко | |
| Гл. инж. маст. | Самойлов | Ефимова | |
| Гл. инж. пр. | Ефимова | | |
| Гл. арх. пр. | Чалая | | |
| Рук. гр. арх. | Погребинская | | |

| 1969 | Крышка люка МКЛ. Стремянка ИМС-25 | Серия 86 | Часть 10 / Раздел 10.4-1 | Лист 20 |
|---|---|---|---|---|

11011-07 21

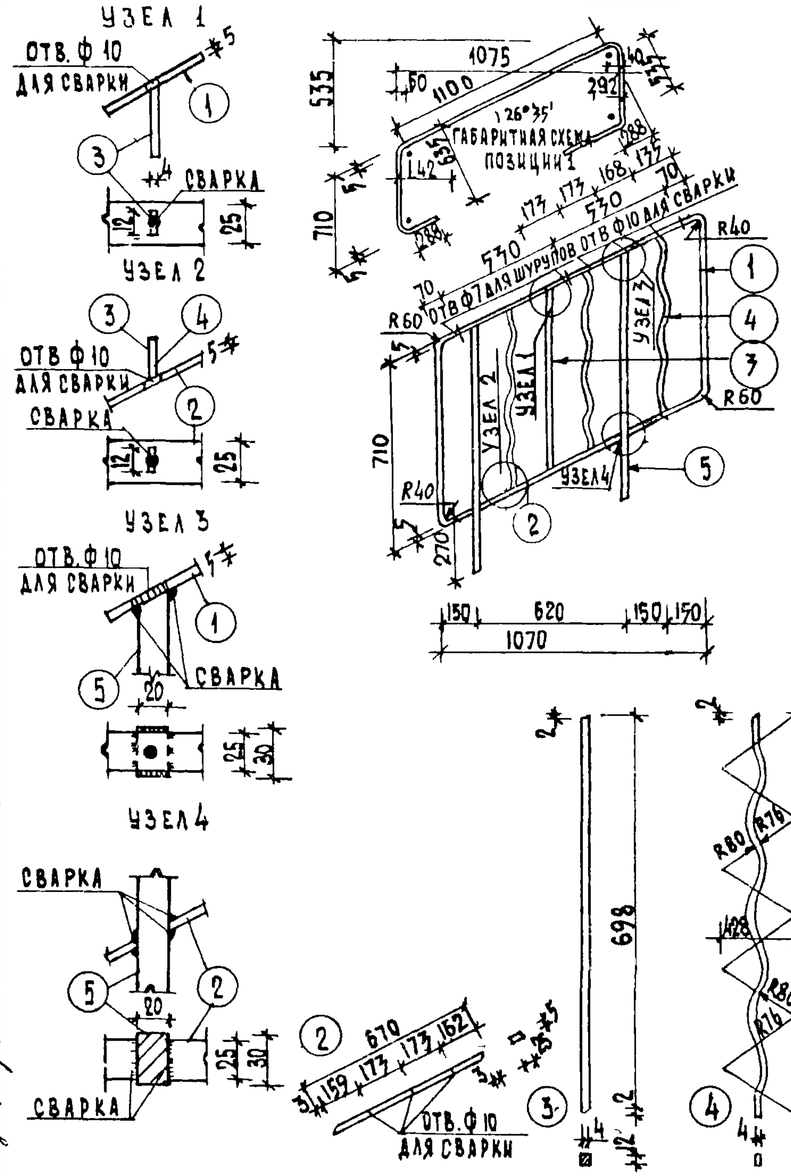


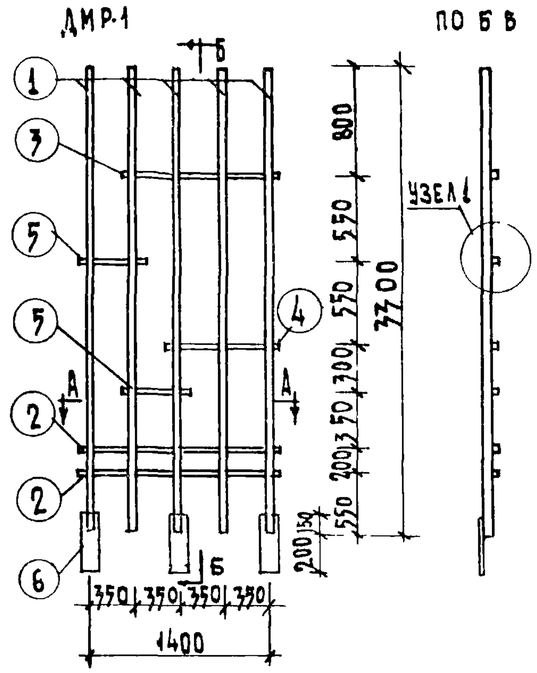


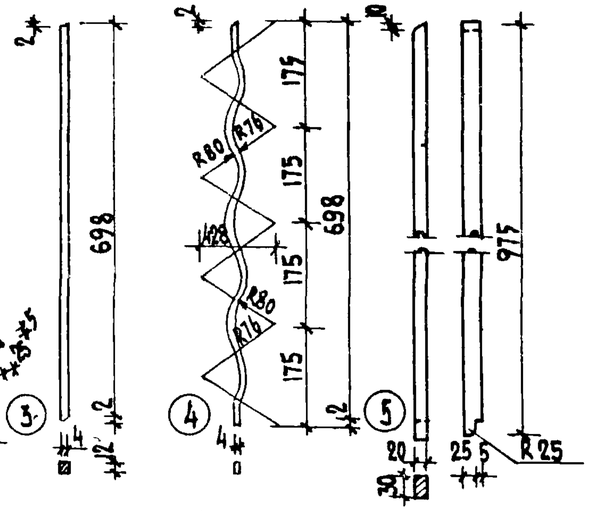


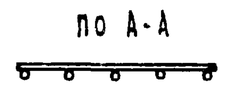


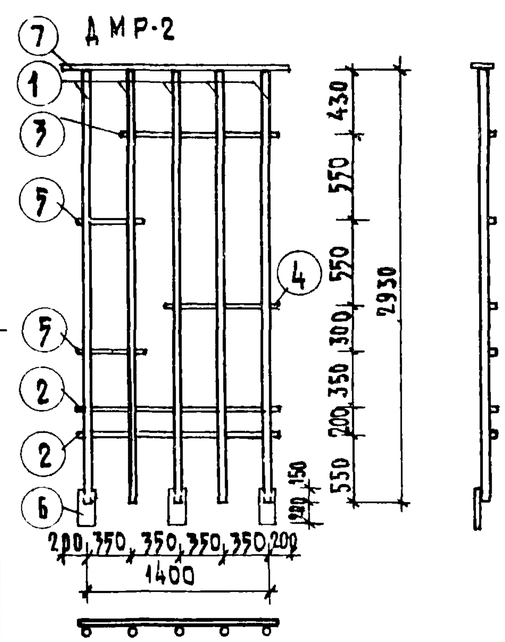


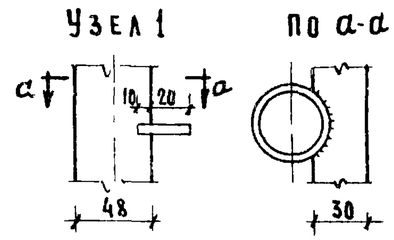


СПЕЦИФИКАЦИЯ НА 1 ИЗДЕЛИЕ

| МАРКА | NN ПОЗ | ГОСТ | ПРОФИЛЬ ММ | ДЛИНА ММ | КОЛ-ВО ШТ | ДЛИНА ЭЛ.ТОВ М | ВЕС КГ ЭЛ.ТОВ | ВЕС КГ МАРКИ |
|---|---|---|---|---|---|---|---|---|
| ДМР-1 | 1 | 3262-62 | Ф48 | 3700 | 5 | 16.5 | 63.31 | 77.16 |
| | 2 | 103-57* | -30×5 | 1550 | 2 | 3.10 | 3.66 | |
| | 3 | —"— | -30×5 | 1200 | 1 | 1.20 | 1.42 | |
| | 4 | —"— | -30×5 | 850 | 1 | 0.85 | 1.00 | |
| | 5 | —"— | -30×5 | 500 | 2 | 1.00 | 1.18 | |
| | 6 | —"— | -100×8 | 350 | 3 | 1.05 | 6.59 | |
| ДМР-2 | 1 | 3262-62 | Ф48 | 2930 | 5 | 14.65 | 56.26 | 81.41 |
| | 2 | 103-57* | -30×5 | 1550 | 2 | 3.10 | 3.66 | |
| | 3 | — — | -30×5 | 1200 | 1 | 1.20 | 1.42 | |
| | 4 | — — | -30×5 | 850 | 1 | 0.85 | 1.00 | |
| | 5 | — — | -30×5 | 500 | 2 | 1.00 | 1.18 | |
| | 6 | — — | -100×8 | 350 | 3 | 1.05 | 6.59 | |
| | 7 | — — | -100×8 | 1800 | 1 | 1.80 | 11.30 | |

Примечания

1. Электродуговую сварку деталей производить электродами Э-42
2. Сварные швы - $h$ шва=4мм
3. Изделия после изготовления огрунтовать

Примечания:

1. Сварные швы $h_ш$ 4мм.
2. Материал позиции (5) - В.Ст.3, остальных позиций - ст.0
3. Размеры даны в миллиметрах.
4. Сварка элементов ограждений может производиться без сверления отверстий в поз (2)

СПЕЦИФИКАЦИЯ НА 1 ИЗДЕЛИЕ

| МАРКА | NN ПОЗ | ПРОФИЛЬ М-М | ДЛИНА ММ | КОЛ ШТ | ВЕС КГ ШТУКИ | ВЕС КГ ОБЩИЙ | ВЕС КГ МАРКИ |
|---|---|---|---|---|---|---|---|
| ИМОЛ 28-1 | 1 | -5×25 | 3020 | 1 | 2.96 | 2.96 | 17.90 |
| | 2 | —"— | 670 | 1 | 0.66 | 0.66 | |
| | 3 | -4×12 | 700 | 1 | 0.26 | 0.26 | |
| | 4 | —"— | 750 | 3 | 0.28 | 0.84 | |
| | 5 | =20×30 | 975 | 2 | 4.59 | 9.18 | |

| | | | |
|---|---|---|---|
| Гл.инж.отд.10 | А.Самохлов | Проверил | А.Строгина |
| Гл.арх.пр.Т.А | В.Ефимова | Копировал | З.Колчина |
| Рук.гр.арх | И.Молицкая | | |
| Рук.гр.инж. | Л.Сурягина | | |

ЦНИИЭП жилища

| 1969 | Ограждение цокольного марша ИМОЛ 28-1. Решетки ДМР-1, ДМР-2 | Серия 86 | Часть 10 / Раздел 10.4-1 | Лист 21 |
|---|---|---|---|---|

11011-07 22

## ОТ-1

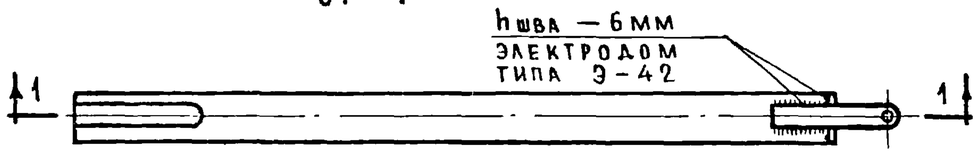


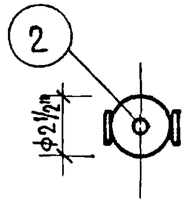


## ГРС-1

### Фасад

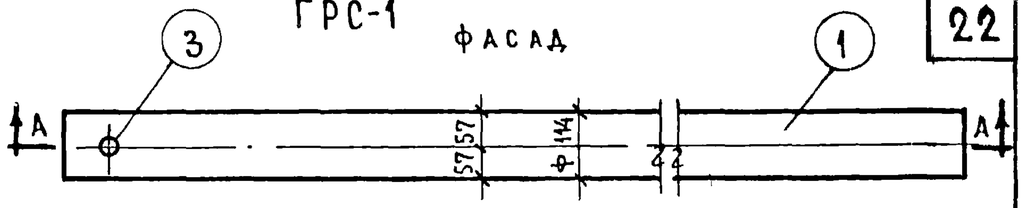


### Разрез по 1-1

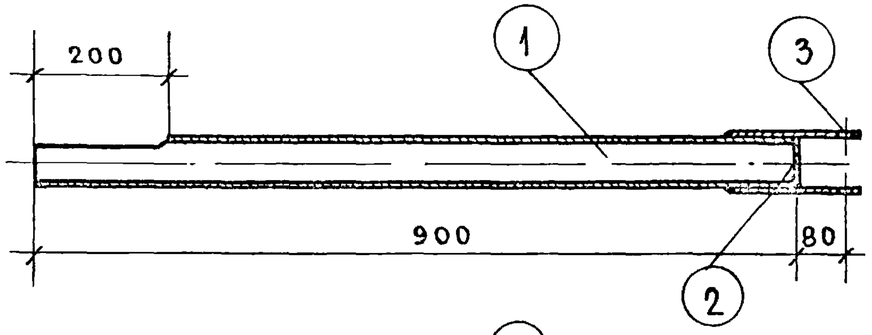


### План

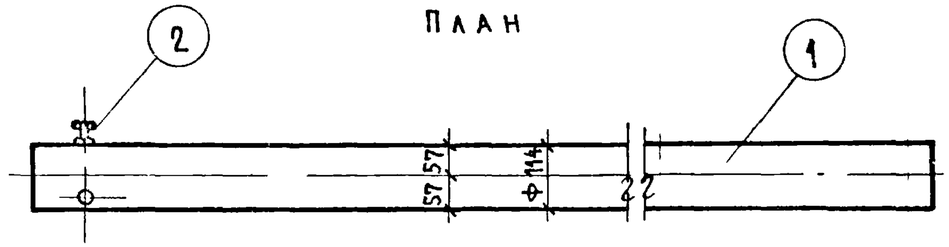


### Деталь 1

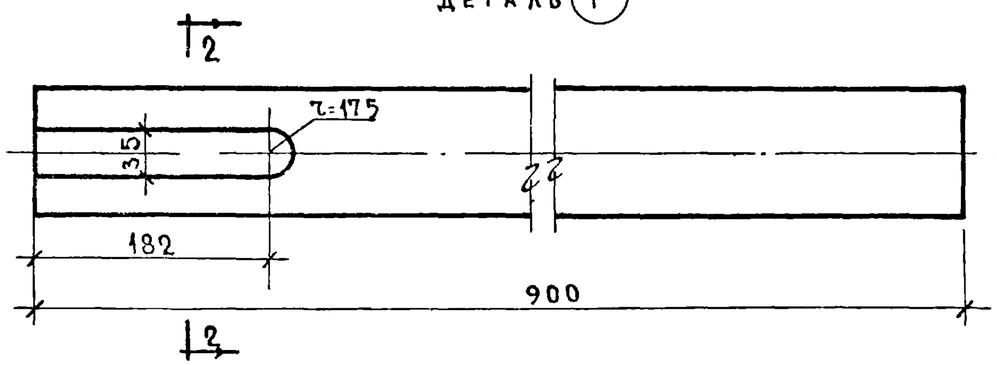


### Разрез по 2-2

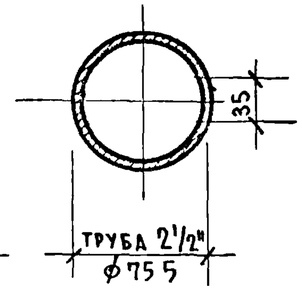


### Разрез по А-А

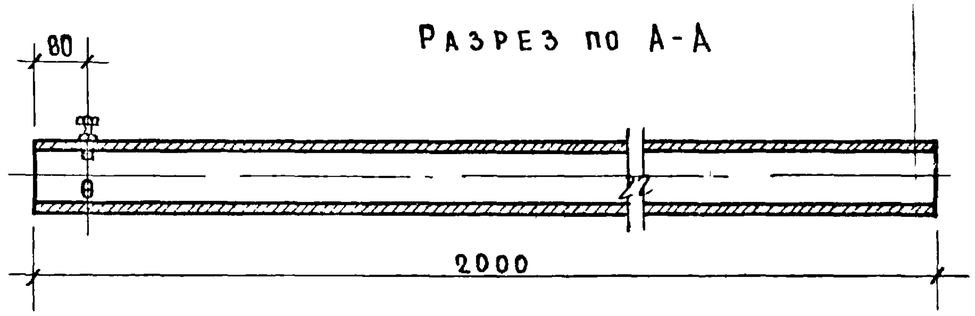


### Деталь 3

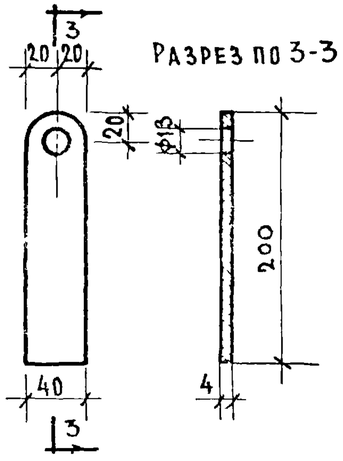


### Разрез по 3-3




### Деталь 2

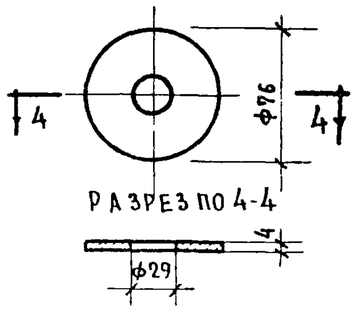


### Спецификация на 1 комплект

| | NN дет. | Наименование деталей | К-во шт | Материал | Вес в кг 1 шт | Вес в кг всего | Примечания |
|---|---|---|---|---|---|---|---|
| ОТ-1 | 1 | Труба опорная ℓ=900 | 1 | Труба газовая 2½" | 6.00 | 6.00 | ГОСТ 3262-62 |
| | 2 | Заглушка ф76 | 1 | Ст 3 | 0.10 | 0.10 | ГОСТ 5681-57 |
| | 3 | Пластина 4×40 | 2 | Ст 3 | 0.25 | 0.50 | ГОСТ 103-57 |
| | | | | Общий вес | | 6.60 | |
| ГРС-1 | 1 | Гильза | 1 | Труба газовая ф4" | 21.70 | 21.70 | ГОСТ 3262-62 |
| | 2 | Гайка черная М16 | 3 | Ст 3 | 0.042 | 0.126 | ГОСТ 5915-70 |
| | 3 | Болт нарезной по всей длине М-16, ℓ=50 | 3 | Ст 3 | 0.12 | 0.36 | ГОСТ 7798-70 |
| | | | | Общий вес | | 22.19 | |

| | | | | |
|---|---|---|---|---|
| 1969 | Опорная труба ОТ-1 для мачт телеантенн. Гильза для радиостойки ГРС-1. | Серия 86 | Часть 10 / Раздел 10.4-1 | Лист 22 |

ЦНИИЭП жилища

Гл. инж. отд. П.С. Самойлов; Гл. арх. пр-та В.В. Ефимова; Рук. гр. арх. М.С. Молицкая; Рук. гр. инж. А.Б. Рабегина

Копировал Зколчина

## ФАСАД

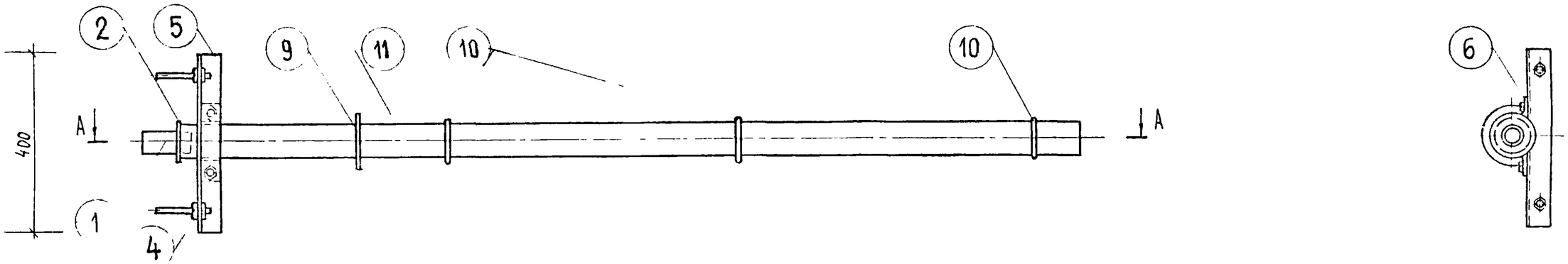


## ВИД СВЕРХУ

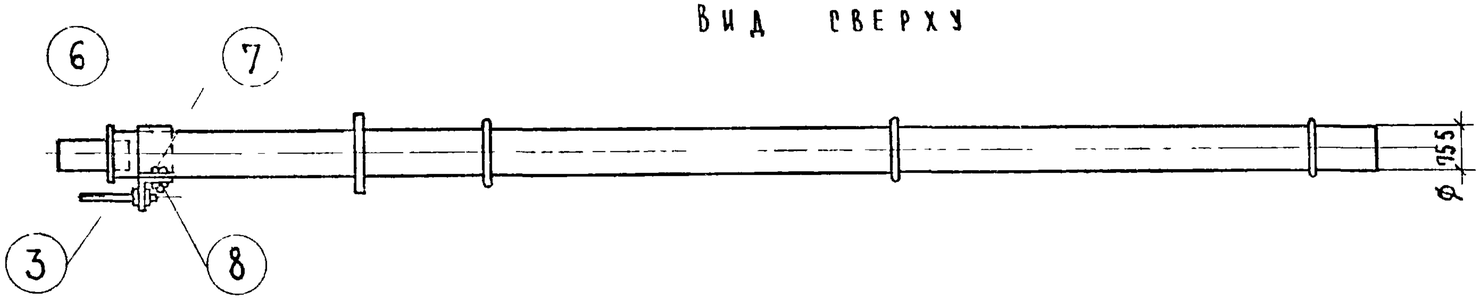


## УЗЕЛ „А"
М 1:2

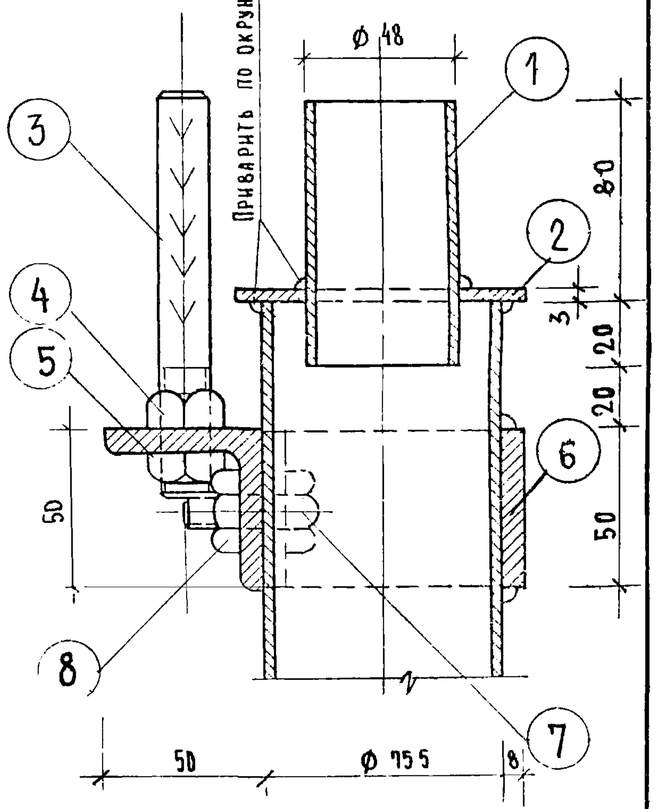


## РАЗРЕЗ ПО „А-А"

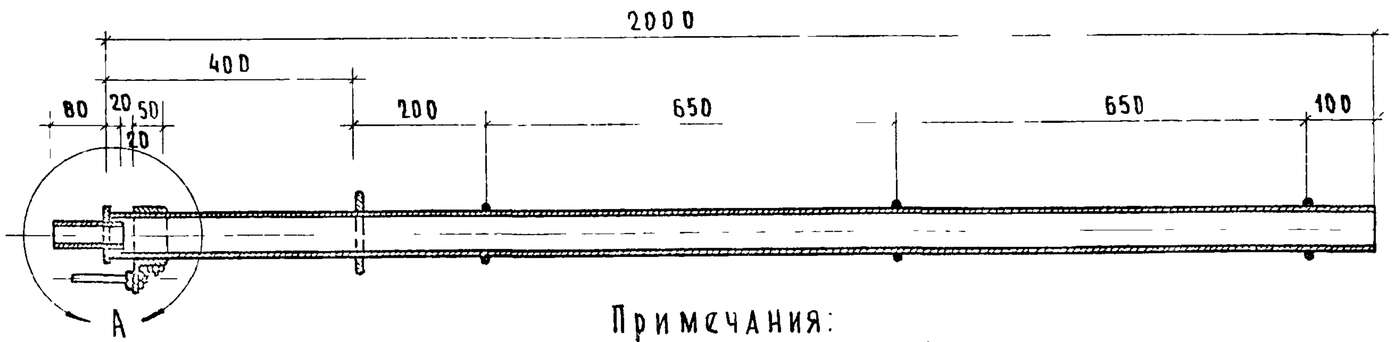


Примечания:

1. Детали радиостойки и спецификацию см. лист 24.
2. Болты поз. 7 приняты по ГОСТ 7798-70.
3. Гайки поз. 8 приняты по ГОСТ 5915-70.

| | | | | |
|---|---|---|---|---|
| 1969 | РАДИОСТОЙКА РС | СЕРИЯ 86 | ЧАСТЬ 10 / РАЗДЕЛ 10.4-1 | ЛИСТ 23 |

11011-07 24

ВЗАМЕН

ИНВ. № ПОДЛ. | ПОДПИСЬ И ДАТА | ИНВ. № ДУБЛ.

ГИП Е. ЦУКЕРМАН | Гл. арх. проекта Е. ЦУКЕРМАН | Гл. инж. проекта Е. ЦУКЕРМАН | Рук. гр. инж. Н. ТЕРЕХОВА | Проверил А. НАСЕЕВА | Нормоконтролер Т. ПАХОМОВА | Копировал

ЖИЛИЩА

## Деталь 1

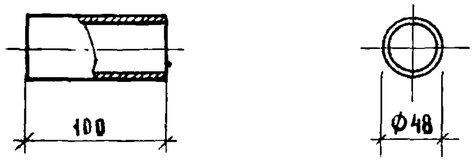


## Деталь 2

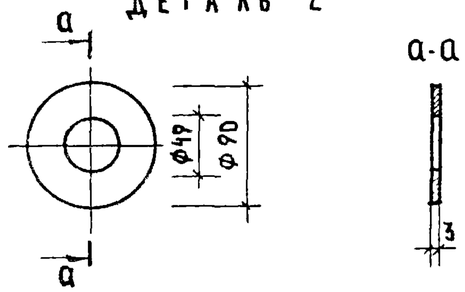


## Деталь 3

### Примечания

может быть применен типовой штырь ШТ-3С по $\frac{\text{СТ}}{\text{НК связи}}$ 80026

## Деталь 5

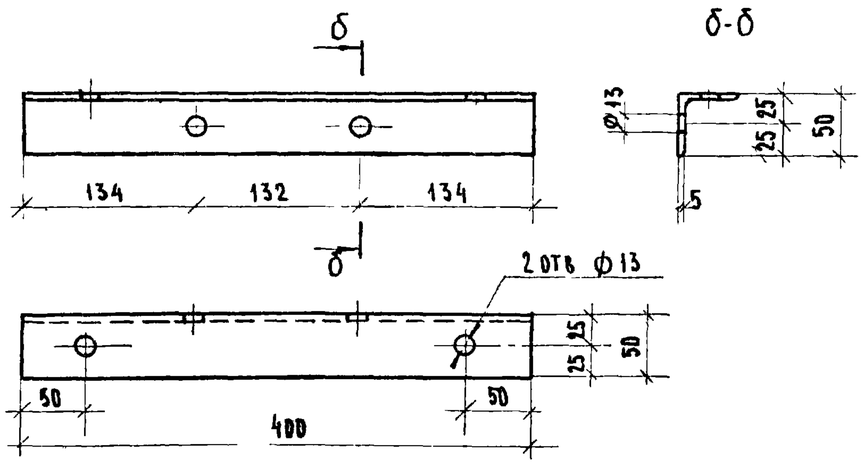


## Деталь 6

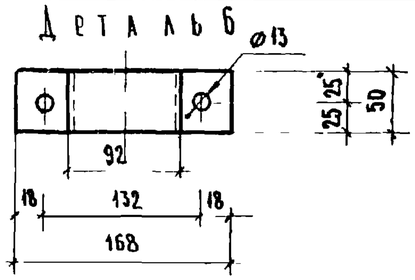


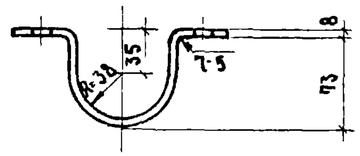


## Развертка дет 6

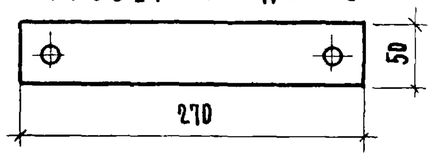


## Деталь 9

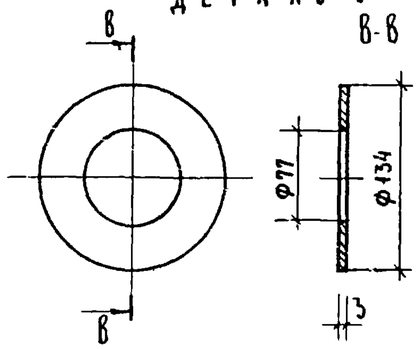


## Деталь 10

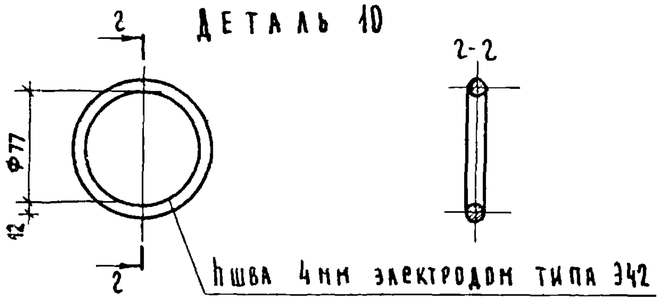


## Развертка дет 10

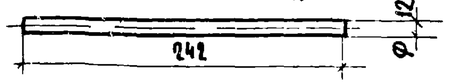


## Деталь 11

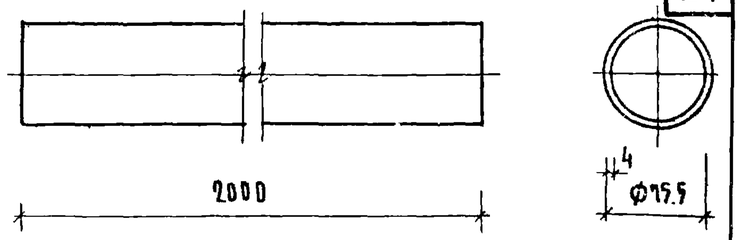


### Спецификация на 1 радиостойку

| NN дет | Наименование | М-б | Матер. | Кол-во | Вес 1 шт кг. | Примечание |
|---|---|---|---|---|---|---|
| 1 | Труба верхняя | 1:5 | Труба газ. Ф 1 1/2" | 1 | 0.38 | ГОСТ 3262-62 |
| 2 | Заглушка верхняя | 1:5 | Ст. 3 | 1 | 0.15 | По чертежу |
| 3 | Штырь ℓ=130 | 1:5 | Ст. 3 | 2 | 0.2 | ШС.3С СТ 80026 НК связи |
| 5 | Траверса | 1:5 | Ст. прок. уга 50×50×5 | 1 | 1.5 | ГОСТ 8509-57 |
| 6 | Хомут для крепления траверсы | 1:5 | Ст. полос 50×8 | 4 | 0.65 | ГОСТ 103-57* |
| 9 | Заглушка средняя | 1:5 | Ст. 3 | 1 | 0.3 | По чертежу |
| 10 | Кольцо | 1:5 | Ст. круга. Ф 12 | 3 | 0.22 | По чертежу |
| 11 | Стойка ℓ=2000 | 1:5 | Тр. газ. Ф 2 1/2" | 1 | 13.3 | ГОСТ 3262-62 |

Общий вес изделия 16.70

### Примечания:

1. Сварку деталей производить электродами типа Э-42, высота шва 6мм.
2. Чертежи приняты по альбому САКБ НК-131.

| | | | | | |
|---|---|---|---|---|---|
| Согласовано | Дата | Инв. № | Взамен | | |
| Ст. | Б. Старик | | | | |
| Рук. маст. МПО | Ю. Пельбаум | | | | |
| Гл. инж. маст. | А. Сандомов | | | | |
| Гл. АРУ пр-та | А. Масеева | | | | |
| Гл. инж. пр-та | Е. Цукерман | | | | |
| Рук. гр. инж. | Н. Терехова | | | | |
| | Е. Цукерман | | | | |
| | Г. Пахомова | | | | |
| | Проверил | | | | |
| | Копировал | | | | |

ЦНИИЭП г. Москва

1969 **Радиостойка РС. Детали. Спецификация**

| Серия | Часть 10 | Лист |
|---|---|---|
| 86 | Раздел 10.4-1 | 24 |

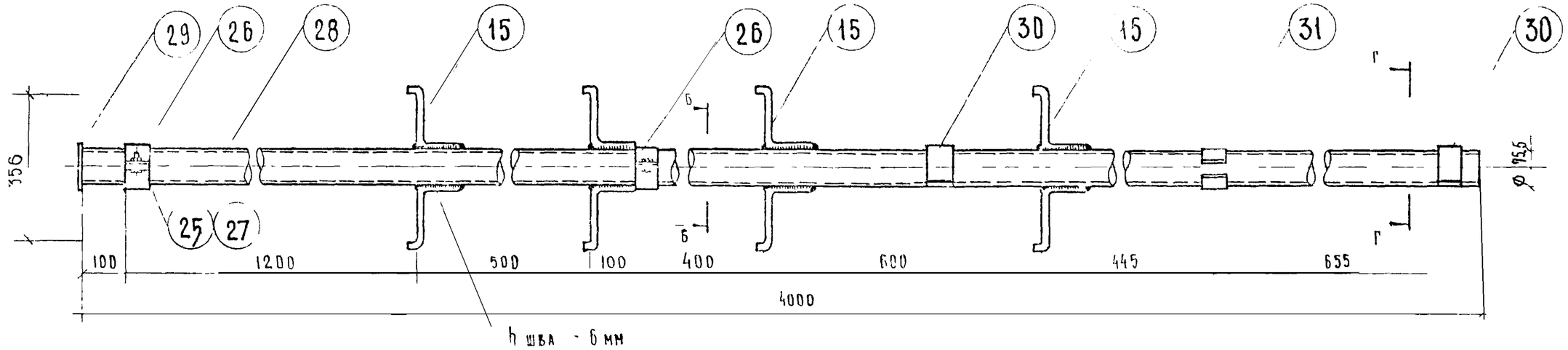


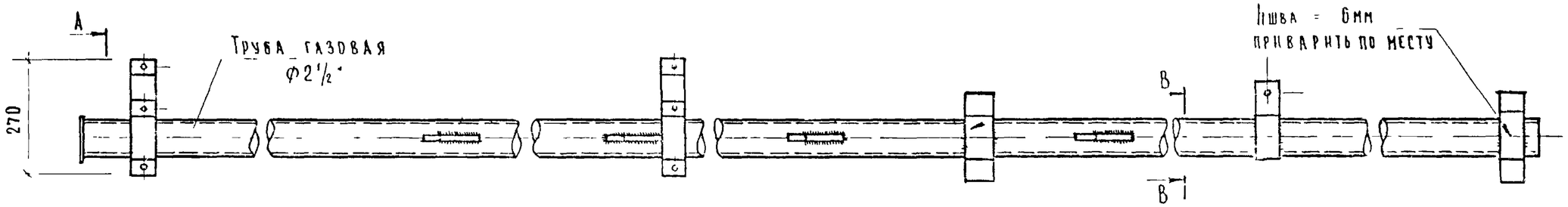


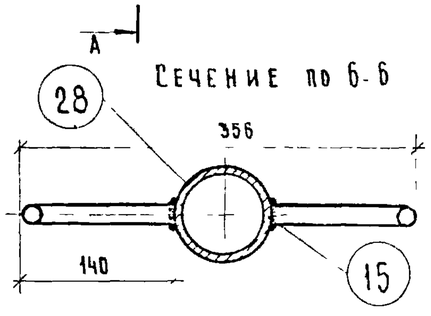


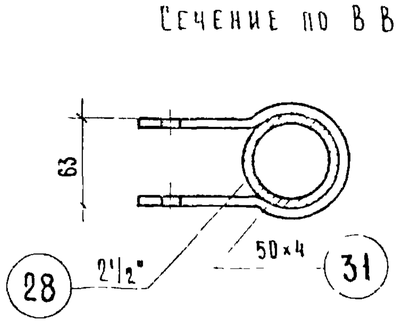


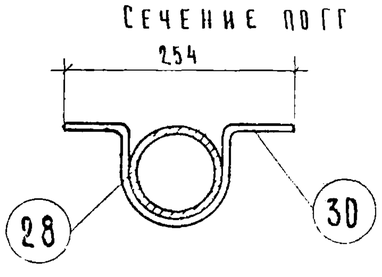


Примечания

1 Детали см лист 26
2 Деталь 30 приварить по месту
3 Сечение А А см лист 26

Спецификация

| NN Дет | Наименование | К-во | Материал | Вес в кг 1шт. | Вес в кг Всего | Примечание |
|---|---|---|---|---|---|---|
| 15 | Ступень | 8 | Сталь круга ф 16 | 0.36 | 2.88 | ГОСТ 2590-57* |
| 25 | Гайка М 10 | 6 | Ст.3 | 0.01 | 0.06 | ГОСТ 5915-70 |
| 26 | Скоба для крепления антенны | 4 | Сталь полос. 50×4 | 0.52 | 2.08 | ГОСТ 103-57* |
| 27 | Болт М 10×25 мм | 6 | Ст 3 | 0.3 | 1.8 | ГОСТ 7798-70 |
| 28 | Стойка | 1 | Труба газовая ф 2½ | 26.4 | 26.4 | ГОСТ 3262-62 |
| 29 | Заглушка | 1 | Сталь лист. толщ. 2 мм. | 0.09 | 0.09 | ГОСТ 5681-57* |
| 30 | Скоба для крепления стойки | 2 | Сталь полос. 50×5 | 0.65 | 1.3 | ГОСТ 103-57* |
| 31 | Кронштейн | 1 | Сталь полос. 50×4 | 0.6 | 0.6 | ГОСТ 103-57* |
| | | | Общий вес | | 36.34 кг | |

| | | | | |
|---|---|---|---|---|
| 1969 | Гильза для телеантенны ГТА-1. Спецификация. | Серия 86 | Часть 10 / Раздел 104-1 | Лист 25 |



ЦНИИЭП жилища г Москва
Гл инж отд А Самойлов
Гл арх пр А Масеева
Гл инж пр Е Цукерман
Рук гр инж Н Терехова
Проверил Е Цукерман
Копировал Г Пахомова
Взамен
Инв №

## Деталь 15

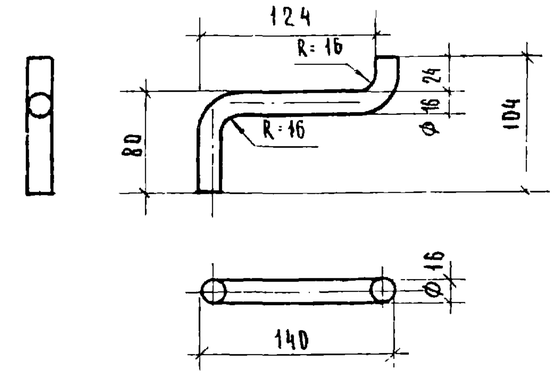


## Развертка дет 15

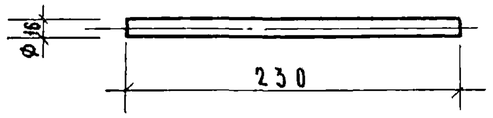


## Деталь 28

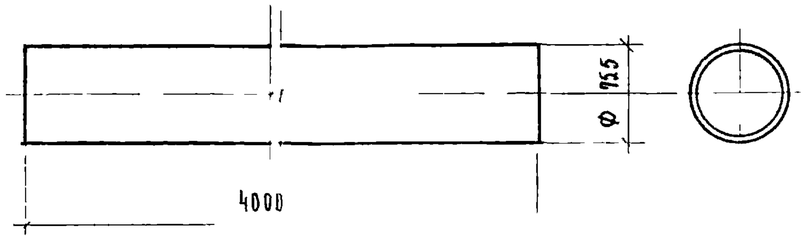


## Деталь 29

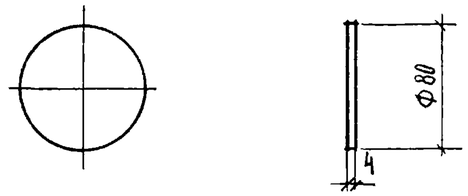


## Деталь 30

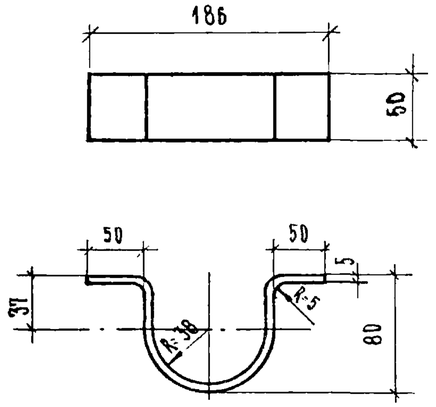


## Развертка дет 30

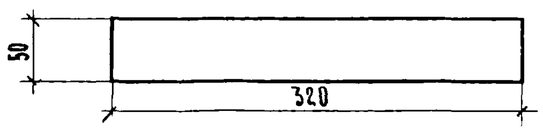


## Деталь 31

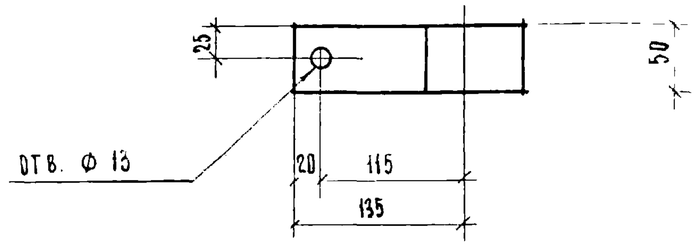


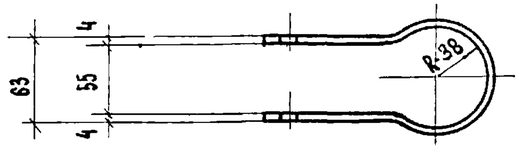


## Развертка дет 31

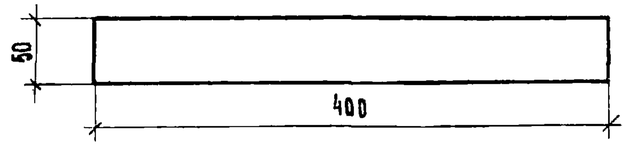


## Деталь 26

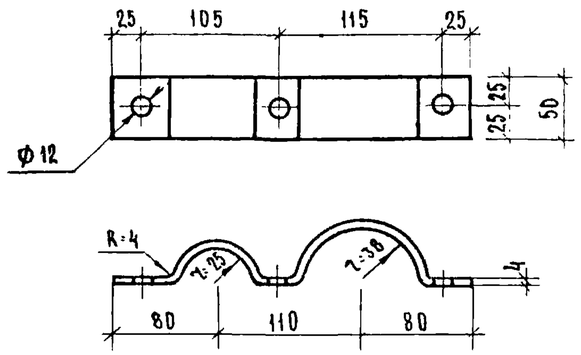


## Развертка дет 26

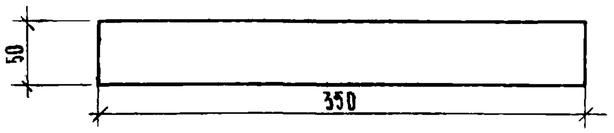


## Сечение по АА

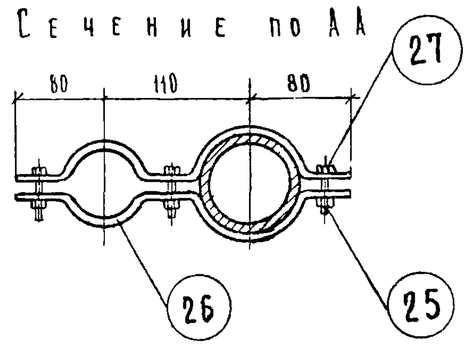


| | | | |
|---|---|---|---|
| Согласовано: СТ Б Старик | Дата | Инв N | Взамен |
| Рук. мастерской Ю. Эпельбаум | Гл. инж. мастерской А. Ганойлов | Гл. арх. пр-ти А. Масеева | Проверил Е. Цукерман |
| Рук. гр. инж. Н. Терехова | Гл. инж. пр-ти Е. Цукерман | Копировал Р. Пахомова | |

ЦНИИЭП жилища г. Москва

| | | | | |
|---|---|---|---|---|
| 1969 | Гильза для телеантенны ГТА-1. Детали, сечение по А-А | Серия 86 | Часть 10 / Раздел 10.4-1 | Лист 26 |

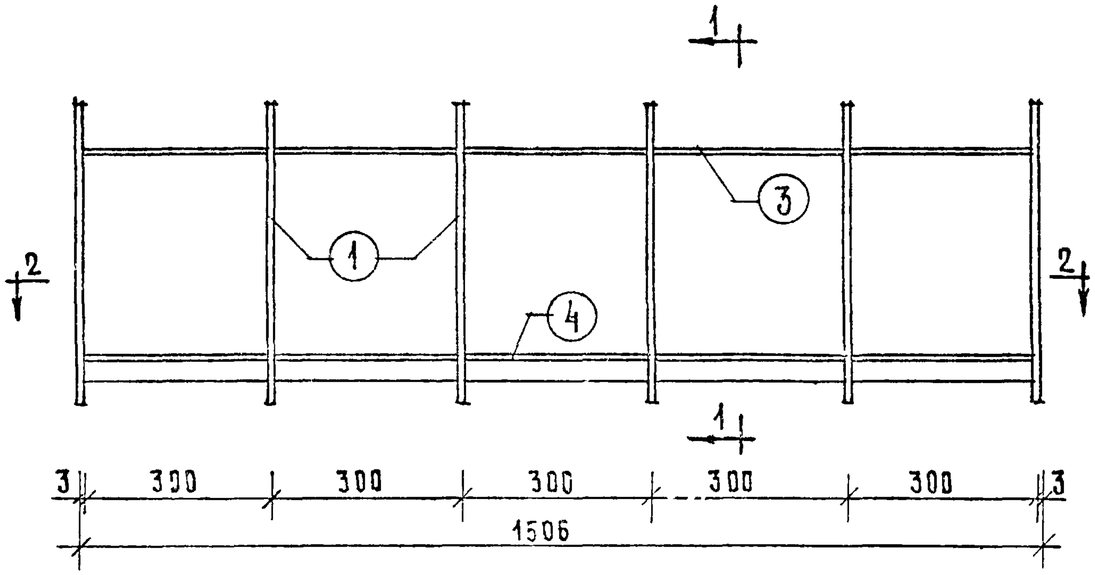


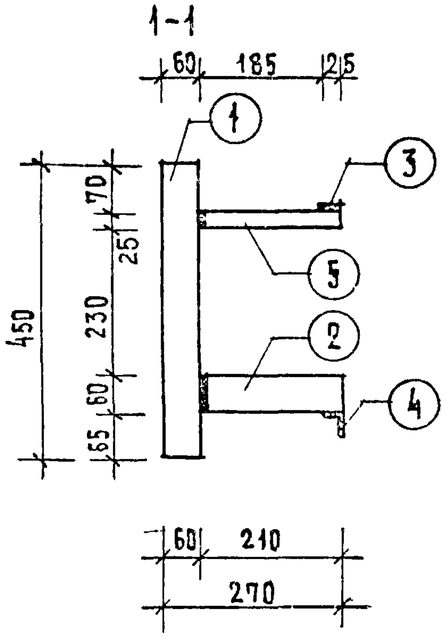


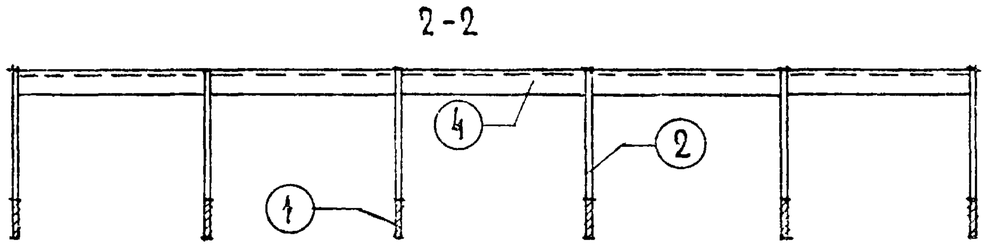


| СПЕЦИФИКАЦИЯ НА 1 ИЗДЕЛИЕ | | | | | | |
|---|---|---|---|---|---|---|
| NN ПОЗ. | ПРОФИЛЬ ММ. | ДЛИНА ММ. | КОЛ-ВО ШТ. | ВЕС | | |
| | | | | ШТУКИ | ОБЩИЙ | МАРКИ |
| 1 | – 60×6 | 450 | 6 | 1.28 | 7.68 | 16.36 |
| 2 | – 60×6 | 210 | 6 | 0.60 | 3.60 | |
| 3 | – 25×4 | 1546 | 1 | 1.22 | 1.22 | |
| 4 | L 32×2 | 1546 | 1 | 2.36 | 2.36 | |
| 5 | – 25×6 | 210 | 6 | 0.25 | 1.50 | |

Примечания.

1. Материал – Ст 0
2. Сварные швы h–4мм.

| | | | | |
|---|---|---|---|---|
| 1971 | Цветочница ИМЦ 1 | Серия 86 | Часть 10 Раздел 10.4-1 | Лист 27 |



Взамен

Гл. арх. пр. Малая

Рук. гр. Кругликов

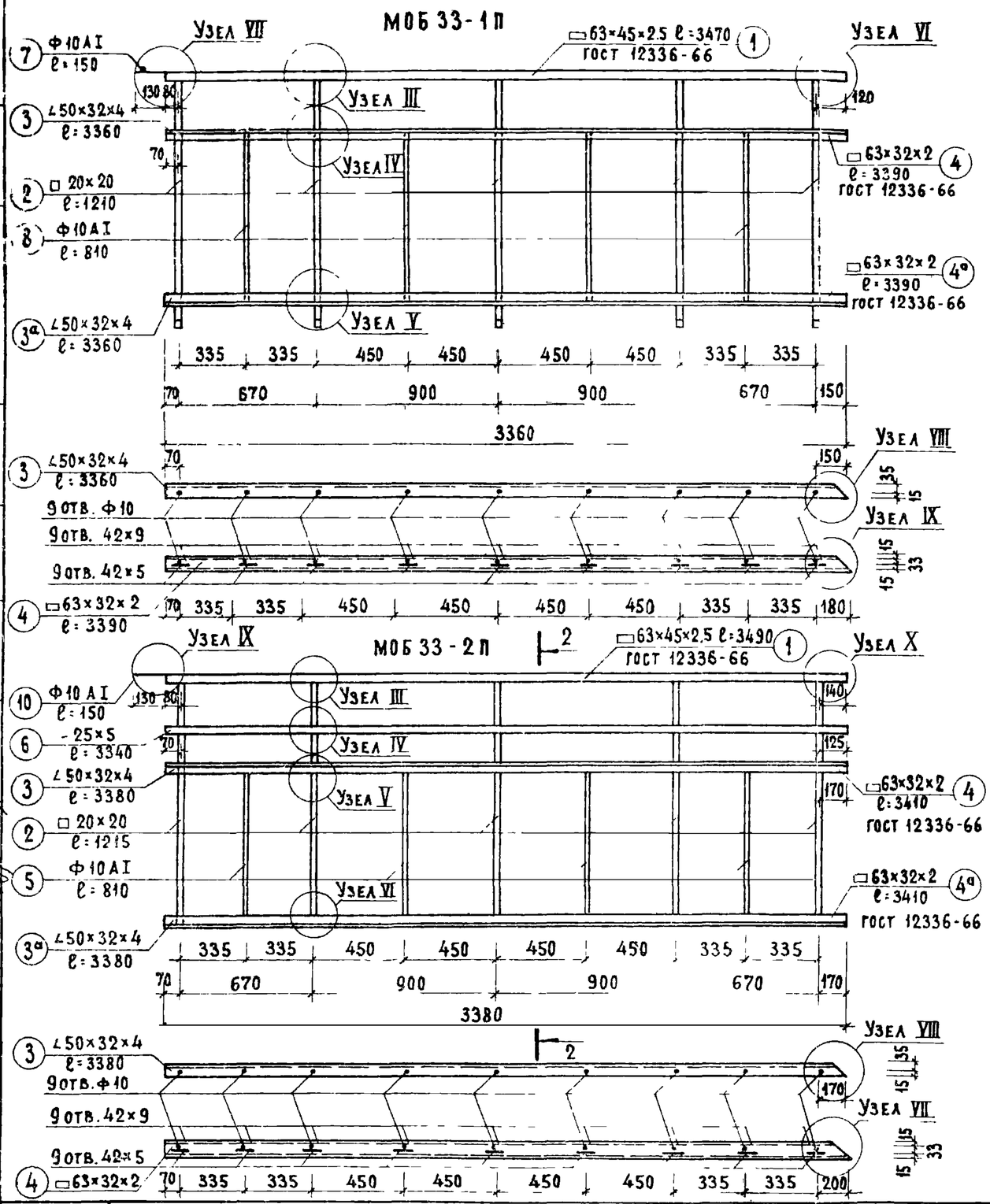


## Спецификация на 1 изделие

| N N п/п | Марка | N N поз. | Профиль мм | Длина мм | Кол-во шт. | Вес кг: штуки | Вес кг: общий | Вес кг: марки |
|---|---|---|---|---|---|---|---|---|
| 1 | МОБ 33-1П МОБ 33-1Л | 1 | □63×45×2,5 | 3470 | 1 | 13.29 | 13.29 | 71.18 |
| 2 | | 2 | □20×20 | 1210 | 5 | 3.80 | 19.00 | |
| 3 | | 3,3а | ∠50×32×4 | 3360 | 2 | 8.37 | 16.74 | |
| 4 | | 4,4а | □63×32×2 | 3390 | 2 | 9.22 | 18.44 | |
| 5 | | 5 | Винт М8×25 Шайба Ф8 | — | 9 | 0.03 | 0.27 | |
| 6 | | 6 | -40×8 | 60 | 9 | 0.15 | 1.35 | |
| 7 | | 7 | Ф10 А I | 150 | 1 | 0.09 | 0.09 | |
| 8 | | 8 | Ф10 А I | 810 | 4 | 0.50 | 2.00 | |
| 1 | МОБ 33-2П МОБ 33-2Л | 1 | □63×45×2,5 | 3490 | 1 | 13.37 | 13.37 | 77.57 |
| 2 | | 2 | □20×20 | 1215 | 5 | 3.81 | 19.05 | |
| 3 | | 3,3а | ∠50×32×4 | 3380 | 2 | 8.42 | 16.84 | |
| 4 | | 4,4а | □63×32×2 | 3410 | 2 | 9.26 | 18.52 | |
| 5 | | 5 | Ф10 А I | 810 | 4 | 0.50 | 2.00 | |
| 6 | | 6 | -25×5 | 3340 | 1 | 3.28 | 3.28 | |
| 7 | | 7 | □20×20 | 180 | 5 | 0.56 | 2.80 | |
| 8 | | 8 | -40×8 | 60 | 9 | 0.15 | 1.35 | |
| 9 | | 9 | Винт М8×25 Шайба Ф8 | — | 9 | 0.03 | 0.27 | |
| 10 | | 10 | Ф10 А I | 150 | 1 | 0.09 | 0.09 | |

Примечания:

1. Материал позиций 3, 3а - ст. 0, остальных - В ст-3 кп
2. Сварные швы - 5 мм.
3. Марки МОБ 33-1Л, МОБ 33-2Л изготовлять зеркально маркам МОБ 33-1П, МОБ 33-2П.
4. Узлы ограждения МОБ 33-1П - см. лист 8, узлы ограждения МОБ 33-2П - см. лист 9.
5. Монтажный элемент 4-съемный, крепится винтом М8×25 к поз 3 после установки экрана.

| | | | |
|---|---|---|---|
| 1969 | Ограждения балкона МОБ 33-1П, МОБ 33-1Л, МОБ 33-2П, МОБ 33-2Л. | Серия 86 | Часть 10 / Раздел 10.4-1 / Лист 28 |

ЦНИИЭП жилища

Дата | Инв. N | Взамен

Разработал Л. Суроегина | Проверил Половенкова | Копировал И. Зеленкова

Рук. отд. N 10 Ю. Эпельбаум | Гл. инж. отд. 10 А. Самойлов | Гл. арх. пр. В. Ефимова | Рук. гр. арх. И. Смолицкая | Рук. гр. инж. А. Суроегина

11011-07