ТИПОВЫЕ ПРОЕКТНЫЕ РЕШЕНИЯ

501-07-3.83

ПЛАТФОРМЫ ПАССАЖИРСКИЕ ЖЕЛЕЗОБЕТОННЫЕ ВЫСОКИЕ

АЛЬБОМ I

Альбом I. Пояснительная записка. Архитектурно-строительные решения
Конструкции железобетонные. Поливочный водопровод.

18712/01

цена 1-48

				Привязан:
Инв. N				

ТИПОВЫЕ ПРОЕКТНЫЕ РЕШЕНИЯ

501-07-3.83

ПЛАТФОРМЫ ПАССАЖИРСКИЕ ЖЕЛЕЗОБЕТОННЫЕ ВЫСОКИЕ

АЛЬБОМ I

СОСТАВ ПРОЕКТА

Альбом I Пояснительная записка. Архитектурно-строительные решения. Конструкции железобетонные. Поливочный водопровод.

Альбом II Изделия.

Альбом III Сметы.

УТВЕРЖДЕН
МИНИСТЕРСТВОМ ПУТЕЙ СООБЩЕНИЯ
ПРИКАЗ № П-5465 от 19. 02. 1982г.

РАЗРАБОТАН
ИНСТИТУТОМ Гипропромтрансстрой

Главный инженер института: Рождественский. А.С.

Главный инженер проекта: Пименова Е.Ф.

				Привязан.
Инв. N.				

Типовые проектные решения. Альбом I

501-07-3.83

Марка	Наименование	Стр.
	Содержание альбома	
	Обложка	
	Титульный лист	1
	Содержание	2
	Пояснительная записка	3
	Архитектурно-строительные решения	
АР-1	Общие данные	8
АР-2	Схемы остановочных пунктов	9
АР-3	Схемы платформ	10
АР-4	Пример устройства лестничных сходов	11
АР-5	Пример устройства лестничных сходов	12
АР-6	Лестничные сходы со съездом для колясок	13
АР-7	Схема сопряжения платформ с пешеходными тоннелями	14
АР-8	Схема сопряжения платформ с пешеходными мостами	15
АР-9	Устройство платформ в кривых участках пути	16
АР-10	Таблица привязочных размеров при устройстве платформ в кривых участках пути	17
	Коструции железобетонные	
КЖ-1	Общие данные	18
КЖ-2	Спецификация сборных железобетонных и металлических изделий (начало)	19
КЖ-3	Спецификация сборных железобетонных и металлических изделий (окончание)	20
КЖ-4	Выборка стали на монтажные и соединительные элементы.	21
КЖ-5	Ведомость потребности в материалах (начало)	22
КЖ-6	Ведомость потребности в материалах (окончание)	23
КЖ-7	Двустоечная боковая платформа шириной 3,0м. Схемы расположения сборных железобетонных конструкций.	24
КЖ-8	Двустоечная боковая платформа шириной 3,0м. с уширением у павильона. Схемы расположения сборных железобетонных конструкций.	25
КЖ-9	Двустоечная боковая платформа шириной 4,5м. Схемы расположения сборных железобетонных конструкций	26
КЖ-10	Двустоечная боковая платформа шириной 4,5м. с уширением у павильона. Схемы расположения сборных железобетонных конструкций	27
КЖ-11	Двустоечная боковая платформа шириной 6,0м. Схемы расположения сборных железобетонных конструкций	28
КЖ-12	Двустоечная промежуточная платформа шириной 6,0м. Схемы расположения сборных железобетонных конструкций	29
КЖ-13	Двустоечная промежуточная платформа шириной 7,5м. Схемы расположения сборных железобетонных конструкций	30
КЖ-14	Двустоечная промежуточная платформа шириной 9,0м-составная. Схемы расположения сборных железобетонных конструкций.	31
КЖ-15	Схема устройства температурных швов в покрытии платформ. Узлы 1...3	32
КЖ-16	Фрагмент плана платформы в месте устройства температурного шва. Узлы 4...6	33
КЖ-17	Монтажные узлы 7...13	34
КЖ-18	Монтажные узлы 14...18	35
	Поливочный водопровод	
ВК-1	Общие данные	36
ВК-2	Планы и разрезы платформ с сетью поливочного водопровода.	37

Инв.№ подл. | Подпись и дата | Взам. инв.№

Копировал Соколова

Формат 14

Типовые проектные решения 501-07-3.83 Альбом I

1. Общая часть

Рабочие чертежи высоких пассажирских платформ разработаны по плану типового проектирования Госстроя СССР на 1980 год (р. IV т. 59) в соответствии с заданием на проектирование, утвержденным Министерством путей сообщения 14.06.1979 г.

Высокие пассажирские платформы предназначены для посадки-высадки пассажиров на пассажирских остановочных пунктах и промежуточных станциях в пределах прямых участков пути и кривых радиусом 1200 м, (в горных не менее 500 м) и более с интенсивным пригородным движением поездов железных дорог общей сети СССР, скорости которых не превышают 120 км/ч

Не допускается устройство данных платформ на пассажирских вокзалах, где осуществляется прием и отправка различных грузов с применением авто и электропогрузчиков.

Платформы разработаны для применения в районах с расчетной температурой наружного воздуха до -40°С, за исключением районов с расчетной сейсмичностью более 6 баллов, зонах распространения вечномерзлых и просадочных грунтов.

При разработке проекта приняты грунты сухие, непучинистые, непросадочные, вне территорий с подработкой горными выработками с нормативными характеристиками грунтов основания в соответствии с СН 227-82.

При определении расположения платформ относительно железнодорожных путей следует руководствоваться ГОСТ 9238-73* СНиП II-39-76 „Железные дороги колеи 1520 мм", а так же „Нормами технологического проектирования пригородных вокзалов".

В проекте верх покрытия высоких пассажирских платформ принят на 1,1 м выше отметки головки рельса железнодорожного пути, которая принята за отметку 0.000.

Длина платформ назначается кратной 6 м и определяется наибольшей длиной пассажирских составов, принятых к обращению на первые годы эксплуатации, и принимается равной длине состава поезда, увеличенной на длину половины вагона, учитывающей неточность остановки.

Проектом рассмотрено расположение платформ бокового (берегового) и промежуточного (островного) типов относительно железнодорожных путей.

В проекте условно принята длина платформы равная 288 м.

Ширина высоких пассажирских платформ принята: боковых 3; 4,5 и 6 м; в пределах пассажирского павильона - 6,0 м; промежуточных - 6; 7,5 и 9 м.

Лестничные сходы с платформ устраиваются через 48 м, с боковых платформ лестничные сходы устраиваются в полевую сторону, а вблизи торцов - через 21 и 27 м от торца при отсутствии переходов в разных уровнях; с промежуточных платформ сходы устраиваются в торцах при невозможности устройства пешеходных тоннелей или мостов.

Ширина лестничных сходов принята 3 м, за исключением платформ шириной 9,0 м, где ширина схода увеличена до 4,5 м.

Для обслуживания пассажиров на остановочных пунктах кроме платформ должны предусматриваться пассажирские павильоны и навесы, билетные кассы, уборные, малые архитектурные формы - скамейки для отдыха, урны для мусора, тоннели или пешеходные мосты и другие устройства, принимаемые по действующим типовым проектам на момент привязки типового проекта платформ.

В проекте даны схемы платформ с необходимым уширением в месте размещения сооружений для пассажиров, которые принимаются при привязке по действующим типовым проектам.

На промежуточных платформах опоры навесов, электроосвещения и контактной сети устанавливают в пределах платформы с устройством „по месту" отверстий в плитах настила. На боковых платформах указанные конструкции устанавливаются с внешней стороны платформы.

Переходы в разных уровнях - пешеходные мосты и тоннели, на промежуточных платформах устраиваются при ширине платформ 7,5 и 9,0 м; при ширине платформы 6,0 м возможно устройство перехода в разных уровнях, при этом сход с моста предусматривается в торце платформы.

В проекте приводятся схемы сопряжения платформ с пешеходными мостами и тоннелями.

2. Нагрузки

Для расчета платформ приняты следующие нагрузки

Наименование видов нагрузок	Нормативная нагрузка кгс/м² (Па)	Коэф. перегрузки	Расчетная нагрузка кгс/м² (Па)
1	2	3	4
Постоянные:			
а) Плиты настила с заливкой швов	182 (18,56)	1,1	200 (20,42)
б) Асфальтобетон - 30 мм γ_0 = 2100 кг/м³	63 (6,42)	1,2	76 (7,71)

Привязан

Инв. №

Н. контр.	Силаева		
ГИП	Гуменова		
Нач. отд.	Одиноков		
Гл. спец.	Кореневский		

Платформы пассажирские железобетонные высокие

Пояснительная записка (начало)

Стадия	Лист	Листов
Р	1	5

Гипропромтрансстрой г. Москва

Копировал Соколова

Формат 12

Инв. № подл. | Подпись и дата | Взам. инв. №

Наименование видов нагрузок	Нормативная нагрузка кгс/м² (Па)	Коэф. перегрузки	Расчетная нагрузка кгс/м² (Па)
1	2	3	4
в) Обмазка битумной мастикой за два раза γ_0=1400 кг/м³ - 6 мм	8 (0,81)	1,2	9,6 (0,98)
Временные:			
а) От толпы	500 (51,0)	1,2	600 (61,2)
в.т.ч. длительная	200 (20,4)	1,2	240 (24,5)
кратковременная	300 (30,6)	1,2	360 (36,7)
б) Снег	100 (10,2)	1,4	140 (14,3)
Дополнительные:			
а) Нагрузки от веса ограждения	120 кгс/п.м. (12,24 н/м)	1,1	132 кгс/п.м. (13,46 н/м)
б) Нагрузка от воздействия толпы на ограждение, передающаяся на ригель	72 кгс/п.м. (7,34 н/м)	1,2	86,4 кгс/п.м. (8,81 н/м)

3. Конструкция платформ

Высокие пассажирские платформы в соответствии с ГОСТ 24155-80 запроектированы двустоечными из сборных железобетонных элементов заводского изготовления.

Конструкции платформ решены в двух вариантах: со стойками, опирающимися на фундаментные башмаки, и стойками-сваями, забивными или устанавливаемыми в пробуренную скважину (лидированные сваи по методу ЦНИИСа).

Двустоечные платформы имеют ширину 3; 4,5; 6 и 7,5 м. Платформа шириной 9 м решена на четырех стойках составной из двух платформ шириной по 4,5 м.

При необходимости, при привязке проекта составные платформы могут быть и другой ширины аналогично решению для платформ шириной 9 м, приведенному в проекте.

Продольный шаг опор для платформ принят 6 м.

Для всех платформ сборные железобетонные плиты настила, элементы фундаментов, перильные ограждения, лестничные сходы приняты унифицированными.

Стойки и фундаменты платформ запроектированы с учетом возможного различного расположения платформ в зависимости от профиля земляного полотна железнодорожного пути: на насыпи высотой до 2 м, в выемке глубиной до 2 м и в нулевых местах.

При привязке проекта в зависимости от конкретных грунтовых условий предусмотрено применение фундаментных башмаков, забивных свай (висячих) или свай, устанавливаемых в пробуренные скважины. Нагрузки, необходимые для привязки фундаментов, приводятся в проекте. В типовых пр. реш. грунты принимаются непросадочные непучинистые с нормативным сопротивлением не менее 1,5 кгс/см² на глубине 1,5-2,0 м. (или 0,15 н/см²)

Плиты настила, лестничные марши, стойки, сваи-стойки, изготавливаются из бетона М-300, фундаменты, ригели, панели ограждения из бетона М-200.

Характеристики бетона изделий по морозостойкости и водонепроницаемости должны соответствовать данным ГОСТа 24155-80 „Конструкции железобетонные высоких пассажирских платформ" (см. таблицу 1) в зависимости от расчетных зимних температур наружного воздуха, что определяется при привязке проекта.

Плиты настила приняты железобетонные крупнопанельные преднапряженные размером 1,5х6 м, с опалубочными размерами и армированием по серии 1.465-7, вып. 3, под расчетную нагрузку 1100 кг/м² (включая собственный вес)

Поверх плит, предварительно покрытых за два раза битумной мастикой, устраивается асфальтобетонное покрытие толщиной 30 мм.

Лестничные сходы разработаны на основании серии 1.251-3 в.1 с уклоном 1:2,3 из крупноразмерных маршей шириной 1,5 м.

Ограждение платформ - из железобетонных панелей, совмещенных со стойками высотой 1,2 м с координационной длиной основных - 3 м, доборных - 1,5 и 0,9 м; лестничных сходов - 1,8 м. В проекте (см. альбом II - изделия) разработаны три типа ограждения, отличающихся рисунком. Выбор типа определяется при привязке проекта. Рекомендуемый тип приведен на монтажных чертежах. Для площадок лестничных сходов приняты многопустотные плиты ПТ30-15а (П4 на схеме) по серии 1.141-1 в.10 с расчетной нагрузкой 800 кг/м² (без учета собственного веса плиты) с дополнительными закладными деталями для крепления ограждений (см. альбом II).

Ригели платформ запроектированы трапециевидного сечения длиной 3,0 м; 4,5; 6,0 и 7,5 м.

Ригели имеют закладные детали для приварки плит настила и соединения с опорами.

Стойки опор сечением 20х20 см. имеют длину 2,5; 3,0; 3,5 и 4,0 м.

Сваи сечением 20х20 см длиной 4,0; 5,0 и 6,0 м.

Длина свай и стоек определяется при привязке проекта. На схемах условно принята длина свай - 4 м, длина стоек - 2,5 м.

При установке свай (в лидированные скважины) в верхней части их предусматриваются закладные детали для сварки с ригелем.

Фундаменты запроектированы в плане размерами 0,8х0,8; 0,8х1,2 и 0,8х1,8 м, высотой 0,45 м стаканного типа.

Соединение свай и стоек с ригелями платформ производится на сварке.

Плиты настила укладываются на ригели с приваркой не менее чем по трем углам к закладным деталям ригелей.

Длина сварного шва принимается по всей длине или ширине плоскости опирания закладной детали плиты, высота шва 6мм.

Зазоры между плитами заполняются раствором или бетоном на мелком щебне марки не ниже 200.

Температурные швы устраиваются через 36м на одном ригеле, где плиты привариваются только с одной стороны к ригелю.

Стойки заделываются в фундаменты стаканного типа раствором или бетоном М-200 с характеристиками по морозостойкости и водонепроницаемости, одинаковыми с бетоном стоек.

При варианте с забивными сваями на голову свай после забивки одевается для соединения с ригелем стальной оголовок, который приваривается к рабочей арматуре сваи.

Подробная характеристика изделий, указания по их транспортированию и складированию приведены в альбоме II-изделия и ГОСТ 24155-80 „Конструкции железобетонные высоких пассажирских платформ."

Таблица I

Расчетная температура наружного воздуха	Проектные марки бетона по морозостойкости (Мрз) и водонепроницаемости (В)		
	Фундамент	Плита лестничн. марш, стойка - свая	Ригель, панели ограждения
1	2	3	4
Ниже -20°С до -40°С	Мрз 100; В4	Мрз 200; В4	Мрз 100; В4
Ниже -5°С до -20°С	Мрз 50; В4	Мрз 100; В4	Мрз 50 В4

4. Отделочные работы

Ограждения платформ окрашиваются влагостойкими красками: перхлорвиниловыми или цементо-перхлорвиниловыми. По бокам платформ со стороны ж.д. пути в соответствии с рекомендациями ЦНИИС, наносится полоса безопасности шириной 1,5м оранжевой несмываемой краской в виде зебры.

5. Защита строительных конструкций от коррозии

Мероприятия по защите от коррозии при изготовлении, строительстве и эксплуатации платформ должны выполняться в соответствии с главой СНиП II-28-73 „Защита строительных конструкций от коррозии."

Все требования, изложенные в главе СНиП и данном разделе, должны быть отражены в заказах строительной организации заводам-изготовителям.

Поврежденное при монтаже антикоррозийное покрытие закладных деталей и обратляющего уголка должно быть восстановлено цинковым покрытием толщиной 120-180 ММК и затем устраивается дополнительное покрытие полиуретановыми или перхлорвиниловыми эмалями марок УР-75 (МРТУ 6-10-682-67) или ХВ-100 (ГОСТ 6993-79).

Сварные швы соединений конструкций должны быть защищены путем металлизации цинком.

Мероприятия по антикоррозийной защите сварных соединений, выполненных на строительстве, осуществляются в соответствии с главой СНиП III-23-76 „Защита строительных конструкций от коррозии."

Продольные ребра плит настила и торцевые части ригелей с наружных сторон покрываются за один раз мастикой на основе эпоксидных смол марок ЗД-5; ЗД-6; 3-40.

До устройства асфальтобетонного покрытия сухая поверхность плит настила с заделанными между плитами швами покрывается за два раза битумной мастикой.

Часть стоек и свай, находящаяся в земле и выше земли на 0,2м, обмазывается горячей битумной мастикой за два раза.

6. Указания по эксплуатации

При эксплуатации платформ следует иметь ввиду, что запроектированные платформы предназначены только для посадки и высадки пассажиров и не допускают:

- разгрузки и складирования на них различных грузов;
- передвижения по ним электро и автопогрузчиков.

В подготовительный период выполняется геодезическая разбивка сооружения и раскладка элементов платформы в зоне действия крана.

При платформах на стойках-сваях производится бурение скважин, начиная с крайнего ряда диаметром 30-45см глубиной на 15-20см ниже глубины погружения свай. В скважины заливается цементный раствор и краном устанавливаются сваи.

После схватывания раствора устанавливается ригель с приваркой к закладным деталям свай. Производится монтаж плит настила с приваркой к закладным деталям ригелей.

Устанавливаются лестничные сходы с приваркой к закладным деталям ригеля и панели ограждения с приваркой к закладным деталям плит.

Устанавливается бортовой уголок, устраивается защита от коррозии (см. раздел V) и асфальтобетонное покрытие с нанесением полосы безопасности.

Обращается особое внимание на недопустимость очистки платформ от снега или льда с применением солей и других химических реагентов, разрушающих бетон.

При эксплуатации платформ обращается внимание, что нормативная нагрузка на платформе от снега и льда не должна превышать 100кгс/м², что принято при расчете платформ. (или 10,19 па)

Данные указания должны быть доведены до сведения эксплуатационников пр.

приёмке платформ.

7. Основные положения по производству строительно-монтажных работ

В проекте условно принято, что сооружение платформ производится в теплый период года в условиях движения поездов от 14 до 36 в сутки.

Производство работ для других условий строительства определяется при привязке проекта.

Ввиду того, что платформы располагаются в непосредственной близости от жел. дор. путей, основным транспортным средством по доставке строительных материалов и изделий является жел. дор. транспорт.

Для монтажа сборных жел. бет. конструкций рекомендуются краны на пневматическом ходу КС 4362.

Максимальный вес изделий, требующих подъема, составляет 1,53т - ригель длиной 7,5м.

Получение бетона и раствора предусматривается от централизованной установки или от местной растворомешалки, размещаемой непосредственно у объекта строительства.

Срезка грунта под котлован производится экскаватором Э-652Б с обратной лопатой $V=0,5м^3$, подсыпка и уплотнение грунта производится бульдозером Д-271.

Строительство платформ производится в два периода: подготовительный и основной.

Основание на забивных сваях отличается способом погружения свай. Отклонения при забивке не должны превышать в плане ± 5см, по вертикали - 5см, от расчетного уровня.

Для достижения такой точности рекомендуется применять металлические шаблоны, фиксирующие положение свай в плане и по вертикали.

Допускается срубка свай с применением металлического хомута, обеспечивающего ровную срубку.

Забивку производят копровым оборудованием на базе трактора Т-100-МГС марки С878 или автомобиля Урал 375, 377.

Забивку свай можно производить копровой стойкой на кране-экскаваторе Э-1004 или Э-1552, позволяющей вести работы в радиусе 6м.

После забивки свай на их головы устанавливаются металлические оголовки с приваркой к рабочей арматуре и заполнением полости оголовка раствором М-100.

При устройстве платформ на фундаментах стаканного типа производится разработка котлована с выравниванием дна песком или щебнем, устанавливаются фундаменты, стойки с выверкой и омоноличиванием.

Далее производится обратная засыпка котлована с трамбованием.

Объем строительно-монтажных работ

Таблица 1

	Наименование работ	Ед. изм.	Количество на платформу шириной 3,0м	3,0м с уширением	4,5м	4,5м с уширением	6,0м	6,0м промежут.	7,5м промежут.	9,0м промежут.
1	Земляные работы									
	а) Выемка грунта	$м^3$	439	544	748	798	1029	718	905	1185
	б) Обратная засыпка	$м^3$	426	507	685	744	955	681	853	1132
2	Монтаж сборных жел. бетонных конструкций	$м^3$	127	134	167	172	211	186	233	283

Потребности в строительных конструкциях и материалах

Таблица 2

	Наименование	Ед. изм.	Количество на платформу шириной 3,0м	3,0м с уширением	4,5м	4,5м с уширением	6,0м	6,0м промежут.	7,5м промежут.	9,0м промежут.
1	Затраты труда	ч. дн.	390	404	470	454	546	409	490	646
2	Сборные железобетонные конструкции	$м^3$	127	134	167	172	211	186	233	283
3	Стальные конструкции	т	0,2	0,2	0,2	0,2	0,3	0,3	0,4	0,4
4	Щебень	$м^3$	3,0	3,5	4,8	6,3	6,2	5,9	5,9	7,9
5	Лес круглый	$м^3$	0,1	0,14	0,14	0,14	0,14	0,1	0,12	0,14
6	Битум	$м^3$	0,63	0,63	0,63	0,63	0,42	0,56	0,56	1,12

Объемы работ и потребности в строительных конструкциях и материалах условно приняты для варианта с фундаментами.

8. Дополнительные указания по привязке проекта

В зависимости от района и гидрогеологических условий площадки строительства, путевого развития, профиля участка и направления пассажиропотока, производится корректировка рабочих чертежей и смет типового проекта.

При привязке типового проекта следует обратить особое внимание на гидрогеологические условия площадки строительства: глубину залегания грунтовых вод, глубину промерзания грунта и связанную с этим возможность морозного пучения грунта.

Фундаменты под платформу в виде башмаков рекомендуется применять на непучинистых грунтах.

При наличии возможности морозного пучения грунта следует применять фундаменты свайного типа. При этом, глубина погружения сваи в грунт определяется по расчету с учетом сил морозного пучения.

При наличии агрессивных грунтовых вод должна быть предусмотрена защита конструкций платформы от их воздействия в соответствии с требованиями главы СНиП III-23-76.

При организации отвода атмосферных вод с площадки, занятой платформой, не допускается прокладка водоотводных лотков под платформой во избежание переувлажнения грунта под фундаментами платформы.

Водоотводные лотки вдоль платформы рекомендуется выполнять из сборных железобетонных элементов, предусматривая при эксплуатации регулярную очистку их от мусора и грязи. При этом, лоток должен располагаться на таком расстоянии от опор платформы, которое исключает замачивание грунта под фундаментами платформы.

При привязке платформ в районах с весом снегового покрова более 100 кг/см² (10,19 Па) следует указать в проекте на необходимость выполнения условий по эксплуатации, изложенных в главе 6, где указана предельная величина нагрузки от снега.

9. Поливочная водопроводная сеть.

На станциях, при наличии водопровода, устраивается поливочная водопроводная сеть.

Сети укладываются из стальных водогазопроводных труб, ГОСТ 3262-75* открыто по конструкциям платформы под настилом. Крепление труб к конструкциям платформы через 3 м.

Ввод водопровода - из чугунных труб ГОСТ 5525-61*.

Трубопровод укладывается с уклоном к спускным кранам и к вводу. На зимнее время разводящий трубопровод опорожняется через спускные краны.

Поливочные краны устанавливаются через 57 м вдоль ограждения платформ, а в местах уширений у павильонов и в промежуточных платформах в нишах размером 300 x 270 мм.

Для опорожнения водопроводной сети на зимний период предусмотреть в водопроводном колодце спускной кран.

Поливочные рукава ø 25 мм приняты длиной 35 м и хранятся в станционном помещении.

Трубы окрашиваются кузбасслаком за 2 раза.

Расход воды на поливку 0,4 л/с (1,44 м³/ч). Требуемый напор на вводе 12,8 м.

10. Электротехническая часть.

Проект электроосвещения пассажирских платформ разрабатывается при привязке проекта.

В проекте привязки производится:
- выбор величины освещенности платформы;
- выбор типа светильника и способа его установки;
- выбор источника питания сети освещения и схемы управления освещением.

Нормируемая величина горизонтальной освещенности платформ принимается в зависимости от интенсивности пассажиропотока в соответствии с „Отраслевыми нормами искусственного освещения железнодорожного транспорта".

Освещенность платформ принимается в соответствии с СНиП II-4-79. „Естественное и искусственное освещение".

Для освещения платформ следует применять следующие типы светильников: консольные СКЗР-125, СКЗР-256, СКЗПР-400,
подвесные - СЗП-500С, СЗПР-250С, СПО-2-200.

Взамен указанных могут быть приняты светильники других типов с аналогичными характеристиками.

В зависимости от расположения платформы рекомендуются два способа установки светильников: на железобетонных опорах и цепная подвеска светильника на конструкциях контактной сети (гибких или жестких поперечинах).

Рациональный вариант определяется путем технико-экономических сравнений. Независимо от технико-экономической целесообразности цепную подвеску следует применять при освещении островных платформ в случае невозможности соблюдения допустимого расстояния от светильника до частей контактной сети находящихся под напряжением.

Опоры для установки светильников принимаются по типовому проекту 3.501-14 „Унифицированные железобетонные опоры для освещения пассажирских платформ."

Расстояние между опорами и привязка отверстий в покрытии платформ для установки опор определяются в результате расчета в зависимости от принятой величины освещенности.

Питание сети освещения должно выполняться от местных сетей напряжением 380/220 в.

Распределительный щиток и аппараты управления должны устанавливаться в служебном здании.

Выбор способа проводки - воздушная или кабельная определяется местоположением платформы.

Типовые проектные решения Альбом I

Ведомость основных комплектов рабочих чертежей

Обозначение	Наименование	Примечание
АР	Архитектурно-строительные	
	решения	Альбом I
КЖ	Конструкции железобетонные	
ВК	Поливочный водопровод	

Ведомость основного комплекта рабочих чертежей марки АР

Формат	Лист	Наименование	Примечание
	1	Общие данные	
	2	Схемы остановочных пунктов	
	3	Схемы платформ	
	4	Пример устройства лестничных сходов	
	5	Пример устройства лестничных сходов	
	6	Лестничные сходы со съездом для колясок	
	7	Схема сопряжения платформ с пешеходными тоннелями	
	8	Схема сопряжения платформ с пешеходными мостами.	
	9	Устройство платформ в кривых участках пути	
	10	Таблица привязочных размеров при устройстве	
		платформ в кривых участках пути	

Ведомость ссылочных и прилагаемых документов

Обозначение	Наименование	Примечание
Типовой проект 501-166	Пешеходные железобетонные	
	сборные мосты через железные и	
	автомобильные дороги „Гипротрансмост"	
Типовой проект 501-0-47	Пешеходные тоннели под железнодорож-	
	ными путями „Ленгипротрансмост"	
Серия 1.141-1, вып. 10	Панели перекрытий железобетонные	
	многопустотные.	
Серия 1.155-1, вып. 1	Ступени бетонные и железобетонные	
ГОСТ 9238-73	Указания по применению габаритов	
	приближения строений	
Альбом II	Изделия	

				Привязан		
Инв. №						
				501-07-3.83. АР		
Н. контр.	Силаева			Платформы пассажирские железобетонные высокие		
ГИП	Питенова				Стадия	Лист	Листов
Нач. отд.	Одиноков				Р	1	10
Гл. спец.	Кореневский						
Рук. груп.	Нечипоренко			Общие данные	Гипропромтрансстрой г. Москва	
Проверил	Нечипоренко					
Проектир.	Трунович					

Копировал Соколова

Формат 12

Типовые проектные решения 501-07-3.83 Альбом I

Остановочный пункт с боковыми платформами в одном створе

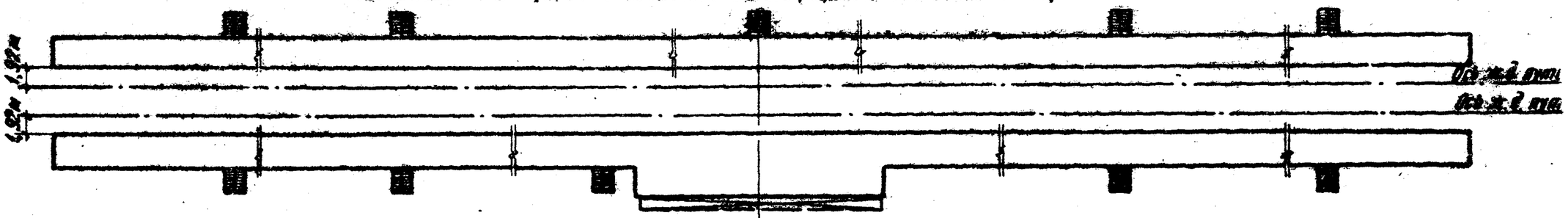

Остановочный пункт со стесненными боковыми платформами

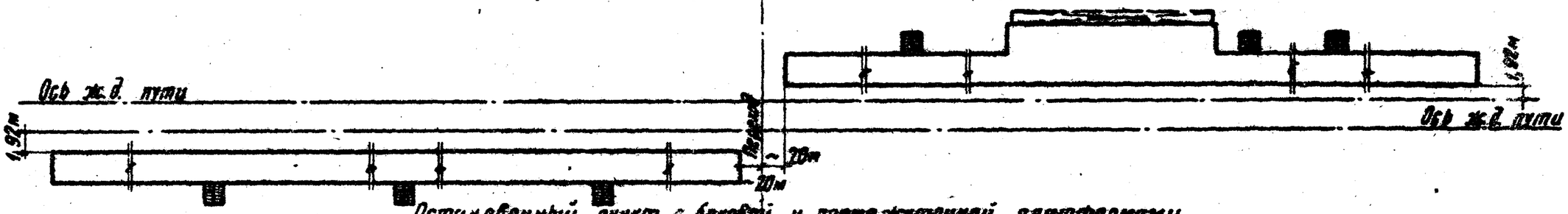

Остановочный пункт с боковой и промежуточной платформами

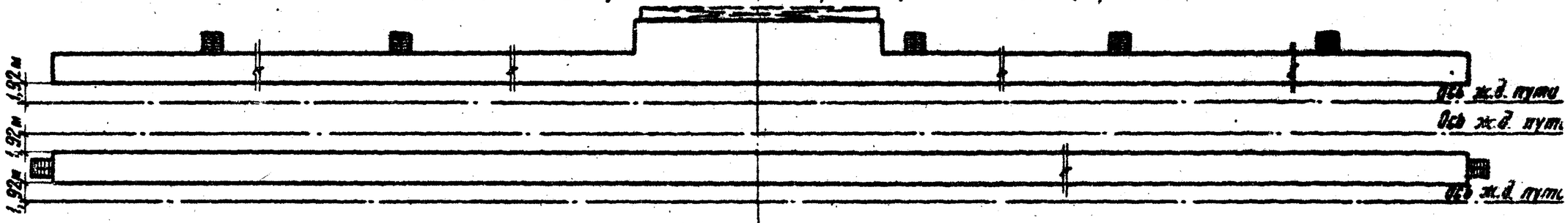

Остановочный пункт с промежуточной платформой

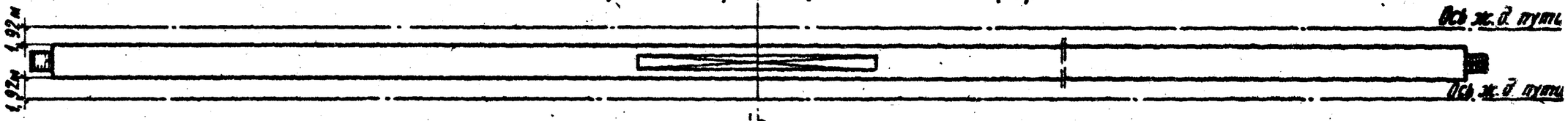

Ось остановочных пунктов

Н. контр.	Силаева		
ГИП	Литенова		
Нач. отд.	Одиноков		
Гл. спец.	Кореневский		
Рук. груп.	Нечипоренко		
Проверил	Нечипоренко		
Проектир.	Гнедовец		

Привязан:

Инв. N

501-07-3.83. АР

Платформы пассажирские железобетонные высокие

Стадия	Лист	Листов
Р	2	

Схемы остановочных пунктов

Гипропромтрансстрой г. Москва

Копировал Соколова

Формат 12

Инв. N подл. | Подпись и дата | Взам. инв. N

Типовые проектные решения. Альбом I

501-07-3.83

Схема боковой платформы

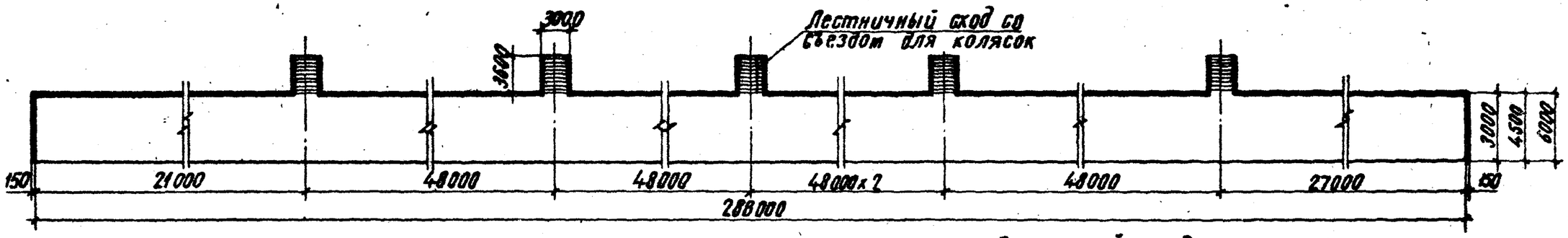

Схема боковой платформы с уширением

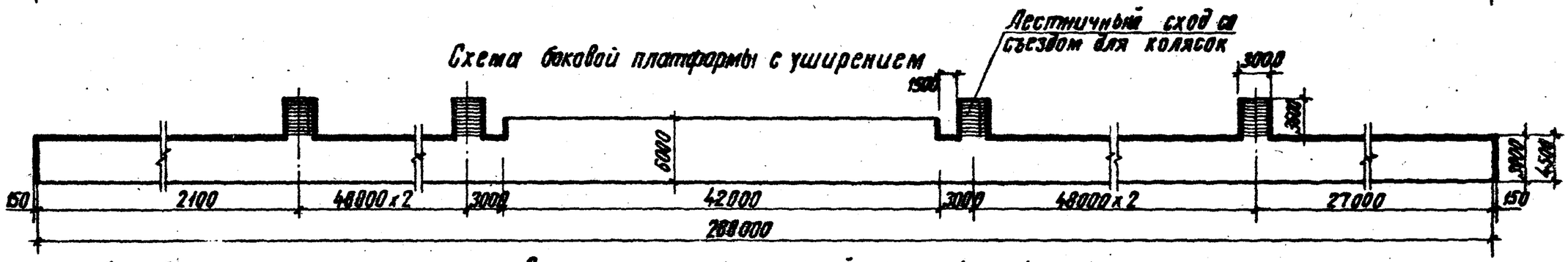

Схема промежуточной платформы

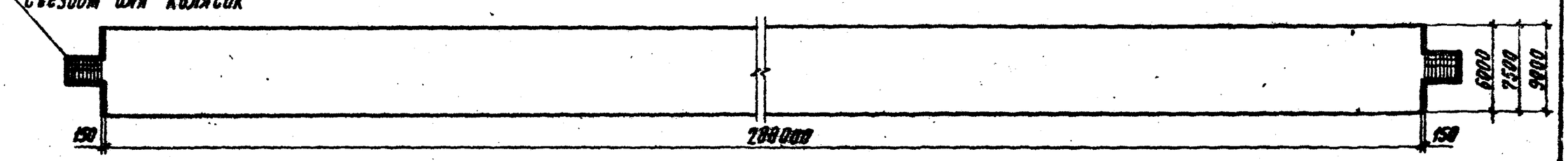

				501-07-3.83. АР			
				Платформы пассажирские железобетонные высокие			
Привязан					Стадия	Лист	Листов
					Р	3	
Инв. №				Схемы платформ	Гипрогорэлектротранс г. Москва		

Гл. инж. Силаева
ГИП Лимон
Нач. отд. Шинаков
Гл. спец. Черняховский
Рук. бюр. Нечипорович
Проверил Нечипорович
Проектир. Пидович

Копировал Соколова

Формат А2

Типовые проектные решения Альбом I

501-07-3.83

Угловой сход с боковой платформы

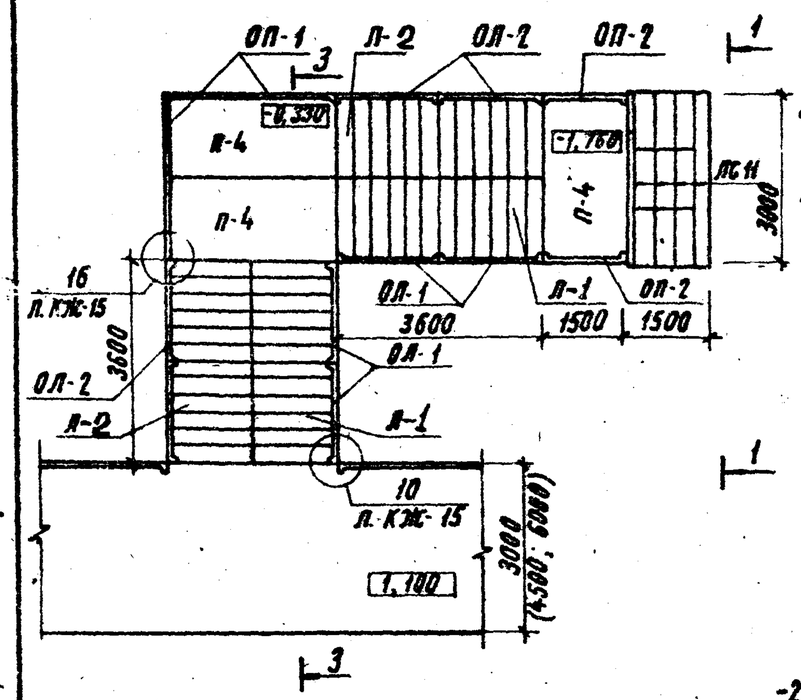

1-1
(для варианта в насыпи)

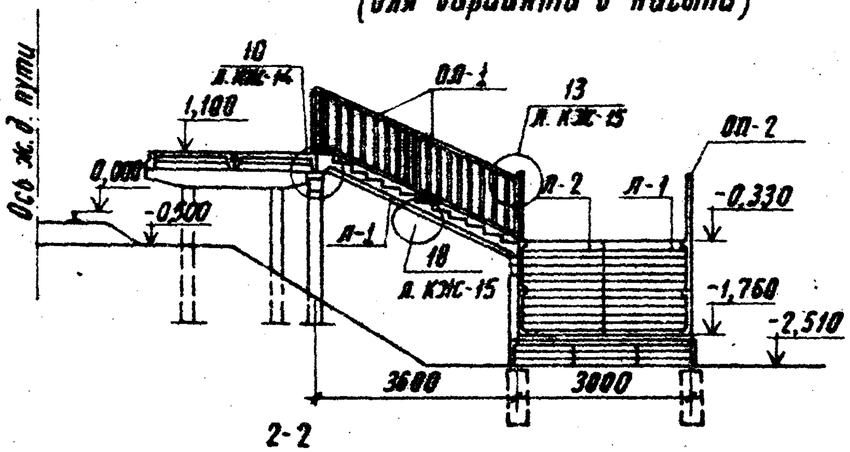

3-3
(для варианта в выемке)

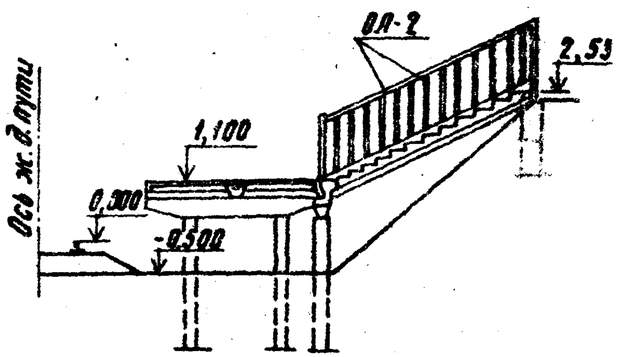

2-2

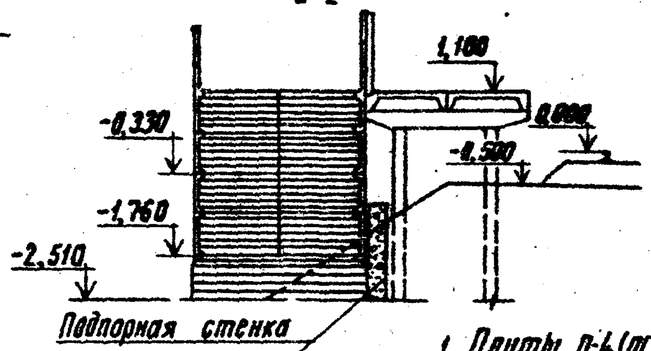

Параллельный сход с боковой платформы

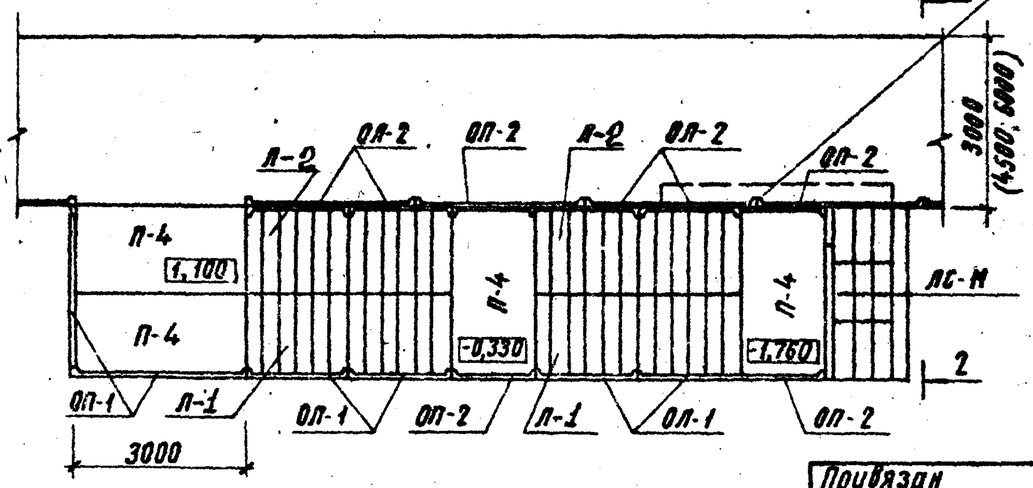

1 Плиты П-4 (ПГ30-15а) по серии 1.141-1 вып. 10 и альбому II, ступени ЛС-Н по серии 1.155-1, вып. 1.

2 Лестничные марши, панели ограждения, ригели см. альбом II.

3 Устройство фундаментов под сходы определяется при привязке проекта.

Привязан

Инв. N

Н. контр.	Силаева		
ГИП	Литенова		
Нач. отд.	Одиноков		
Гл. спец.	Кореневский		
Рук. груп.	Нечипоренко		
Проверил	Нечипоренко		
Проектир.	Трунович		

501-07-3.83. АР

Платформы пассажирские железобетонные высокие.

Стадия	Лист	Листов
Р	4	

Пример устройства лестничных сходов

Гипропромтрансстрой г. Москва

Копировал Соколова

Формат 12

Инв. N подл. | Подпись и дата | Взам. инв. N

Альбом I

Типовые проектные решения 501-07-3.83

Прямой сход с промежуточной платформы

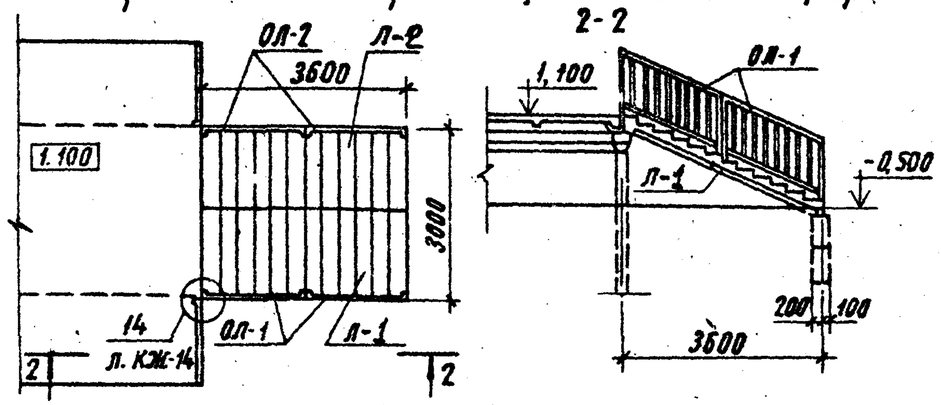

Прямой сход с боковой платформы

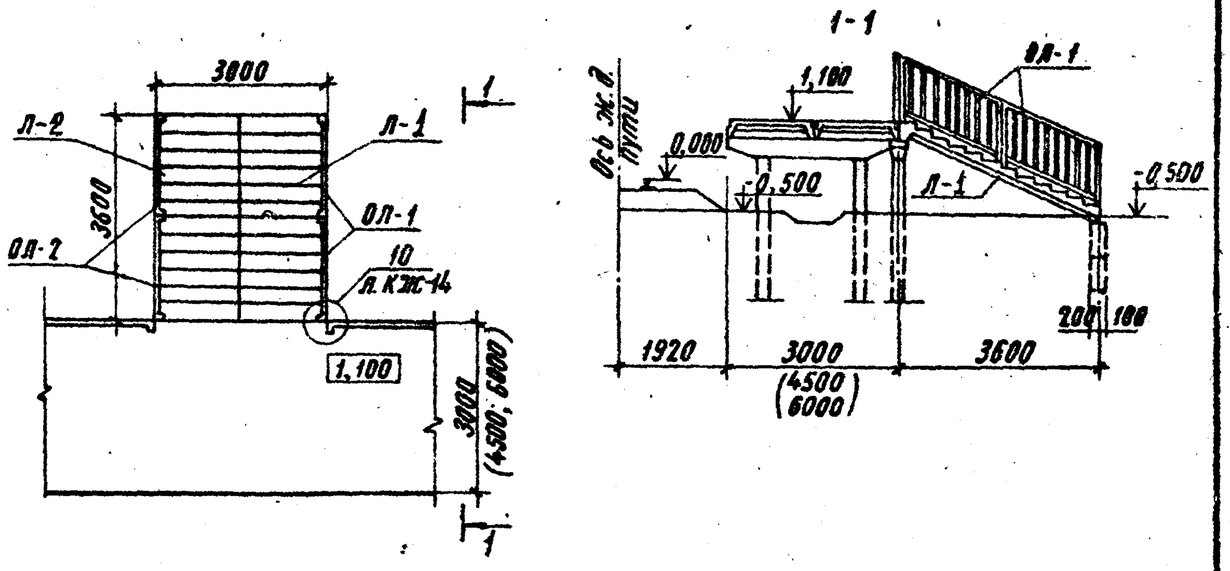

Прямой сход с боковой платформы при высоте насыпи 2м

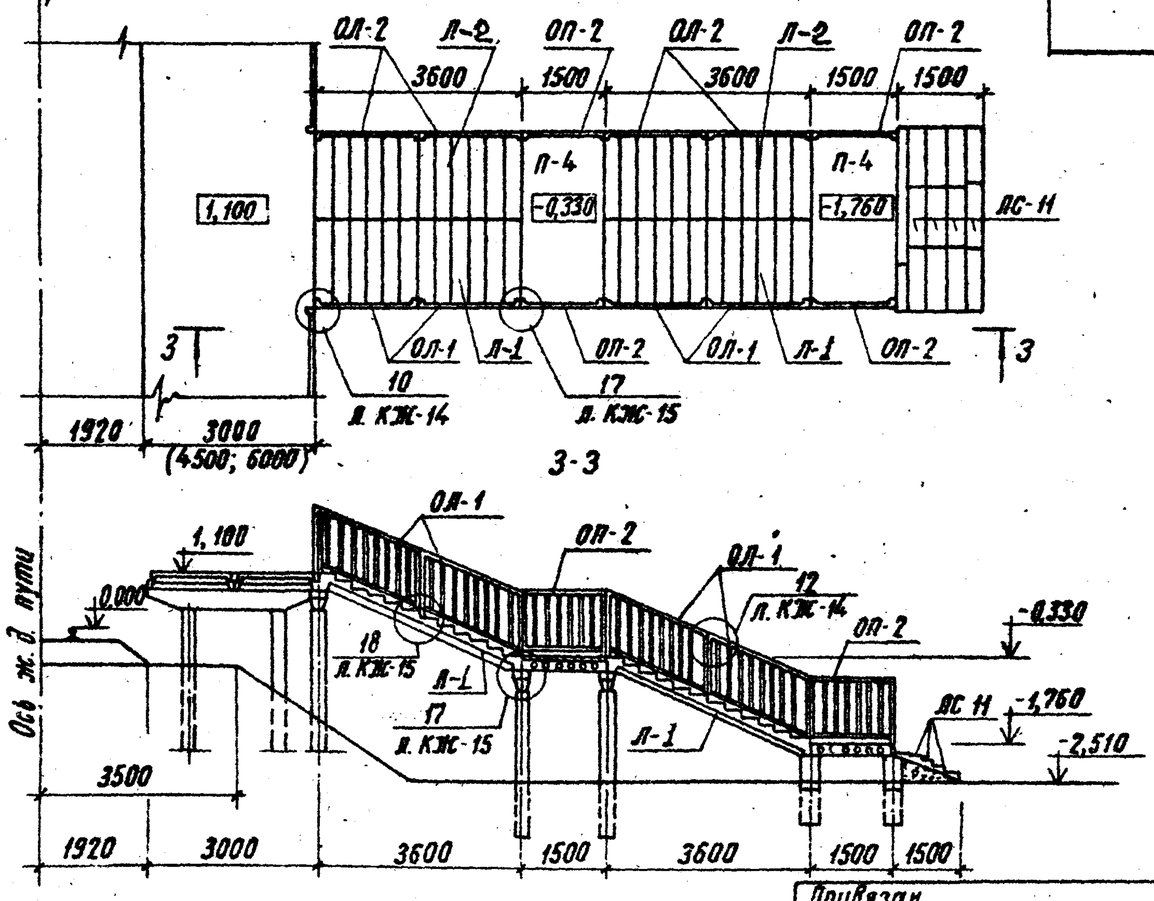

1 Плиты П-4 (ПТ30-15а) по серии 1.141-1, вып. 10 и альбому II, ступени ЛС-11 по серии 1.155-1, вып. 1.

2 Лестничные марши, панели ограждений, ригели на сходах см. листы КЖ-4 .... КЖ-11.

3 Устройство фундаментов под сходы определяется при привязке проекта.

Н. контр.	Силаева		
ГИП	Пименова		
Нач. отд.	Одиноков		
Гл. спец.	Кореневский		
Рук. груп.	Нечипоренко		
Проверил	Нечипоренко		
Проектир.	Трунович		

Привязан

Инв. №

Инв. № подл. | Подпись и дата | Взам. инв. №

501-07-3.83. АР

Платформы пассажирские железобетонные высокие

Стадия	Лист	Листов
Р	5	

Пример устройства лестничных сходов

Гипропромтрансстрой г. Москва

Копировал Соколова

Формат 12

Типовые проектные решения 501-07-3.83 Альбом I

Параллельный сход с боковой платформы

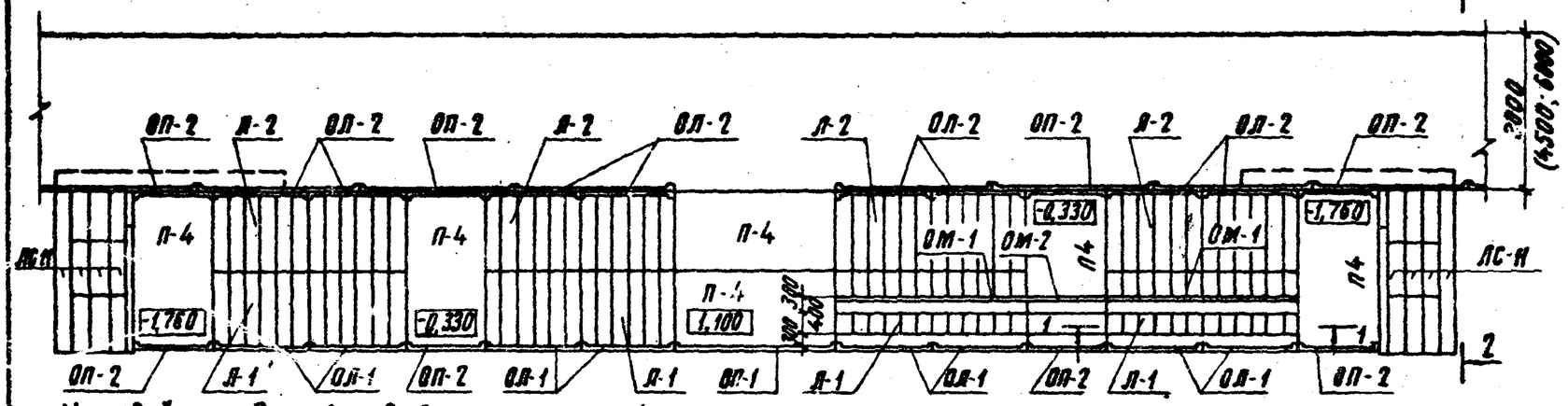

Прямой сход с боковой платформы

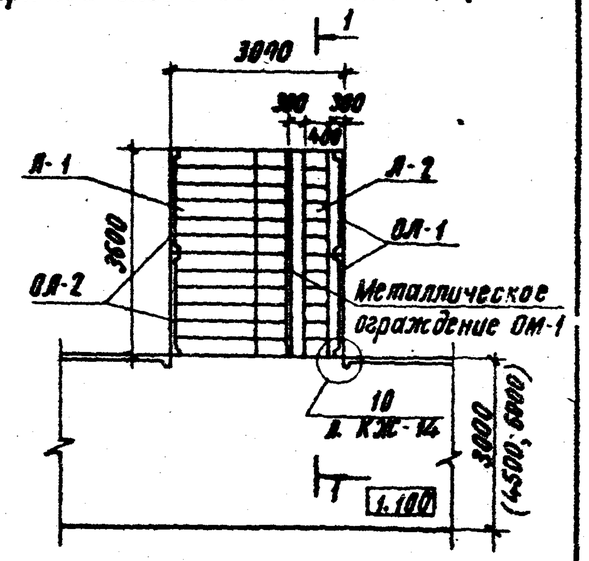

Угловой сход с боковой платформы

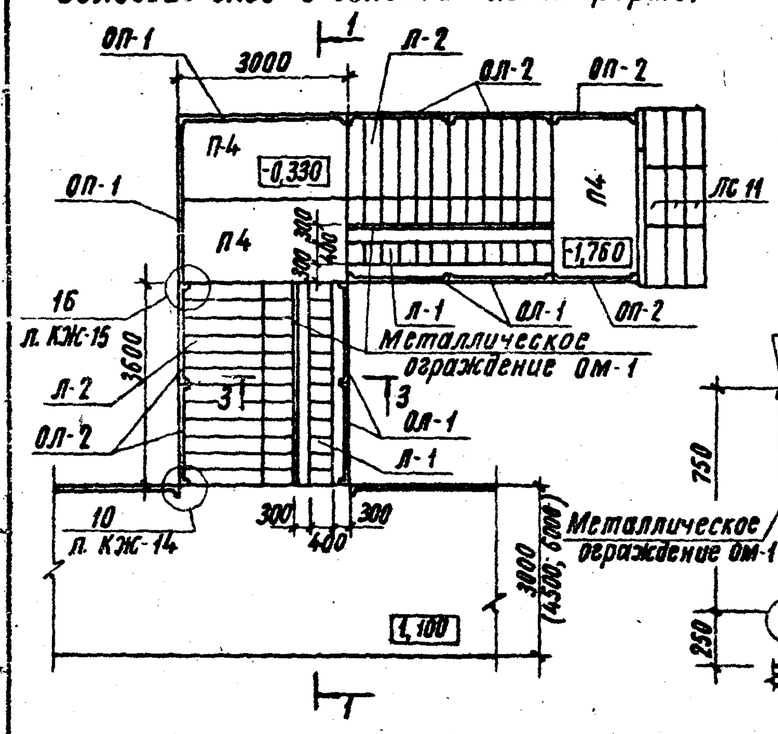

1-1

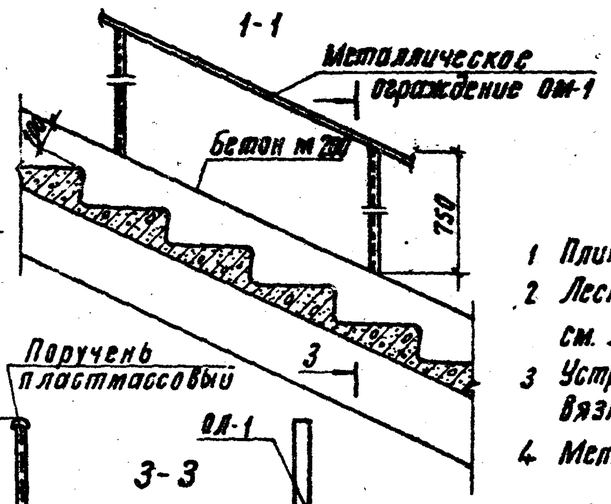

3-3

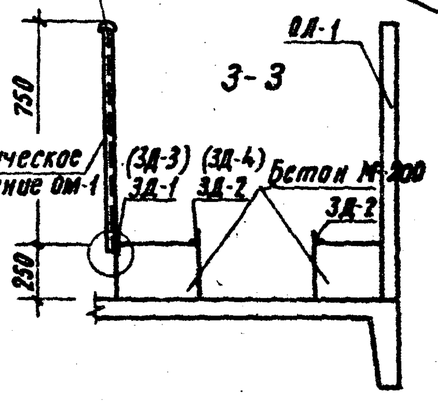

1 Плиты П4 (ПТ30-15а) по серии 1.141-1 вып. 10 и альбому II.
2 Лестничные марши, панели ограждений, ригели на сходах см. листы КЖ-4... КЖ-12.
3 Устройство фундаментов под сходы определяется при привязке проекта.
4 Металлическое ограждение ОМ-1, ОМ-2 см. альбом II.

Привязан				501-07-3.83. АР			
				Платформы пассажирские железобетонные высокие			
			Н. контр.	Силаева		Стадия	Лист	Листов
			ГИП	Пименова		Р	6	
			Нач. отд.	Одиноков				
			Гл. спец.	Кореневский				
			Рук. груп.	Нечипоренко		Лестничные сходы со съездом для колясок	Гипропроттрансстрой г. Москва	
			Проверил	Нечипоренко				
Инв. №			Проектир.	Трунович				

Инв. № подл. | Подпись и дата | Взам. инв. №

Копировал Соколова

Формат 12

Типовые проектные решения 501-07-3.83 Альбом I

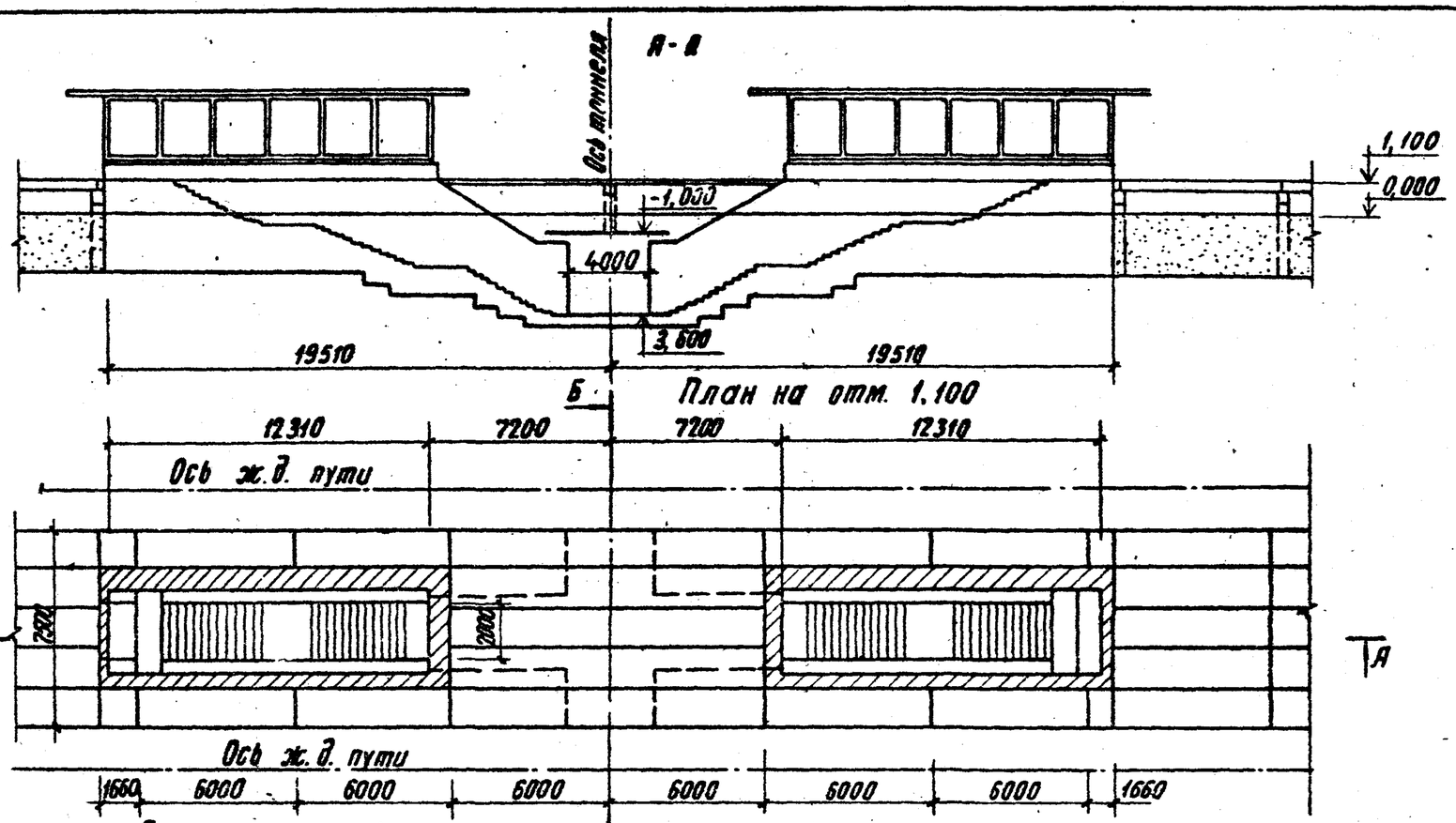

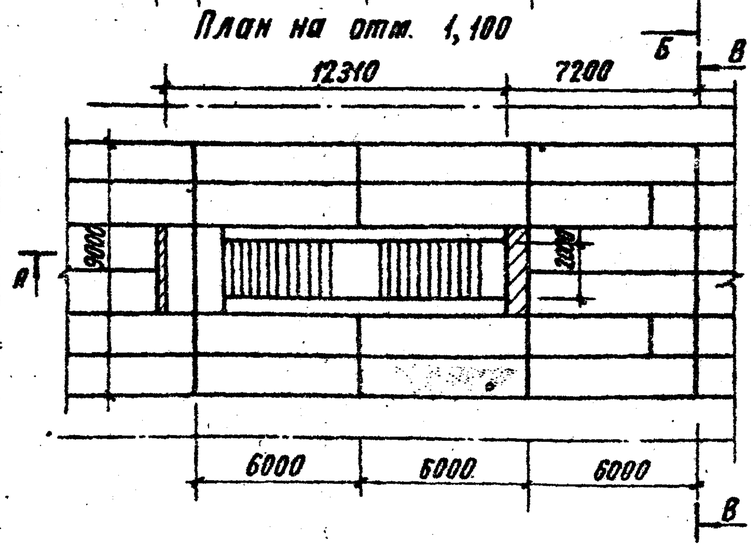

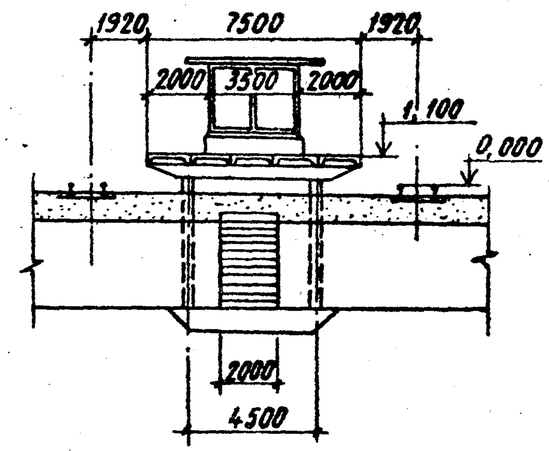

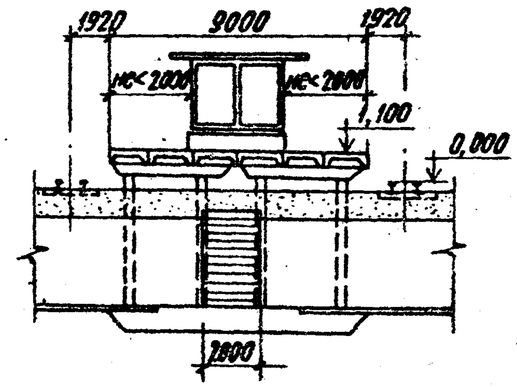

Пешеходные тоннели приняты по т.п. 501-0-47 разработанному Ленгипротрансмост

Н. контр.	Сидорова		501-07-3.83. АР	
ГИП	Пименова		Платформы пассажирские железобетонные высокие	
Нач. отд.	Одиноков			Стадия: Р; Лист: 7; Листов:
Гл. спец.	Кореневский			
Рук. груп.	Нечипоренко		Схема сопряжения платформ с пешеходными тоннелями	Ленгипротрансстрой г. Москва
Проверил	Егорова			
Проектир.	Нечипоренко			

Привязан

Инв. N

Инв. N подл. | Подпись и дата | Взам. инв. N

Копировал Соколова

Формат 12

Типовые проектные решения 501-07-3.83 Альбом I

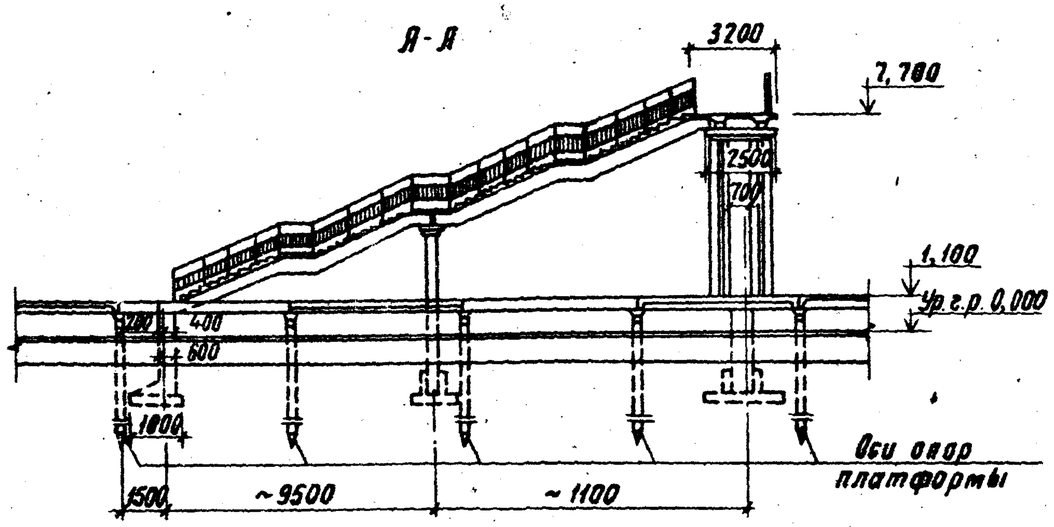

Сопряжение пешеходного моста с промежуточной платформой
План на отм. 1,100

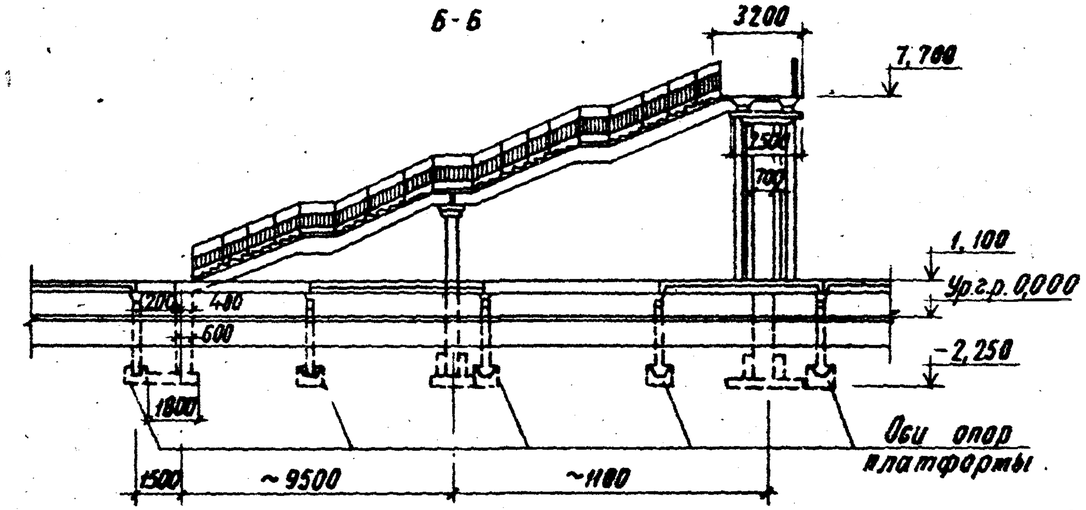

Сопряжение пешеходного моста с промежуточной платформой
План на отм. 1,100

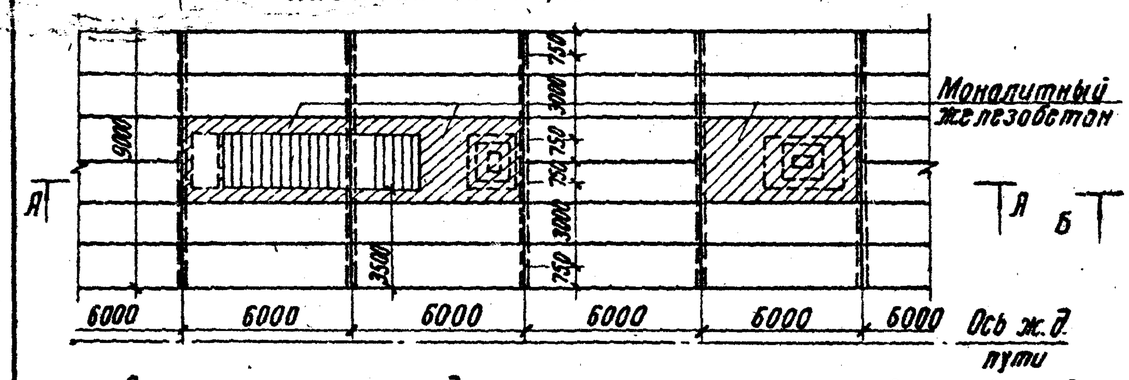

Сопряжение пешеходного моста с промежуточной платформой
План на отм. 1,100

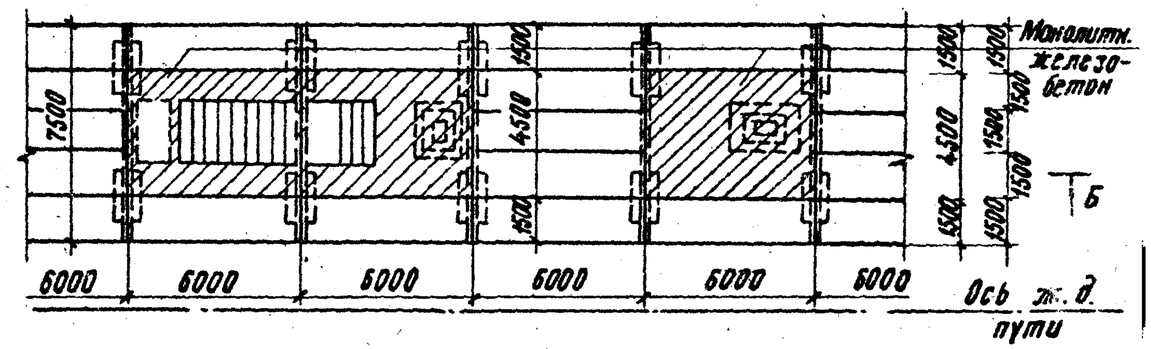

Пешеходный мост принят по типовому проекту 501-166 разработанному Гипротрансмост.

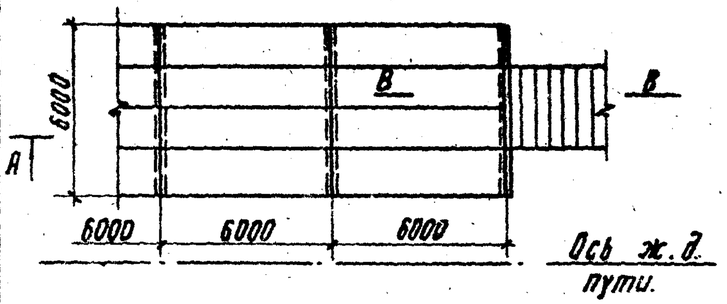

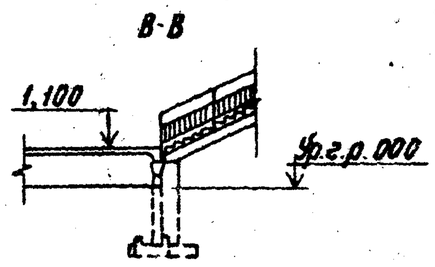

Н. контр.	Силаева		501-07-3.83. АР
ГИП	Пименова		Платформы пассажирские железобетонные высокие
Нач. отд.	Эдиноков		
Гл. спец.	Кореневский		Стадия Р · Лист 8 · Листов
Рук. груп.	Нечипоренко		Схема сопряжения платформ с пешеходными мостами
Проверил	Егорова		Гипропромтрансстрой г. Москва
Проектир.	Нечипоренко		

Привязан

Инв. N

Инв. N подл. | Подпись и дата | Взам. инв. N

Копировал Соколова

Формат 12

Схема расположения платформ на кривых участках пути

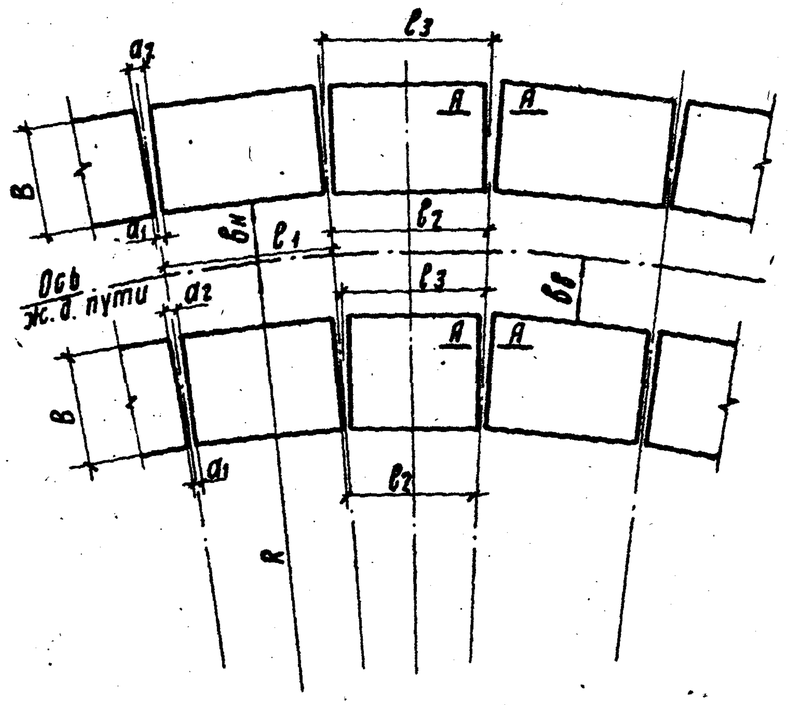

А-А

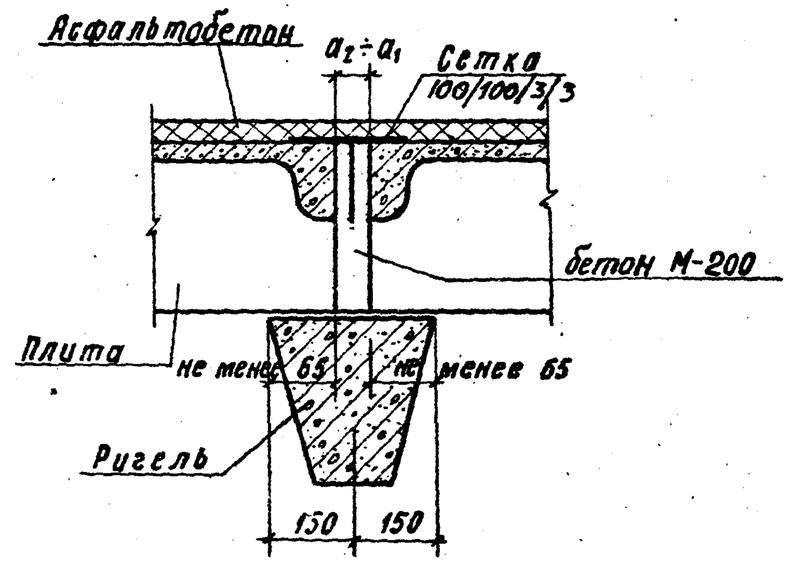

1 Устройство пассажирских платформ допускается в кривых радиусом не менее 1200м, в особо трудных топографических условиях не менее 600м, а в горных не менее 500м.
2 Продольные оси ригелей совпадают с направлением радиусов.
3 Борт платформы располагается от оси пути на расстоянии „в", определенном по ГОСТ 9238-73 „Указаниям по применению габаритов приближения строений".
4 Зазоры между плитами заполняются раствором или бетоном М 200, при величине зазора более 40мм в шве между плитами устанавливается сетка.
5 Минимальная величина опирания ребра плиты на ригель составляет 65мм.
6 Таблица привязочных размеров см. на листе АР-10

Условные обозначения

R — Радиус кривой
$b_н, b_в$ — Расстояния от оси пути до борта платформы (соответственно при расположении платформы с наружной или с внутренней стороны кривой)
В — Ширина платформы
l_1 — Привязочные размеры в кривой
$l_2; l_3$ — Геометрические размеры между осями ригелей
$a_1; a_2$ — Зазоры между торцами плит

Н.контр.	Силаева		
ГИП	Питенава		
Нач.отд	Одиноков		
Гл.спец.	Кореневский		
Рук.гр.	Нечипоренко		
Проверил	Егорова		
Проектир	Нечипоренко		

Привязан

Инв. N

501-07-3.83 АР

Платформы пассажирские железобетонные высокие

Стадия	Лист	Листов
РР	9	

Устройство платформ в кривых участках пути

Гипротрансстрой г. Москва

Типовые проектные решения 501-07-3.83 Альбом I

Взам. инв. N | Подпись и дата | Инв. N подл.

Копировал Колова

Формат 12

Типовые проектные решения 501-07-3.83 Альбом I

Таблица привязочных размеров в кривых, размеров зазоров в торцах между плитами и расстояний между ригелями высоких пассажирских платформ

Ширина платформы 8 м	Расположение платформы со стороны кривых	ℓ_1, м	ℓ_2/ℓ_3, м	a_1/a_2, мм	ℓ_1, м	ℓ_2/ℓ_3, м	a_1/a_2, мм	ℓ_1, м	ℓ_2/ℓ_3, м	a_1/a_2, мм	ℓ_1, м	ℓ_2/ℓ_3, м	a_1/a_2, мм	ℓ_1, м	ℓ_2/ℓ_3, м	a_1/a_2, мм	ℓ_1, м	ℓ_2/ℓ_3, м	a_1/a_2, мм	ℓ_1, м	ℓ_2/ℓ_3, м	a_1/a_2, мм	ℓ_1, м	ℓ_2/ℓ_3, м	a_1/a_2, мм	ℓ_1, м	ℓ_2/ℓ_3, м	a_1/a_2, мм	ℓ_1, м	ℓ_2/ℓ_3, м	a_1/a_2, мм
	$R_м$	600			800			1000			1200			1500			1800			2000			2500			3000			4000		
	$в_н$, м	1,99			1,98			1,97			1,96			1,95			1,95			1,95			1,94			1,94			1,94		
	$в_в$, м	2,10			2,09			2,08			2,05			2,02			2,00			1,99			1,94			1,96			1,94		
3,0	наружной	5,960	5,980	10	5,970	5,985	15	5,970	5,982	12	5,970	5,980	10	5,980	5,988	18	5,980	5,986	16	5,980	5,986	16	5,990	5,995	25	5,990	5,994	24	5,990	5,993	23
			6,010	40		6,007	37		6,000	30		5,995	25		6,000	30		5,996	25		5,995	25		6,002	32		6,000	30		5,997	27
	внутренней	6,030	5,980	10	6,020	5,982	12	6,020	5,989	19	6,020	5,995	25	6,020	6,000	30	6,020	6,003	33	6,020	6,005	35	6,010	5,998	28	6,010	6,000	30	6,010	6,003	33
			6,010	40		6,005	35		6,007	37		6,010	40		6,012	42		6,013	43		6,014	44		6,005	35		6,006	36		6,008	38
4,5	наружной	5,960	5,980	10	5,970	5,985	15	5,970	5,982	12	5,970	5,980	10	5,980	5,988	18	5,980	5,986	16	5,980	5,986	16	5,990	5,996	26	5,990	5,994	24	5,990	5,993	23
			6,025	55		6,019	49		6,009	39		6,002	32		6,006	36		6,001	31		5,999	29		6,006	36		6,003	33		6,000	30
	внутренней	6,050	5,983	13	6,030	5,980	10	6,030	5,990	20	6,030	5,997	27	6,030	6,004	34	6,020	5,998	28	6,020	6,001	31	6,020	6,004	34	6,020	6,007	37	6,010	6,000	30
			6,029	59		6,014	44		6,017	47		6,020	50		6,022	52		6,013	43		6,015	45		6,015	45		6,016	46		6,007	37
6,0	наружной	5,960	5,980	10	5,970	5,985	15	5,970	5,982	12	5,970	5,980	10	5,980	5,988	18	5,980	5,986	16	5,980	5,986	16	5,980	5,985	15	5,990	5,994	24	5,990	5,993	23
			6,040	70		6,030	60		6,018	48		6,010	40		6,012	42		6,006	36		6,004	34		5,999	29		6,006	36		6,002	32
	внутренней	6,060	5,980	10	6,040	5,980	10	6,030	5,981	11	6,040	6,000	30	6,030	5,998	28	6,030	6,003	33	6,030	6,006	36	6,020	6,001	31	6,020	6,004	34	6,010	5,998	28
			6,039	69		6,025	55		6,017	47		6,030	60		6,022	52		6,023	53		6,024	54		6,015	45		6,016	46		6,007	37
9,0	наружной	—	—	—	—	—	—	—	—	—	5,970	5,980	10	5,980	5,988	18	5,980	5,986	16	5,980	5,986	16	5,980	5,985	15	5,980	5,984	14	5,980	5,183	13
												6,025	55		6,024	54		6,016	46		6,013	43		6,007	37		6,002	32		5,996	26

Инв. N подл. | Подпись и дата | Взам. инв. N

Привязан

Инв. N

Н. контр.	Сигаева		
ГИП	Пименова		
Нач. отд.	Ошиноков		
Гл. спец.	Кореневский		
Рук. груп.	Нечипоренко		
Пров. рил	Егорова		
Проектир.	Нечипоренко		

501-07-3.83. АР

Платформы пассажирские железобетонные высокие

Стадия	Лист	Листов
Р	10	

Таблица привязочных размеров при устройстве платформ в кривых участках пути

Гипротрансстрой г. Москва

Копировал Соколова

Формат 12

Альбом I

Типовые проектные решения

501-07-3.83

Ведомость чертежей комплекта КЖ

Формат	Лист	Наименование	Примечания
	1	Общие данные	
	2,3	Спецификация железобетонных и металлических изделий.	
	4	Выборка стали на монтажные и соединительные элементы	
	5	Ведомость потребности в материалах (начало)	
	6	Ведомость потребности в материалах (окончание)	
	7	Двустоечная боковая платформа шириной 3,0м	
		Схемы расположения сборных железобетонных конструкций.	
	8	Двустоечная боковая платформа шириной 3.0м с уширением у павильона. Схемы расположения сборных железобетонных конструкций.	
	9	Двустоечная боковая платформа шириной 4.5м	
		Схемы расположения сборных железобетонных конструкций	
	10	Двустоечная боковая платформа шириной 4.5м с уширением у павильона. Схемы расположения сборных железобетонных конструкций.	
	11	Двустоечная боковая платформа шириной 6.0м	
		Схемы расположения сборных железобетонных конструкций	
	12	Двустоечная промежуточная платформа шириной 6.0м	
		Схемы расположения сборных железобетонных конструкций.	
	13	Двустоечная промежуточная платформа шириной 7.5м	
		Схемы расположения сборных железобетонных конструкций	
	14	Двустоечная промежуточная платформа шириной 9.0м	
		Схемы расположения сборных железобетонных конструкций	
	15	Схема устройства температурных швов в покрытии платформы. Узлы 1...3	
	16	Фрагмент плана платформы в месте устройства температурного шва. Узлы 4...6	
	17	Монтажные узлы 7...13	
	18	Монтажные узлы 14...18	

Ведомость ссылочных и прилагаемых документов

Обозначение	Наименование	Примечание
ГОСТ 13579-78	Блоки бетонные для стен подвалов	
Серия 1.465-7, в.3, ч.1	Плиты покрытий.	
ГОСТ 19804.1-79	Сваи железобетонные	

Ведомость спецификаций

Лист	Наименование	Примечание
КЖ-2	Спецификация сборных железобетонных и металлических изделий	
КЖ-3	То же (окончание)	
КЖ-4	Выборка стали на монтажные и соединительные элементы	
КЖ-5 КЖ-6	Ведомость потребности в материалах.	

Инв. N подл. | Подпись и дата | Взам. инв. N

Привязан

Инв. N

501-07-3.83. КЖ

Платформы пассажирские железобетонные высокие.

				Стадия	Лист	Листов
Н. контр.	Сидаева			Р	1	
ГИП	Пименова					
Нач. отд.	Одиноков					
Гл. спец.	Кореневский					
Рук. груп.	Нечипоренко					
Проверил	Нечипоренко					
Проектир.	Трунович					

Общие данные

Гипропромтрансстрой г. Москва

Копировала

Формат 12

Марка	Обозначение	Наименование	Количество на платформу: Платформа боковая в=3.0м	Платформа боковая в=3.0м с уширением	Платформа боковая в=4.5м	Платформа боковая в=4.5м с уширением	Платформа боковая в=6.0м	Платформа промежуточная в=6.0м	Платформа промежуточная в=7.5м	Платформа промежуточная в=9.0м	Масса изделия кг.	Примечание.
Р-1	-04.00.000	Ригель РС.30.3	55	47	6	6	6	—	—	—	470	Альбом II
Р-2	-04.00.000-01	То же Рс.45.3	—	—	49	41	—	—	—	98	725	Альбом II
Р-3	-04.00.000-02	" Рс.60.3	—	8	—	8	49	49	—	—	925	Альбом II
Р-4	-04.00.000-03	" Рс.75.3.4.	—	—	—	—	—	—	49	—	1525	Альбом II
П-1	Серия 1.465-7. В.3 ч.1	Плита покрытия П60.15-АтV	—	19	48	60	96	96	144	192	1500	—
П-2	Серия 1.465-7 В.3 ч.1	То же П60.15-АтV-1	48	48	48	48	48	96	96	96	1500	Альбом II
П-3	Серия 1.465-7 В.3 ч.1	" П60.15-АтV-2	48	43	48	43	48	—	—	—	1500	Альбом II
ОП-1	-09.00.000	Панель перильного ограждения ОП30.12А	84	66	86	66	86	—	—	—	325	Альбом II
ОП-2	-09.00.000-01	То же ОП15.12А	14	16	12	16	14	—	4	4	175	Альбом II
ОП-3	-09.00.000-02	" ОП9.12А	2	2	2	2	2	4	—	4	100	Альбом II
ОЛ-1	-06.00.000	Панель лестничного ограждения ОЛ18.12П	12	12	12	12	12	4	4	4	225	Альбом II
ОЛ-2	-06.00.000-01	То же ОЛ18.12Л	12	12	12	12	12	4	4	4	225	Альбом II
Ф-1	ГОСТ 13579-78	Блок бетонный ФБС 9.4.6	24	24	24	24	24	8	4	4	470	—
Ф-2	ГОСТ 13579-78	То же ФБС 12.4.6	12	12	12	12	12	4	12	12	640	—
Л-1	-05.00.000	Лестничный марш. ЛМ 36-15П	6	6	6	6	6	2	3	3	1950	Альбом II
Л-2	-05.00.000-01	То же ЛМ 36-15Л	6	6	6	6	6	2	3	3	1950	Альбом II
	Бетон М 200 м3		1.5	1.84	1.65	1.84	1.84	1.40	1.54	1.76	—	—
	Вариант с фундаментами											
СК-1	-03.00.000	Стойка С.25.2	110	110	110	110	110	98	98	196	250	Альбом II
Ф-3	-01.00.000	Фундамент ФС.8.8	110	94	12	12	12	—	—	—	525	Альбом II
Ф-4	-01.00.000-01	То же ФС.12.8	—	—	98	82	—	—	—	196	675	Альбом II
Ф-5	-01.00.000-02	То же ФС.18.8	—	16	—	16	98	98	98	—	925	Альбом II

Альбом I

501-07-3.83

Типовые проектные решения

Инв.№ подл. | Подпись и дата | Взам. инв.№

Привязан:

Инв. №

Н. контр.	Силаева	
ГИП	Пименова	
Нач. отд.	Одиноков	
Гл. спец.	Кореневский	
Рук. груп.	Нечипоренко	
Проверил	Нечипоренко	
Инж.	Трунович	

501-07-3.83. КЖ

Платформы пассажирские железобетонные высокие

Стадия	Лист	Листов
Р	2	

Спецификация сборных железобетонных и металлических изделий (начало)

Гипропромтрансстрой г. Москва

Копировал Давыдова

Формат 12

Альбом I

501-07-3.83

Типовые проектные решения

Марка	Обозначение	Наименование	Платформа боковая в=3.0м	Платформа боковая 3.0м с уширением	Платформа боковая в=4.5м	Платформа боковая 4.5м с уширением	Платформа боковая в=6.0м	Платформа промежуточная; в=6.0м	Платформа промежуточная в=2.5м	Платформа промежуточная; в=2.0м	Масса изделия кг.	Примечание.
			Количество на платформу.									
	Вариант со сваями.											
СВ-1	ГОСТ 19804.1-79-02.00.000	Свая С4-20	110	110	110	110	110	98	98	196	425	Альбом II
МД-1	-15.00.000	Монтажная деталь МД-1	110	110	110	110	110	98	98	196	6.85	Альбом II
МД-2	-26.00.000	То же МД-2	7	7	7	7	7	7	7	7	3.2 кг/пм	Альбом II
МД-3	-18.00.000	" МД-3	48	48	48	48	48	96	96	96	11.75	Альбом II
МД-4	ГОСТ 19903-74*	—20×4; ℓ=150	7	7	7	7	7	—	—	—	0.09	Альбом I
МД-5	ГОСТ 19903-74*	— 20×6; ℓ=250	97	82	97	82	99	—	—	—	0.12	Альбом I
МД-6	ГОСТ 19903-74*	— 20×6; ℓ=250	2	6	2	6	2	—	—	—	0.24	Альбом I
МД-7	ГОСТ 19903-74*	— 20×6; ℓ=130	10	10	10	10	10	—	—	—	0.12	Альбом I
МД-8	-16.00.000	Монтажная деталь МД-8	6	12	6	10	8	8	8	8	5.2	Альбом II
МД-9	-17.00.000	То же МД-9	10	10	10	10	10	—	—	—	0.47	Альбом II
МД-11	-24.00.000	" МД-11	—	—	—	—	—	5	5	5	3.46	Альбом II
МД-12	-25.00.000	" МД-12	—	—	—	—	—	5	5	5	4.87	Альбом II
МД-13	-19.00.000	" МД-13	97	97	97	97	97	97	97	97	3.52	Альбом II
МД-14	ГОСТ 8509-72	L 50×5; ℓ=20	—	—	—	—	—	4	4	4	0.08	Альбом I
ОМ-1	-22.00.000	Металлическое ограждение ОМ-1	1	1	1	1	1	1	1	1	12.66	Альбом II
ЗД-1	-20.00.000	Закладная деталь ЗД-1	1	1	1	1	1	1	1	1	15.1	Альбом II
ЗД-2	-21.00.000	То же ЗД-2	2	2	2	2	2	2	2	2	15.01	Альбом II
МД-15	ГОСТ 8509-72	Монтажная деталь L75×5; ℓ=100	14	14	14	14	14	14	14	14	0.58	Альбом I
МД-16	ГОСТ 19903-74*	То же —100×6; ℓ=160	7	9	14	15	21	21	28	35	0.75	Альбом I
МД-17	ГОСТ 5781-81	" ф 10АI; ℓ=500	7	9	14	15	21	21	28	35	0.31	Альбом I
для ОМ-1	ГОСТ 19111-72	Поручень ℓ=4000	1	1	1	1	1	1	1	1	—	—

Инв. № подл. | Подпись и дата | Взам. инв. №

Привязан

Инв. №

Н. контр.	Силаева	
ГИП	Лименова	
Нач. отд.	Одиноков	
Гл. спец.	Кореневский	
Рук. груп.	Нечипоренко	
Проверил	Нечипоренко	
Проектир.	Трунович	

501-07-3.83. КЖ

Платформы пассажирские железобетонные высокие

Стадия	Лист	Листов
Р	3	

Спецификация сборных железобетонных и металлических изделий (окончание)

Гипропромтрансстрой г. Москва

Копировал Давыдова

Формат 12

Вид профиля и ГОСТ	Марка металла и ГОСТ	Обозначение и размер профиля (мм)	№№ по порядку	Код: Марка метал.	Код: Профиля	Код: Размер профиля	Количество шт.	Длина мм.	Масса стали на платформу (кг): Боковая в=3,0м	Боковая в=3,0м с уширен.	Боковая в=4,5м	Боковая в=4,5м с уширен.	Боковая в=6,0м	Промежуч. в=6,0м	Промежуч. в=7,5м	Промежуч. в=9,0м.
Полосовая сталь ГОСТ 103-76 ГОСТ 8568-77*	Вст3кп2 ГОСТ 380-71*	−б 4	1		097300				5,65	5,65	5,65	5,65	5,65	11,87	11,87	11,87
		−б 8	2		097300				793,26	801,49	798,24	803,19	805,97	724,13	729,07	1405,31
		−б 10	3		097300				341,4	341,4	341,4	341,4	341,4	341,4	341,4	341,4
	ВСт3пс6	−б 5	4		097400				—	12,0	—	12,0	—	20,0	20,0	20,0
	Итого:								1140,31	1160,54	1145,29	1162,24	1153,02	1097,4	1102,34	1778,58
Уголок равнобокий ГОСТ 8509-72*	ВСт3кп2 ВСт3пс6 ГОСТ 380-71*	∟32х4	5		095300				557,64	557,64	557,64	557,64	557,64	1121,0	1121,0	1121,0
		∟50х5	6		095200				40,8	40,8	40,8	40,8	40,8	41,12	41,12	41,12
		∟75х5	7		095100				8,12	8,12	8,12	8,12	8,12	8,12	8,12	8,12
	Итого								606,56	606,56	606,56	606,56	606,56	1170,24	1170,24	1170,24
Горячекатанная круглая сталь ГОСТ 5781-75	ВСт3сп2	⌀6АI	8		093300				0,50	0,50	0,50	0,50	0,50	—	—	—
		⌀8АI	9		093300				—	—	—	—	—	0,8	0,8	0,8
		⌀10АI	10		093300				6,48	7,09	8,63	8,94	10,79	10,79	12,94	15,1
	Итого								6,98	7,59	9,13	9,44	11,29	11,59	13,74	15,9
ГОСТ 5.1459-72*		⌀16АIII	11		093300				23,58	47,16	23,58	39,30	31,44	31,44	31,44	31,44
Проволока стальная холоднотянутая ГОСТ 6727-80		⌀4ВрI	12		121400				4,20	4,20	4,20	4,20	4,20	—	—	—
	Всего масса								1781,6	1814,05 / 1826,05	1788,76	1809,74 / 1821,74	1806,51	2290,67 / 2310,67	2297,76 / 2317,76	2976,16 / 2996,16

Данные в числителе относятся к платформам без учета приспособлений для устройства водопровода, в знаменателе – к платформам с учетом приспособлений для устройства водопровода (поз. 4).

Н. контр.	Сидоева		
ГИП	Пименова		
Нач. отд.	Одиноков		
Гл. спец.	Кореневский		
Рук. груп.	Нечипоренко		
Проверил	Нечипоренко		
Проектир.	Трунович		

Привязан

Инв. N

501-07-3.83. КЖ

Платформы пассажирские железобетонные высокие

Стадия	Лист	Листов
Р	4	

Выборка стали на монтажные и соединительные детали

Гипропроттранстрой г. Москва

Копировал Соколова

Формат 12

Альбом I

501-07-3.83 Проектные решения

Типовые

Инв. N подл. | Подпись и дата | Взам. инв. N

	Наименование материалов и единица измерения	Код Материал	Ед. изм.	Количество: Платформы боковые, шириной м 3,0 м	3,0 м с уширением	4,5 м	4,5 м с уширением	6,0 м	Платформы промежуточные, шириной 6,0 м	7,5 м	9,0 м
1	Сортовой прокат обыкновенного качества	093 000									
	Сталь арматурная класса А-I, т.	093 004									
	Сталь мелкосортная	093 300		7,03	6,82	7,75	7,42	7,00	5,12	6,26	11,66
	Сталь арматурная класса А-III, т.	093 004									
	Сталь мелкосортная, т.	093 300		4,64	4,43	5,60	5,64	5,48	6,01	7,39	11,70
	Сталь среднесортная, т.	093 200		0,70	1,84	2,33	2,79	5,84	4,73	5,52	2,36
	Сталь арматурная класса Ат V, т.	093 007									
	Сталь мелкосортная, т.	093 300		1,82	2,09	2,74	2,87	3,65	3,65	4,56	5,47
	Итого сортового проката обыкновенного качества, т			14,19	15,18	18,42	18,72	21,97	19,51	23,73	31,19
2	Сталь сортовая конструкционная, т.	095 000									
	Прокат из стали углеродистой общего назначения (С38/23	095 005									
	Сталь среднесортная, т.	095 200		0,41	0,41	0,41	0,41	0,41	0,36	0,40	0,40
	Сталь мелкосортная, т.	095 300		0,56	0,56	0,56	0,56	0,56	1,12	1,12	1,12
	Сталь крупносортная, т.	095 100		0,155	0,155	0,155	0,155	0,155	0,14	0,14	0,27
	Итого стали сортовой конструкционной, т.			1,125	1,125	1,125	1,125	1,125	1,62	1,66	1,79
3	Прокат листовой рядовой, т.	097100		2,60	2,60	2,67	2,65	2,78	2,78	2,85	3,83
	Итого стали в натуральной массе, т.			17,91	18,91	22,21	22,49	25,87	23,91	28,24	36,81
	в том числе по укрупненному сортаменту:										
	Сталь среднесортная, т.	093 200		0,70	1,84	2,33	2,79	5,84	4,73	5,52	2,36
		095 200		0,41	0,41	0,41	0,41	0,41	0,36	0,40	0,40
	Сталь мелкосортная, т.	093 300		6,46	6,52	8,24	8,51	9,13	9,66	11,95	17,17
		095 300		0,56	0,56	0,56	0,56	0,56	1,12	1,12	1,12
	Сталь крупносортная, т.	095 100		0,155	0,155	0,155	0,155	0,155	0,14	0,14	0,27
	Сталь толстолистовая толщиной от 4 мм, т	097 300		2,60	2,60	2,67	2,65	2,78	2,78	2,85	3,83

Альбом I

Проектные решения

Инв. N подл. | Подпись и дата | Взам. инв. N

Привязан

Инв. N

Н контр.	Силаева	
ГИП	Пименова	
Нач отд.	Одиноков	
Гл спец.	Кореневский	
Рук груп.	Нечипоренко	
Проверил	Нечипоренко	
Проектир.	Трунович	

501-07-3.83. КЖ

Платформы пассажирские железобетонные высокие

Стадия	Лист	Листов
Р	5	

Ведомость потребности в материалах (начало)

Гипропромтрансстрой г. Москва

Копировал Соколова

Формат 12

	Наименование материалов и единица измерения	Код Материал	Ед. изм.	Количество: Платформы боковые, шириной м. 3,0	3,0 с уширением	4,5	4,5 с уширением	6,0	Платформы промежуточные шириной, м 6,0	7,5	9,0
4	Металлоизделия промышленного назначения (метизы)	120000									
	Проволока стальная низкоуглеродистая периодического профиля, т. Вр I	121400		2,96	3,08	3,71	3,72	4,38	3,81	4,64	6,27
	Итого металлоизделий промышленного назначения, т.			2,96	3,08	3,71	3,72	4,38	3,81	4,64	6,27
	Итого стали приведенной к стали класса А-I, т.			17,14	17,81	26,5	27,6	35,75	31,02	39,67	47,01
	То же, к стали класса С38/23, т.			3,72	3,72	3,72	3,72	3,90	4,4	4,51	5,62
	Всего стали приведенной к классам А-I, С38/23, т.			20,86	21,53	30,21	31,32	39,65	35,42	44,18	52,63
	Портландцемент общестроительного назначения	573100									
	Портландцемент М-400, т.	573112		45,63	43,74	58,0	60,75	73,24	63,13	77,93	98,8
	Портландцемент М-500, т.	573113		5,03	5,72	7,37	7,69	9,27	8,72	14,38	13,57
	Цемент приведенный к марке 400 (всего) т.			51,16	50,03	66,1	69,21	83,44	72,72	93,75	113,82

Альбом I

501-07-3.83

Типовые проектные решения

Инв. N подл. | Подпись и дата | Взам. инв. N

Привязан

Инв. N

Н. контр.	Силаева	
ГИП	Пименова	
Нач. отд.	Одиноков	
Гл. спец.	Кореневский	
Рук. груп.	Нечипоренко	
Проверил	Нечипоренко	
Проектир.	Прунович	

501-07-3.83. КЖ

Платформы пассажирские железобетонные высокие

Стадия	Лист	Листов
Р	6	

Ведомость потребности в материалах (окончание)

Гипротрансстрой г. Москва

Копировал Соколова

Формат 12

Схема расположения подземных конструкций

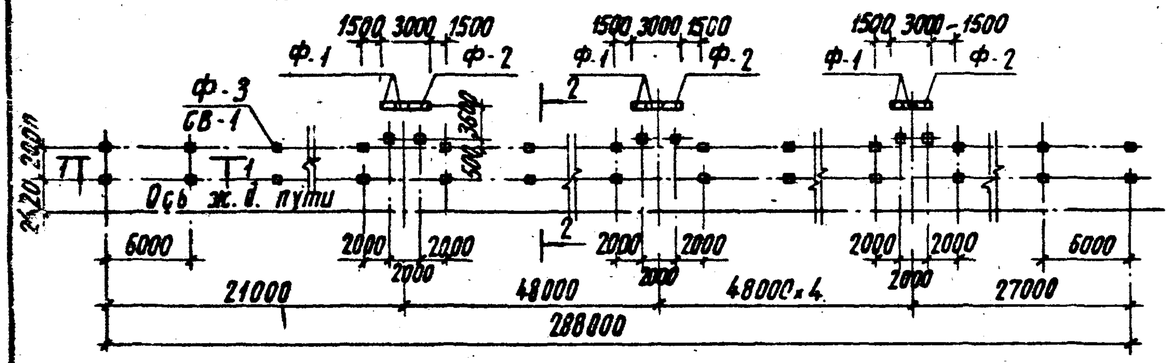

1-1

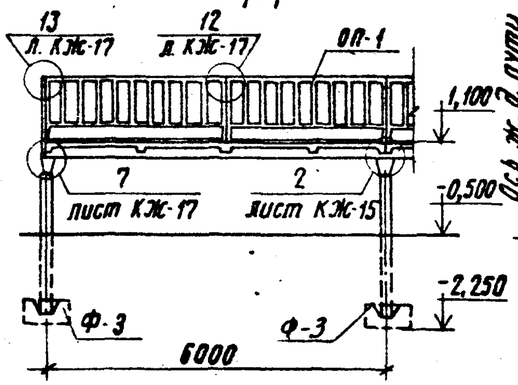

2-2

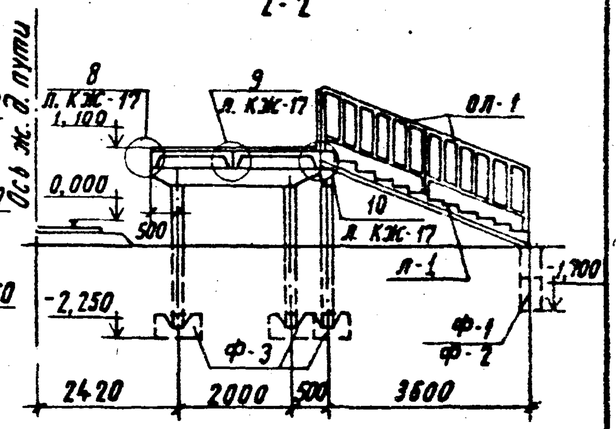

Схема расположения стоек и ригелей

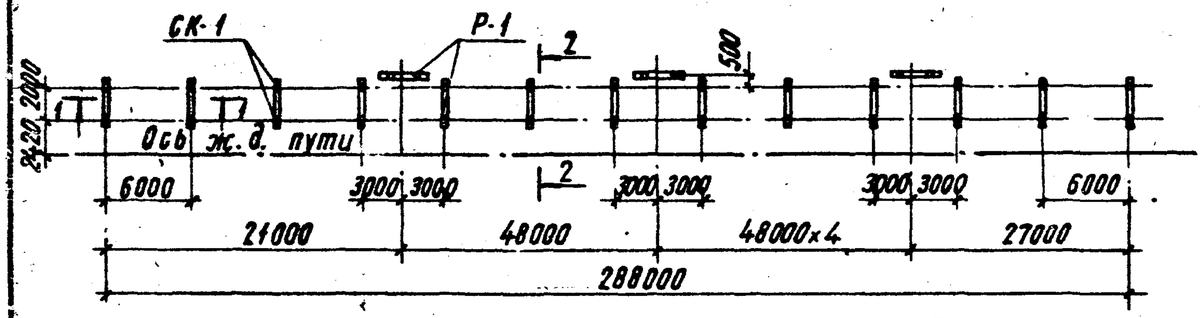

2-2 (Вариант на сваях)

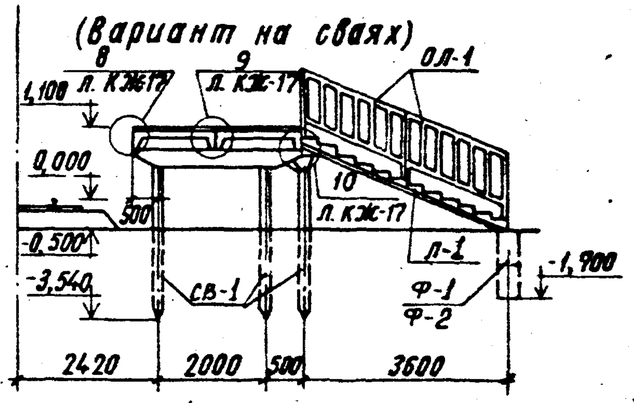

Схема расположения плит покрытия и элементов ограждения

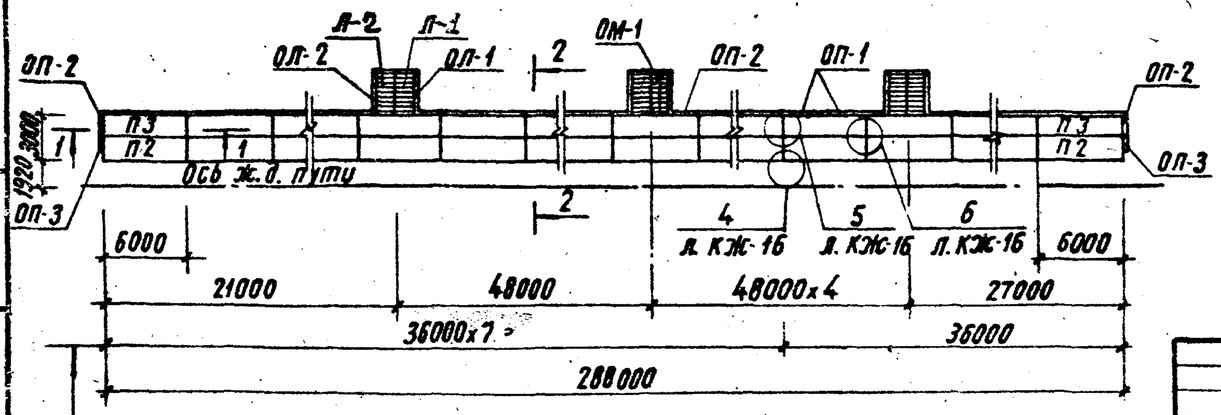

Разбивка температурных швов

1 Расход металлических изделий см. лист КЖ-18.
2 Нормативная вертикальная нагрузка по верху стоек или свай - 9,18т, нормативная горизонтальная нагрузка - 0,173т.
3 Спецификации см. на листах КЖ-2; КЖ-3; КЖ-4

Привязан

Инв. №

Н. контр.	Силаева		
ГИП	Пименова		
Нач. отд.	Одиноков		
Гл. спец.	Кореневский		
Рук. груп.	Нечипоренко		
Проверил	Нечипоренко		
Проектир.	Трунович		

501-07-3.83 КЖ

Платформы пассажирские железобетонные высокие

Двусторонняя боковая платформа шириной 3,0м

Стадия	Лист	Листов
Р	7	

Схема расположения сборных железобетонных конструкций

Гипропромтрансстрой г. Москва

Копировал Секелова

Формат 12

Типовые проектные решения 501-07-3.83 Альбом I

Инв. № подл. | Подпись и дата | Взам. инв. №

Типовые проектные решения 501-07-3.83 Альбом I

Схема расположения подземных конструкций

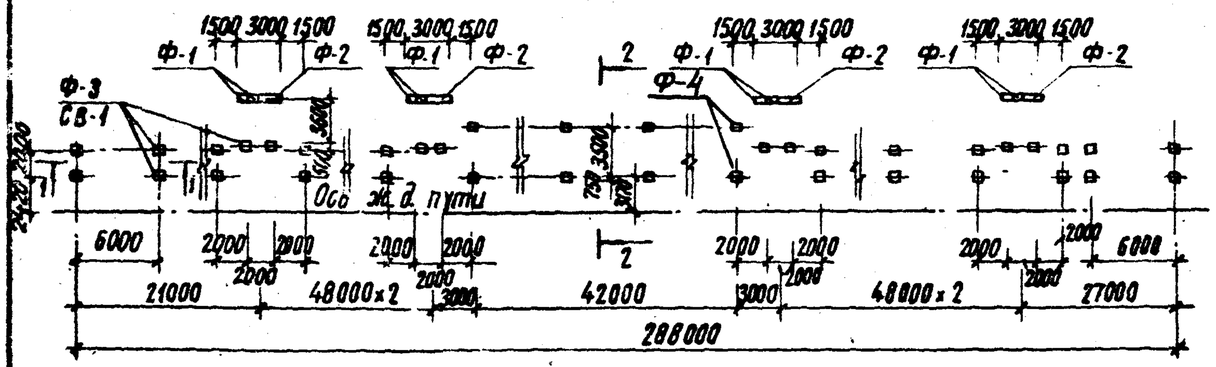

Схема расположения стоек и ригелей

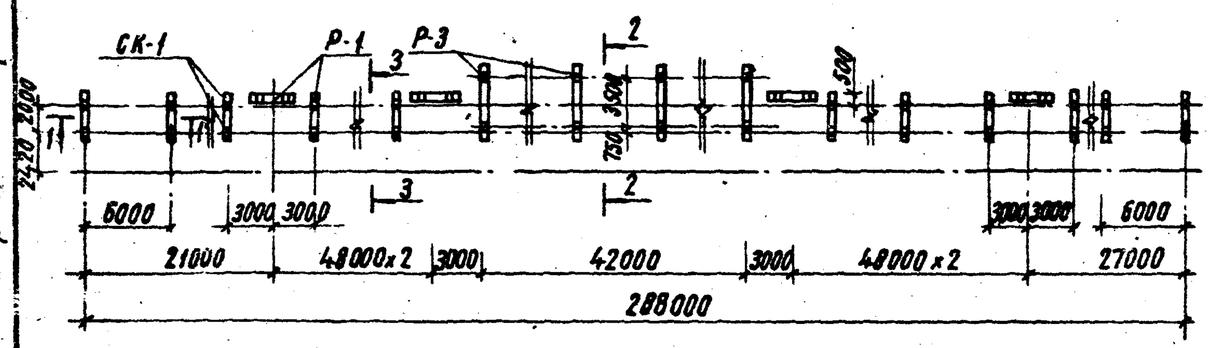

Схема расположения плит покрытия и элементов ограждения

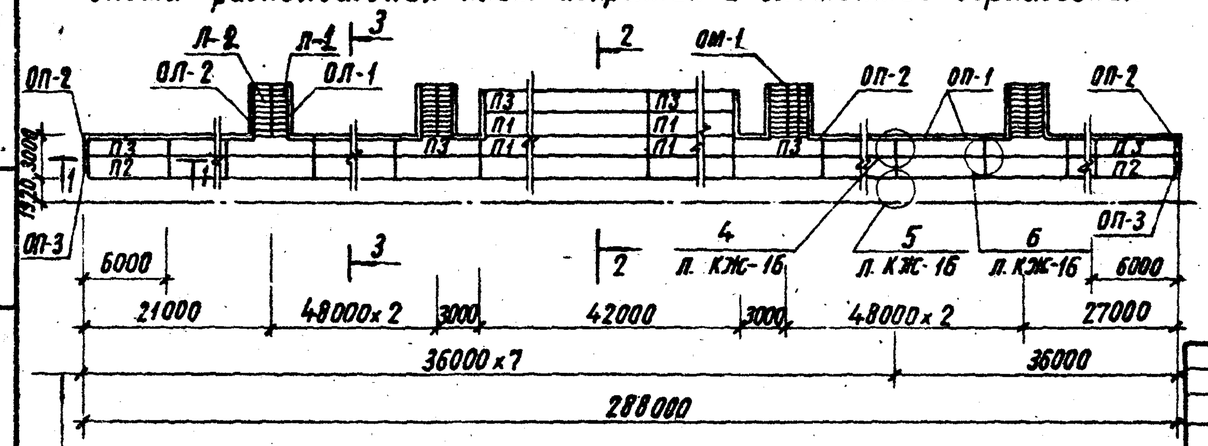

Разбивка температурных швов

1-1

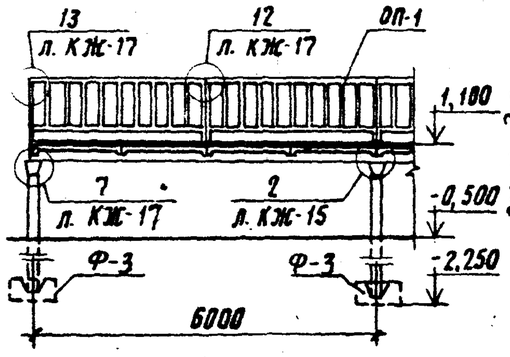

2-2

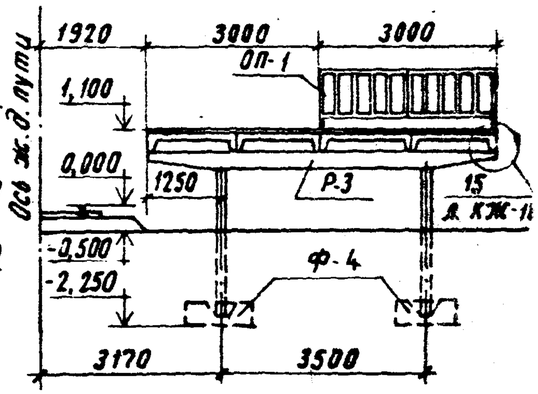

3-3 (вариант на стойках)

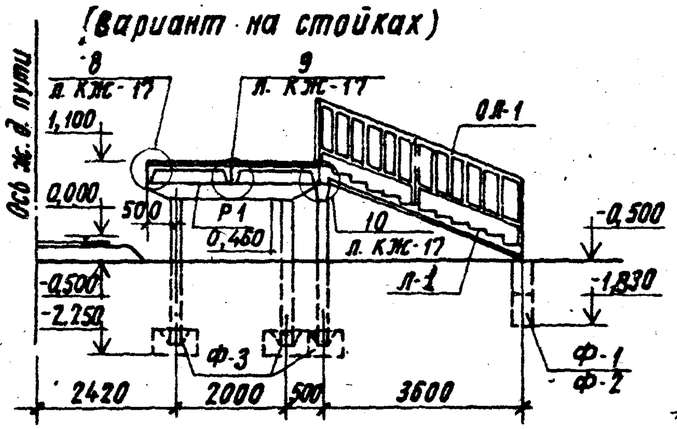

3-3 (вариант на сваях)

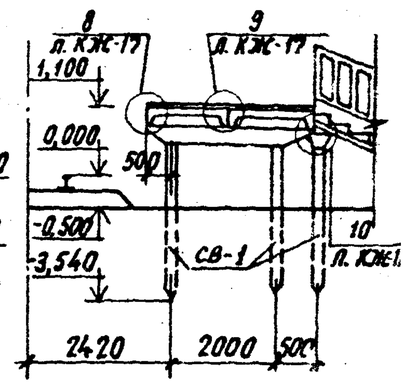

1. Нормативная вертикальная нагрузка по верху стоек или свай, при ширине платформы 3,0м - 9,18 т, при ширине - 6,0м - 15,9 т; нормативная горизонтальная нагрузка - 0,173 т.
2. Спецификации см. на листах КЖ-2; КЖ-3; КЖ-4

Привязан.

Инв. N

Н. контр.	Силаева		501-07-3.83. КЖ
ГИП	Лименова		Платформы пассажирские железобетонные высокие
Нач. отд.	Одиноков		Двустоечная боковая платформа шириной 3,0м с уширением у павильона
Гл. спец.	Кореневский		Стадия: Р; Лист: 8; Листов:
Рук. груп.	Нечипоренко		Схема расположения сборных железобетонных конструкций
Провер.	Нечипоренко		Гипропромтрансстрой г. Москва
Проектир.	Трунович		

Копировал Соколова

Формат 12

Инв. N подл. | Подпись и дата | Взам. инв. N

Типовые проектные решения. Альбом I. 501-07-3.83

Схема расположения подземных конструкций

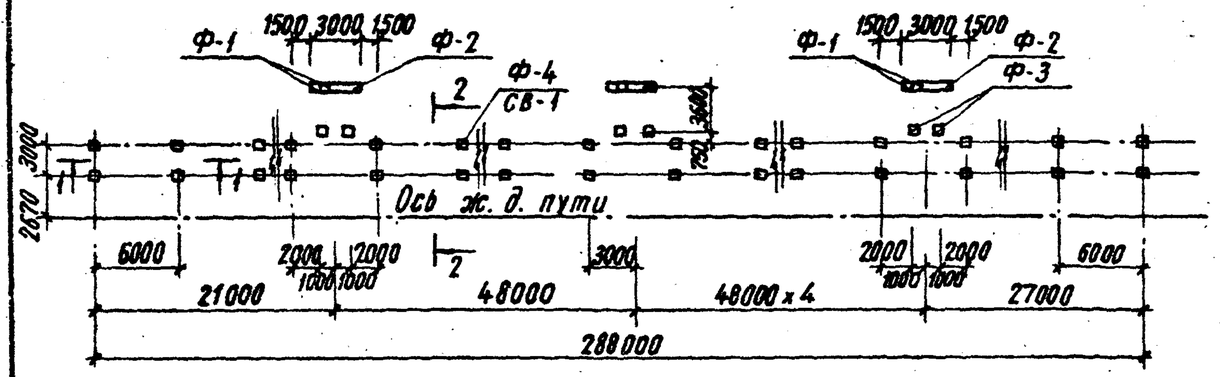

Схема расположения стоек и ригелей

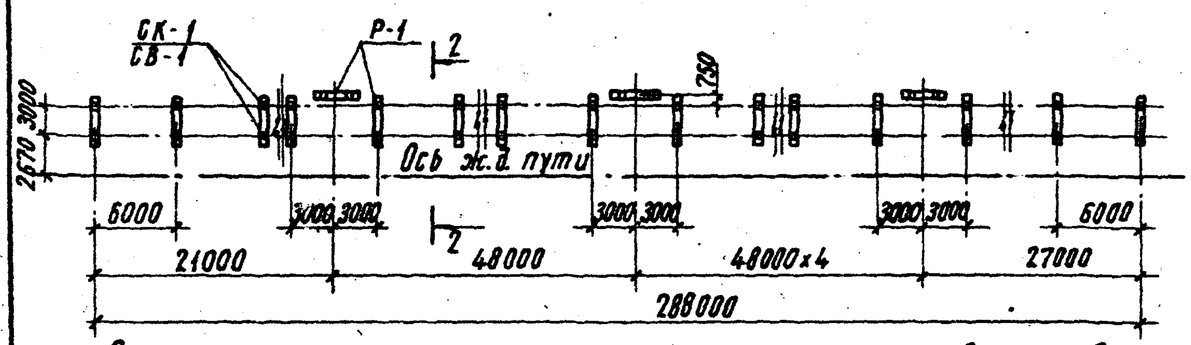

Схема расположения плит покрытия и элементов ограждения

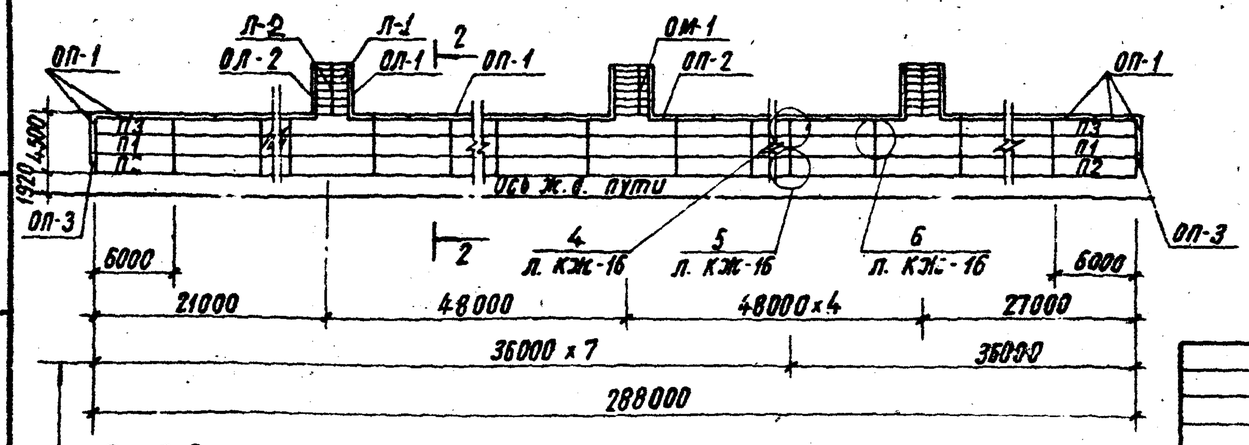

Разбивка температурных швов

1-1

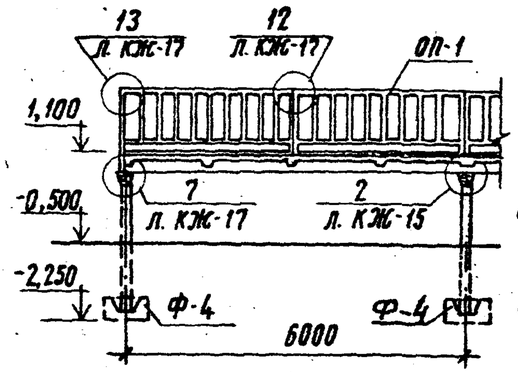

2-2 (при варианте на сваях)

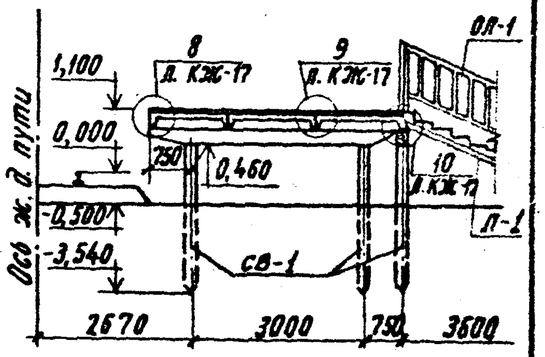

2-2 (Вариант на стойках)

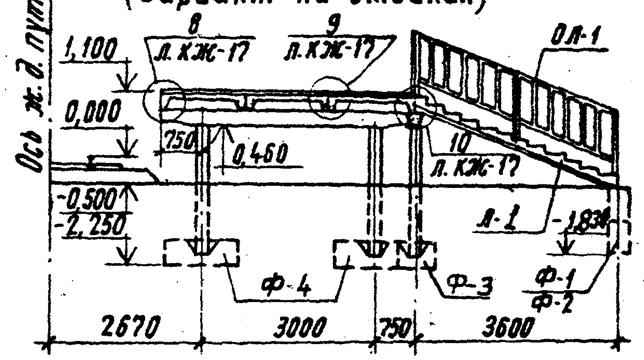

1. Нормативная вертикальная нагрузка по верху стоек или свай - 12,8 т, нормативная горизонтальная нагрузка - 0,173 т.
2. Спецификации см. на листах КЖ-2; КЖ-3; КЖ-4.

				501-07-3.83. КЖ		
				Платформы пассажирские железобетонные высокие		
Н. контр.	Силаева			Двустоечная боковая платформа шириной 4,5 м.	Стадия	Лист	Листов
ГИП	Пименова				Р	9	
Нач. отд.	Обиноков						
Гл. спец.	Кореневский						
Рук. груп.	Нечипоренко			Схемы расположения сборных железобетонных конструкций	Гипропромтрансстрой г. Москва	
Проверил	Нечипоренко					
Проектир.	Трунович					

Привязан

Инв. N

Инв. N подл. | Подпись и дата | Взам. инв. N

Копировал Соколова

Формат 12

Типовые проектные решения

Альбом I

Схема расположения подземных конструкций

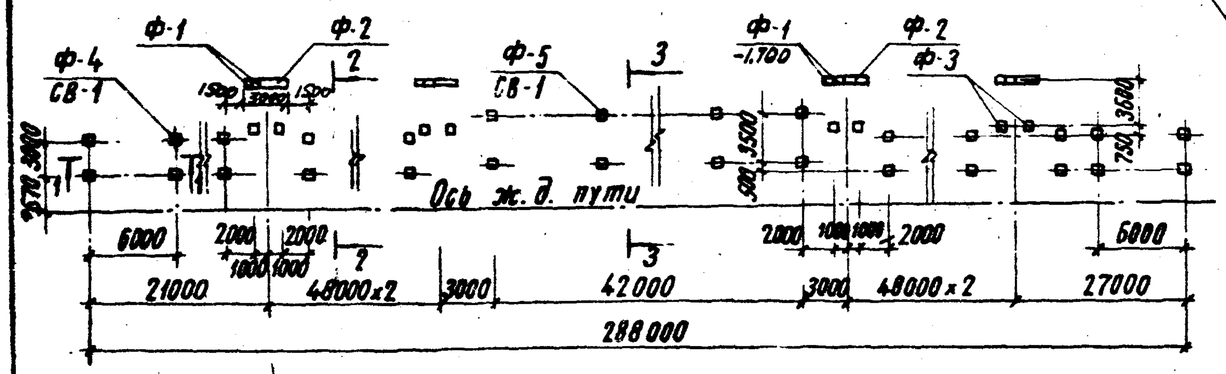

Схема расположения стоек и ригелей

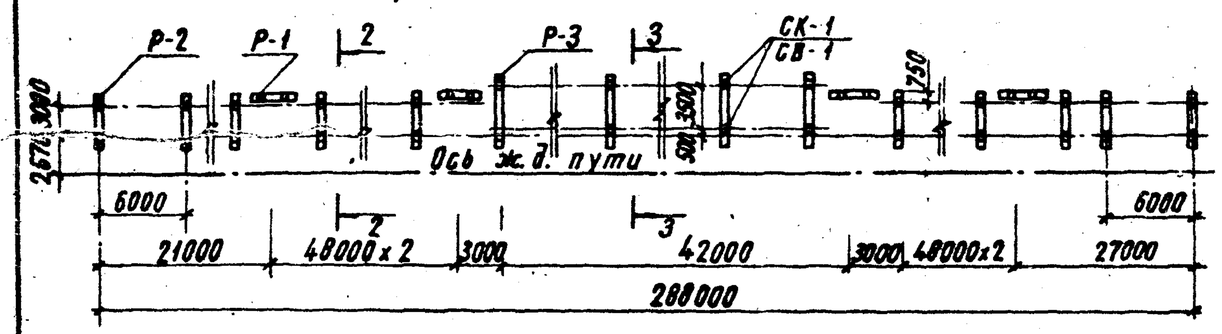

Схема расположения плит покрытия и элементов ограждения

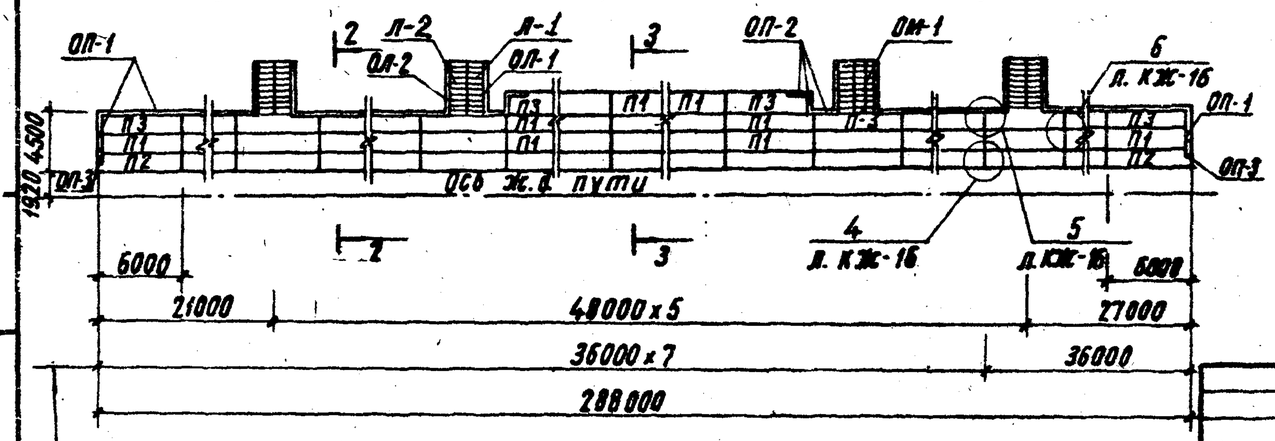

Разбивка температурных швов

1-1

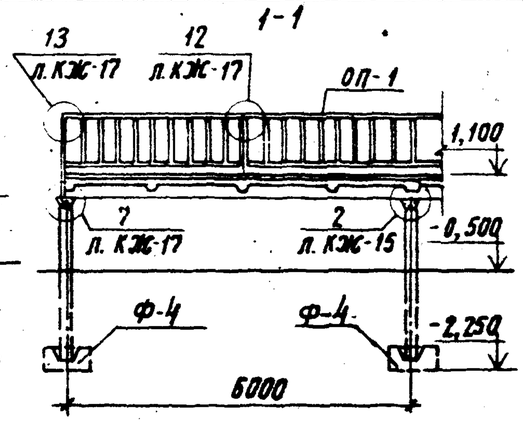

2-2 (Вариант на стойках)

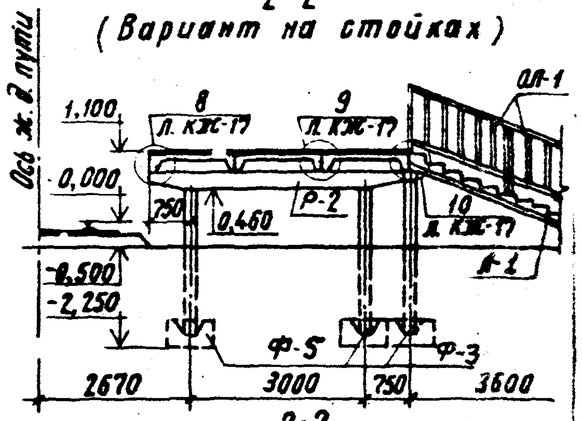

3-3

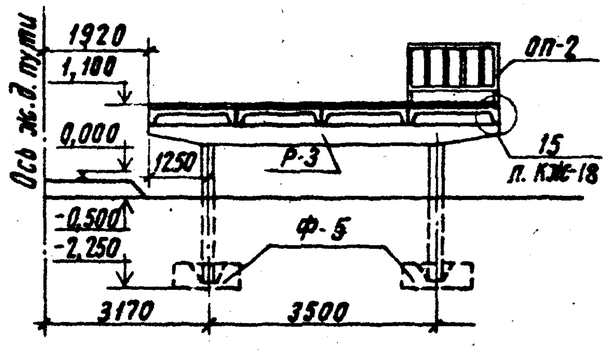

2-2 (Вариант на сваях)

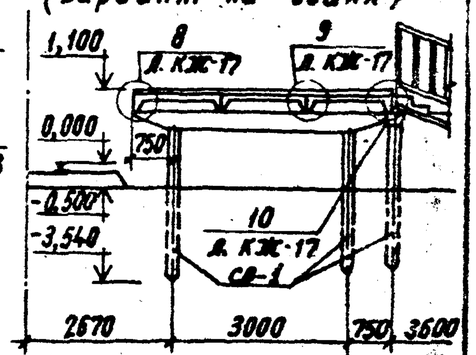

1. Нормативная вертикальная нагрузка по верху стоек или свай при ширине платформы 4,5м - 12,8т, при ширине 6,0м - -15,9т; нормативная горизонтальная нагрузка - 0,173т
2. Спецификации см. на листах КЖ-2; КЖ-3; КЖ-4.

Н. контр.	Силаева		
ГИП	Пименова		
Нач. отд.	Одиноков		
Гл. спец.	Кореневский		
Рук. груп.	Нечипоренко		
Проверил	Нечипоренко		
Проектир	Трунович		

Привязан

Инв. №

Инв. N подл. | Подпись и дата | Взам. инв. N

501-07-3.83. КЖ

Платформы пассажирские железобетонные высокие

Двустоечная боковая платформа, шириной 4,5м с уширением у павильона

Стадия	Лист	Листов
Р	10	

Схемы расположения сборных железобетонных конструкций

Гипропромтрансстрой г. Москва

Копировал Соколова

Формат 12

Схема расположения подземных конструкций

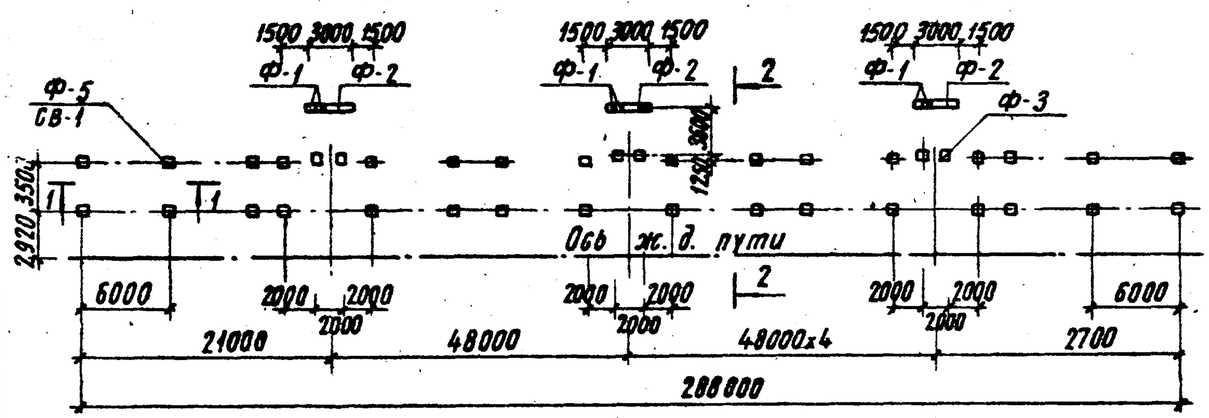

Схема расположения стоек ригелей

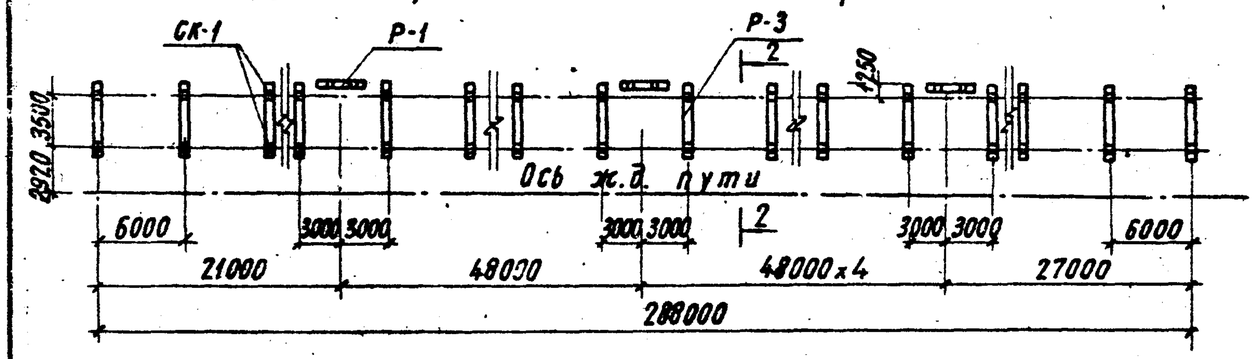

Схема расположения плит покрытия и элементов ограждения

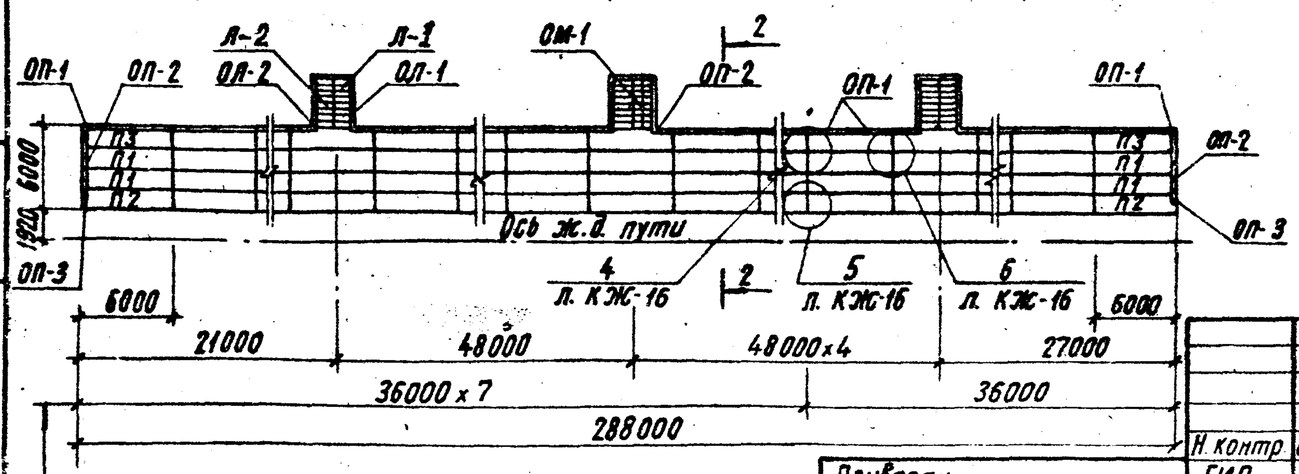

Разбивка температурных швов

1-1

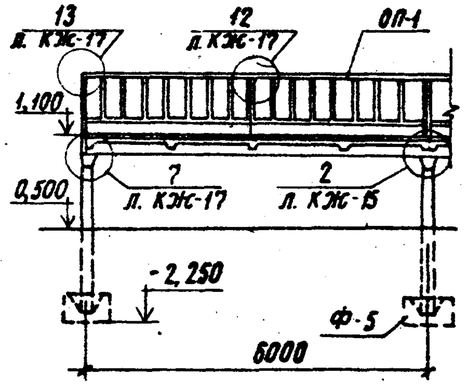

2-2 (Вариант на сваях)

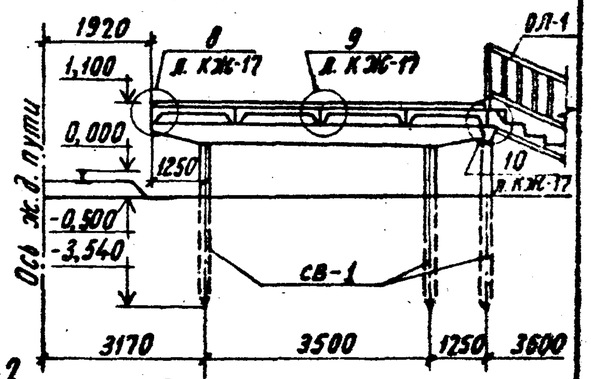

2-2 (Вариант на стойках)

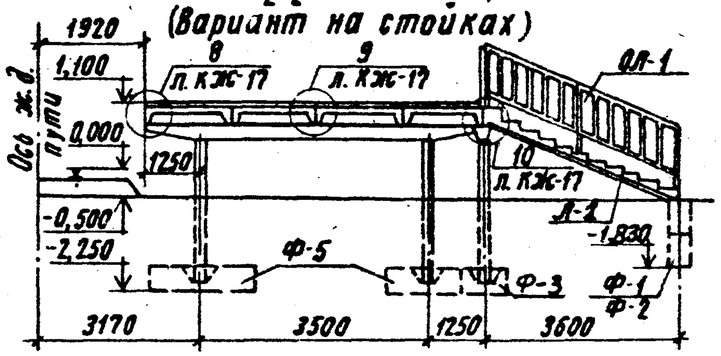

1 Нормативная вертикальная нагрузка по верху стоек и свай - 15,9 т, нормативная горизонтальная - 0,173 т.
2 Спецификации см. на листах КЖ-2; КЖ-3; КЖ-4.

Типовые проектные решения

Альбом I

Инв. N подл. | Подпись и дата | Взам. инв. N

Привязан

Инв. N

Н. контр.	Силаева		
ГИП	Пименова		
Нач. отд.	Одиноков		
Гл. спец.	Кореневский		
Рук. груп.	Нечипоренко		
Проверил	Нечипоренко		
Проектир.	Трунович		

501-07-3.83 КЖ

Платформы пассажирские железобетонные высокие

Двустоечная боковая платформа шириной 6,0 м

Стадия	Лист	Листов
Р	11	

Схемы расположения сборных железобетонных конструкций

Гипропромтрансстрой г. Москва

Копировал Соколова

Формат 12

Типовые проектные решения 501-07-3.83 Альбом I

Схема расположения подземных конструкций

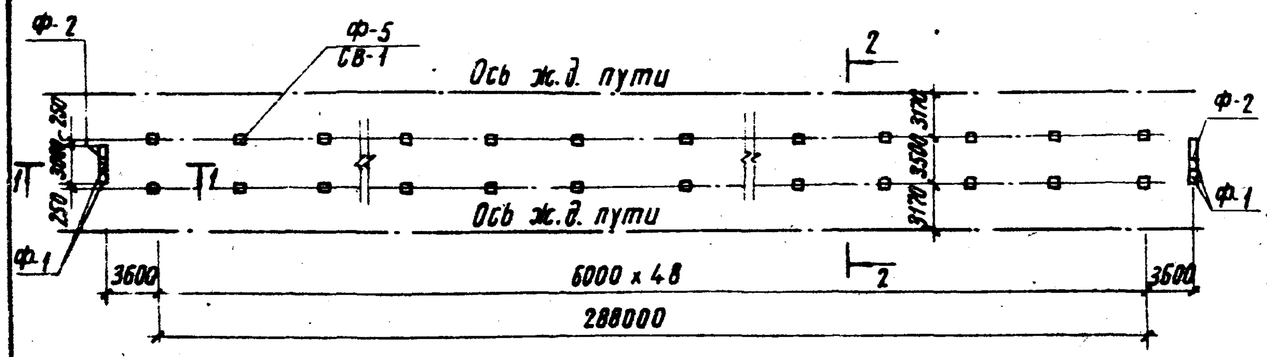

1-1 (Вариант на стойках)

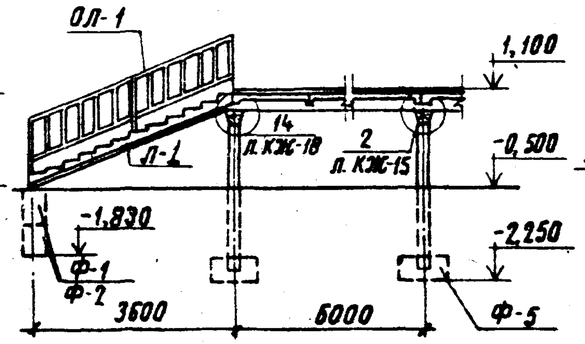

1-1 (Вариант на сваях)

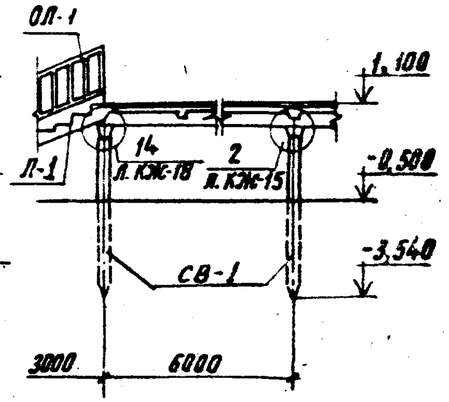

Схема расположения стоек и ригелей

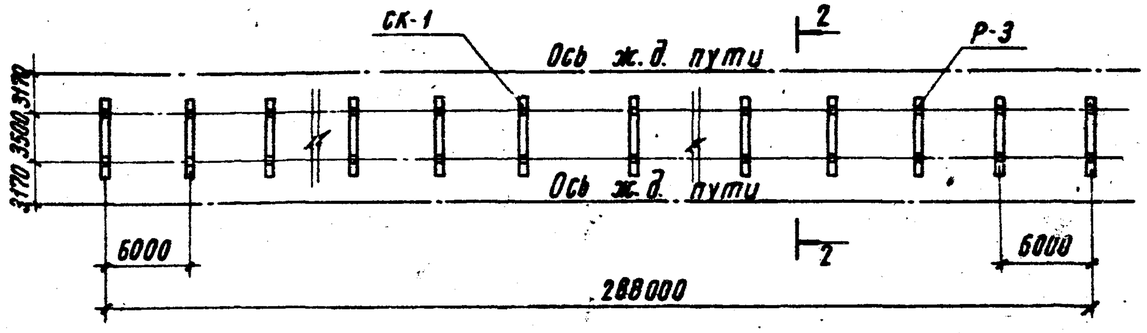

2-2 (Вариант на стойках)

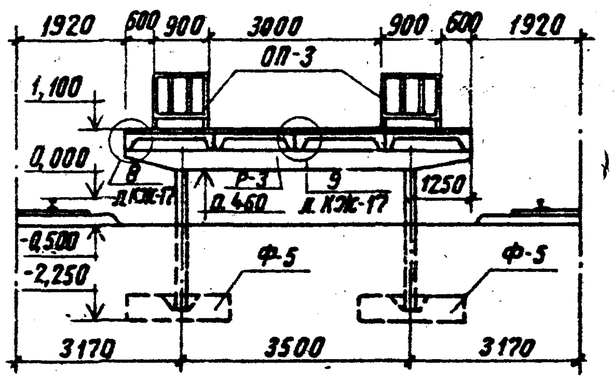

Схема расположения плит покрытия и элементов ограждения

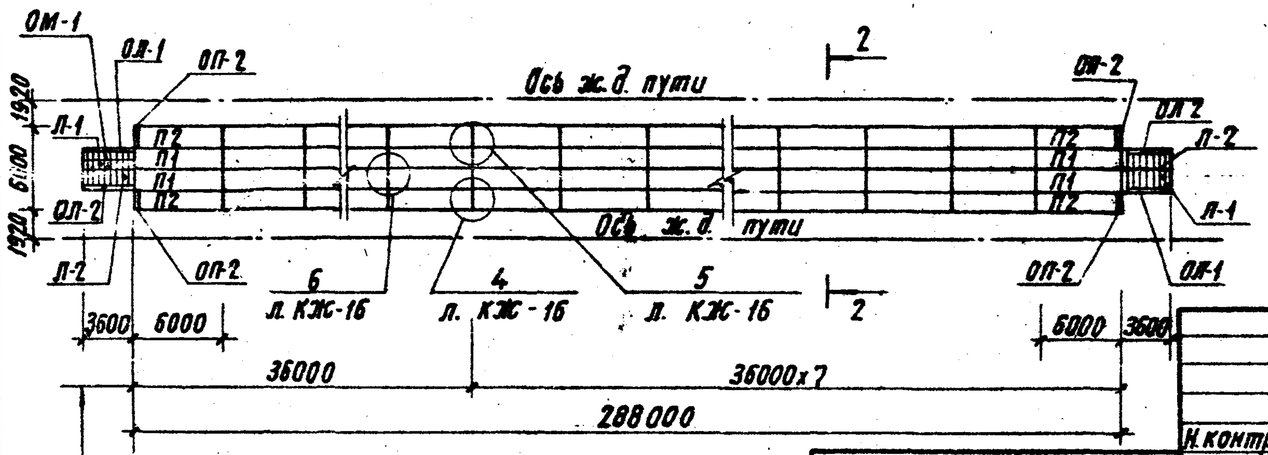

Разбивка температурных швов

1 Нормативная вертикальная нагрузка по верху стоек и свай-15,9т, нормативная горизонтальная нагрузка -0,173т.

Н.контр.	Силаева		
ГИП	Пименова		
Нач.отд.	Обухов		
Гл.спец.	Кореневский		
Рук.груп.	Нечипоренко		
Проверил	Нечипоренко		
Проект.тир.	Трунович		

Привязан

Инв. N

501-07-3.83. КЖ

Платформы пассажирские железобетонные высокие

Двустоечная промежуточная платформа шириной 6,0м

Стадия	Лист	Листов
Р	12	

Схемы расположения сборных железобетонных конструкций

Гипропромтрансстрой г. Москва

Копировал Соколова

Формат 12

Инв. N подл. | Подпись и дата | Взам. инв. N

Альбом I

501-07-3.83

Типовые проектные решения

Схема расположения подземных конструкций

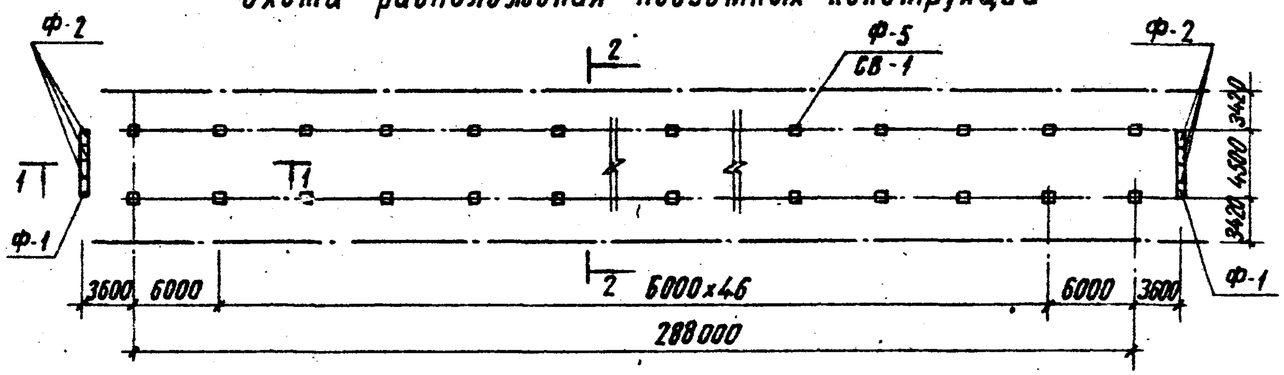

Схема расположения стоек и ригелей

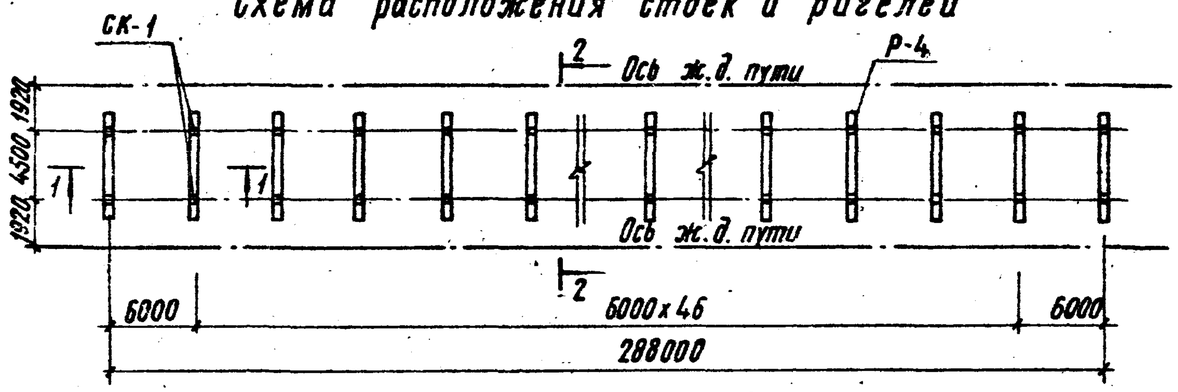

Схема расположения плит покрытия и элементов ограждения

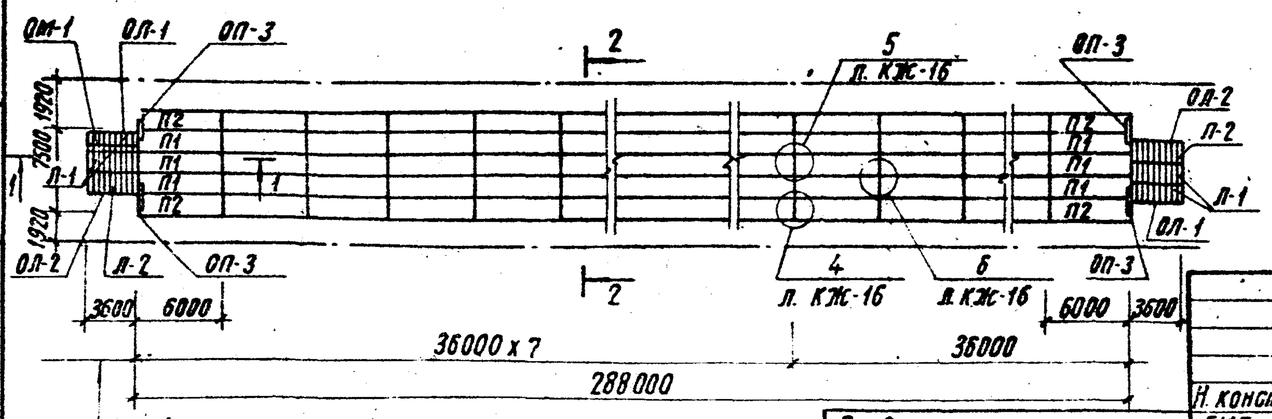

Разбивка температурных швов

1-1 (Вариант на стойках)

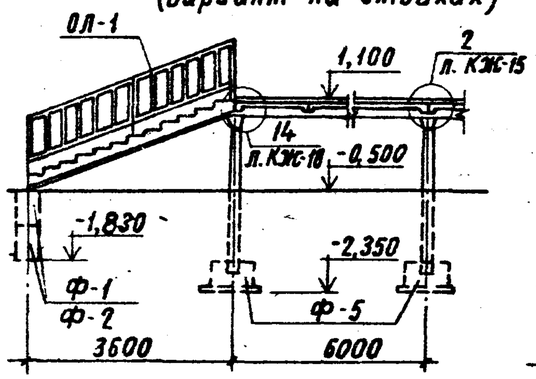

1-1 (Вариант на сваях)

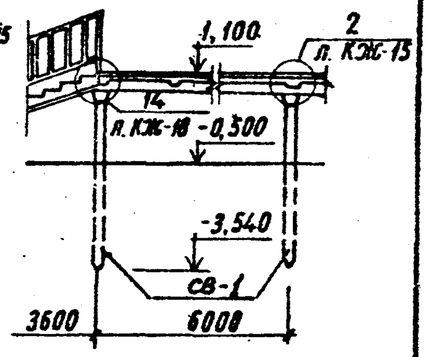

2-2 (Вариант на стойках)

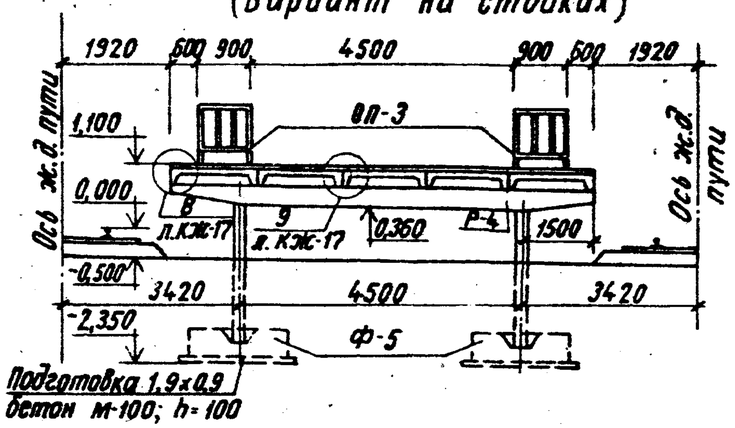

1 Нормативная вертикальная нагрузка по верху стоек и свай - 21,8 т, нормативная горизонтальная нагрузка - 0,173 т.

2 Спецификации - см. на листах КЖ-2; КЖ-3; КЖ-4.

				501-07-3.83 КЖ		
Н. констр.	Силаева			Платформы пассажирские железобетонные высокие		
ГИП	Пименова			Двустороннее промежуточная платформа шириной 7,5 м	Стадия	Лист	Листов
Нач. отд.	Овиноков				Р	13	
Гл. спец.	Кореневский						
Рук. груп.	Нечипоренко			Схема расположения сборных железобетонных конструкций	Гипропромтрансстрой г. Москва	
Проверил	Нечипоренко					
Проектир.	Прунович					

Привязан

Инв. N

Подпись и дата

Взам. инв. N

Инв. N подл.

Копировал Соколова

Формат 12

Альбом I

Типовые проектные решения

Схема расположения подземных конструкций

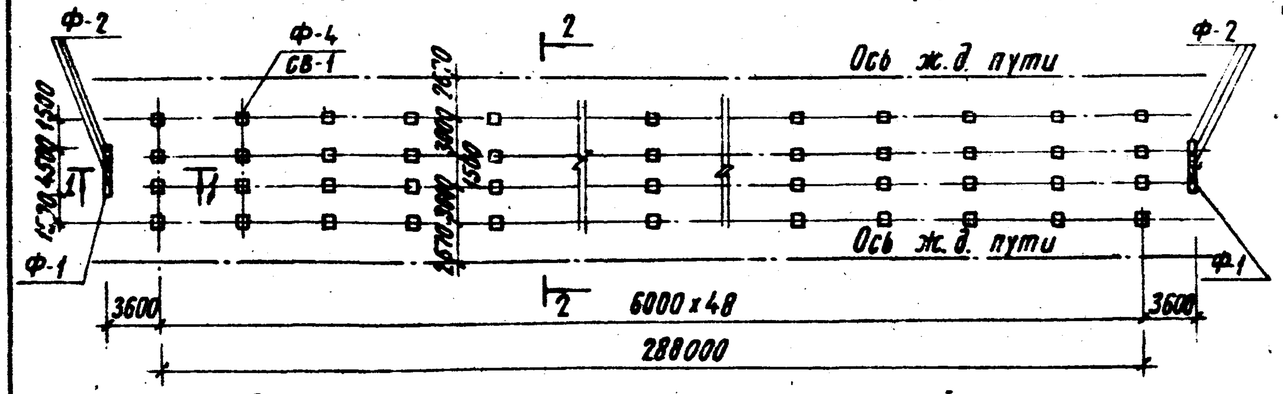

1-1 (вариант на стойках)

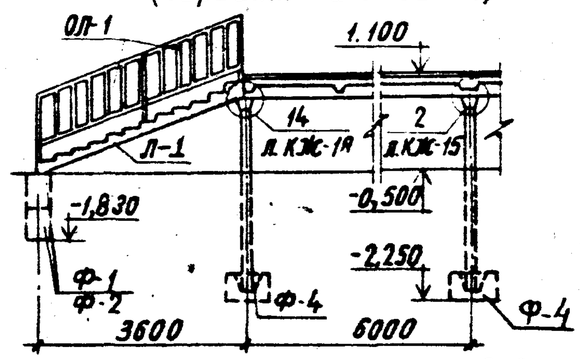

1-1 (вариант на сваях)

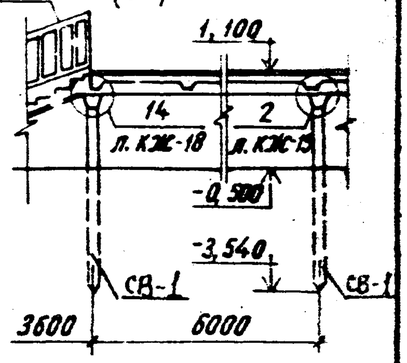

Схема расположения стоек и ригелей

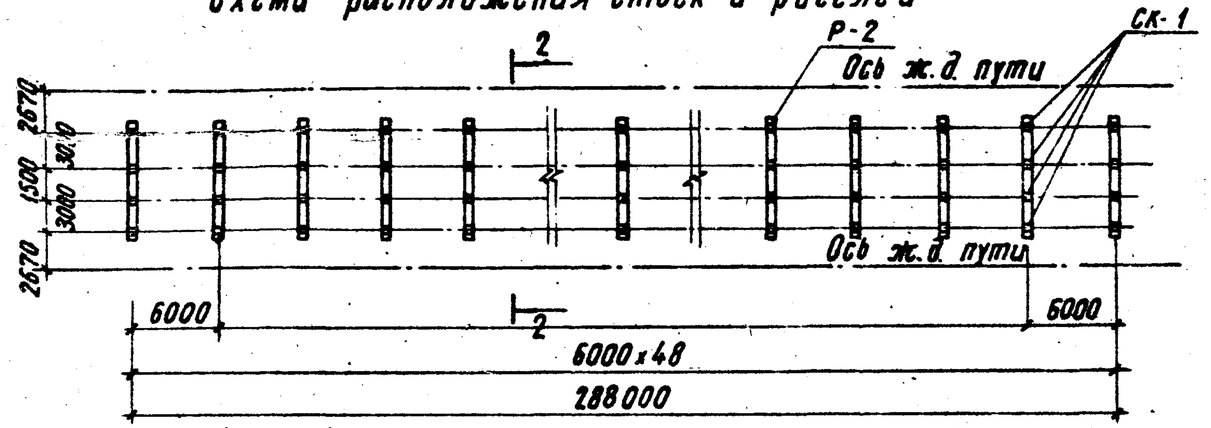

2-2 (вариант на стойках)

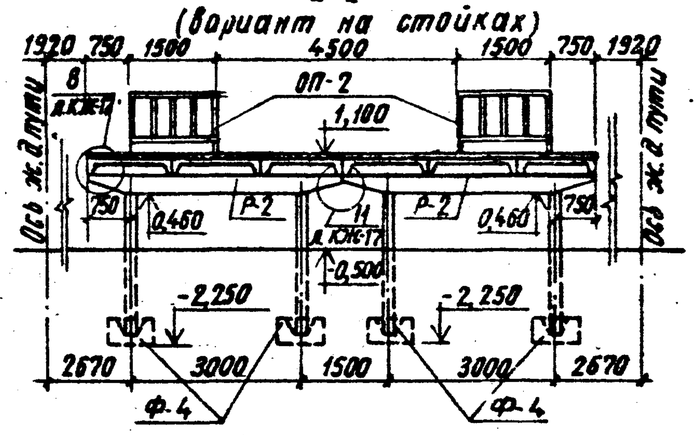

Схема расположения плит покрытия и элементов ограждения

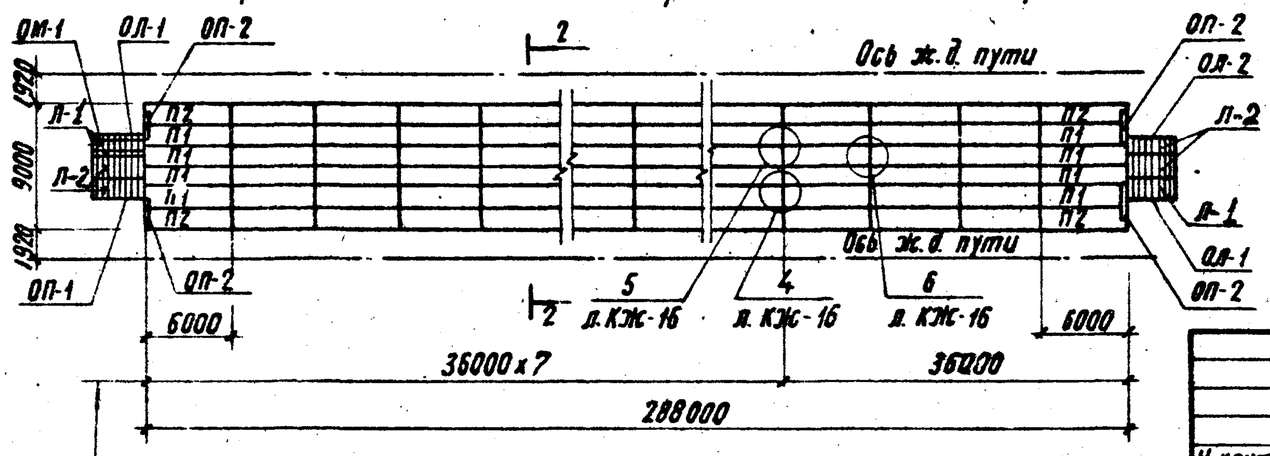

Разбивка температурных швов

1 Нормативная вертикальная нагрузка по верху стоек и свай - 12,8т, нормативная горизонтальная - 0,173т.

2 Спецификации см. на листах КЖ-2; КЖ-3; КЖ-4.

Н. контр.	Силаева		
ГИП	Литенова		
Нач. отд.	Одиноков		
Гл. спец.	Кореневский		
Рук. груп.	Нечипоренко		
Проверил	Нечипоренко		
Проектир.	Трунович		

Привязан

Инв. N

501-07-3.83. КЖ

Платформы пассажирские железобетонные высокие

Двустоечная промежуточная платформа шириной - 9,0м составная.

Стадия	Лист	Листов
Р	14	

Схема расположения сборных железобетонных конструкций

Гипропромтрансстрой г. Москва

Инв. N подл. | Подпись и дата | Взам. инв. N

Копировал Соколова

Формат 12

Типовые проектные решения 501-07-3.83 Альбом I

План платформы с разбивкой температурных швов в покрытии

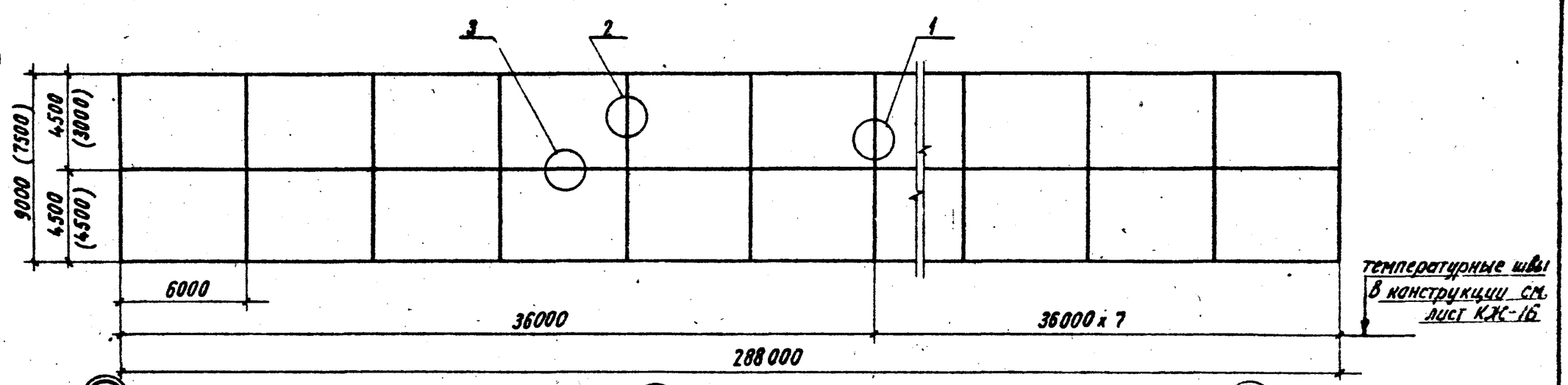

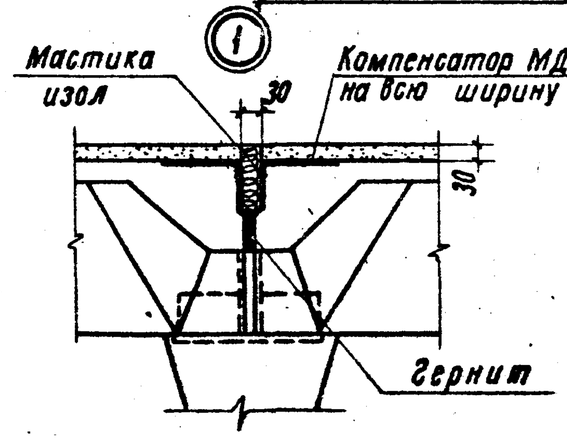

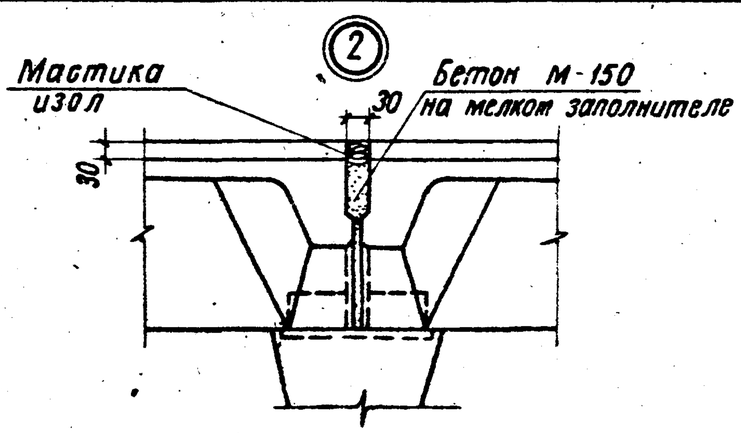

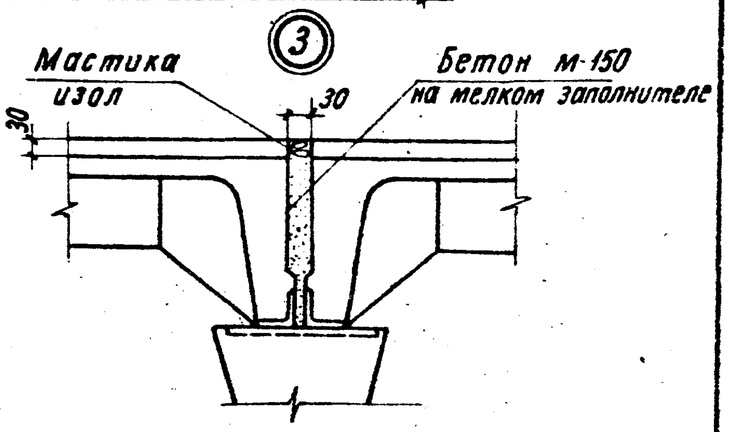

Продольный температурный шов в покрытии устраивается только для платформ шириной 7,5 и 9,0 м. Поперечные швы для всех платформ устраиваются через 6,0 м

Н контр.	Силаева		
ГИП	Личенова		
Нач отд	Одиноков		
Гл. спец	Кореневский		
Рук. грп.	Нечипоренко		
Проверил	Нечипоренко		
Проектир.	Румянцева		

Инв. N

501-07-3.83. КЖ

Платформы пассажирские железобетонные высокие

Стадия	Лист	Листов
Р	15	

Схема устройства температурных швов в покрытии платформы. Узлы 1...3

Гипропромтрансстрой г. Москва

Копировал Соколова

Формат 12

Инв. N подл. | Подпись и дата | Взамен инв. N

Типовые проектные решения Альбом I

501-07-3.83

Инв. № подл. | Подпись и дата | Взам. инв. №

Фрагмент плана платформы

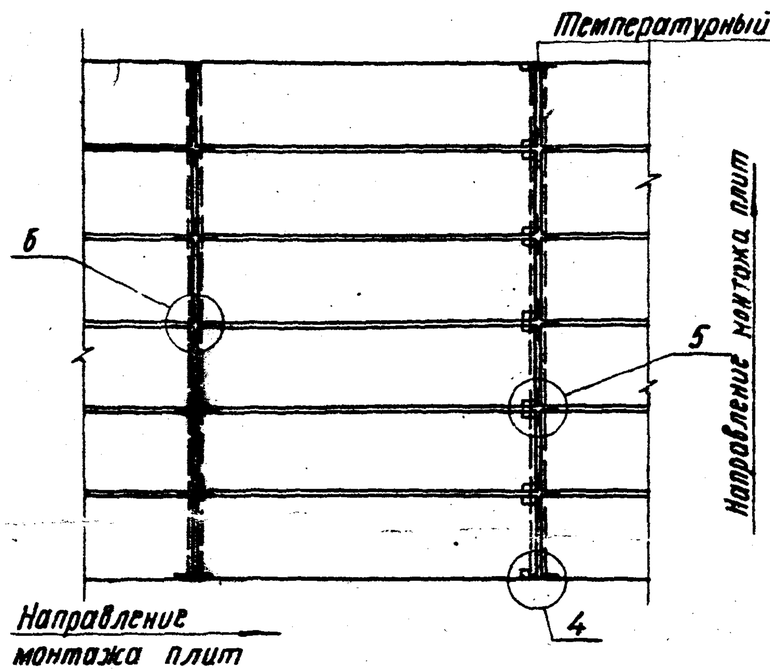

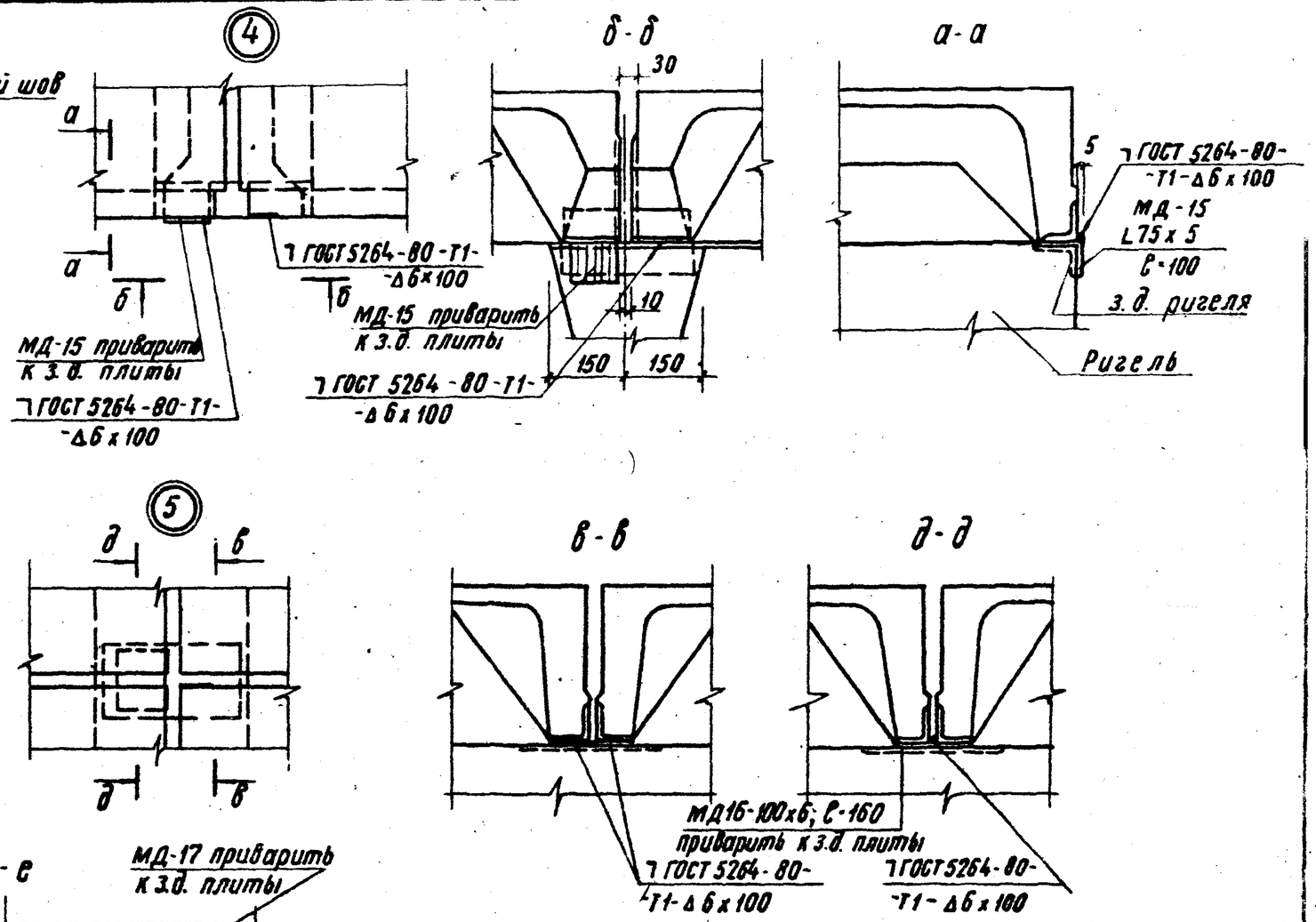

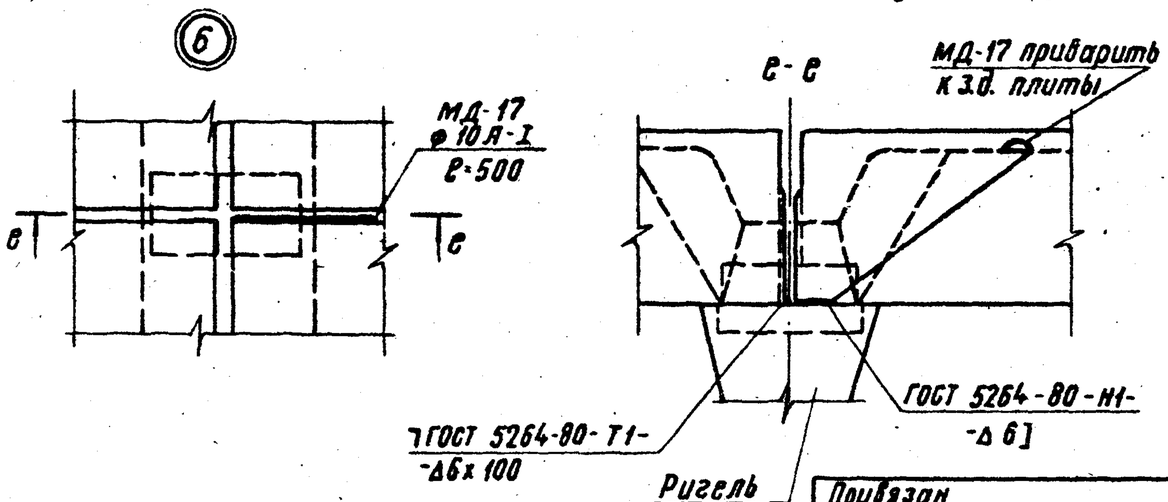

				501-07-3.83. КЖ			
				Платформы пассажирские железобетонные высокие			
Н. контр.	Силаева				Стадия	Лист	Листов
ГИП	Питенова				Р	16	
Нач. отд.	Одиноков						
Гл. спец.	Кореневский						
Рук. груп.	Нечипоренко			Фрагмент плана платформы в месте устройства температурного шва. Узлы 4...6	Гипропроттрансстрой г. Москва		
Провер.	Нечипоренко						
Проектир.	Трунович						

Привязан

Инв. №

Копировал Соколова

Формат 12

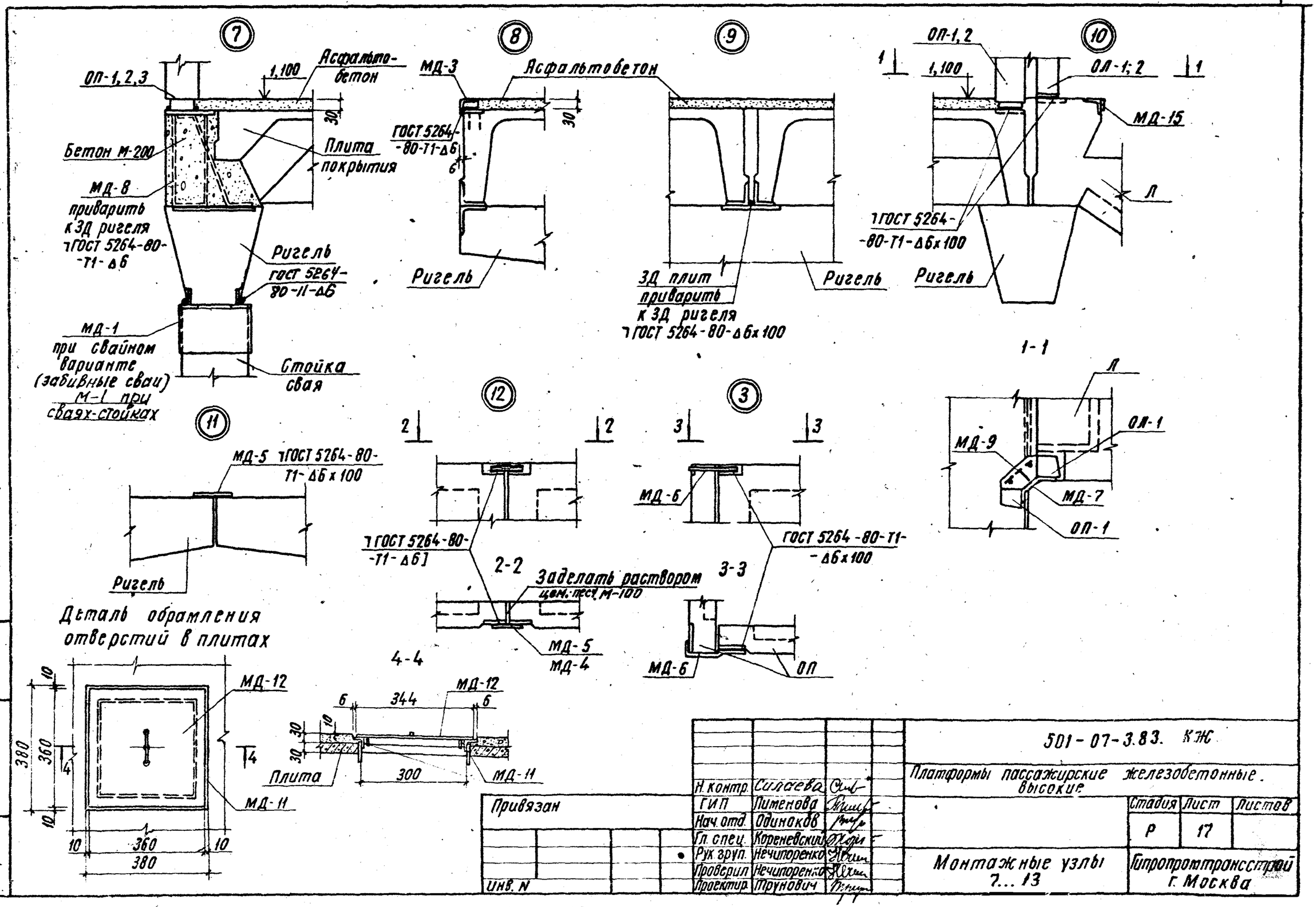

Н. контр.	Силаева		
ГИП	Пименова		
Нач. отд.	Одинаков		
Гл. спец.	Кореневский		
Рук. згруп.	Нечипоренко		
Проверил	Нечипоренко		
Проектир.	Трунович		

Привязан

Инв. N

501-07-3.83. КЖС

Платформы пассажирские железобетонные. высокие

Стадия	Лист	Листов
Р	17	

Монтажные узлы 7...13

Гипропроэтрансстрой г. Москва

Альбом I

Типовые проектные решения 501-07-3.83

Инв. N подл. | Подпись и дата | Взам. инв. N

Альбом I

Типовые проектные решения

(14)

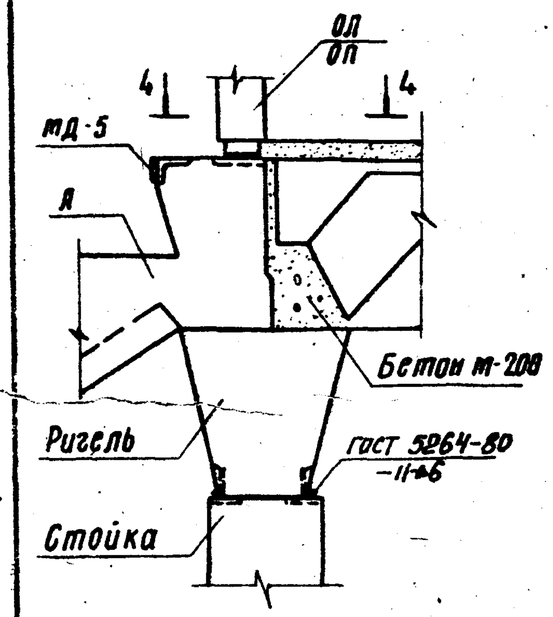

4-4

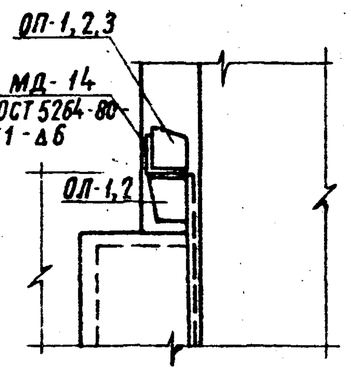

(15)

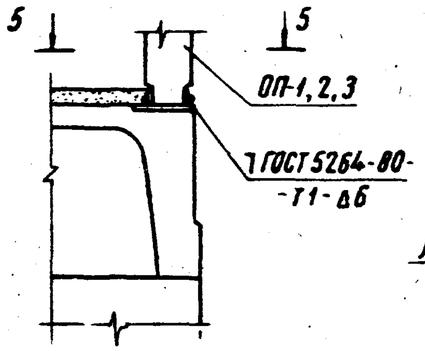

5-5

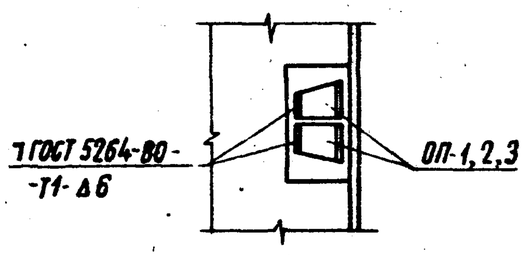

Деталь для подвески трубопровода

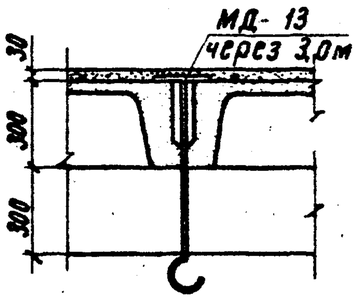

(16)

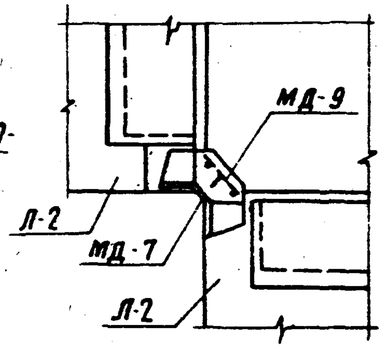

(18)

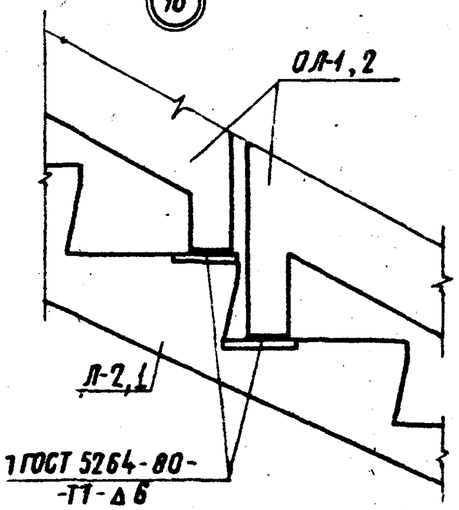

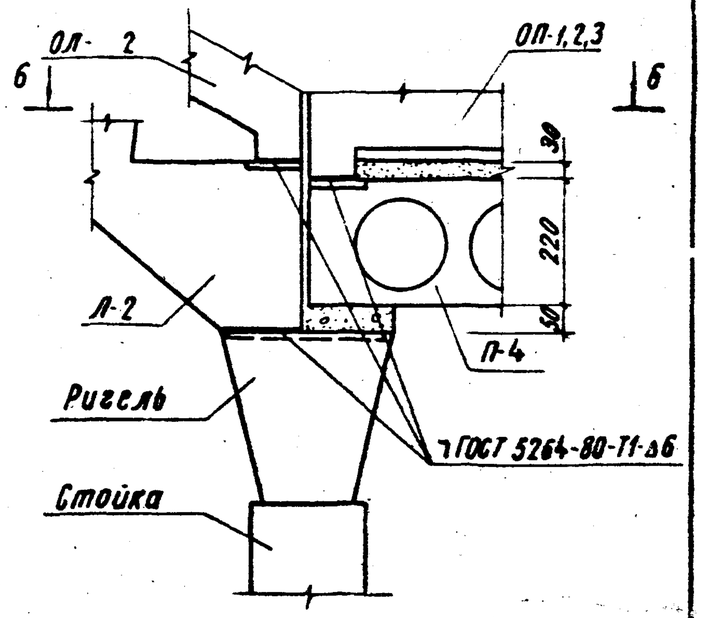

6-6

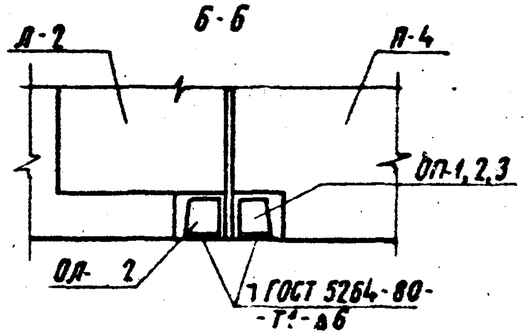

				501-07-3.83. КЖС			
				Платформы пассажирские железобетонные высокие			
Привязан			Н. контр.	Сысоева			
			ГИП	Пименова		Стадия	Лист	Листов
			Нач. отд.	Одиноков		Р	18	
			Гл. спец.	Кореневский				
			Рук. груп.	Нечипоренко		Монтажные узлы 14...18	Гипропромтрансстрой г. Москва	
			Проверил	Нечипоренко				
Инв. N			Проектир.	Трунович				

Копировал Соколова

Формат 12

Инв. N подл. | Подпись и дата | Взам. инв. N

Альбом I

Типовые проектные решения

501-07-3.83

Инв. N подл. | Подпись и дата | Взамен инв. N

Ведомость рабочих чертежей основного комплекта ВК

Лист	Наименование	Примечание
1.	Общие данные	
2.	План и разрезы платформ с сетью поливочного водопровода	

Условные обозначения:

——— В1 ——— Водопровод поливочный

Остальные условные и графические обозначения приняты по ГОСТ 21.106-78.

Общие указания

1. Поливочный водопровод прокладывается под плитами платформ с уклоном в сторону спускных кранов и ввода.
2. Трубы окрашиваются масляной краской за 2 раза.
3. Рукав резиновый для полива хранится в кассовом здании.
4. Потребный напор в точке подключения - 10 м.
5. Расходы воды для поливки платформ шириной 3; 4.5; 6; 7,5 и 9м составят соответственно: 0.31, 0.46, 0.61, 0.77 и 0.92 м³/сут.(м³/ч)
6. В проекте принята 1 поливка в сут.
7. Система запроектирована и расчитана согласно СНиП-II-30-76.
8. Спецификация системы В1 справедлива как для боковой, так и для промежуточной платформ.
9. Ввод водопровода и сеть на зимнее время опорожняются.

Спецификация системы - В1

Марка поз.	Обозначение	Наименование	Кол-во	Масса ед. кг.	Примечание
1.	ГОСТ 5525-61**	Колено УРГ ф 65	1	11.0	
2.	——— " ———	Труба ЧНР ф 65 л	5	12.4	
3.	ГОСТ 3262-75*	Труба ф 65 х 3.2	1	5.71	
4.	——— " ———	Труба ф 32 х 2.8	114	2.73	
5.	"	Труба ф 25 х 2.8	114	2.12	
6.		Кран поливочный ф 25	5	1.4	
7.	ГОСТ-20275-74	Кран водоразборный	2	0.3	
8.	ТУ 38-105705-74	Рукав резиновый ф 25	30.0		

Инв. N

Н. контр.	Силаева	
Гл. инж. пр.	Пименова	
Нач. отд.	Кутурин	
Гл. спец.	Лавренов	
Авт. разр.	Слуцкий	
Проверил	Слуцкий	
Проектир.	Лившан	

Привязан:

501-07-3.83. ВК

Платформы пассажирские железобетонные, высокие.

Стадия	Лист	Листов
Р	1	2

Поливочный водопровод Общие данные

Гипропромтрансстрой Москва

Копировал Давыдова

Формат 12

План боковой платформы шириной 3; 4,5; 6 м

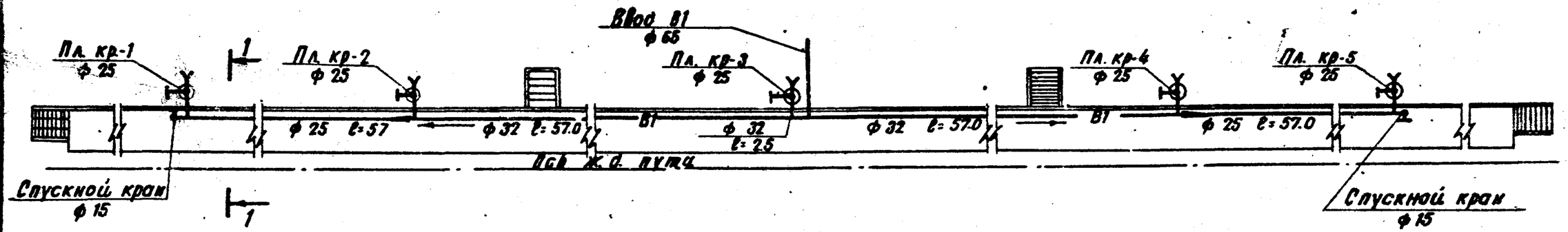

План промежуточной платформы шириной 6; 7,5; 9 м

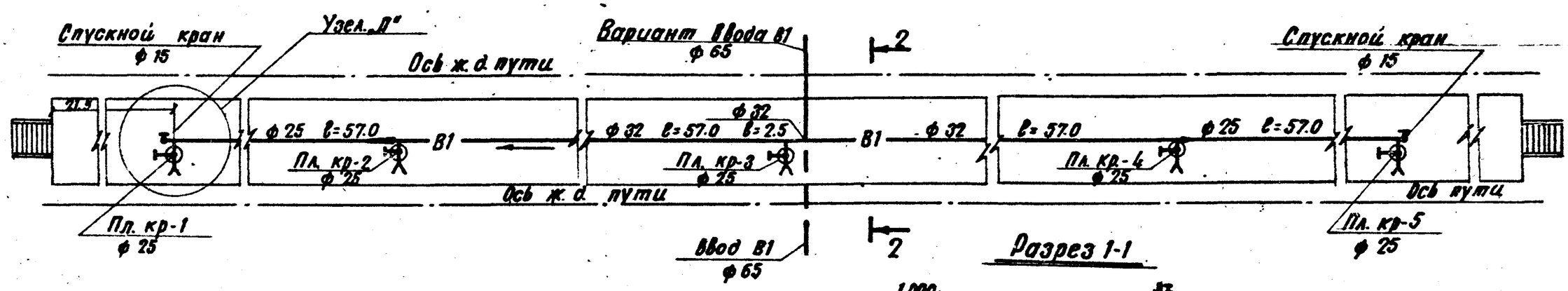

Разрез 1-1

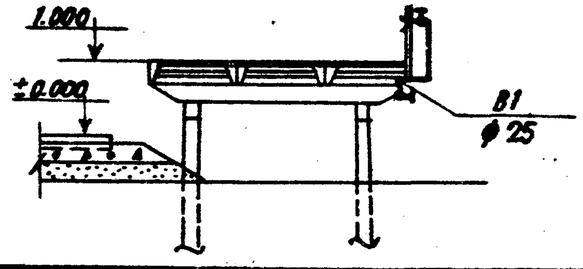

Узел „А"

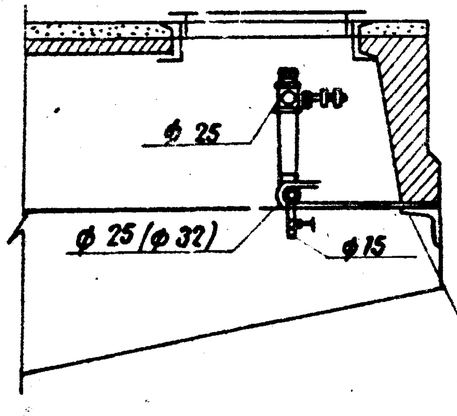

Деталь крепления трубопроводов см. лист ВС

Разрез 2-2

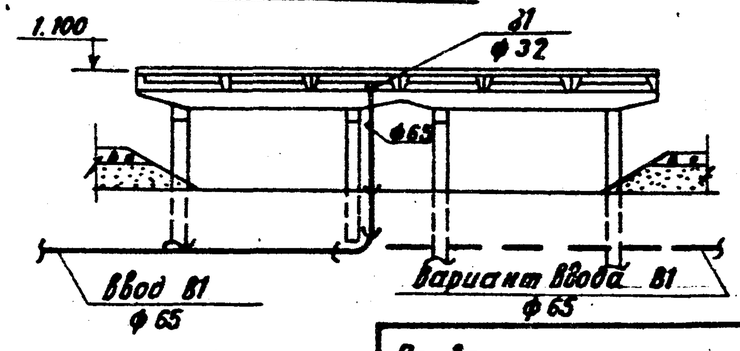

Привязан:

Н. контр.	Силаева		
Гл. инж. пр.	Пименова		
Нач. отд.	Кутурин		
Гл. спец.	Лавренов		
Авт. разр.	Слуцкий		
Провер.	Слуцкий		
Проект.	Либман		

501-07-3.83 ВК

Платформы пассажирские, железобетонные, высокие.

Стадия	Лист	Листов
Р	2	

Планы и разрезы платформ с сетью поливочного водопровода.

СССР Гипропромтрансстрой

Копировал: Давыдова Формат 12

Отпечатано
в Новосибирском филиале ЦИТП
630064 г. Новосибирск пр. Карла Маркса 1
Выдано в печать: „23" X 1984 г.
Заказ Т-2613 Тираж 200