ТИПОВАЯ ДОКУМЕНТАЦИЯ НА СТРОИТЕЛЬНЫЕ СИСТЕМЫ, ИЗДЕЛИЯ И УЗЛЫ ЗДАНИЙ И СООРУЖЕНИЙ

СЕРИЯ 3.505.1-15

ПРИЧАЛЬНЫЕ НАБЕРЕЖНЫЕ ВЫСОТОЙ ОТ 4 ДО 15 м

ВЫПУСК 0

МАТЕРИАЛЫ ДЛЯ ПРОЕКТИРОВАНИЯ

ЧАСТЬ 2

АРМАТУРНЫЕ ИЗДЕЛИЯ ДЛЯ МОНОЛИТНЫХ КОНСТРУКЦИЙ

ТИПОВАЯ ДОКУМЕНТАЦИЯ НА СТРОИТЕЛЬНЫЕ СИСТЕМЫ, ИЗДЕЛИЯ И УЗЛЫ ЗДАНИЙ И СООРУЖЕНИЙ

СЕРИЯ 3.505.1-15

ПРИЧАЛЬНЫЕ НАБЕРЕЖНЫЕ ВЫСОТОЙ ОТ 4 ДО 15 м

ВЫПУСК 0

МАТЕРИАЛЫ ДЛЯ ПРОЕКТИРОВАНИЯ

ЧАСТЬ 2

АРМАТУРНЫЕ ИЗДЕЛИЯ ДЛЯ МОНОЛИТНЫХ КОНСТРУКЦИЙ

РАЗРАБОТАНЫ
ПРОЕКТНЫМ ИНСТИТУТОМ
ГИПРОРЕЧТРАНС

УТВЕРЖДЕНЫ
Министерством Речного Флота
28 марта 1980г
ВВЕДЕНЫ В ДЕЙСТВИЕ
Гипроречтрансом
1 апреля 1980г
приказ N 72 от 01.04.80г

Главный инженер института — Н.В. Селезнев

Главный инженер проекта — И.П. Афанасьева

Содержание выпуска

N п/п	Обозначение	Наименование	Стр.
1	3.505.1-15.0.2 00013	Пояснительная записка	3,4
2	3.505.1-15.0.2 010	Сетки арматурные С1-С5	5
3	3.505.1-15.0.2 020	Сетки арматурные С6-С11	5
4	3.505.1-15.0.2 030	Сетки арматурные С12-С16	6
5	3.505.1-15.0.2 040	Сетка арматурная С17	6
6	3.505.1-15.0.2 050	Сетки арматурные С18-С21	7
7	3.505.1-15.0.2 060	Сетки арматурные С22-С25	7
8	3.505.1-15.0.2 070	Сетки арматурные С26-С31	8
9	3.505.1-15.0.2 080	Сетки арматурные С32-С34	8
10	3.505.1-15.0.2 090	Сетки арматурные С35-С37	9
11	3.505.1-15.0.2 100	Сетки арматурные С38-С42	9
12	3.505.1-15.0.2 110	Сетка арматурная С43	10
13	3.505.1-15.0.2 120	Сетки арматурные С44, С45	10
14	3.505.1-15.0.2 130	Сетки арматурные С46, С47	11
15	3.505.1-15.0.2 140	Сетки арматурные С48, С49	11
16	3.505.1-15.0.2 150	Сетки арматурные С50, С51	12
17	3.505.1-15.0.2 160	Сетка арматурная С52	12
18	3.505.1-15.0.2 170	Сетка арматурная С53	13
19	3.505.1-15.0.2 180	Сетка арматурная С54	13
20	3.505.1-15.0.2 190	Сетка арматурная С55	14
21	3.505.1-15.0.2 200	Сетка арматурная С56	14
22	3.505.1-15.0.2 210	Сетка арматурная С57	15
23	3.505.1-15.0.2 220	Сетка арматурная С58	15
24	3.505.1-15.0.2 230	Сетки арматурные С59, С60	16
25	3.505.1-15.0.2 240	Сетки арматурные С61, С62	16
26	3.505.1-15.0.2 250	Сетки арматурные С63-С65	17
27	3.505.1-15.0.2 260	Сетки арматурные С66, С67	17
28	3.505.1-15.0.2 270	Сетка арматурная С68	18
29	3.505.1-15.0.2 280	Сетка арматурная С69	18
30	3.505.1-15.0.2 290	Сетка арматурная С70	19
31	3.505.1-15.0.2 300	Сетка арматурная С71	19
32	3.505.1-15.0.2 310	Сетка арматурная С72	20
33	3.505.1-15.0.2 320	Сетка арматурная С73	20
34	3.505.1-15.0.2 330	Сетка арматурная С74	21

Подпись и дата

Инв. № подл.

1. Общие сведения

Альбом содержит рабочие чертежи арматурных сеток, применяемых для изготовления монолитных железобетонных конструкций причальных набережных, представленных в настоящем проекте.

Расположение арматурных сеток показано в рабочих чертежах монолитных железобетонных конструкций, помещенных в первой части нулевого выпуска данной серии.

2. Маркировка арматурных изделий

Марка сетки состоит из буквы С и присвоенного сетке номера.

Например:

С3 - сетка арматурная 3го типоразмера.

Марка проставляется в спецификациях к железобетонным монолитным конструкциям.

3. Указания по привязке рабочих чертежей

При привязке чертежей сеток следует:

проставить недостающие размеры в зависимости от размеров конструкции;

в таблицах к групповым исполнениям чертежей вычеркнуть ненужные исполнения и размеры;

проставить в графе „Примечание" массу одного стержня, в основной надписи-массу изделия и на всех чертежах проставить штамп привязки с подписями о применении к конкретному объекту.

4. Требования к материалам и технологии изготовления

Арматурные сетки надлежит изготовлять из арматурной стали класса А-III по ГОСТ 5.1459-72 „Сталь горячекатаная периодического профиля для армирования железобетонных конструкций. Требования к качеству аттестованной продукции" и класса А-I, удовлетворяющей требованиям ГОСТ 5781-75 „Сталь горячекатаная для армирования железобетонных конструкций".

Крестообразные соединения сеток выполнять с помощью контактной точечной сварки в соответствии с требованиями ГОСТ 14098-68 „Соединения сварные арматуры железобетонных изделий и конструкций. Контактная и ванная сварка. Основные типы и конструктивные элементы".

Технологию сварки арматурных сеток рекомендуется принимать согласно „Указаниям по сварке соединений арматуры и закладных деталей железобетонных конструкций" (СН 393-78).

5. Контроль за качеством и правила приемки

Проверку качества арматурных сеток и их приемку следует выполнять в соответствии с требованиями ГОСТ 10922-75 „Арматурные изделия и закладные детали сварные для железобетонных конструкций. Технические требования и методы испытаний", а также указаниями СН 393-78.

Рекомендуется проведение пооперационного контроля за изготовлением изделий, предусматривающего:

проверку класса и диаметра арматуры по данным сертификатов, а при их отсутствии - по результатам лабораторных испытаний;

Инв. № подл. | Подпись и дата

Изм.	Лист	№ докум.	Подп.	Дата	3.505.1-15.0.2 ООПЗ		
Разраб.		Афанасьева		11.12.79	Пояснительная записка	Лит.	Лист 1 / Листов 2
Рук. гр.		Борисова		10.12.79		ГИПРОРЕЧТРАНС г. Москва	
ГИП		Афанасьева		10.12.79			
Н. контр.		Афанасьева		11.12.79			
Нач. отд.		Васильев		10.12.79			

Копировал Формат 12

проверку размеров изделия и наличия сварки в узлах.

Готовые арматурные сетки следует доставлять к месту их установки с помощью транспортных средств, обеспечивающих сохранность изделий.

Перед установкой в опалубку надлежит производить приемку арматурных изделий по журналам пооперационного контроля с выборочной проверкой качества и соответствия размеров.

Инв. № подл. | Подпись и дата

Изм.	Лист	№ докум.	Подп.	Дата	3.505.1-15.0.2 ОООПЗ	Лист 2

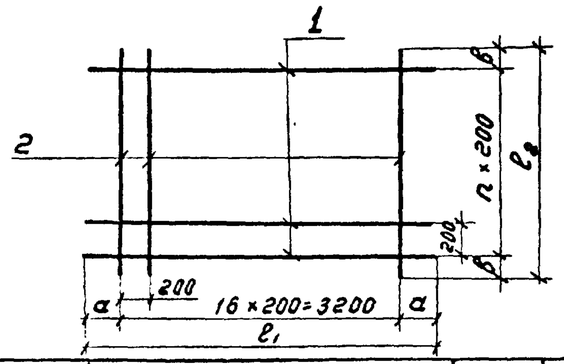

Марка	Размеры, мм				n	Масса кг
	а	в	l_1	l_2		
С1	125	100	3450	1000	4	41,4
С2		50		1100	5	47,3
С3	150	100	3500	1200	5	49,0
С4				1600	7	65,9
С5				2200	10	92,1

Сетки изготовлять при помощи контактной точечной сварки в соответствии с требованиями ГОСТ 14098-68 и СН 393-78

Формат	Зона	Поз.	Обозначение	Наименование	Кол.	Примечание
				Детали		
Б4		1	3.505.1-15.0.2 011	ф14АI ГОСТ 5781-75, l=		кг
Б4		2	3.505.1-15.0.2 012	ф14АI ГОСТ 5781-75, l=		кг

Изм.	Лист	№ докум.	Подп.	Дата	3.505.1-15.0.2 010			
Разраб.		Борисова		07.12.79	Сетки арматурные С1-С5	Лит.	Масса	Масштаб
Пров.		Меркулова		07.12.79			См. табл.	—
Рук. гр.		Борисова		07.12.79		Лист	Листов 1	
ГИП		Афанасьева И.		09.12.79		ГИПРОРЕЧТРАНС г. Москва		
Н. контр.		Афанасьева И.		12.12.79				
Нач. отд.		Васильев		10.12.79				

Подпись и дата

Инв. № подл.

Копировал Срыв

Формат 11

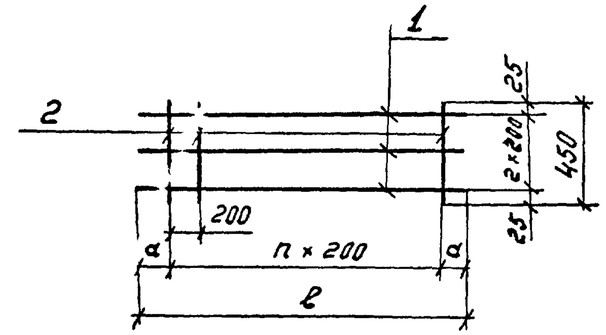

Марка	Размеры, мм		n	Масса кг
	а	l		
С6	100	1000	4	5,1
С7	25	1050	5	5,4
С8	50	1100	5	5,4
С9	100	1200	5	6,0
С10	25	3450	17	18,0
С11	50	3500	17	18,0

Сетки изготовлять при помощи контактной точечной сварки в соответствии с требованиями ГОСТ 14098-68 и СН 393-78

Формат	Зона	Поз.	Обозначение	Наименование	Кол.	Примечание
				Детали		
Б4		1	3.505.1-15.0.2 021	ф14АI ГОСТ 5781-75, l=	3	кг
Б4		2	3.505.1-15.0.2 022	ф10АI ГОСТ 5781-75, l=450		0,3 кг

Изм.	Лист	№ докум.	Подп.	Дата	3.505.1-15.0.2 020			
Разраб.		Борисова		07.12.79	Сетки арматурные С6-С11	Лит.	Масса	Масштаб
Пров.		Меркулова		07.12.79			См. табл.	—
Рук. гр.		Борисова		07.12.79		Лист	Листов 1	
ГИП		Афанасьева И.		09.12.79		ГИПРОРЕЧТРАНС г. Москва		
Н. контр.		Афанасьева И.		12.12.79				
Нач. отд.		Васильев		10.12.79				

Подпись и дата

Инв. № подл.

Копировал Срыв

Формат 11

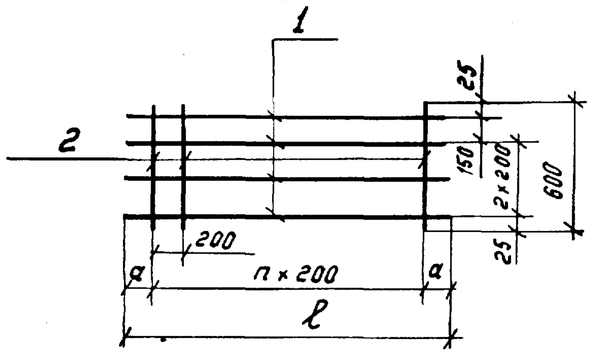

Марка	Размеры, мм		n	Масса кг
	a	ℓ		
С12	100	1000	4	6,8
С13	50	1100	5	7,6
С14	100	1200	5	8,4
С15	25	3450	17	24,0
С16	50	3500	17	24,0

Сетки изготовлять при помощи контактной точечной сварки в соответствии с требованиями ГОСТ 14098-68 и СН 393-78

Формат	Зона	Поз.	Обозначение	Наименование	Кол.	Примечание
				Детали		
Б4		1	3.505.1-15.0.2 031	ф14АI ГОСТ 5781-75, ℓ=	4	кг
Б4		2	3.505.1-15.0.2 032	ф10АI ГОСТ 5781-75, ℓ=600		0,4 кг

Подпись и дата

Инв. № подл.

Изм.	Лист	№ докум.	Подп.	Дата
Разраб.		Борисова	Оборис.	07.12.79
Пров.		Меркулова	Мерку.	07.12.79
Рук. гр.		Борисова	Оборис.	07.12.79
ГИП		Афанасьева И.		09.12.79
Н. контр.		Афанасьева Н.	Афана.	12.12.79
Нач. отд.		Васильев		10.12.79

3.505.1-15.0.2 030

Сетки арматурные С12 - С16

Лит.	Масса	Масштаб
	См. табл.	—

Лист | Листов 1

ГИПРОРЕЧТРАНС г. Москва

Копировал Срыч

Формат 11

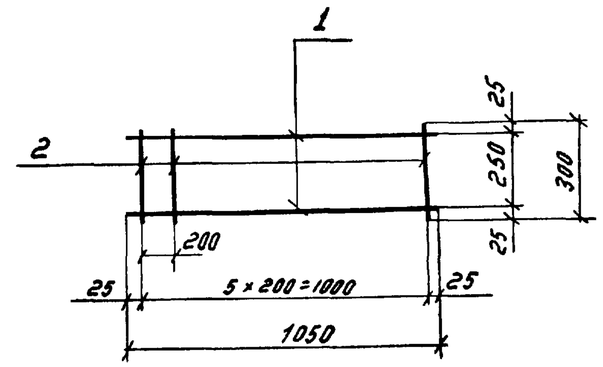

Сетку изготовлять при помощи контактной точечной сварки в соответствии с требованиями ГОСТ 14098-68 и СН 393-78

Формат	Зона	Поз.	Обозначение	Наименование	Кол.	Примечание
				Детали		
Б4		1	3.505.1-15.0.2 041	ф14АI ГОСТ 5781-75, ℓ=1050	2	1,3 кг
Б4		2	3.505.1-15.0.2 042	ф10АI ГОСТ 5781-75, ℓ=300	6	0,2 кг

Подпись и дата

Инв. № подл.

Изм.	Лист	№ докум.	Подп.	Дата
Разраб.		Борисова	Оборис.	07.12.79
Пров.		Меркулова	Мерку.	07.12.79
Рук. гр.		Борисова	Оборис.	07.12.79
ГИП		Афанасьева И.		09.12.79
Н. контр.		Афанасьева Н.	Афана.	12.12.79
Нач. отд.		Васильев		10.12.79

3.505.1-15.0.2 040

Сетка арматурная С17

Лит.	Масса	Масштаб
	3,8	—

Лист | Листов 1

ГИПРОРЕЧТРАНС г. Москва

Копировал Срыч

Формат 11

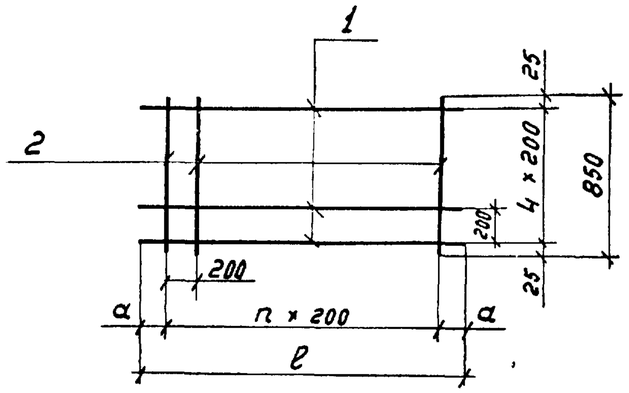

Марка	Размеры, мм		n	Масса кг
	a	l		
С 18	100	1600	7	13,5
С 19		2200	10	19,0
С 20		2600	12	22,0
С 21	50	3500	17	30,0

Сетки изготавлять при помощи контактной точечной сварки в соответствии с требованиями ГОСТ 14098-68 и СН-393-78

Формат	Зона	Поз.	Обозначение	Наименование	Кол.	Примечание
				Детали		
Б4		1	3.505.1-15.0.2 051	ф14АI ГОСТ 5781-75, l =	5	кг
Б4		2	3.505.1-15.0.2 052	ф10АI ГОСТ 5781-75, l = 850		0,5 кг

Инв. № подл. | Подпись и дата

Изм.	Лист	№ докум.	Подп.	Дата
Разраб.		Борисова		07.12.79
Пров.		Меркулова		07.12.79
Рук. гр.		Борисова		07.12.79
ГИП		Афанасьева Н.		09.12.79
Н. контр.		Афанасьева Н.		12.12.79
Нач. отд.		Васильев		12.12.79

3.505.1-15.0.2 050

Сетки арматурные С 18 - С 21

Лит.	Масса	Масштаб
	см. табл.	—
Лист	Листов 1	

ГИПРОРЕЧТРАНС г. Москва

Копировал Срыз

Формат 11

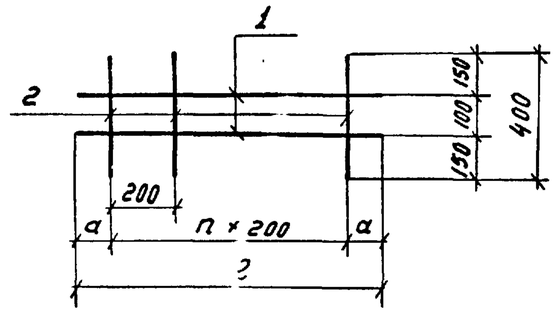

Марка	Размеры, мм		n	Масса кг
	a	l		
С 22	25	1250	6	3,0
С 23		1650	8	3,8
С 24		2250	11	5,2
С 25	100	3200	15	7,2

Сетки изготовлять при помощи контактной точечной сварки в соответствии с требованиями ГОСТ 14098-68 и СН 393-78

Формат	Зона	Поз.	Обозначение	Наименование	Кол.	Примечание
				Детали		
Б4		1	3.505.1-15.0.2 061	ф10АI ГОСТ 5781-75, l =	2	кг
Б4		2	3.505.1-15.0.2 062	ф10АI ГОСТ 5781-75, l = 400		0,2 кг

Инв. № подл. | Подпись и дата

Изм.	Лист	№ докум.	Подп.	Дата
Разраб.		Борисова		07.12.79
Пров.		Меркулова		07.12.79
Рук. гр.		Борисова		07.12.79
ГИП		Афанасьева Н.		09.12.79
Н. контр.		Афанасьева Н.		12.12.79
Нач. отд.		Васильев		12.12.79

3.505.1-15.0.2 060

Сетки арматурные С 22 - С 25

Лит.	Масса	Масштаб
	см. табл.	—
Лист	Листов 1	

ГИПРОРЕЧТРАНС г. Москва

Копировал Срыз

Формат 11

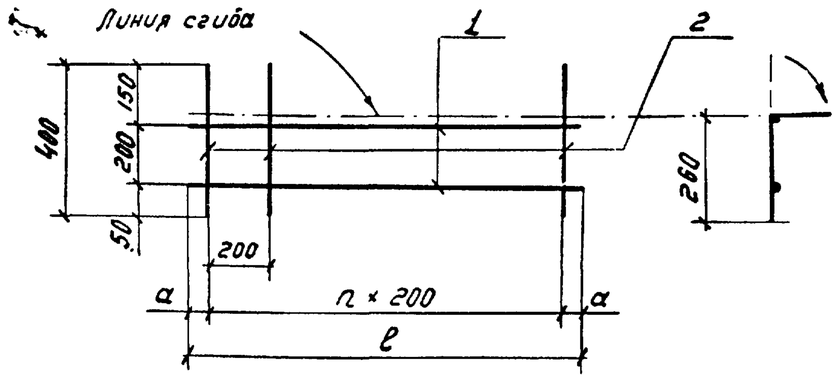

Марка	Размеры, мм		n	Масса кг
	a	ℓ		
С26	75	1200	4	3,8
С 27	50	1900	9	6,6
С28	25	2050	10	7,4
С 29	75	2550	12	8,8
С 30	25	2650	13	9,2
С 31		3250	16	11,2

Сетки изготовлять при помощи контактной точечной сварки в соответствии с требованиями ГОСТ 14098-68 и СН 393-78

Формат	Зона	Поз.	Обозначение	Наименование	Кол.	Примечание
				Детали		
Б4		1	3. 505. 1 - 15. 0. 2 071	ф14АI ГОСТ 5781-75, ℓ=	2	кг
Б4		2	3. 505. 1 - 15. 0. 2 072	ф10АI ГОСТ 5781-75, ℓ=400		0,2 кг

3. 505. 1 - 15. 0. 2 070

Изм	Лист	N° докум.	Подп.	Дата
Разраб		Борисова	Оборис.	07.12.79
Пров.		Меркулова	Меркул.	07.12.79
Рук. гр.		Борисова	Оборис.	07.12.79
ГИП		Афанасьева И		09.12.79
Н. контр.		Афанасьева Н		11.12.79
Нач. отд.		Васильев		10.12.79

Сетки арматурные С 26 - С 31

Лит.	Масса	Масштаб
	см. табл	—

Лист | Листов 1

ГИПРОРЕЧТРАНС г. Москва

Подпись и дата | Инв. N° подл.

Копировал Срыв | Формат 11

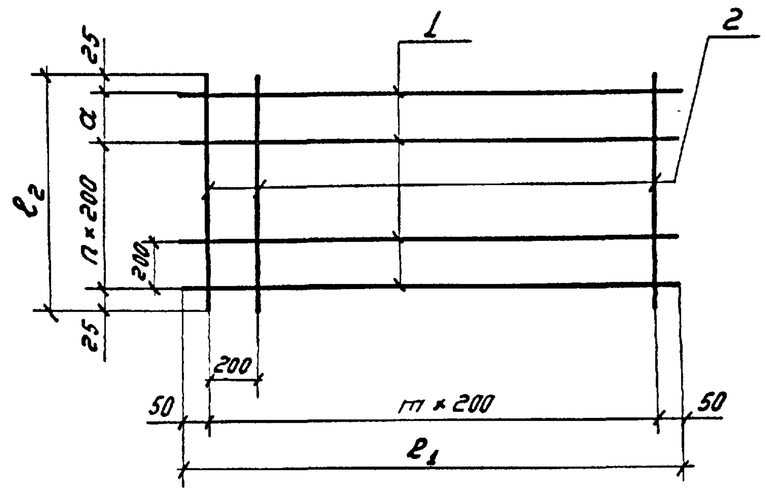

Марка	Размеры, мм				n	m	Масса кг
	a	в	ℓ1	ℓ2			
С 32	-	430	1700	450	2	8	9.0
С 33	150	580		600			12,0
С 34	200	830	1900	850	3	9	16,5

Сетки изготовлять при помощи контактной точечной сварки в соответствии с требованиями ГОСТ 14098-68 и СН 393-78

Формат	Зона	Поз.	Обозначение	Наименование	Кол.	Примечание
				Детали		
Б4		1	3. 505. 1 - 15. 0. 2 081	ф14АI ГОСТ 5781-75, ℓ=		кг
Б4		2	3. 505. 1 - 15. 0. 2 082	ф10А ГОСТ 5781-75, ℓ=		кг

3. 505. 1 - 15. 0. 2 080

Изм	Лист	N° докум.	Подп.	Дата
Разраб.		Борисова	Оборис.	07.12.79
Пров.		Меркулова	Меркул.	07.12.79
Рук. гр.		Борисова	Оборис.	07.12.79
ГИП		Афанасьева И		09.12.79
Н. контр.		Афанасьева Н		11.12.79
Нач. отд		Васильев		10.12.79

Сетки арматурные С 32 - С 34

Лит.	Масса	Масштаб
	см. табл.	—

Лист | Листов 1

ГИПРОРЕЧТРАНС г. Москва

Подпись и дата | Инв. N° подл.

Копировал Срыв | Формат 11

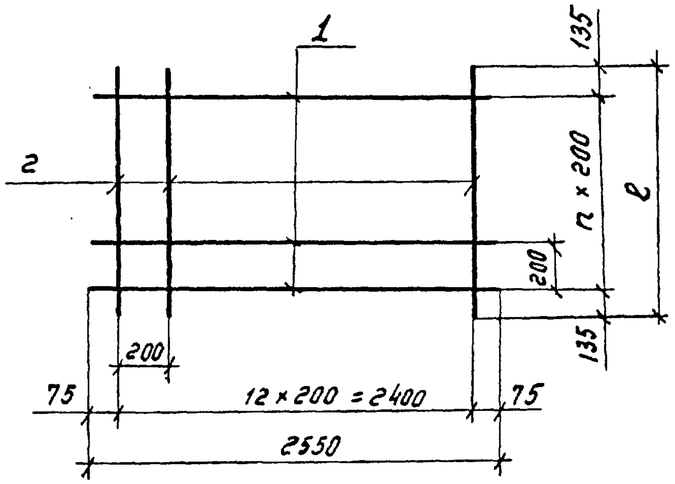

Марка	ℓ мм	n	Масса кг
С 35	1070	4	46,8
С 36	1470	6	52,2
С 37	2070	9	65,3

Сетки изготовлять при помощи контактной точечной сварки в соответствии с требованиями ГОСТ 14098-68 и СН 393-78

Формат	Зона	Поз.	Обозначение	Наименование	Кол.	Примечание
				Детали		
Б4		1	3.505.1-15.0.2 091	ф14АI ГОСТ 5781-75, ℓ=2550		3,1 кг
Б4		2	3.505.1-15.0.2 092	ф14АI ГОСТ 5781-75, ℓ=	13	кг

Изм	Лист	N° докум.	Подп.	Дата
Разраб.		Борисова	Бориц.	07.12.79
Пров.		Меркулова	Мерку.	07.12.79
Рук. гр.		Борисова	Бориц.	07.12.79
ГИП		Афанасьевая		09.12.79
Н. контр.		Афанасьевая		11.12.79
Нач. отд.		Васильев		10.12.79

Подпись и дата

Инв. N° подл.

3.505.1-15.0.2 090

Сетки арматурные С 35 - С 37

Лит.	Масса	Масштаб
	См. табл.	—

Лист | Листов 1

ГИПРОРЕЧТРАНС г. Москва

Копировал Сриц

Формат 11

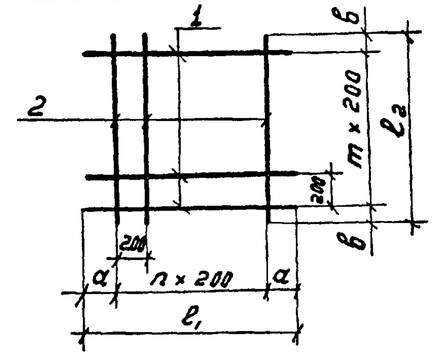

Марка	Размеры, мм α	в	ℓ1	ℓ2	n	m	Масса кг
С 38	50	50	850	700	4	3	8,0
С 39	75	75	950	950	4	4	11,0
С 40	115	100	630	1200	2	5	9,3
С 41	50	100	900	1200	4	5	14,1
С 42	100	75	2600	1350	12	6	42,5

Сетки изготовлять при помощи контактной точечной сварки в соответствии с требованиями ГОСТ 14098-68 и СН 393-78

Формат	Зона	Поз.	Обозначение	Наименование	Кол.	Примечание
				Детали		
Б4		1	3.505.1-15.0.2 101	ф14АI ГОСТ 5781-75, ℓ=		кг
Б4		2	3.505.1-15.0.2 102	ф14АI ГОСТ 5781-75, ℓ=		кг

Изм	Лист	N° докум.	Подп.	Дата
Разраб.		Борисова	Бориц.	07.12.79
Пров.		Меркулова	Мерку.	07.12.79
Рук. гр.		Борисова	Бориц.	07.12.79
ГИП		Афанасьевая		09.12.79
Н. контр.		Афанасьевая		11.12.79
Нач. отд.		Васильев		10.12.79

Подпись и дата

Инв. N° подл.

3.505.1-15.0.2 100

Сетки арматурные С 38 - С 42

Лит.	Масса	Масштаб
	См. табл.	—

Лист | Листов 1

ГИПРОРЕЧТРАНС г. Москва

Копировал Сриц

Формат 11

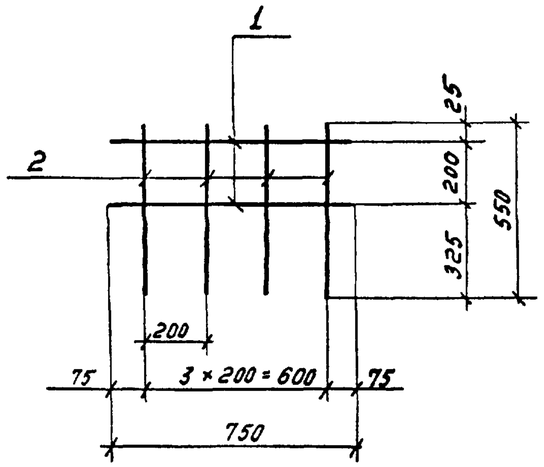

Сетку изготовлять при помощи контактной точечной сварки в соответствии с требованиями ГОСТ 14098-68 и СН 393-78.

Формат	Зона	Поз.	Обозначение	Наименование	Кол.	Примечание
				Детали		
Б4		1	3.505.1-15.0.2 111	ф14АI ГОСТ 5781-75, ℓ = 750	2	0.9 кг
Б4		2	3.505.1-15.0.2 112	ф14АI ГОСТ 5781-75, ℓ = 550	4	0,7 кг

Подпись и дата

Инв. № подл.

Изм.	Лист	№ докум.	Подп.	Дата
Разраб.		Борисова		07.12.79
Пров.		Меркулова		07.12.79
Рук. гр.		Борисова		07.12.79
ГИП		Афанасьева		09.12.79
Н. контр.		Афанасьева		12.12.79
Нач. отд.		Васильев		12.12.79

3.505.1-15.0.2 110

Сетка арматурная С 43

Лит.	Масса	Масштаб
	4,6	—

Лист | Листов 1

ГИПРОРЕЧТРАНС г. Москва

Копировал Срыя

Формат 11

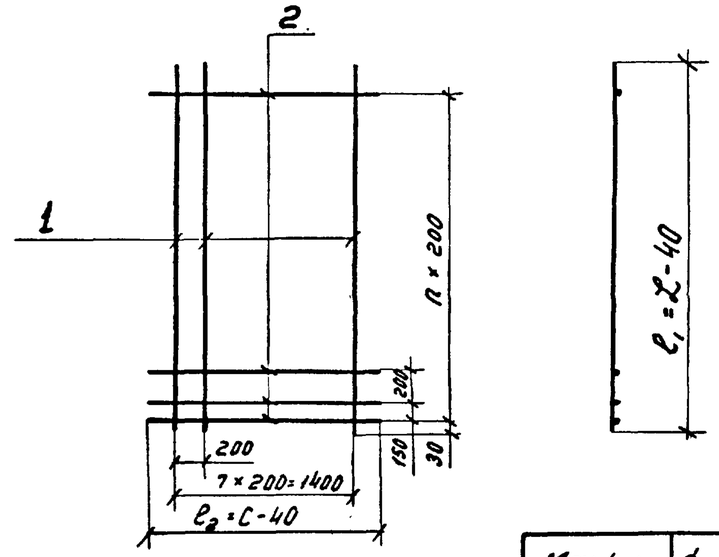

L - длина рымового массива в мм.
C - ширина рымового массива в мм
(см. вып. 0, стр 44, 45).

Марка	ф стержня поз. 1 мм
С 44	20
С 45	25

Сетки изготовлять при помощи контактной точечной сварки в соответствии с требованиями ГОСТ 14098-68 и СН-393-78

Формат	Зона	Поз.	Обозначение	Наименование	Кол.	Примечание
				Детали		
Б4		1	3.505.1-15.0.2 121	ф AIII ГОСТ 5.1459-72*, ℓ₁ =	8	кг
Б4		2	3.505.1-15.0.2 122	ф10АI ГОСТ 5781-75, ℓ₂ =		кг

Подпись и дата

Инв. № подл.

Изм.	Лист	№ докум	Подп.	Дата
Разраб.		Наиман		05.12.79
Пров.		Ремизова		05.12.79
Рук. гр.		Борисова		07.12.79
ГИП		Афанасьева		09.12.79
Н. контр.		Афанасьева Н.		11.12.79
Нач. отд.		Васильев		12.12.79

3.505.1-15.0.2 120

Сетки арматурные С 44, С 45

Лит.	Масса	Масштаб
		—

Лист | Листов 1

ГИПРОРЕЧТРАНС г. Москва

Копировал Срыя

Формат 11

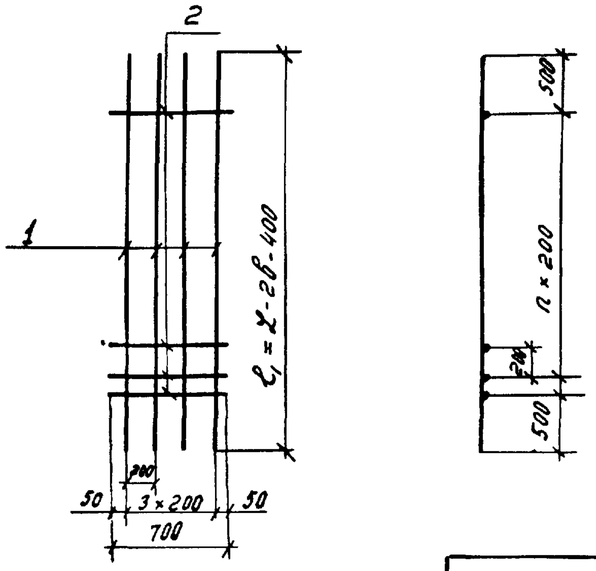

Марка	ф стержня поз. 1 мм
С 46	20
С 47	25

L и B - размеры рымового массива в мм (см. вып. 0, стр. 44, 45)

Сетки изготовлять при помощи контактной точечной сварки в соответствии с требованиями ГОСТ 14098-68 и СН 393-78

Формат	Зона	Поз.	Обозначение	Наименование	Кол.	Примечание
				Детали		
Б4		1	3.505.1-15.0.2 131	ф AIII ГОСТ 5.1459-72,* ℓ =	4	кг
Б4		2	3.505.1-15.0.2 132	ф10AI ГОСТ 5781-75, ℓ = 700		0,4 кг

Изм.	Лист	N° докум.	Подп.	Дата	3.505.1-15.0.2 130			
Разраб.		Найман		05.12.79	Сетки арматурные С46, С47	Лит.	Масса	Масштаб —
Пров.		Ремизова		05.12.79		Лист	Листов 1	
Рук. гр.		Борисова		07.12.79		ГИПРОРЕЧТРАНС г. Москва		
ГИП		Афанасьева И.		09.12.79				
Н. контр.		Афанасьева Н.		11.12.79				
Нач. отд.		Васильев		10.12.79				

Подпись и дата

Инв. N° подл.

Копировал

Формат 11

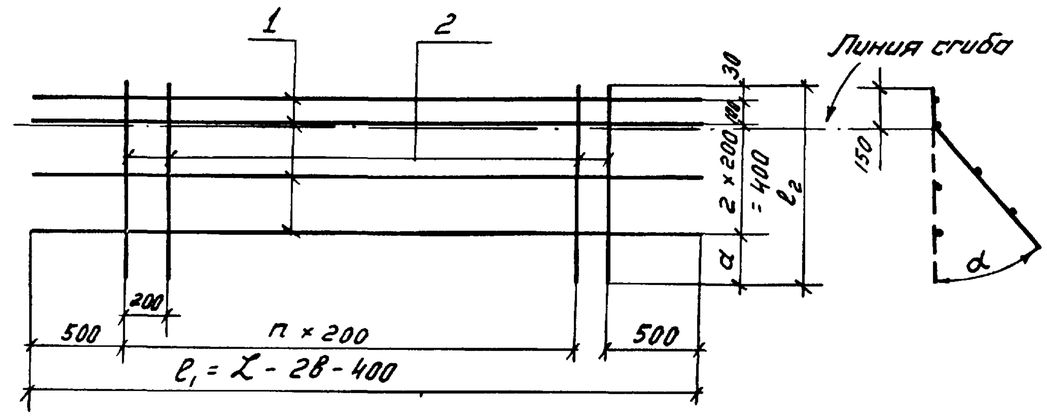

Марка	ф поз. 1 мм
С 48	20
С 49	25

Размеры, мм		α
B	a	град.
300	100	42
350	170	50
450	250	56

L и B - размеры рымового массива в мм (см. вып. 0, стр. 44, 45)

Сетки изготовлять при помощи контактной точечной сварки в соответствии с требованиями ГОСТ 14098-68 и СН 393-78

Формат	Зона	Поз.	Обозначение	Наименование	Кол.	Примечание
				Детали		
Б4		1	3.505.1-15.0.2 141	ф AIII ГОСТ 5.1459-72,* ℓ =	4	кг
Б4		2	3.505.1-15.0.2 142	ф10AI ГОСТ 5781-75, ℓ =		кг

Изм.	Лист	N° докум.	Подп.	Дата	3.505.1-15.0.2 140			
Разраб.		Найман		05.12.79	Сетки арматурные С48, С49	Лит.	Масса	Масштаб —
Пров.		Ремизова		05.12.79		Лист	Листов 1	
Рук. гр.		Борисова		07.12.79		ГИПРОРЕЧТРАНС г. Москва		
ГИП		Афанасьева И.		09.12.79				
Н. контр.		Афанасьева Н.		11.12.79				
Нач. отд.		Васильев		10.12.79				

Подпись и дата

Инв. N° подл.

Копировал

Формат 11

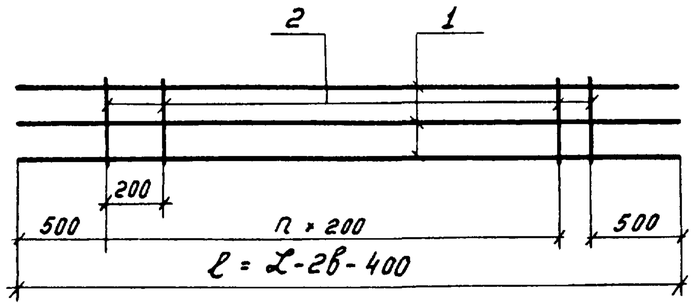

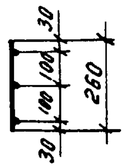

Марка	ф поз. 1 мм
С 50	20
С 51	25

L и в - размеры рымового массива в мм (см. вып. 0, стр. 44, 45)

Сетки изготовлять при помощи контактной точечной сварки в соответствии с требованиями ГОСТ 14098-68 и СН 393-78

Формат	Зона	Поз.	Обозначение	Наименование	Кол.	Примечание
				Детали		
Б4		1	3.505.1-15.0.2 151	ф AIII ГОСТ 5.1459-72*, ℓ=	3	кг
Б4		2	3.505.1-15.0.2 152	ф10AI ГОСТ 5781-75, ℓ=260		0,2 кг

Изм.	Лист	№ докум.	Подп.	Дата	3.505.1-15.0.2 150			
Разраб.		Найман		05.12.79	Сетки арматурные С 50, С 51	Лит.	Масса	Масштаб —
Пров.		Ремизова		05.12.79		Лист	Листов 1	
Рук. гр.		Борисова		07.12.79		ГИПРОРЕЧТРАНС г. Москва		
ГИП		Афанасьева И.		09.12.79				
Н. контр.		Афанасьева Н.		11.12.79				
Нач. отд.		Васильев		10.12.79				

Подпись и дата

Инв. № подл.

Копировал

Формат 11

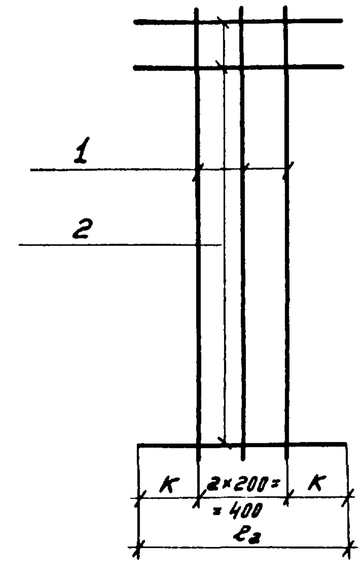

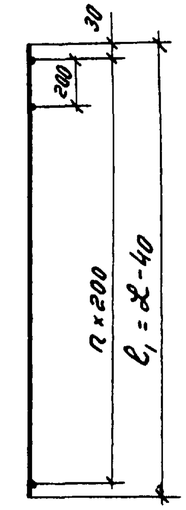

мм

а	к
1000	200
1100	250
1200	300

L и а - размеры рымового массива в мм (см. вып. 0, стр. 44, 45)

Сетку изготовлять при помощи контактной точечной сварки в соответствии с требованиями ГОСТ 14098-68 и СН 393-78

Формат	Зона	Поз.	Обозначение	Наименование	Кол.	Примечание
				Детали		
Б4		1	3.505.1-15.0.2 161	ф10AI ГОСТ 5781-75, ℓ₁=	3	кг
Б4		2	3.505.1-15.0.2 162	ф10AI ГОСТ 5781-75, ℓ₂=		кг

Изм.	Лист	№ докум.	Подп.	Дата	3.505.1-15.0.2 160			
Разраб.		Найман		05.12.79	Сетка арматурная С 52	Лит.	Масса	Масштаб —
Пров.		Ремизова		05.12.79		Лист	Листов 1	
Рук. гр.		Борисова		07.12.79		ГИПРОРЕЧТРАНС г. Москва		
ГИП		Афанасьева И.		09.12.79				
Н. контр.		Афанасьева Н.		11.12.79				
Нач отд		Васильев		10.12.79				

Подпись и дата

Инв. № подл.

Копировал

Формат 11

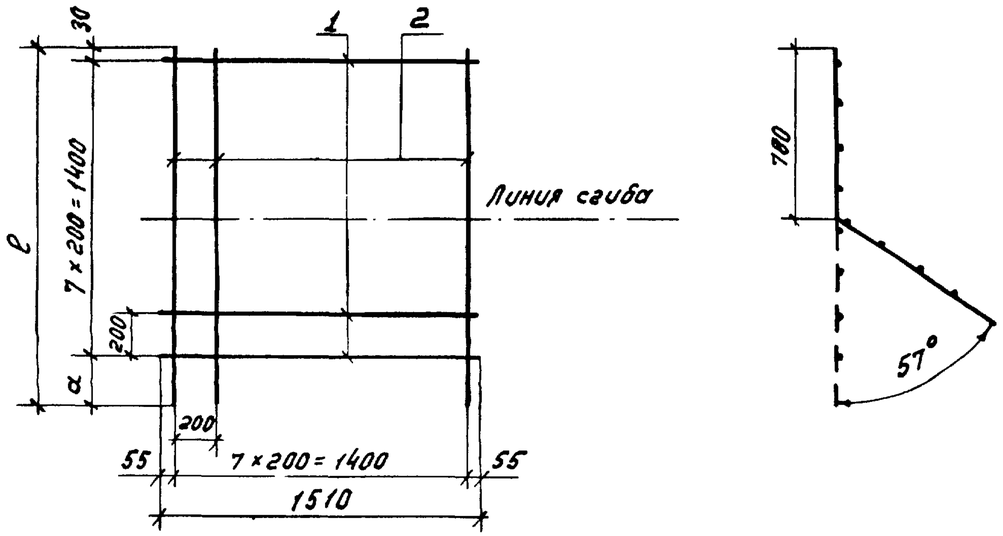

в - размер рымового массива (см. вып. 0, стр. 44, 45)

мм

в	а
300	100
350	200
450	300

Сетку изготовлять при помощи контактной точечной сварки в соответствии с требованиями ГОСТ 14098-68 и СН 393-78

Формат	Зона	Поз.	Обозначение	Наименование	Кол.	Примечание
				Детали		
Б4		1	3.505.1-15.0.2 171	ф14АI ГОСТ 5781-75, ℓ=1510	8	1,8 кг
Б4		2	3.505.1-15.0.2 172	ф10АI ГОСТ 5781-75, ℓ=	8	кг

Инв. №подл. | Подпись и дата

Изм.	Лист	№ докум.	Подп.	Дата
Разраб.		Найман		05.12.79
Пров.		Ремизова		05.12.79
Рук. гр.		Борисова		07.12.79
ГИП		Афанасьева		09.12.79
Н. контр.		Афанасьева		11.12.79
Нач. отд.		Васильев		11.12.79

3.505.1-15.0.2 170

Сетка арматурная С 53

Лит.	Масса	Масштаб
		—
Лист	Листов 1	

ГИПРОРЕЧТРАНС г. Москва

Копировал Срыз Формат 11

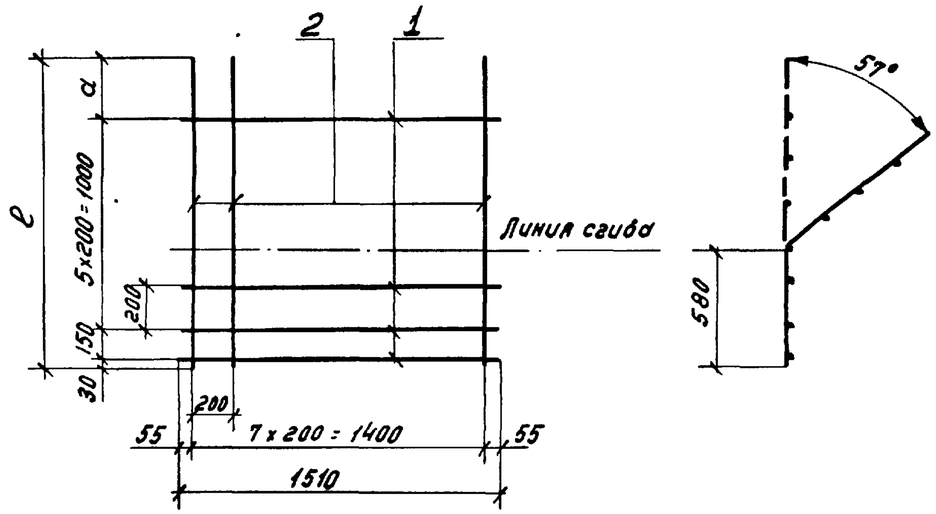

в - размер рымового массива (см. вып. 0, стр. 44, 45)

мм

в	а
300	100
350	200
450	300

Сетку изготовлять при помощи контактной точечной сварки в соответствии с требованиями ГОСТ 14098-68 и СН 393-78

Формат	Зона	Поз.	Обозначение	Наименование	Кол.	Примечание
				Детали		
Б4		1	3.505.1-15.0.2 181	ф14АI ГОСТ 5781-75, ℓ=1510	7	1,8 кг
Б4		2	3.505.1-15.0.2 182	ф10АI ГОСТ 5781-75, ℓ=	8	кг

Инв. №подл. | Подпись и дата

Изм.	Лист	№ докум.	Подп.	Дата
Разраб.		Найман		05.12.79
Пров.		Ремизова		05.12.79
Рук. гр.		Борисова		07.12.79
ГИП		Афанасьева		09.12.79
Н. контр.		Афанасьева		11.12.79
Нач. отд.		Васильев		11.12.79

3.505.1-15.0.2 180

Сетка арматурная С 54.

Лит.	Масса	Масштаб
		—
Лист	Листов 1	

ГИПРОРЕЧТРАНС г. Москва

Копировал Срыз Формат 11

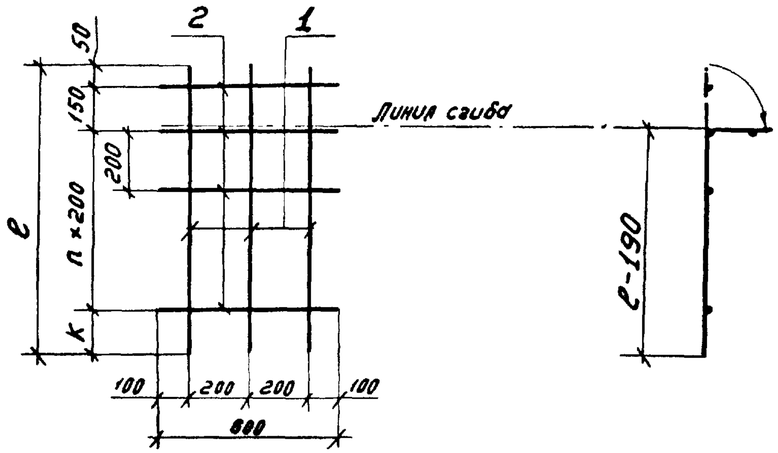

Размеры, мм		
a	k	n
1000	230	2
1100	130	3
1200	230	3

a - толщина рымового массива поверху (см. вып. 0, стр. 44, 45)

Сетку изготовлять при помощи контактной точечной сварки в соответствии с требованиями ГОСТ 14098-68 и СН 393-78

Формат	Зона	Поз.	Обозначение	Наименование	Кол.	Примечание
				Детали		
Б4		1	3.505.1-15.0.2 191	ф10АI ГОСТ 5781-75, ℓ=	3	кг
Б4		2	3.505.1-15.0.2 192	ф10АI ГОСТ 5781-75, ℓ=600		0,4 кг

Подпись и дата

Инв. N° подл.

Изм.	Лист	N° докум.	Подп.	Дата
Разраб.		Найман		05.12.79
Пров.		Ремизова		05.12.79
Рук. гр.		Борисова		07.12.79
ГИП		Афанасьевой		09.12.79
Н. контр.		Афанасьевой		11.12.79
Нач. отд.		Васильев		10.12.79

3.505.1-15.0.2 190

Сетка арматурная С 55

Лит.	Масса	Масштаб
		—
Лист	Листов 1	

ГИПРОРЕЧТРАНС г. Москва

Копировал Срыц

Формат 11

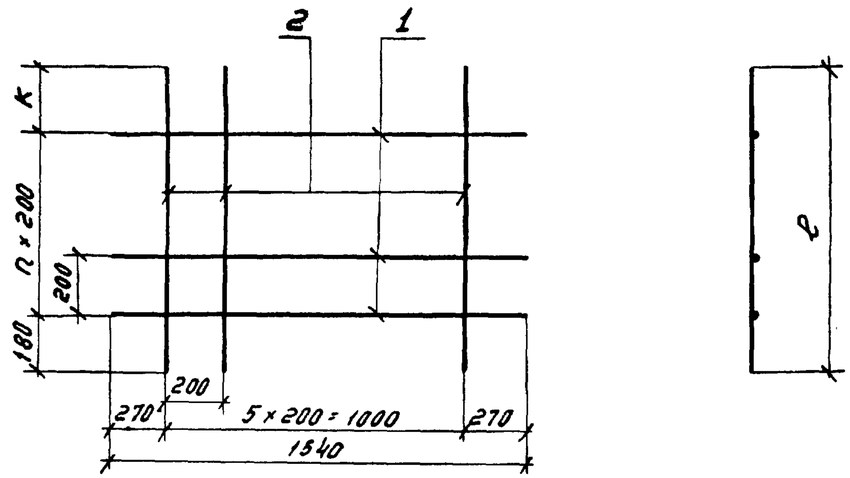

Размеры, мм		
a	k	n
1000	180	3
1100	280	3
1200	180	4

a - толщина рымового массива поверху (см. вып. 0, стр. 44, 45)

Сетку изготовлять при помощи контактной точечной сварки в соответствии с требованиями ГОСТ 14098-68 и СН 393-78

Формат	Зона	Поз.	Обозначение	Наименование	Кол.	Примечание
				Детали		
Б4		1	3.505.1-15.0.2 201	ф14АI ГОСТ 5781-75, ℓ=1540		1,9 кг
Б4		2	3.505.1-15.0.2 202	ф10АI ГОСТ 5781-75, ℓ=	6	кг

Подпись и дата

Инв. N° подл.

Изм.	Лист	N° докум.	Подп.	Дата
Разраб.		Найман		05.12.79
Пров.		Ремизова		05.12.79
Рук. гр.		Борисова		07.12.79
ГИП		Афанасьевой		09.12.79
Н. контр.		Афанасьевой		11.12.79
Нач. отд.		Васильев		10.12.79

3.505.1-15.0.2 200

Сетка арматурная С 56

Лит.	Масса	Масштаб
		—
Лист	Листов 1	

ГИПРОРЕЧТРАНС г. Москва

Копировал Срыц

Формат 11

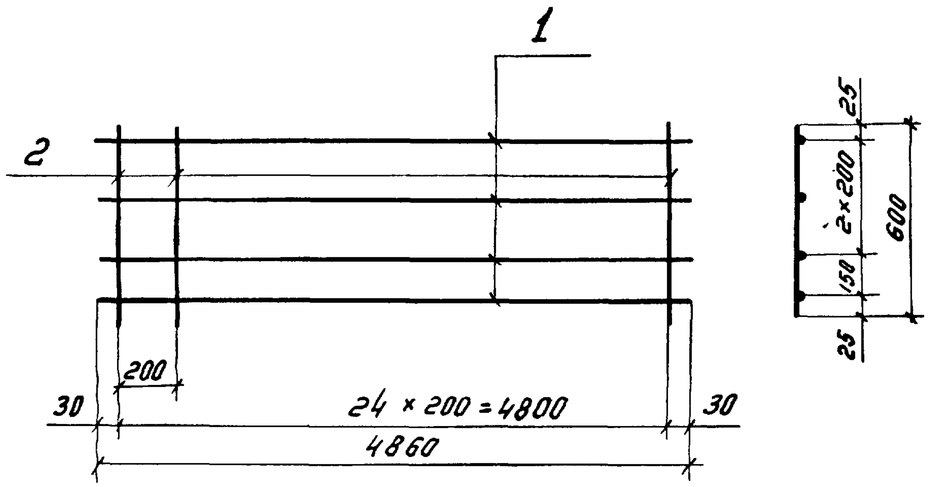

Сетку изготовлять при помощи контактной точечной сварки в соответствии с требованиями ГОСТ 14098-68 и СН 393-78

Формат	Зона	Поз.	Обозначение	Наименование	Кол.	Примечание
				Детали		
Б4		1	3.505.1-15.0.2 211	ф14АI ГОСТ 5781-75, ℓ=4860	4	5,9 кг
Б4		2	3.505.1-15.0.2 212	ф10АI ГОСТ 5781-75, ℓ=600	25	0,4 кг

Подпись и дата

Инв. № подл.

Изм	Лист	№ докум	Подп.	Дата
Разраб.		Ремизова		06.12.79
Пров.		Меркулова		07.12.79
Рук. гр.		Борисова		07.12.79
ГИП		Афанасьева И.		09.12.79
Н. контр.		Афанасьева И.		11.12.79
Нач. отд.		Васильев		10.12.79

3.505.1-15.0.2 210

Сетка арматурная С 57

Лит.	Масса	Масштаб
	33,6	—

Лист | Листов 1

ГИПРОРЕЧТРАНС г. Москва

Копировал Орлов

Формат 11

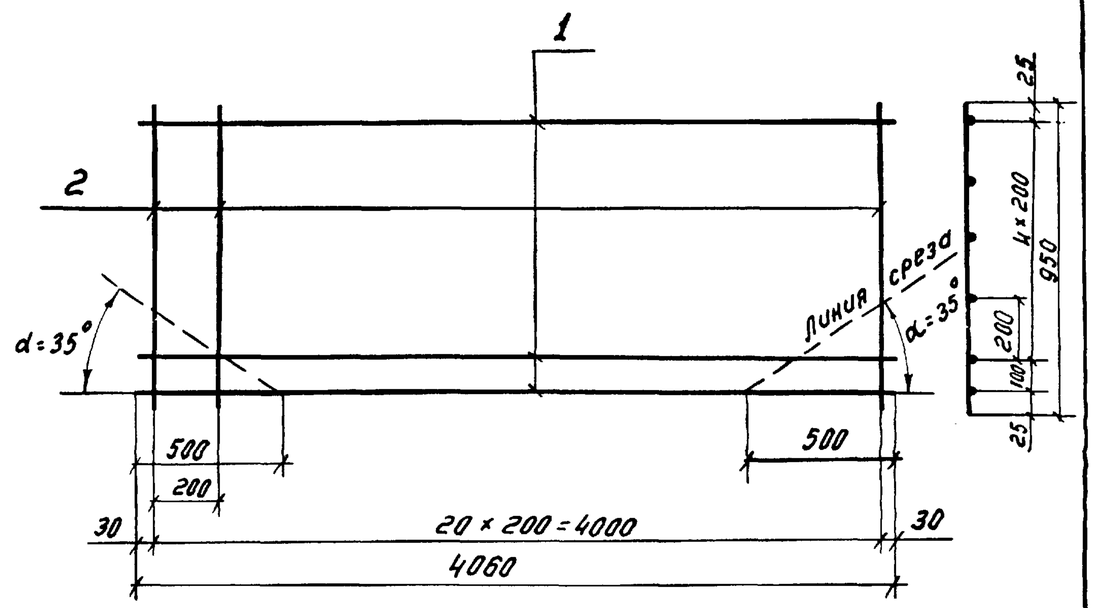

Сетку изготовлять при помощи контактной точечной сварки в соответствии с требованиями ГОСТ 14098-68 и СН 393-78

Формат	Зона	Поз.	Обозначение	Наименование	Кол.	Примечание
				Детали		
Б4		1	3.505.1-15.0.2 221	ф14АI ГОСТ 5781-75, ℓ=4060	6	4,9 кг
Б4		2	3.505.1-15.0.2 222	ф10АI ГОСТ 5781-75, ℓ=950	21	0,6 кг

Подпись и дата

Инв. № подл.

Изм	Лист	№ докум	Подп.	Дата
Разраб		Ремизова		06.12.79
Пров.		Меркулова		07.12.79
Рук. гр.		Борисова		07.12.79
ГИП		Афанасьева И.		09.12.79
Н. контр.		Афанасьева И.		11.12.79
Нач. отд.		Васильев		10.12.79

3.505.1-15.0.2 220

Сетка арматурная С 58

Лит.	Масса	Масштаб
	42,0	—

Лист | Листов 1

ГИПРОРЕЧТРАНС г. Москва

Копировал Орлов

Формат 11

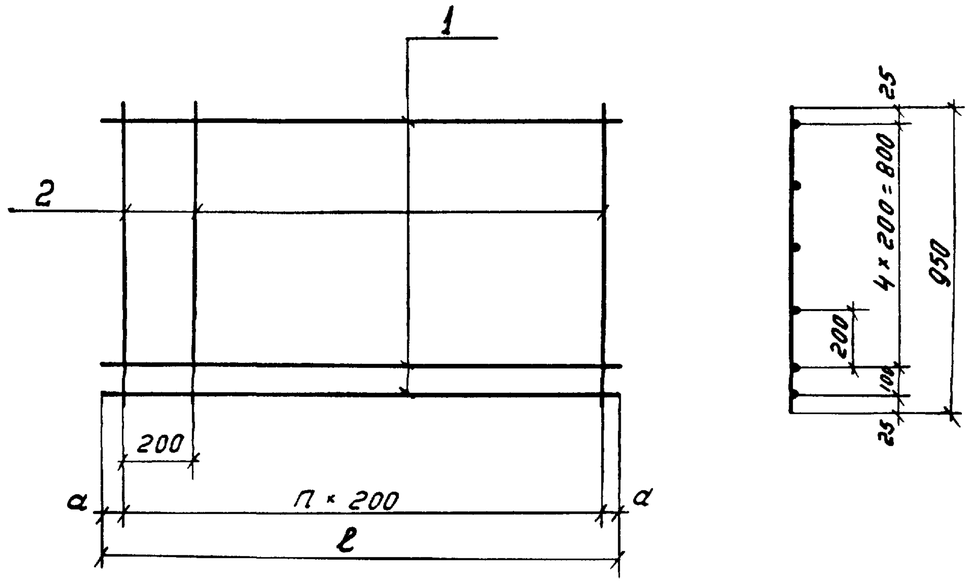

Марка	n	Размеры, мм		Масса кг
		a	ℓ	
С 59	8	25	1650	17,4
С 60	3	200	1000	9,0

Сетки изготовлять при помощи контактной точечной сварки в соответствии с требованиями ГОСТ 14098-68 и СН 393-78

Формат	Зона	Поз.	Обозначение	Наименование	Кол.	Примечание
				Детали		
Б4		1	3.505.1-15.0.2 231	ф14АI ГОСТ 5781-75, ℓ=	6	кг
Б4		2	3.505.1-15.0.2. 232	ф10АI ГОСТ 5781-75, ℓ=950		0,6 кг

Инв. № подл. | Подпись и дата

Изм	Лист	№ докум	Подп.	Дата	3.505.1-15.0.2 230		
Разраб.		Ремизова		06.12.79	Сетки арматурные С 59, С 60	Лит.	Масса: см. табл.	Масштаб: —
Пров.		Меркулова		07.12.79		Лист	Листов 1
Рук. гр.		Борисова		07.12.79		ГИПРОРЕЧТРАНС г. Москва	
ГИП		Афанасьева И		09.12.79			
Н. контр.		Афанасьева Н		11.12.79			
Нач. отд.		Васильев		18.12.79			

Копировал Сре Формат 11

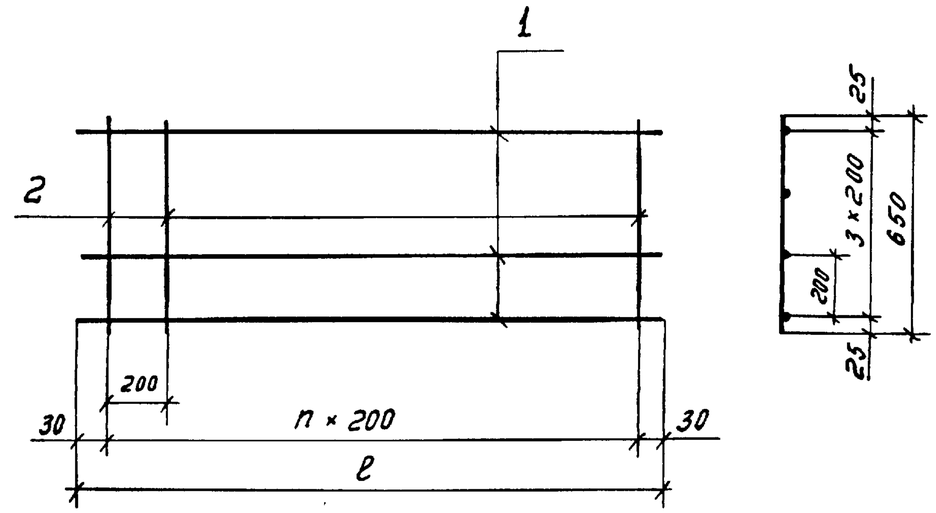

Марка	n	ℓ мм	Масса кг
С 61	17	3460	24,0
С 62	13	2660	18,4

Сетки изготовлять при помощи контактной точечной сварки в соответствии с требованиями ГОСТ 14098-68 и СН 393-78

Формат	Зона	Поз.	Обозначение	Наименование	Кол.	Примечание
				Детали		
Б4		1	3.505.1-15.0.2 241	ф14АI ГОСТ 5881-75, ℓ	4	кг
Б4		2	3.505.1-15.0.2 242	ф10АI ГОСТ 5781-75, ℓ=650		0,4 кг

Инв. № подл. | Подпись и дата

Изм	Лист	№ докум.	Подп.	Дата	3.505.1-15.0.2 240		
Разраб.		Ремизова		06.12.79	Сетки арматурные С 61, С 62	Лит.	Масса: см. табл.	Масштаб: —
Пров.		Меркулова		07.12.79		Лист	Листов 1
Рук. гр.		Борисова		07.12.79		ГИПРОРЕЧТРАНС г. Москва	
ГИП		Афанасьева И		09.12.79			
Н. контр.		Афанасьева Н		11.12.79			
Нач. отд.		Васильев		18.12.79			

Копировал Сре Формат 11

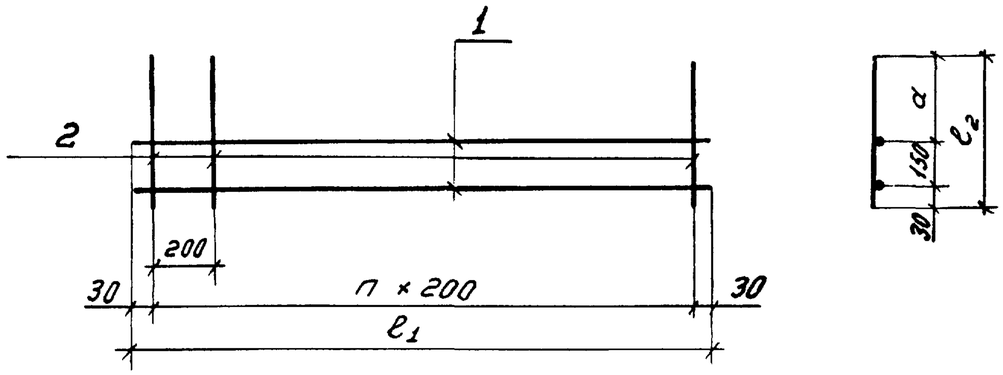

Марка	Размеры, мм			n	Масса кг
	α	ℓ_1	ℓ_2		
С 63	280	3460	460	17	13,8
С 64	150	3460	330	17	12,0
С 65	150	2660	330	13	9,2

Сетку изготовлять при помощи контактной точечной сварки в соответствии с требованиями ГОСТ 14098-68 и СН 393-78

Формат	Зона	Поз.	Обозначение	Наименование	Кол.	Примечание
				Детали		
Б4		1	3.505.1-15.0.2 251	ф14АI ГОСТ 5781-75, ℓ=	2	кг
Б4		2	3.505.1-15.0.2 252	ф10АI ГОСТ 5781-75, ℓ=		кг

3.505.1-15.0.2 250

Изм	Лист	N° докум.	Подп.	Дата
Разраб.		Ремизова		06.12.79
Пров.		Меркулова		07.12.79
Рук. гр.		Борисова		07.12.79
ГИП		Афанасьева И		09.12.79
Н. контр.		Афанасьева Н		11.12.79
Нач. отд.		Васильев		10.12.79

Сетки арматурные С63 - С65

Лит.	Масса	Масштаб
	См. табл.	—
Лист	Листов 1	

ГИПРОРЕЧТРАНС г. Москва

Подпись и дата

Инв. N° подл.

Копировал

Формат 11

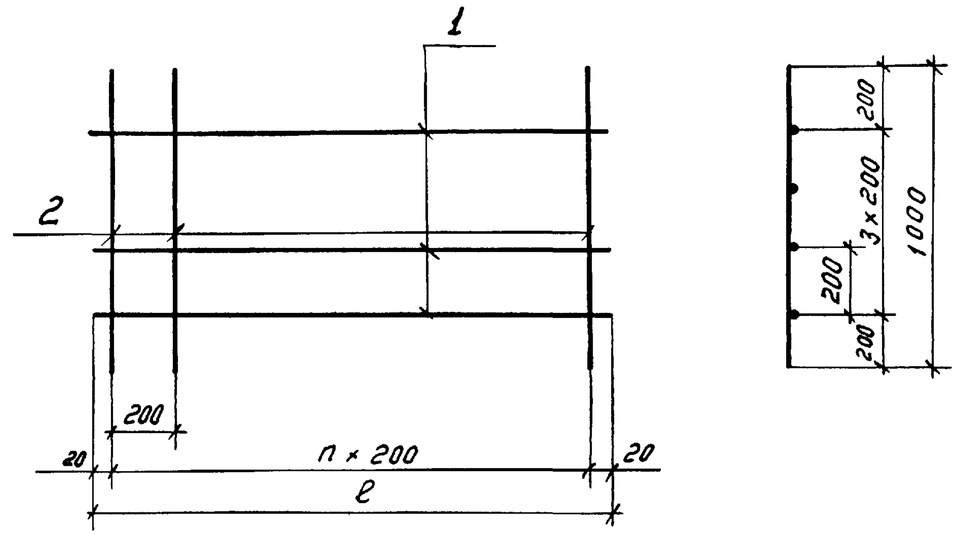

Марка	n	ℓ, мм	Масса кг
С 66	8	1640	9,4
С 67	4	840	5,0

Сетку изготовлять при помощи контактной точечной сварки в соответствии с требованиями ГОСТ 14098-68 и СН 393-78

Формат	Зона	Поз.	Обозначение	Наименование	Кол.	Примечание
				Детали		
Б4		1	3.505.1-15.0.2 261	ф10АI ГОСТ 5781-75, ℓ	4	кг
Б4		2	3.505.1-15.0.2 262	ф10АI ГОСТ 5781-75, ℓ=1000		0,6 кг

3.505.1-15.0.2 260

Изм	Лист	N° докум.	Подп.	Дата
Разраб.		Ремизова		06.12.79
Пров.		Меркулова		07.12.79
Рук. гр.		Борисова		07.12.79
ГИП		Афанасьева И		09.12.79
Н. контр.		Афанасьева Н		11.12.79
Нач. отд.		Васильев		10.12.79

Сетки арматурные С66, С67

Лит.	Масса	Масштаб
	См. табл.	—
Лист	Листов 1	

ГИПРОРЕЧТРАНС г. Москва

Подпись и дата

Инв. N° подл.

Копировал

Формат 11

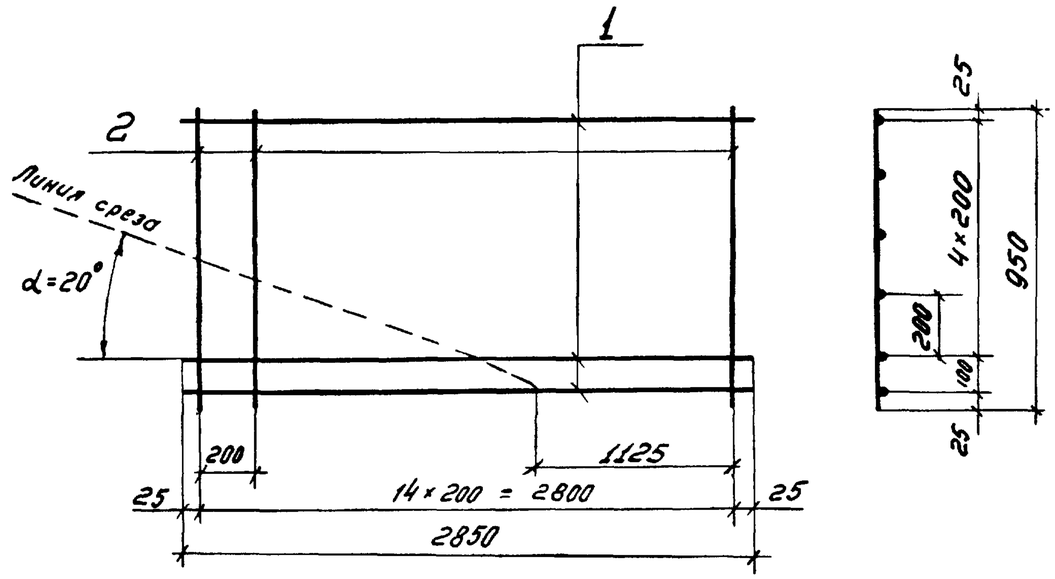

Сетку изготовлять при помощи контактной точечной сварки в соответствии с требованиями ГОСТ 14098-68 и СН 393-78

Формат	Зона	Поз.	Обозначение	Наименование	Кол.	Примечание
				Детали		
Б4		1	3.505.1-15.0.2 271	ф10АI ГОСТ 5781-75, ℓ=2850	5	1,8 кг
Б4		2	3.505.1-15.0.2 272	ф10АI ГОСТ 5781-75, ℓ=950	15	0,6 кг

Подпись и дата

Инв. № подл.

Изм.	Лист	№ докум.	Подп.	Дата	3.505.1-15.0.2 270			
Разраб.		Ремизова		06.12.79	Сетка арматурная С 68	Лит.	Масса 18,0	Масштаб —
Пров.		Меркулова		07.12.79		Лист	Листов 1	
Рук. гр.		Борисова		07.12.79		ГИПРОРЕЧТРАНС г. Москва		
ГИП		Афанасьева И.		09.12.79				
Н. контр.		Афанасьева Н.		11.12.79				
Нач. отд.		Васильев		10.12.79				

Копировал

Формат 11

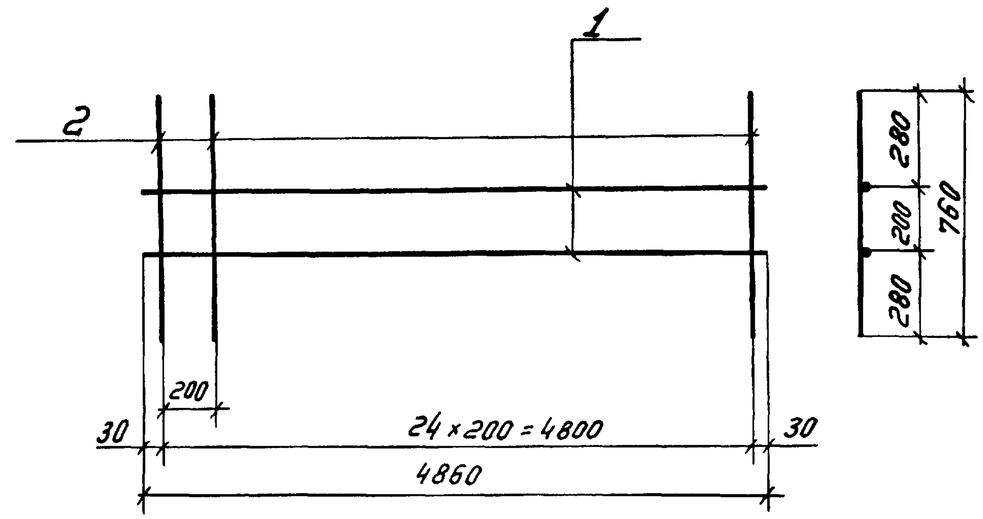

Сетку изготовлять при помощи контактной точечной сварки в соответствии с требованиями ГОСТ 14098-68 и СН 393-78

Формат	Зона	Поз.	Обозначение	Наименование	Кол.	Примечание
				Детали		
Б4		1	3.505.1-15.0.2 281	ф14АI ГОСТ 5781-75, ℓ=4860	2	5,9 кг
Б4		2	3.505.1-15.0.2 282	ф10АI ГОСТ 5781-75, ℓ=760	25	0,5 кг

Подпись и дата

Инв. № подл.

Изм.	Лист	№ докум.	Подп.	Дата	3.505.1-15.0.2 280			
Разраб.		Ремизова		06.12.79	Сетка арматурная С 69	Лит.	Масса 24,3	Масштаб —
Пров.		Меркулова		07.12.79		Лист	Листов 1	
Рук. гр.		Борисова		07.12.79		ГИПРОРЕЧТРАНС г. Москва		
ГИП		Афанасьева И.		09.12.79				
Н. контр.		Афанасьева Н.		11.12.79				
Нач. отд.		Васильев		10.12.79				

Копировал

Формат 11

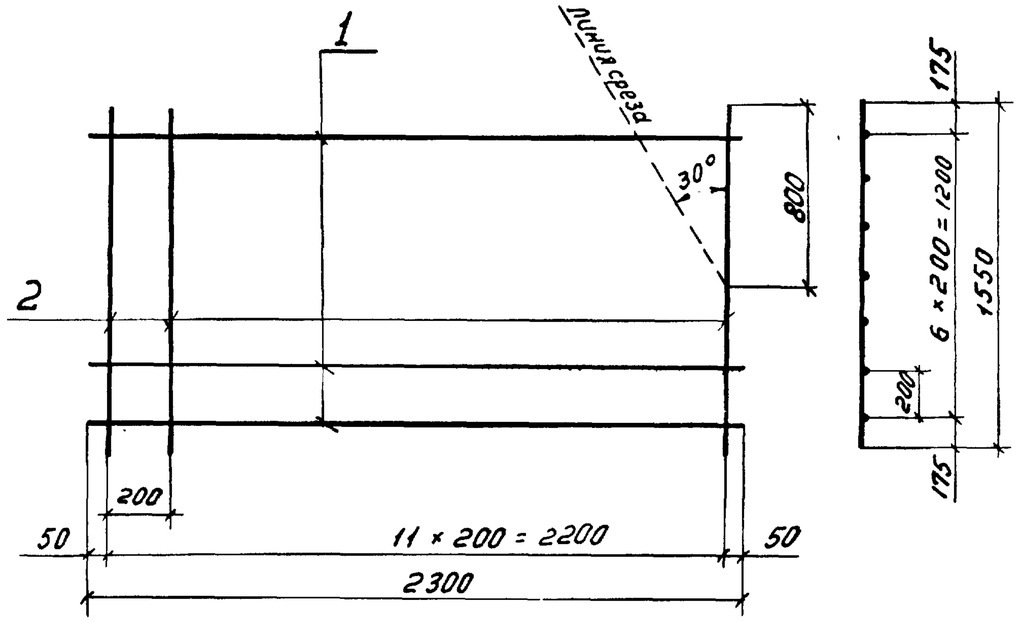

Сетку изготовлять при помощи контактной точечной сварки в соответствии с требованиями ГОСТ 14098-68 и СН 393-78

Формат	Зона	Поз.	Обозначение	Наименование	Кол.	Примечание
				Детали		
Б4		1	3.505.1-15.0.2 291	ф14АI ГОСТ 5781-75, ℓ=2300	7	2,8 кг
Б4		2	3.505.1-15.0.2 292	ф10АI ГОСТ 5781-75, ℓ=1550	12	1,0 кг

Подпись и дата

Инв. № подл.

Изм.	Лист.	№ докум.	Подп.	Дата
Разраб.		Ремизова		06.12.79
Пров.		Меркулова		07.12.79
Рук. гр.		Борисова		07.12.79
ГИП		Афанасьевая		09.12.79
Н. контр.		Афанасьевая		03.12.79
Нач. отд.		Васильев		10.12.79

3.505.1-15.0.2 290

Сетка арматурная С 70

Лит.	Масса	Масштаб
	31,6	—

Лист | Листов 1

ГИПРОРЕЧТРАНС г. Москва

Копировал

Формат 11

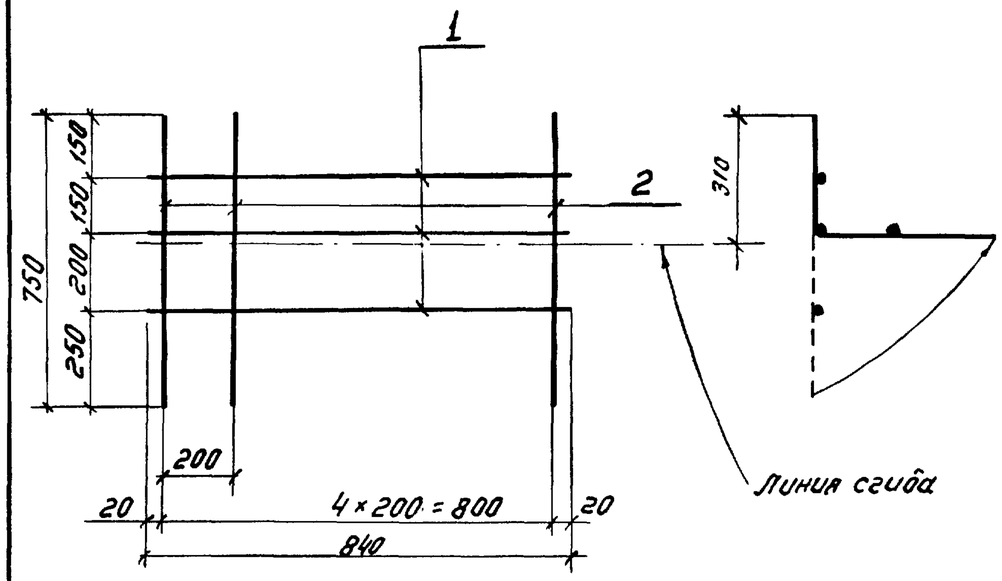

Сетку изготовлять при помощи контактной точечной сварки в соответствии с требованиями ГОСТ 140098-68 и СН 393-78

Формат	Зона	Поз.	Обозначение	Наименование	Кол.	Примечание
				Детали		
Б4		1	3.505.1-15.0.2 301	ф14АI ГОСТ 5781-75, ℓ=840	3	1,0 кг
Б4		2	3.505.1-15.0.2 302	ф10АI ГОСТ 5781-75, ℓ=750	5	0,5 кг

Подпись и дата

Инв. № подл.

Изм.	Лист.	№ докум.	Подп.	Дата
Разраб.		Ремизова		06.12.79
Пров.		Меркулова		07.12.79
Рук. гр.		Борисова		07.12.79
ГИП		Афанасьевая		09.12.79
Н. контр.		Афанасьевая		3.12.79
Нач. отд.		Васильев		10.12.79

3.505.1-15.0.2 300

Сетка арматурная С 71

Лит.	Масса	Масштаб
	5,5	—

Лист | Листов 1

ГИПРОРЕЧТРАНС г. Москва

Копировал

Формат 11

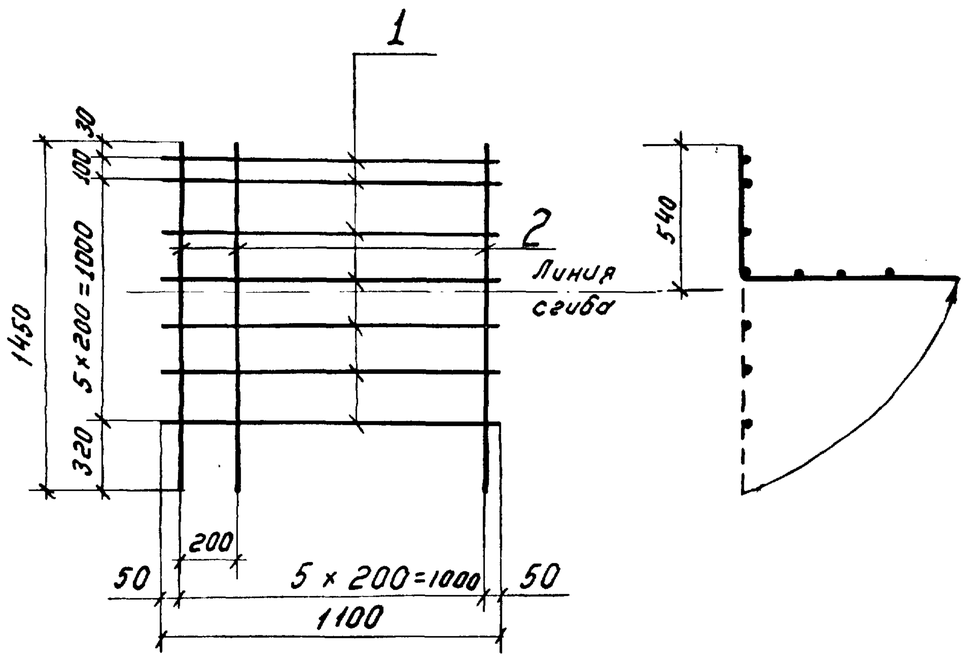

Сетку изготовлять при помощи контактной точечной сварки в соответствии с требованиями ГОСТ 14098-68 и СН 393-78

Формат	Зона	Поз.	Обозначение	Наименование	Кол.	Примечание
				Детали		
Б4		1	3. 505. 1-15. 0. 2 311	ф14АI ГОСТ 5781-75, ℓ=1100	7	1,3 кг
Б4		2	3. 505. 1-15. 0. 2 312	ф10АI ГОСТ 5781-75, ℓ=1450	6	0,9 кг

Подпись и дата

Инв. № подл.

Изм.	Лист	№ докум.	Подп.	Дата
Разраб.		Ремизова		06.12.79
Пров.		Меркулова		07.12.79
Рук. гр.		Борисова		07.12.79
ГИП		Афанасьева		09.12.79
Н. контр.		Афанасьева		03.12.79
Нач. отд.		Васильев		10.12.79

3. 505. 1-15. 0. 2 310

Сетка арматурная С 72

Лит.	Масса	Масштаб
	14,5	—

Лист | Листов 1

ГИПРОРЕЧТРАНС г. Москва

Копировал

Формат 11

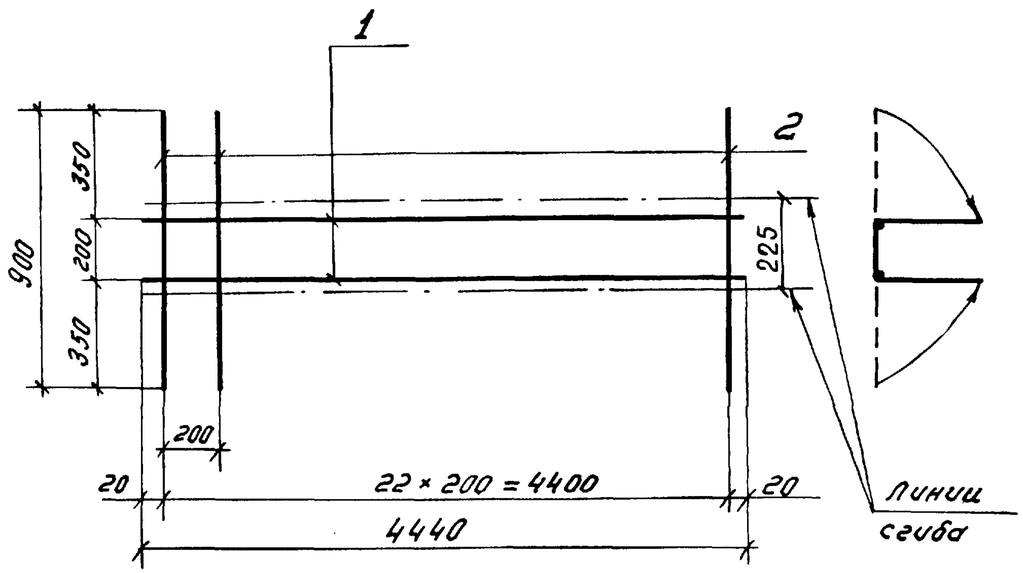

Сетку изготовлять при помощи контактной точечной сварки в соответствии с требованиями ГОСТ 14098-68 и СН 393-78

Формат	Зона	Поз.	Обозначение	Наименование	Кол.	Примечание
				Детали		
Б4		1	3. 505. 1-15. 0. 2 321	ф14АI ГОСТ 5781-75, ℓ=4440	2	5,4 кг
Б4		2	3. 505. 1-15. 0. 2 322	ф10АI ГОСТ 5781-75, ℓ=900	23	0,6 кг

Подпись и дата

Инв. № подл.

Изм.	Лист	№ докум.	Подп.	Дата
Разраб.		Ремизова		06.12.79
Пров.		Меркулова		07.12.79
Рук. гр.		Борисова		07.12.79
ГИП		Афанасьева		09.12.79
Н. контр.		Афанасьева		03.12.79
Нач. отд.		Васильев		10.12.79

3. 505. 1-15. 0. 2 320

Сетка арматурная С 73

Лит.	Масса	Масштаб
	24,6	—

Лист | Листов 1

ГИПРОРЕЧТРАНС г. Москва

Копировал

Формат 11

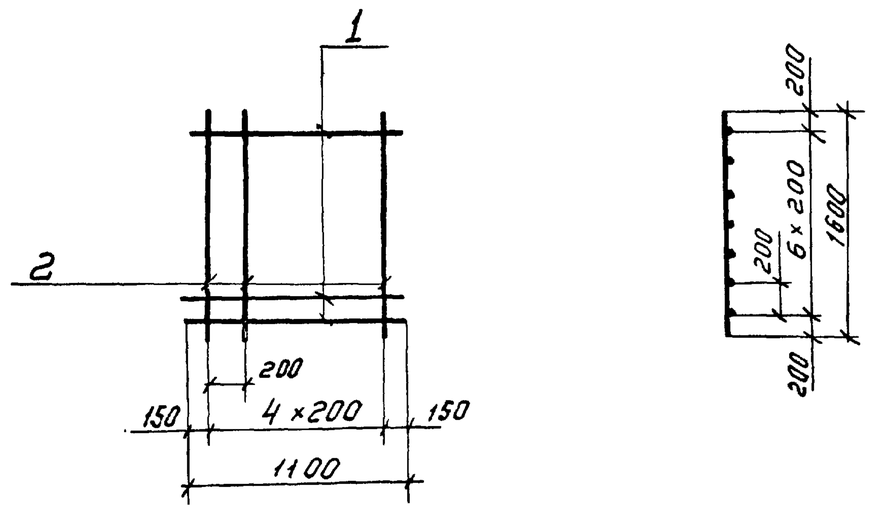

Сетку изготовлять при помощи контактной точечной сварки в соответствии с требованиями ГОСТ 14098-68 и СН 393-78

Формат	Зона	Поз.	Обозначение	Наименование	Кол.	Примечание
				Детали		
Б4		1	3. 505. 1-15. 0. 2 331	ф14АI ГОСТ 5781-75, ℓ=1100	7	1,3 кг
Б4		2	3. 505. 1-15. 0. 2 332	ф10АI ГОСТ 5781-75, ℓ=1600	5	1,0 кг

Изм	Лист	№ докум.	Подп.	Дата	3. 505. 1-15. 0. 2 330		
Разраб.		Ремизова		06.12.79	Сетка арматурная С 74	Лист	Масса 14,1	Масштаб —
Пров.		Меркулова		07.12.79		Лист	Листов 1
Рук. гр.		Борисова		07.12.79		ГИПРОРЕЧТРАНС г. Москва	
ГИП		Афанасьева		09.12.79			
Н. контр.		Афанасьева		03.12.79			
Нач. отд.		Васильев		10.12.79			

Подпись и дата

Инв. № подл.

Копировал

Формат 11