ДЛЯ ПРАВОК

ТИПОВЫЕ СТРОИТЕЛЬНЫЕ КОНСТРУКЦИИ, ИЗДЕЛИЯ И УЗЛЫ

СЕРИЯ I.020-I/87

КОНСТРУКЦИИ КАРКАСА МЕЖВИДОВОГО ПРИМЕНЕНИЯ ДЛЯ МНОГОЭТАЖНЫХ ОБЩЕСТВЕННЫХ ЗДАНИЙ, ПРОИЗВОДСТВЕННЫХ И ВСПОМОГАТЕЛЬНЫХ ЗДАНИЙ ПРОМЫШЛЕННЫХ ПРЕДПРИЯТИЙ

ВЫПУСК 3-I6

РИГЕЛИ ВЫСОТОЙ 600 мм С НЕНАПРЯГАЕМОЙ АРМАТУРОЙ КЛАССА АIIIв И АтVУС ДЛЯ ОПИРАНИЯ РЕБРИСТЫХ ПЛИТ ПЕРЕКРЫТИЙ. АРМАТУРНЫЕ И ЗАКЛАДНЫЕ ИЗДЕЛИЯ.

Рабочие чертежи.

Ц00087-02

ТИПОВЫЕ СТРОИТЕЛЬНЫЕ КОНСТРУКЦИИ, ИЗДЕЛИЯ И УЗЛЫ

СЕРИЯ I.020-I/87

КОНСТРУКЦИИ КАРКАСА МЕЖВИДОВОГО ПРИМЕНЕНИЯ ДЛЯ МНОГОЭТАЖНЫХ ОБЩЕСТВЕННЫХ ЗДАНИЙ, ПРОИЗВОДСТВЕННЫХ И ВСПОМОГАТЕЛЬНЫХ ЗДАНИЙ ПРОМЫШЛЕННЫХ ПРЕДПРИЯТИЙ

ВЫПУСК 3-I6

РИГЕЛИ ВЫСОТОЙ 600 мм С НЕНАПРЯГАЕМОЙ АРМАТУРОЙ КЛАССА АШв И АтIУС ДЛЯ ОПИРАНИЯ РЕБРИСТЫХ ПЛИТ ПЕРЕКРЫТИЙ. АРМАТУРНЫЕ И ЗАКЛАДНЫЕ ИЗДЕЛИЯ.

Рабочие чертежи

ЦНИИпромзданий

Зам. директора института — В.В.Гранев

Зав. отделом — Э.Н.Кодыш

Главный инженер проекта — Л.М.Янкилевич

Утверждены Управлением проектирования и инженерных изысканий Госстроя России письмо N9-1/418 от 25/XII-92 г.

Введены в действие с 01.03.93, приказ N 2а от 15.03.93; АО „Инрекон."

ДЛЯ ПРАВОК

Обозначение документа	Наименование	Стр.
I.020-I/87.3-I6-ТТ	Технические требования	2
I.020-I/87.3-I6 ...-I	Каркас укрупнительной сборки СКРI ... СКР6	3
...-2	Каркас укрупнительной сборки СКР7 ... СКРI2	3
...-3	Каркас укрупнительной сборки СКРI3, СКРI5, СКРI7	4
...-4	Каркас укрупнительной сборки СКРI4	4
...-5	Каркас укрупнительной сборки СКРI6	5
...-6	Каркас плоский КРI ... КР9	5
...-7	Каркас плоский КРI0	6
...-8	Каркас плоский КРII	7
...-9	Каркас плоский КРI2	7
...-I0	Каркас плоский КРI3	8
...-II	Каркас плоский КРI4	8
...-I2	Каркас плоский КРI5	9
...-I3	Сетка СI, С2	9
...-I4	Сетка С3	10
...-I5	Сетка С4, С5	10
...-I6	Стержень гнутый СГI ... СГI5	11
...-I7	Изделие закладное МНI ... МН5	12
...-I8	Изделие закладное МН6, МН7	13
...-I9	Изделие закладное МН8, МН9	13

Взам. инв. № | Подпись и дата | Инв. № подл.

1.020-1/87. 3-16

Н.контр.	Забабуркин		
Нач.отд.	Кодыш		
ГИП	Янкилевич		
Рук.гр	Забабуркин		
Вед.инж.	Горшкова		

Содержание

Стадия	Лист	Листов
Р		1

ЦНИИПРОМЗДАНИЙ

Настоящий выпуск содержит рабочие чертежи плоских арматурных изделий и закладных изделий ригелей с высотой сечения 600 мм под ребристые плиты перекрытий по серии I.020-I/87 выпуск 3-I5, изготовление которых предусмотрено на типовом и нестандартном оборудовании заводов железобетонных изделий.

В состав арматурных изделий входят: каркасы, сетки, отдельные гнутые стержни, а также каркасы укрупнительной сборки.

Сварные и закладные изделия должны удовлетворять требованиям ГОСТ I0922-90 "Арматурные [illegible] и закладные изделия сварные для железобетонных конструкций".

Все сварные соединения следует выполнять в соответствии с ГОСТ I4098-9I "Соединения сварные арматуры и закладных изделий железобетонных конструкций".

Марки стали для пластин закладных изделий начинается в конкретном проекте в соответствии с приложением 2 к п.Iа СНиП 2.03.0I-84* в зависимости от температуры наружного воздуха.

В спецификациях и выборках не учтен расход стали на осадку анкеров закладных изделий в процессе сварки в тавр, который составляет 2% расхода стали на эти анкера.

Взам. инв. № | Подпись и дата | Инв. № подл.

1.020-1/87. 3-16-ТТ

Н.контр.	Забабуркин		
Нач.отд.	Кодыш		
ГИП	Янкилевич		

Технические требования

Стадия	Лист	Листов
Р		1

ЦНИИПРОМЗДАНИЙ

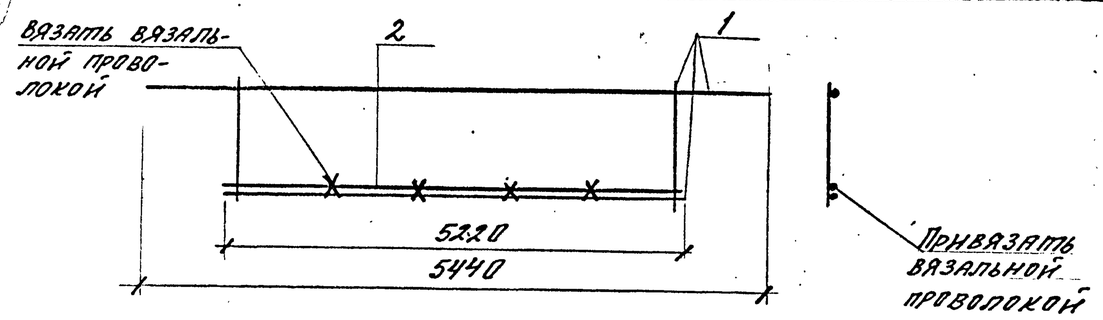

Марка	Поз.	Марка арматурного изделия	Кол.	Масса, кг 1 шт.	Масса, кг Всего	Обозначение документа 1.020-1/87.3-16
СКР1	1	КР1	1	19,25	19,25	-6
	2	⌀20 АIIIв, ℓ=5220	1	12,87	12,87	Б.4.
				Итого:	32,12	
СКР2	1	КР1	1	19,25	19,25	-6
	2	⌀28 АIIIв, ℓ=5220	1	25,21	25,21	Б.4.
				Итого:	44,46	
СКР3	1	КР1	1	19,25	19,25	-6
	2	⌀25 АIIIв, ℓ=5220	1	20,94	20,94	Б.4.
				Итого:	40,19	
СКР4	1	КР4	1	28,97	28,97	-6
	2	⌀28 АIIIв, ℓ=5220	1	25,21	25,21	Б.4.
				Итого:	54,18	
СКР5	1	КР7	1	27,11	27,11	-6
	2	⌀32 АIIIв, ℓ=5220	1	32,94	32,94	Б.4.
				Итого:	60,05	
СКР6	1	КР1	1	19,25	19,25	-6
	2	⌀32 АIIIв, ℓ=5220	1	32,94	32,94	Б.4.
				Итого:	52,19	

Арматура класса АIIIв по ГОСТ 5781-82.

1.020-1/87. 3-16 -1

Н. контр.	Забабуркин		
Нач. отд.	Кодыш		
ГИП	Янкилевич		
Рук. гр.	Забабуркин		
Вед. инж.	Горшкова		

Каркас укрупнительной сборки СКР1...СКР6

Стадия	Лист	Листов
Р		1

ЦНИИПромзданий

Инв. № подл. | Подпись и дата | Взам. инв. №

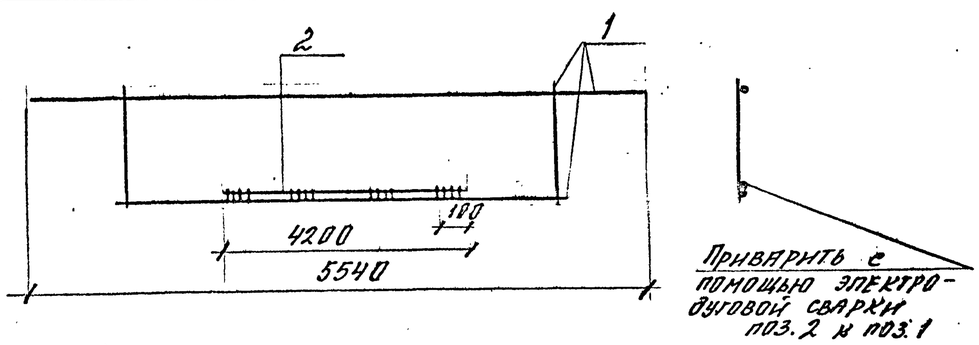

Марка	Поз.	Марка арматурного изделия	Кол.	Масса, кг 1 шт.	Масса, кг Всего	Обозначение документа 1.020-1/87.3-16
СКР7	1	КР3	1	36,97	36,97	-6
	2	⌀25 АтIVс, ℓ=4200	1	16,17	16,17	Б.4.
				Итого:	53,14	
СКР8	1	КР5	1	49,54	49,54	-6
	2	⌀28 АтIVс, ℓ=4200	1	20,29	20,29	Б.4.
				Итого:	69,83	
СКР9	1	КР6	1	62,45	62,45	-6
	2	⌀28 АтIVс, ℓ=4200	1	20,29	20,29	Б.4.
				Итого:	82,74	
СКР10	1	КР2	1	41,24	41,24	-6
	2	⌀28 АтIVс, ℓ=4200	1	20,29	20,29	Б.4
				Итого:	61,53	
СКР11	1	КР8	1	47,68	47,68	-6
	2	⌀28 АтIVс, ℓ=4200	1	20,29	20,29	Б.4.
				Итого:	67,97	
СКР12	1	КР9	1	55,48	55,48	-6
	2	⌀28 АтIVс, ℓ=4200	1	20,29	20,29	Б.4.
				Итого:	75,77	

Арматура класса АтIVс по ГОСТ 10884-81.

1.020-1/87. 3-16 -2

Н. контр.	Забабуркин		
Нач. отд.	Кодыш		
ГИП	Янкилевич		
Рук. гр.	Забабуркин		
Вед. инж.	Горшкова		

Каркас укрупнительной сборки СКР7...СКР12

Стадия	Лист	Листов
Р		1

ЦНИИПромзданий

Инв. № подл. | Подпись и дата | Взам. инв. №

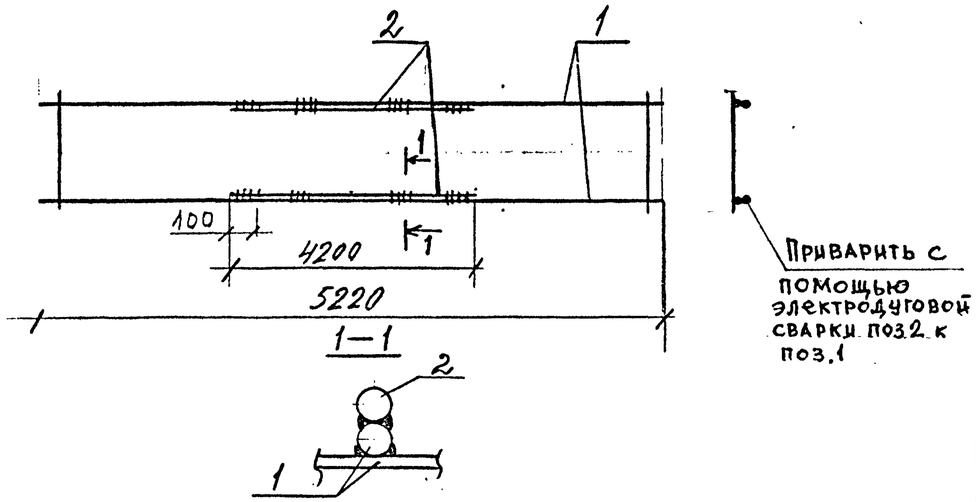

Марка	Поз.	Марка арматурного изделия	Кол.	Масса, кг 1 шт.	Масса, кг всего	Обозначение документа 1.020-1/87. 3-16
СКР13	1	КР 11	1	58,42	58,42	-2
	2	Ф 28 АIVС L=4200	2	20,29	40,58	Б.ч.
				Итого:	99,00	
СКР15	1	КР12	1	61,34	61,34	-2
	2	Ф28АIVС L=4200	2	20,29	40,58	Б.ч.
				Итого:	101,92	
СКР17	1	КР15	1	58,82	58,82	-3
	2	Ф28АIVС L=4200	2	20,29	40,58	Б.ч.
				Итого:	99,40	

Арматура класса АIVС по ГОСТ 10884-81.

Н. контр.	Забабурин		
Нач. отд.	Кодыш		
ГИП	Янкилевич		
Рук. гр.	Забабурин		
Вед. инж.	Горшкова		
Инженер	Котова		

1.020-1/87. 3-16 -3

Каркас укрупнительной сборки СКР13, СКР15, СКР17

Стадия	Лист	Листов
Р		1

ЦНИИПромзданий

Инв. № подл. | Подпись и дата | Взам. инв. №

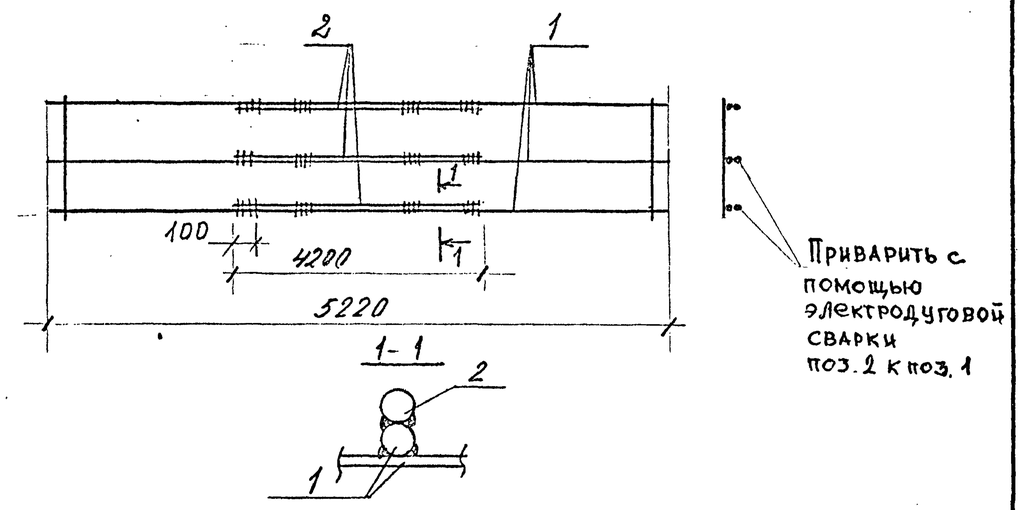

Марка	Поз.	Марка арматурного изделия	Кол.	Масса, кг 1 шт.	Масса, кг всего	Обозначение документа 1.020-1/87. 3-16
СКР14	1	КР 10	1	83,63	83,63	-2
	2	Ф28АIVС L=4200	3	20,29	60,87	Б.ч.
				Итого:	144,50	

Арматура класса АIVС по ГОСТ 10884-81.

Н. контр.	Забабурин		
Нач. отд.	Кодыш		
ГИП	Янкилевич		
Рук. гр.	Забабурин		
Вед. инж.	Горшкова		
Инженер	Котова		

1.020-1/87. 3-16 -4

Каркас укрупнительной сборки СКР14

Стадия	Лист	Листов
Р		1

ЦНИИПромзданий

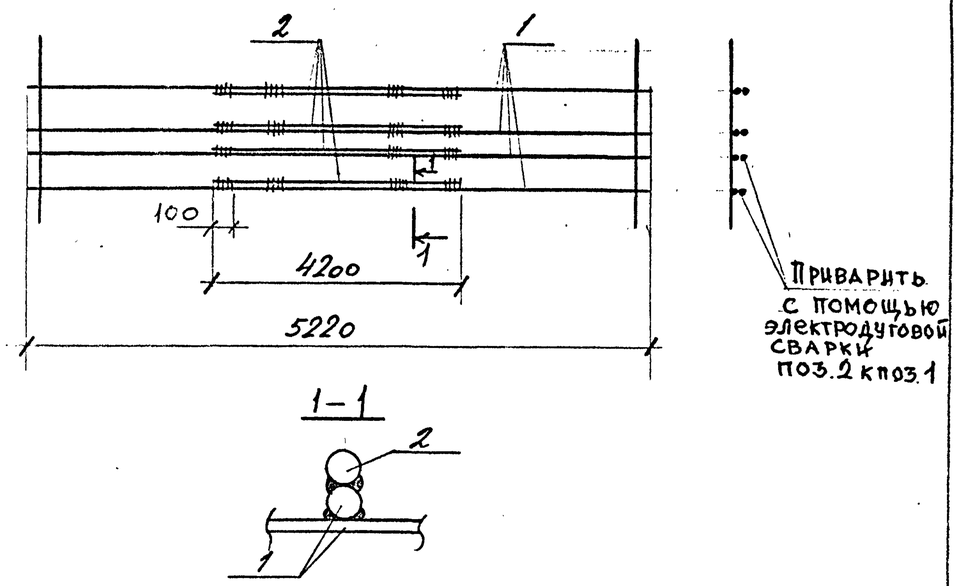

Марка	Поз.	Марка арматурного изделия	Кол.	Масса, кг 1 шт.	Масса, кг Всего	Обозначение документа 1.020-1/87.3-16
СКР16	1	КР13	1	116,44	116,44	-10
	2	⌀28АтIVС L=4200	4	20,29	81,16	Б.ч.
				Итого:	197,60	

Арматура класса АтIVС по ГОСТ 10884-81.

Н.контр.	Забабуркин		
Нач.отд.	Кодыш		
ГИП	Янкилевич		
Рук.гр.	Забабуркин		
Вед.инж.	Горшкова		
Инженер	Котова		

1.020-1/87. 3-16 -5

Каркас укрупнительной сборки СКР16

Стадия	Лист	Листов
Р		1

ЦНИИПромзданий

Инв.№ подл. | Подпись и дата | Взам. инв.№

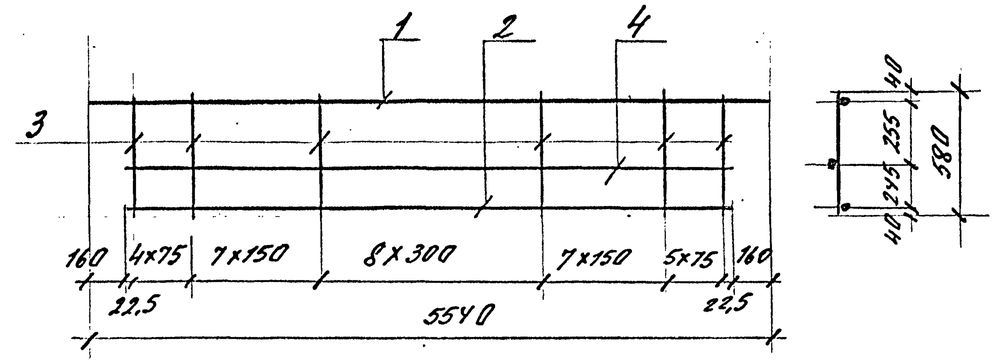

Марка плоского каркаса	Поз.	Сечение	Длина мм	Кол.	Масса, кг 1 поз.	Масса, кг Всего	Масса изделия, кг
КР1	1	⌀10АIII	5540	1	3,42	3,42	19,25
	2	⌀10АIII	5220	1	3,22	3,22	
	3	⌀10АIII	580	32	0,36	11,45	
	4	⌀6АIII	5220	1	1,16	1,16	
КР2	1	⌀10АIII	5540	1	3,42	3,42	41,24
	2	⌀28АтIVС	5220	1	25,21	25,21	
	3	⌀10АIII	580	32	0,36	11,45	
	4	⌀6АIII	5220	1	1,16	1,16	
КР3	1	⌀10АIII	5540	1	3,42	3,42	36,97
	2	⌀25АтIVС	5220	1	20,94	20,94	
	3	⌀10АIII	580	32	0,36	11,45	
	4	⌀6АIII	5220	1	1,16	1,16	
КР4	1	⌀14АIII	5540	1	6,69	6,69	28,97
	2	⌀12АIII	5220	1	4,64	4,64	
	3	⌀12АIII	580	32	0,52	16,48	
	4	⌀6АIII	5220	1	1,16	1,16	

Н.контр.	Забабуркин		
Нач.отд.	Кодыш		
ГИП	Янкилевич		
Рук.гр.	Забабуркин		
Вед.инж.	Горшкова		

1.020-1/87. 3-16 -6

Каркас плоский КР1... КР9

Стадия	Лист	Листов
Р	1	2

ЦНИИПромзданий

Марка плоского каркаса	Поз.	Сечение	Длина, мм	Кол.	Масса, кг 1 поз.	Масса, кг всего	Масса изделия, кг
КР5	1	Ø14 А III	5540	1	6,69	6,69	49,54
	2	Ø28 Ат IV С	5220	1	25,21	25,21	
	3	Ø12 А III	580	32	0,52	16,48	
	4	Ø6 А III	5220	1	1,16	1,16	
КР6	1	Ø20 А III	5540	1	13,66	13,66	62,45
	2	Ø28 Ат IV С	5220	1	25,21	25,21	
	3	Ø14 А III	580	32	0,70	22,42	
	4	Ø6 А III	5220	1	1,16	1,16	
КР7	1	Ø12 А III	5540	1	4,83	4,83	27,11
	2	Ø12 А III	5220	1	4,64	4,64	
	3	Ø12 А III	580	32	0,52	16,48	
	4	Ø6 А III	5220	1	1,16	1,16	
КР8	1	Ø12 А III	5540	1	4,83	4,83	47,68
	2	Ø28 Ат IV С	5220	1	25,21	25,21	
	3	Ø12 А III	580	32	0,52	16,48	
	4	Ø6 А III	5220	1	1,16	1,16	
КР9	1	Ø14 А III	5540	1	6,69	6,69	55,48
	2	Ø28 Ат IV С	5220	1	25,21	25,21	
	3	Ø14 А III	580	32	0,70	22,42	
	4	Ø6 А III	5220	1	1,16	1,16	

1. Арматура класса А-III по ГОСТ 5781-82.
2. Арматура класса Ат-IV С по ГОСТ 10884-81.

Инв. N подл. | Подпись и дата | Взам. инв. N

1.020-1/87. 3-16 -6

Лист 2

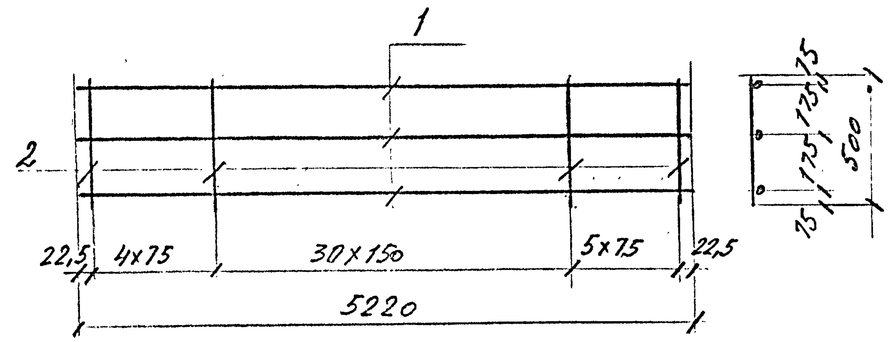

Марка каркаса	Поз.	Сечение	Длина, мм	Кол.	Масса, кг 1 поз.	Масса, кг всего	Масса изделия, кг
КР10	1	Ø28 Ат IV С	5220	3	25,21	75,63	83,63
	2	Ø 8 А III	500	40	0,20	8,00	

1. Арматура класса А-III по ГОСТ 5781-82.
2. Арматура класса Ат-IV С по ГОСТ 10884-81.

Инв. N подл. | Подпись и дата | Взам. инв. N

Н. контр.	Забабуркин		1.020-1/87. 3-16 -7
Нач. отд.	Козыш		Каркас плоский КР10
ГИП	Янкилевич		Стадия Р · Лист · Листов 1
Рук. гр.	Забабуркин		ЦНИИПромзданий
Вед. инж.	Горшкова		
Инженер	Котова		

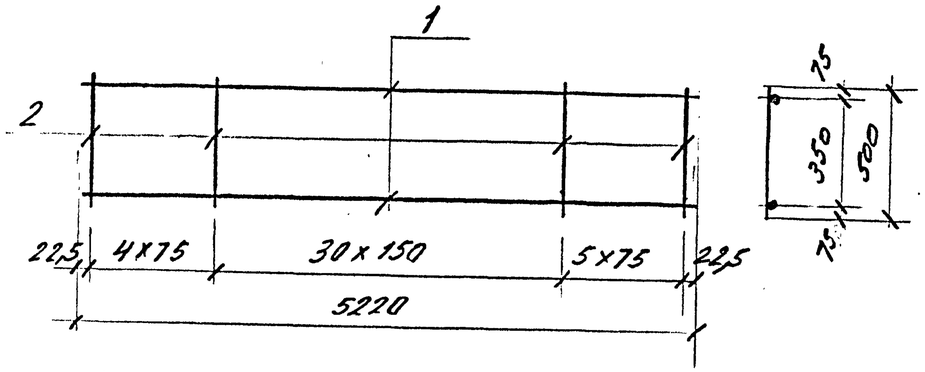

Марка каркаса	Поз.	Сечение	Длина, мм	Кол.	Масса, кг		Масса изделия, кг
					1 поз.	всего	
КР11	1	ф 28 АтIVс	5220	2	25,21	50,42	58,42
	2	ф 8 AIII	500	40	0,20	8,00	

1. Арматура класса А-III по ГОСТ 5781-82.
2. Арматура класса Ат-IVС по ГОСТ 10884-81.

Н. контр.	Забабуркин		
Нач. отд.	Козыдь		
ГИП	Янкилевич		
Рук. гр.	Забабуркин		
Вед. инж.	Горшкова		
Инженер	Котова		

1.020-1/87. 3-16 -8

Каркас плоский КР11

Стадия	Лист	Листов
Р		1

ЦНИИПромзданий

Инв. № подл. | Подпись и дата | Взам. инв. №

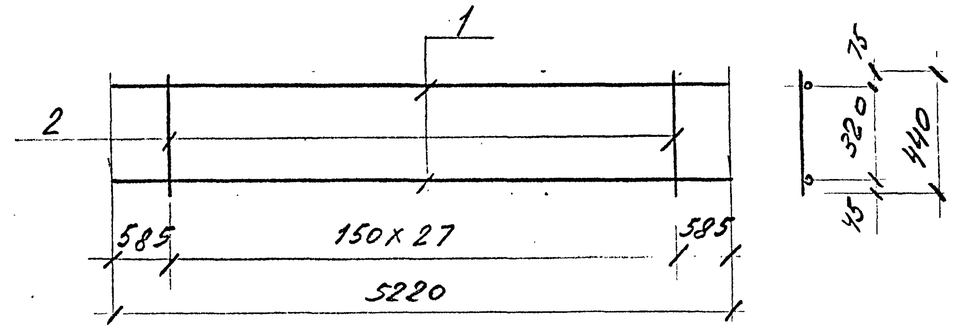

Марка каркаса	Поз.	Сечение	Длина, мм	Кол.	Масса, кг		Масса изделия, кг
					1 поз.	всего	
КР12	1	ф 28 АтIVс	5220	2	25,21	50,42	61,34
	2	ф 12 AIII	440	28	0,39	10,92	

1. Арматура класса А-III по ГОСТ 5781-82.
2. Арматура класса Ат-IVС по ГОСТ 10884-81.

Н. контр.	Забабуркин		
Нач. отд.	Козыдь		
ГИП	Янкилевич		
Рук. гр.	Забабуркин		
Вед. инж.	Горшкова		
Инженер	Котова		

1.020-1/87. 3-16 -9

Каркас плоский КР12

Стадия	Лист	Листов
Р		1

ЦНИИПромзданий

Инв. № подл. | Подпись и дата | Взам. инв. №

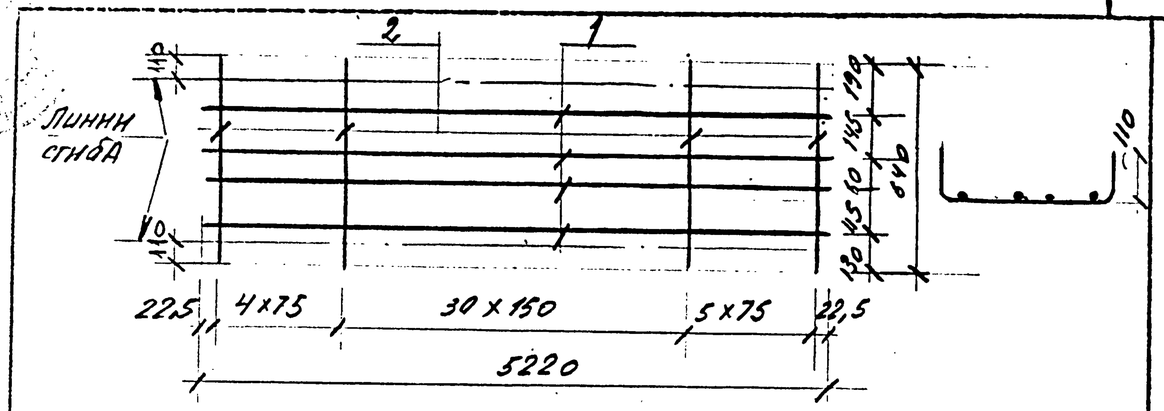

Марка каркаса	Поз.	Сечение	Длина, мм	Кол.	Масса, кг 1 поз.	Масса, кг всего	Масса изделия, кг
КР13	1	ф28 Ат-IV С	5220	4	25,21	100,84	116,44
	2	ф10 А-III	640	40	0,39	15,60	

1. Арматура класса А-III по ГОСТ 5781-82.
2. Арматура класса Ат-IV С по ГОСТ 10884-81.

Н. контр.	Забабуркин		1.020-1/87. 3-16 -10
Нач. отд.	Козыш		Каркас плоский КР13
ГИП	Янкилевич		Стадия Р; Лист; Листов 1
Рук. гр.	Забабуркин		ЦНИИПромзданий
Вед. инж.	Горшкова		
Инженер	Котова		

Инв. № подл. | Подпись и дата | Взам. инв. №

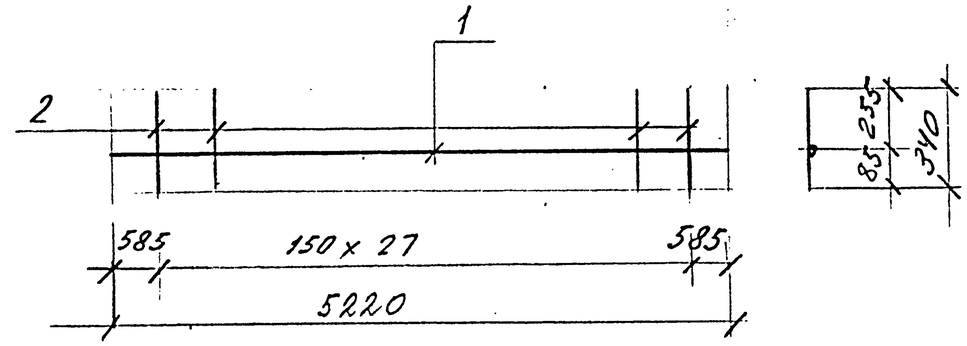

Марка каркаса	Поз.	Сечение	Длина, мм	Кол.	Масса, кг 1 поз.	Масса, кг всего	Масса изделия, кг
КР14	1	ф28 Ат-IV С	5220	1	25,21	25,21	31,09
	2	ф10 А-III	340	28	0,21	5,88	

1. Арматура класса А-III по ГОСТ 5781-82.
2. Арматура класса Ат-IV С по ГОСТ 10884-81.

Н. контр.	Забабуркин		1.020-1/87. 3-16 -11
Нач. отд.	Козыш		Каркас плоский КР14
ГИП	Янкилевич		Стадия Р; Лист; Листов 1
Рук. гр.	Забабуркин		ЦНИИПромзданий
Вед. инж.	Горшкова		
Инженер	Котова		

Инв. № подл. | Подпись и дата | Взам. инв. №

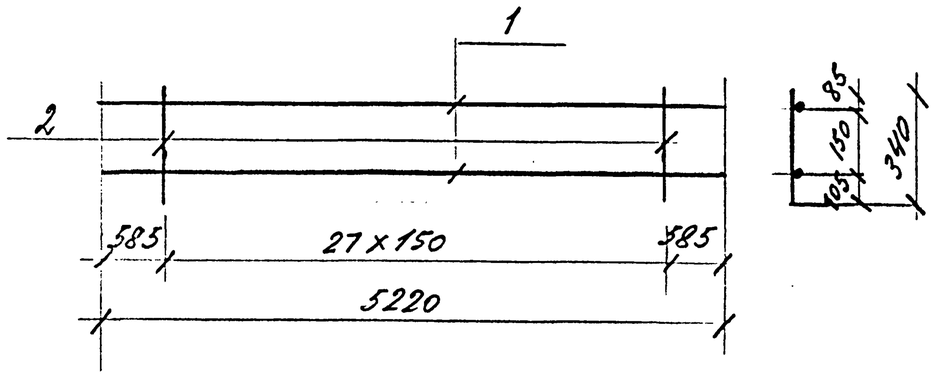

Марка каркаса	Поз.	Сечение	Длина, мм	Кол.	Масса, кг 1 поз.	Масса, кг всего	Масса изделия, кг
КР15	1	Ф 28 Ат IV С	5220	2	25,21	50,42	58,82
	2	Ф 12 А III	340	28	0,30	8,40	

1. Арматура класса А-III по ГОСТ 5781-82.
2. Арматура класса Ат-IV С по ГОСТ 10884-81.

Н. контр.	Забабуркин		1.020-1/87. 3-16 -12
Нач. отд.	Кодыш		Каркас плоский КР15
ГИП	Янкилевич		Стадия: Р; Лист: ; Листов: 1
Рук. гр.	Забабуркин		ЦНИИПРОМЗДАНИЙ
Вед. инж.	Горшкова		
Инженер	Котова		

Инв. № подл. | Подпись и дата | Взам. инв. №

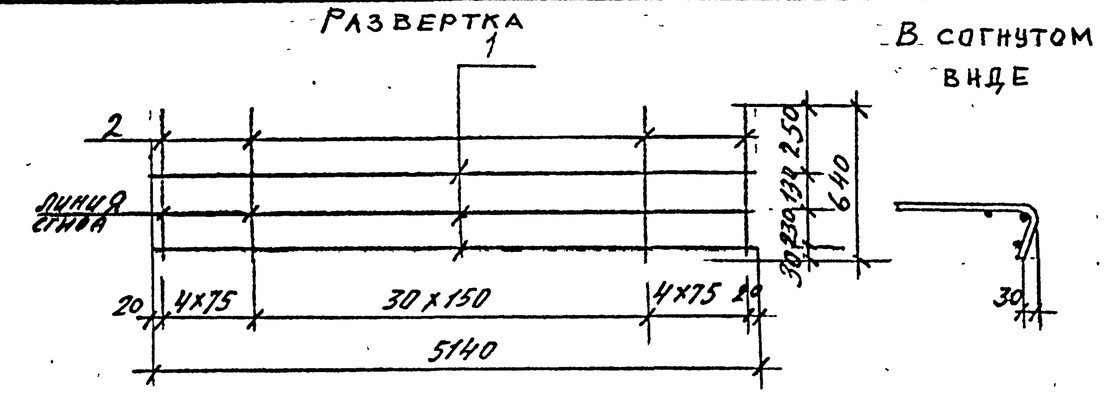

Марка сетки	Поз.	Сечение, мм	Длина, мм	Кол.	Масса, кг 1 поз.	Масса, кг всего	Масса изделия, кг
С1	1	5 Вр I	5140	3	0,80	2,40	7,86
	2	6 А III	640	39	0,14	5,46	
С2	1	5 Вр I	5140	3	0,80	2,40	12,15
	2	Ф 8 А III	640	39	0,25	9,75	

1. Арматура класса А-III по ГОСТ 5781-82.
2. Арматура класса Вр-I по ГОСТ 6727-80.

Н. контр.	Забабуркин		1.020-1/87. 3-16 -13
Нач. отд.	Кодыш		Сетка С1, С2
ГИП	Янкилевич		Стадия: Р; Лист: ; Листов: 1
Рук. гр.	Забабуркин		ЦНИИПРОМЗДАНИЙ
Вед. инж.	Горшкова		

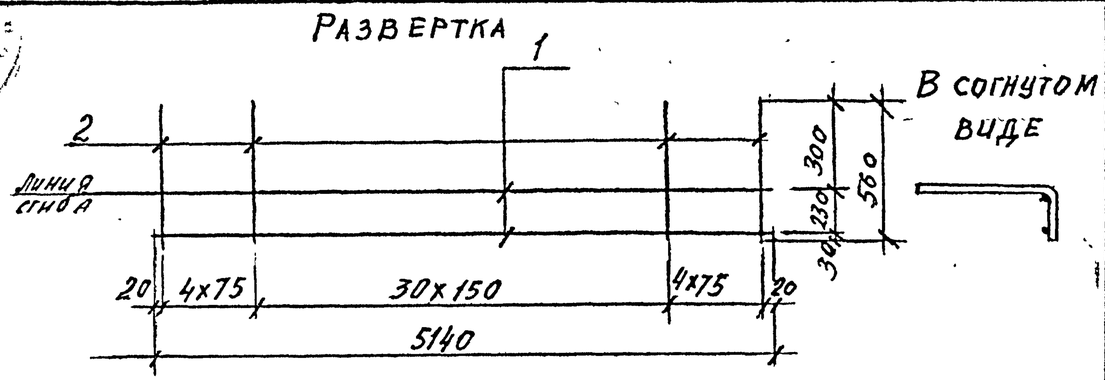

Марка сетки	Поз.	Сечение	Длина, мм	Кол.	Масса, кг 1 поз.	Масса, кг всего	Масса изделия, кг
С3	1	ф5 ВрI	5140	2	0,80	1,60	6,28
	2	ф6 АIII	560	39	0,12	4,68	

1. Арматура класса А-III по ГОСТ 5781-82.
2. Арматура класса ВрI по ГОСТ 6727-80.

Н. контр.	Забабуркин		1.020-1/87. 3-16 -14			
Нач. отд.	Кодыш		Сетка С3	Стадия	Лист	Листов
ГИП	Янкилевич			Р		1
Рук. гр.	Зябабуркин			ЦНИИПРОМЗДАНИЙ		
Вед. инж.	Горшкова					

Инв. № подл. | Подпись и дата | Взам. инв. №

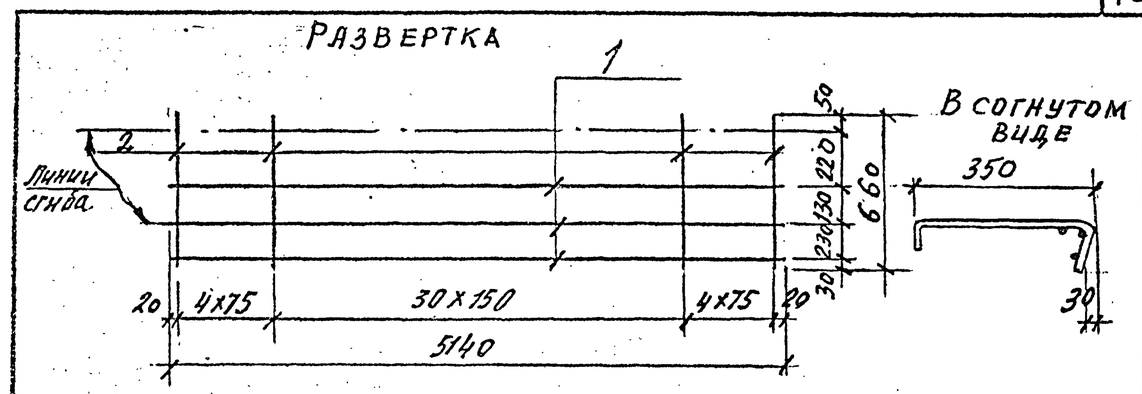

Марка сетки	Поз.	Сечение	Длина, мм	Кол.	Масса, кг 1 поз.	Масса, кг всего	Масса изделия, кг
С4	1	ф5 ВрI	5140	3	0,80	2,40	8,25
	2	ф6 АIII	660	39	0,15	5,85	
С5	1	ф5 ВрI	5140	3	0,80	2,40	12,93
	2	ф8 АIII	680	39	0,27	10,53	

1. Арматура класса А-III по ГОСТ 5781-82.
2. Арматура класса ВрI по ГОСТ 6727-80.

Н. контр.	Забабуркин		1.020-1/87. 3-16 -15			
Нач. отд.	Кодыш		Сетка С4, С5	Стадия	Лист	Листов
ГИП	Янкилевич			Р		1
Рук. гр.	Зябабуркин			ЦНИИПРОМЗДАНИЙ		
Вед. инж.	Горшкова					

СГ1...СГ5

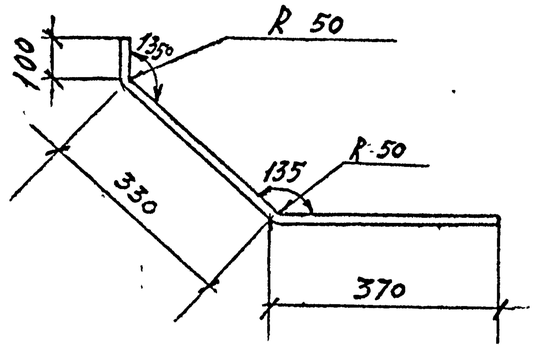

СГ6...СГ10

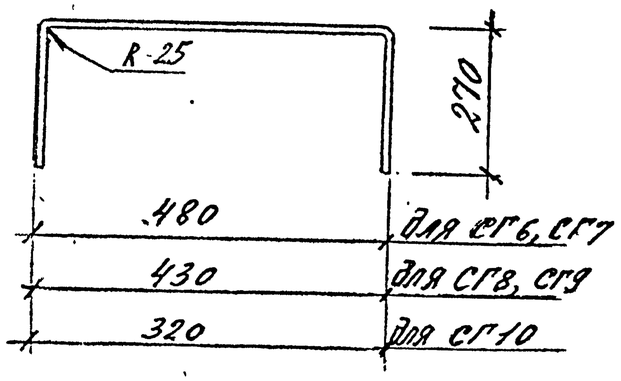

СГ11...СГ13

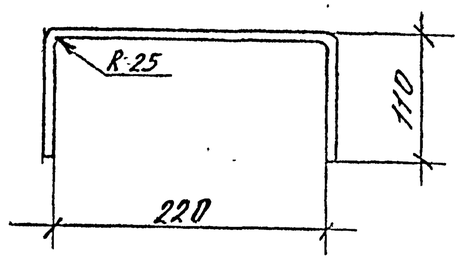

СГ14, СГ15

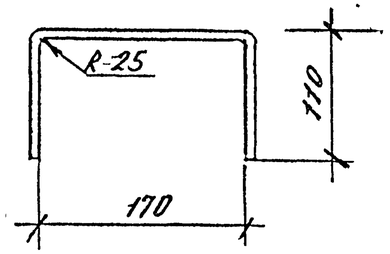

Марка изделия	Сечение, мм	Длина, мм	Масса, кг
СГ1	ф 14 АIII	800	0,97
СГ2	ф 16 АIII	800	1,26
СГ3	ф 18 АIII	900	1,60
СГ4	ф 20 АIII	800	1,97
СГ5	ф 22 АIII	800	2,39
СГ6	ф 8 АIII	1010	0,40
СГ7	ф 10 АIII	1010	0,62
СГ8	ф 8 АIII	960	0,38
СГ9	ф 10 АIII	960	0,59
СГ10	ф 10 АIII	850	0,52
СГ11	ф 10 АIII	450	0,28
СГ12	ф 12 АIII	450	0,40
СГ13	ф 14 АIII	450	0,54
СГ14	ф 12 АIII	400	0,36
СГ15	ф 14 АIII	400	0,48

Арматура класса А-III по ГОСТ 5781-82.

Взам. инв. N | Подпись и дата | Инв. N подл.

Н. контр.	Забабуркин	
Нач. отд.	Кодыш	
ГИП	Янкилевич	
Рук. гр.	Забабуркин	
Вед. инж.	Горшкова	
Инженер	Котова	

1.020-1/87. 3-16 -16

Стержень гнутый СГ1...СГ15

Стадия	Лист	Листов
Р	1	2

ЦНИИПромзданий

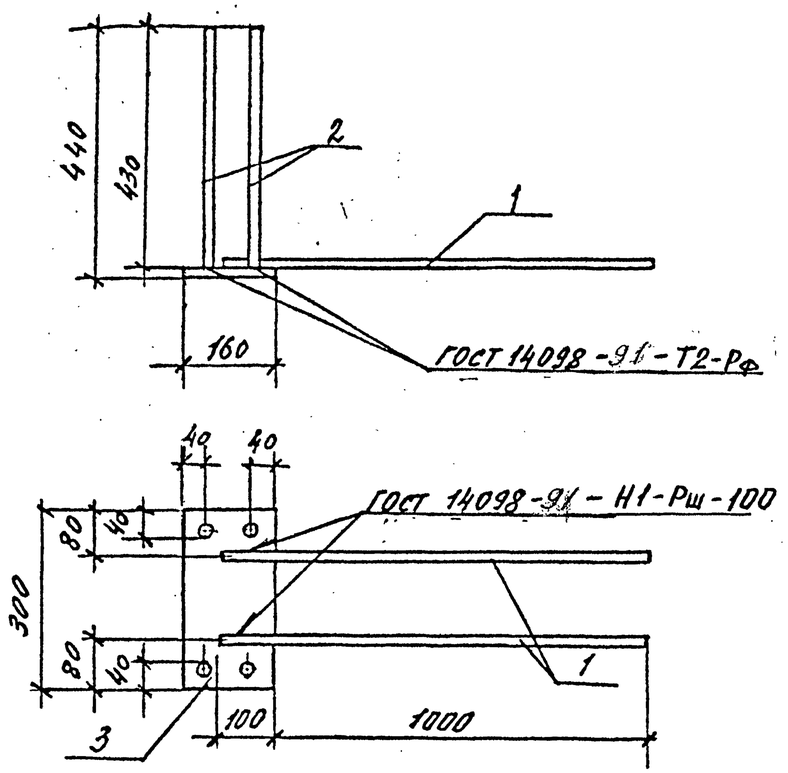

Марка изделия	Поз.	Сечение	Длина, мм	Кол.	Масса, кг		Масса изделия, кг
					1 поз.	Всего	
МН1	1	⌀16 АIII	1100	2	1,73	3,46	8,75
	2	⌀ 12 АIII	430	4	0,38	1,52	
	3	-10×160	300	1	3,77	3,77	

Марка изделия	Поз.	Сечение	Длина, мм	Кол.	Масса, кг		Масса изделия, кг
					1 поз.	Всего	
МН2	1	⌀18 АIII	1100	2	2,2	4,4	9,69
	2	⌀ 12 АIII	430	4	0,38	1,52	
	3	-10×160	300	1	3,77	3,77	
МН3	1	⌀20 АIII	1100	2	2,71	5,42	11,43
	2	⌀14 АIII	430	4	0,56	2,24	
	3	-10×160	300	1	3,77	3,77	
МН4	1	⌀22 АIII	1100	2	3,28	6,56	13,05
	2	⌀16 АIII	430	4	0,68	2,72	
	3	-10×160	300	1	3,77	3,77	
МН5	1	⌀25 АIII	1100	2	4,22	8,44	14,93
	2	⌀16 АIII	430	4	0,68	2,72	
	3	-10×160	300	1	3,77	3,77	

1. Арматура класса А-III по ГОСТ 5781-82.
2. Прокат стали класса Ст3, ГОСТ 103-76*.

Взам. инв. N | Подпись и дата | Инв. N подл.

Н. контр.	Забабуркин		
Нач. отд.	Кодыш		
ГИП	Янкилевич		
Рук. гр.	Забабуркин		
Вед. инж.	Горшкова		
Инженер	Котова		

1.020-1/87. 3-16 -17

Изделие закладное МН1...МН5

Стадия	Лист	Листов
Р		1

ЦНИИПРОМЗДАНИЙ

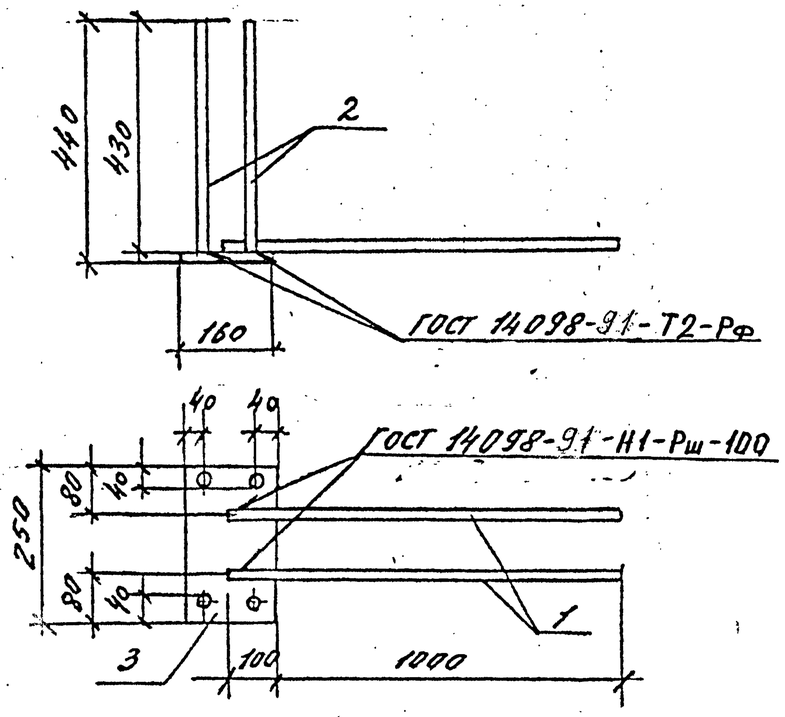

Марка изделия	Поз.	Сечение	Длина, мм	Кол.	Масса, кг 1 поз.	Масса, кг всего	Масса изделия, кг
МН6	1	ф 16 А III	1100	2	1,73	3,46	8,68
	2	ф 14 А III	430	4	0,52	2,08	
	3	-10×160	250	1	3,14	3,14	
МН7	1	ф 20 А III	1100	2	2,71	5,42	11,28
	2	ф 16 А III	430	4	0,68	2,72	
	3	-10×160	250	1	3,14	3,14	

1. Арматура класса А-III по ГОСТ 5781-82.
2. Прокат стали класса Ст3, ГОСТ 103-76*.

Взам. инв. №
Подпись и дата
Инв. № подл.

Н. контр.	Забабуркин		
Нач. отд.	Кольш		
ГИП	Янкилевич		
Рук. гр.	Забабуркин		
Вед. инж.	Горшкова		
Инженер	Котова		

1.020-1/87. 3-16 -18

Изделие закладное МН6, МН7

Стадия	Лист	Листов
Р		1

ЦНИИПРОМЗДАНИЙ

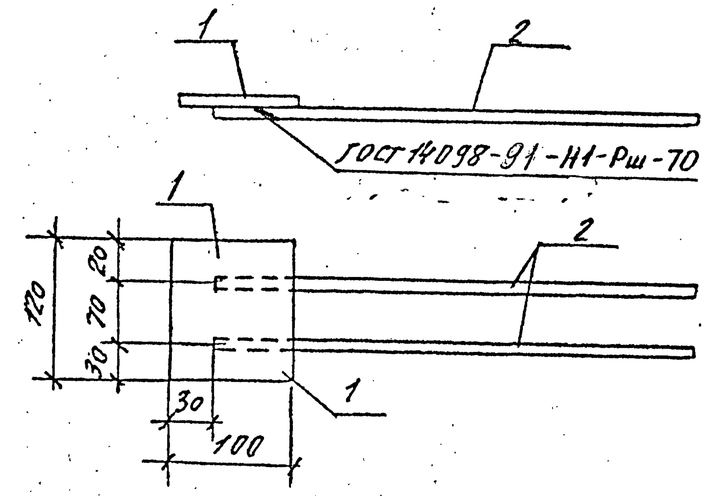

Марка изделия	Поз.	Сечение	Длина, мм	Кол.	Масса, кг 1 поз.	Масса, кг всего	Масса изделия, кг
МН8	1	-8×100	120	1	0,75	0,75	1,27
	2	ф10 А III	420	2	0,26	0,52	
МН9	1	-8×100	120	1	0,75	0,75	1,17
	2	ф10 А III	340	2	0,21	0,42	

1. Арматура класса А-III по ГОСТ 5781-82.
2. Прокат стали класса Ст3, ГОСТ 103-76*.

Взам. инв. №
Подпись и дата
Инв. № подл.

Н. контр.	Забабуркин		
Нач. отд.	Кольш		
ГИП	Янкилевич		
Рук. гр.	Забабуркин		
Вед. инж.	Горшкова		
Инженер	Котова		

1.020-1/87. 3-16 -19

Изделие закладное МН8, МН9

Стадия	Лист	Листов
Р		1

ЦНИИПРОМЗДАНИЙ