ТИПОВЫЕ КОНСТРУКЦИИ, ИЗДЕЛИЯ И УЗЛЫ ЗДАНИЙ И СООРУЖЕНИЙ

СЕРИЯ 1.465.1-15

ПЛИТЫ ЖЕЛЕЗОБЕТОННЫЕ РЕБРИСТЫЕ РАЗМЕРОМ 3х12м ДЛЯ ПОКРЫТИЙ ОДНОЭТАЖНЫХ ПРОИЗВОДСТВЕННЫХ ЗДАНИЙ

выпуск 6

ПЛИТЫ 2-го ТИПОРАЗМЕРА С ПРОЕМАМИ В ПОЛКЕ ДЛЯ ЛЕГКОСБРАСЫВАЕМОЙ КРОВЛИ

Рабочие чертежи

24035-07
ЦЕНА 1-37

ЦЕНТРАЛЬНЫЙ И ТИТУТ ТИПОВОГО ПРОЕКТИРОВАНИЯ
ГОССТРОЯ СССР

М ва. А-445. Смольная ул., 22

Сдан з печать I 1990 года

Заказ № Тираж 5700 экз

ТИПОВЫЕ КОНСТРУКЦИИ, ИЗДЕЛИЯ И УЗЛЫ ЗДАНИЙ И СООРУЖЕНИЙ

СЕРИЯ 1.465.1-15

ПЛИТЫ ЖЕЛЕЗОБЕТОННЫЕ РЕБРИСТЫЕ РАЗМЕРОМ 3×12м ДЛЯ ПОКРЫТИЙ ОДНОЭТАЖНЫХ ПРОИЗВОДСТВЕННЫХ ЗДАНИЙ

выпуск 6

Плиты 2-го типоразмера с проемами в полке для легкосбрасываемой кровли

Рабочие чертежи

Утверждены
Главпроектом Госстроя СССР,
техническое задание от 22.04.88 г.
Введены в действие с 01.03.90 г.
приказом ЦНИИпромзданий
от 01.09.89 г. N 100

РАЗРАБОТАНЫ

ЦНИИПРОМЗДАНИЙ ГОССТРОЯ СССР

Зам. директора — В.В. Гранев
Нач. отдела СНКОЗ — А.Я. Розенблюм
Гл. инж. проекта — В.А. Бажанова

НИИСК ГОССТРОЯ СССР

Зам. директора — П.И. Кривошеев
Рук. лаборатории — М.А. Янкелевич
Ст. научн. сотрудн. — Я.И. Маркус

НИИЖБ ГОССТРОЯ СССР

Зам. директора — Т.И. Мамедов
Рук. лаборатории — В.А. Якушин
Ст. научн. сотрудн. — А.А. Светов

© ЦИТП Госстроя СССР, 1989

Обозначение	Наименование	Стр.
1.465.1-15.6-ТТ	Технические требования	2
1.465.1-15.6-1Ф4	Плита 2ПЛ12 для легкосбрасываемой кровли.	
	Опалубочный чертёж	5
1.465.1-15.6-1	Плита 2ПЛ12 для легкосбрасываемой кровли.	6
1.465.1-15.6-РС	Ведомость расхода стали	13

Гл.инж.пр.	Бажанова		1.465.1-15.6	
Исполн.	Николаева		Содержание	Стадия: Р; Лист: 1; Листов:
Рисовр.	Святова			ЦНИИПРОМЗДАНИЙ
Н.контр.	Старостина			

Формат А4

1. Выпуск 6 серии 1.465.1-15 содержит рабочие чертежи плит типа ПЛ размером 3×12 м 2-го типоразмера для устройства легкосбрасываемой кровли.

Рабочие чертежи арматурных и закладных изделий приведены в выпуске 8 настоящей серии.

2. Материалы для проектирования зданий с применением плит настоящего выпуска, включающие область и условия применения, номенклатуру и технические данные плит, принцип их маркировки, основные положения по расчету и другие руководящие материалы, предназначенные для использования при проектировании, приведены в выпуске 0 настоящей серии.

3. Технические требования, включая указания по изготовлению плит, приведены в документе 1.465.1-15.5-ТТ (выпуск 5).

4. Плиты для легкосбрасываемой кровли допускается изготавливать только из тяжелого бетона.

Инв.№ подл. | Подпись и дата | Взам. инв.№

Гл.инж.пр.	Бажанова		1.465.1-15.6-ТТ	
Исполн.	Николаева		Технические требования	Стадия: Р; Лист: 1; Листов: 5
Н.контр.	Старостина			ЦНИИПРОМЗДАНИЙ

24035-09 3 Формат А4

5. В плитах типа ПЛ, устанавливаемых в покрытии с уклоном кровли не более 1:8, допускается производить следующее изменение в армировании верхней зоны поперечных ребер плит: каркасы марок КР52 и КР54 заменяются соответственно каркасами КР53 и КР55 (в том же количестве) при общем уменьшении расхода стали на плиту на 14,1 кг

6. Маркировка плит принята в соответствии со структурой, изложенной в п. 25. пояснительной записки к выпуску 0.

При этом, если плита применяется в покрытиях с уклоном кровли не более 1:8 и в ее армирование внесены изменения, предусмотренные п. 5, в третьей части марки плиты должна быть дополнительно проставлена буква „М".

Пример условного обозначения плиты: 2ПЛ12-3АтV – плита для легкосбрасываемой кровли второго типоразмера, пролетом 12м, третьей несущей способности, с напряженной арматурой класса Ат-V, из тяжелого бетона, предназначенная для применения в неагрессивной среде в зданиях с любым уклоном кровли;

2ПЛ12-3АтV-М – то же, при изменении в армировании по п. 5 (плита может применяться только в зданиях с уклоном кровли не более 1:8).

7. Значения напряжений $\sigma_{соп.1}$, контролируемых по окончании натяжения напряженной арматуры, а также величины контролируемых усилий натяжения одного стержня для плит 2ПЛ12 приведены в табл. 1 на л. 4.

Отклонение величины силы натяжения арматуры домкратами (от усилия, контролируемого к концу натяжения) не должно превышать ± 5%;

Отклонение величины натяжения при электротермическом способе натяжения не должно превышать (в отдельном стержне) ± 10%.

8. Плиты, применяемые в покрытиях зданий с расчетной сейсмичностью 7 и 8 баллов, должны иметь пазы по наружным граням продольных ребер для образования шпонок в продольных швах между плитами.

Форма и размеры пазов, а также расстояние между ними должны приниматься по аналогии с плитами без проемов в полке (см. Докум. 1.465.1-15.5-1Ф4)

9. Пример решения покрытия с легкосбрасываемой кровлей приведен в документе 1.465.1-15.0-СП2.

Таблица 1

Класс напрягаемой арматуры	Марка плиты	Напрягаемая арматура (на плиту)	Величина напряжения в арматуре σ_{con1}, МПа (кгс/см²) при способе натяжения: электротермическом	механическом	Контролируемое усилие натяжения одного стержня, кН (тс)
Плиты из тяжелого бетона					
Ат-VI	2ПЛ12-1АтVI	4ф16АтVI	—	920 (9200)	185 (18,5)
	2ПЛ12-2АтVI	4ф18АтVI			234 (23,4)
	2ПЛ12-3АтVI	4ф20АтVI			289 (28,9)
Ат-V	2ПЛ12-1АтV	2ф25АтV	650 (6500)	650 (6500)	319 (31,9)
	2ПЛ12-2АтV	4ф20АтV			204 (20,4)
	2ПЛ12-3АтV	4ф22АтV			247 (24,7)
Ат-IVС	2ПЛ12-1АтIVС	4ф20АтIVС	540 (5400)	540 (5400)	170 (17,0)
	2ПЛ12-2АтIVС	4ф22АтIVС			205 (20,5)
	2ПЛ12-3АтIVС	6ф20АтIVС			170 (17,0)
	2ПЛ12-4АтIVС	8ф18АтIVС			137 (13,7)
А-IV	2ПЛ12-1АIV	4ф20АIV			170 (17,0)
	2ПЛ12-2АIV	4ф22АIV			205 (20,5)
	2ПЛ12-3АIV	8ф16АIV			108 (10,8)
	2ПЛ12-4АIV	8ф18АIV			137 (13,7)
А-IIIв	2ПЛ12-1АIIIв	4ф22АIIIв	490 (4900)	490 (4900)	186 (18,6)
	2ПЛ12-2АIIIв	2ф32АIIIв	—		394 (39,4)
	2ПЛ12-3АIIIв	4ф25АIIIв	490 (4900)		241 (24,1)
	2ПЛ12-4АIIIв	4ф28АIIIв	—		302 (30,2)
К-7	2ПЛ12-1К7	4ф15К7	—	1220 (12200)	173 (17,3)
	2ПЛ12-2К7	6ф15К7			
	2ПЛ12-3К7	8ф15К7		1110 (11100)	157 (15,7)
Вр	2ПЛ12-1Вр	32ф5Вр	—	1180 (11800)	23 (2,3)
	2ПЛ12-2Вр	38ф5Вр			
	2ПЛ12-3Вр	44ф5Вр			
	2ПЛ12-4Вр	50ф5Вр			

Продолжение табл. 1

Класс напрягаемой арматуры	Марка плиты	Напрягаемая арматура (на плиту)	Величина напряжения в арматуре σ_{con1}, МПа (кгс/см²) при способе натяжения: электротермическом	механическом	Контролируемое усилие натяжения одного стержня, кН (тс)
А-IV	2ПЛ12-1АIV-Н*)	4ф20АIV	540 (5400)	540 (5400)	170 (17,0)
	2ПЛ12-2АIV-Н	4ф22АIV			205 (20,5)
	2ПЛ12-3АIV-Н	8ф16АIV			108 (10,8)
	2ПЛ12-4АIV-Н	8ф18АIV			137 (13,7)
Ат-IVСК	2ПЛ12-1АтIVСК-Н	2ф25АтIVСК	650 (6500)	650 (6500)	319 (31,9)
	2ПЛ12-2АтIVСК-Н	4ф20АтIVСК			204 (20,4)
	2ПЛ12-3АтIVСК-Н	4ф22АтIVСК			247 (24,7)
А-IIIв	2ПЛ12-1АIIIв-Н*)	4ф22АIIIв	490 (4900)	490 (4900)	186 (18,6)
	2ПЛ12-2АIIIв-Н	2ф32АIIIв	—		394 (39,4)
	2ПЛ12-3АIIIв-Н	4ф25АIIIв	490 (4900)		241 (24,1)
	2ПЛ12-4АIIIв-Н	4ф28АIIIв	—		302 (30,2)

*) приведенные в таблице данные справедливы для соответствующих марок плит с индексом „П".

Инв. N подл. | Подпись и дата | Взам. инв. N

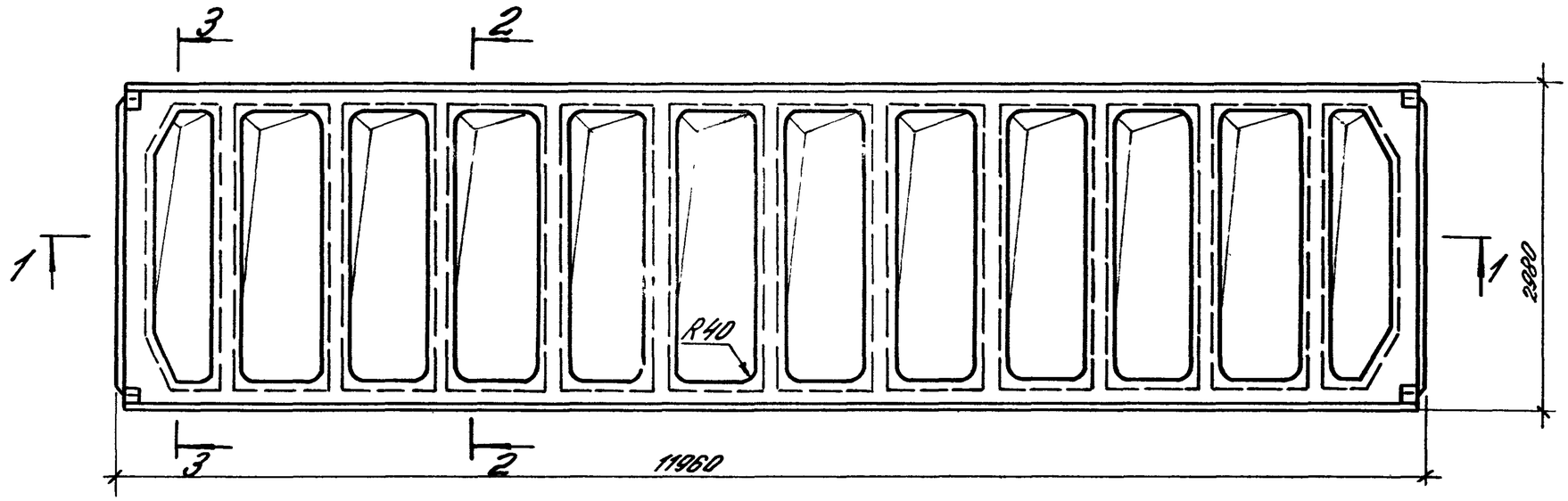

1-1

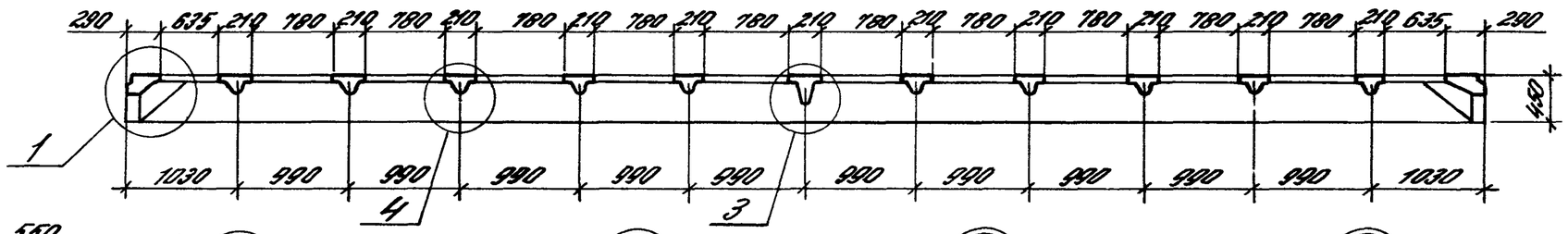

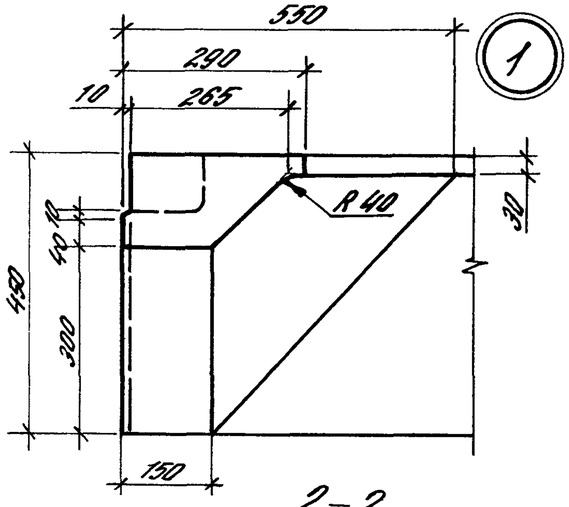

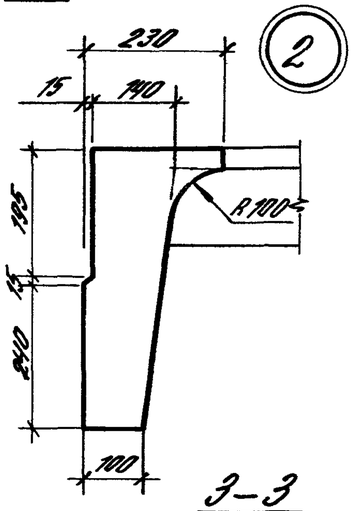

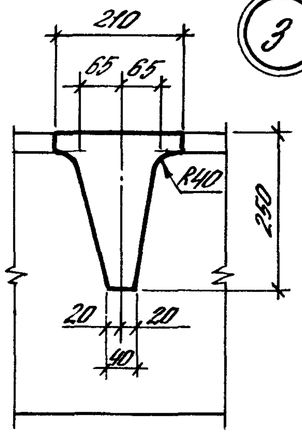

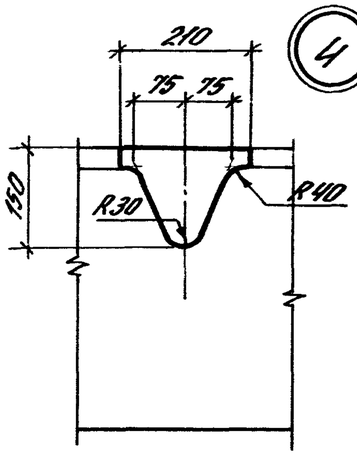

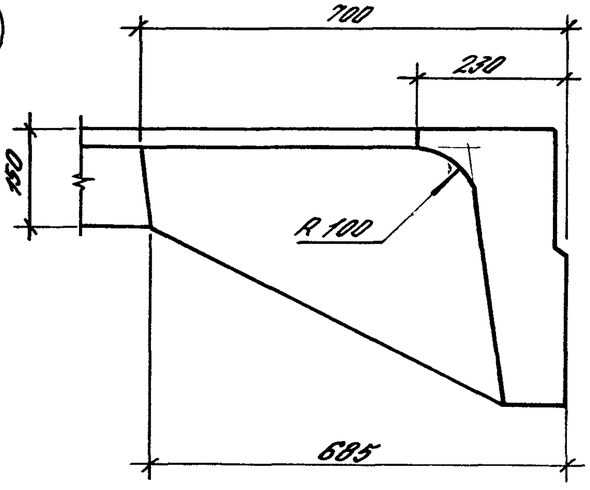

2-2

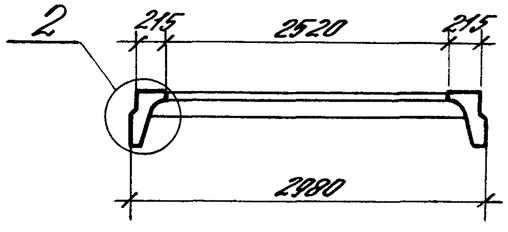

3-3

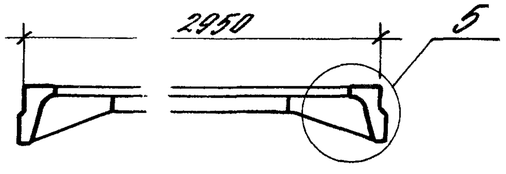

Гл.ин.пр.	Баженова		
Разраб.	Петрова		
Исполн.	Максимова		
Провер.	Святова		
Н.контр.	Стародетина		

1.465.1-15.6-1ФЧ

Плита 2ПЛ12 для легкосбрасываемой кровли. Опалубочный чертеж

Стадия	Лист	Листов
Р		1

ЦНИИПРОМЗДАНИЙ

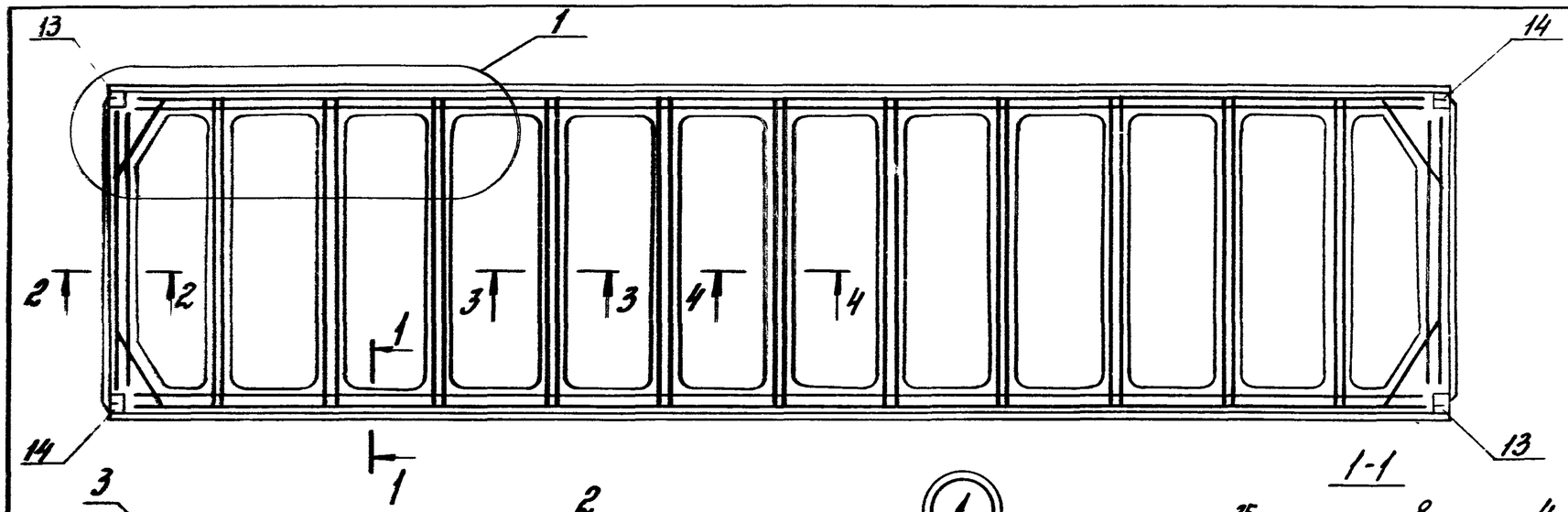

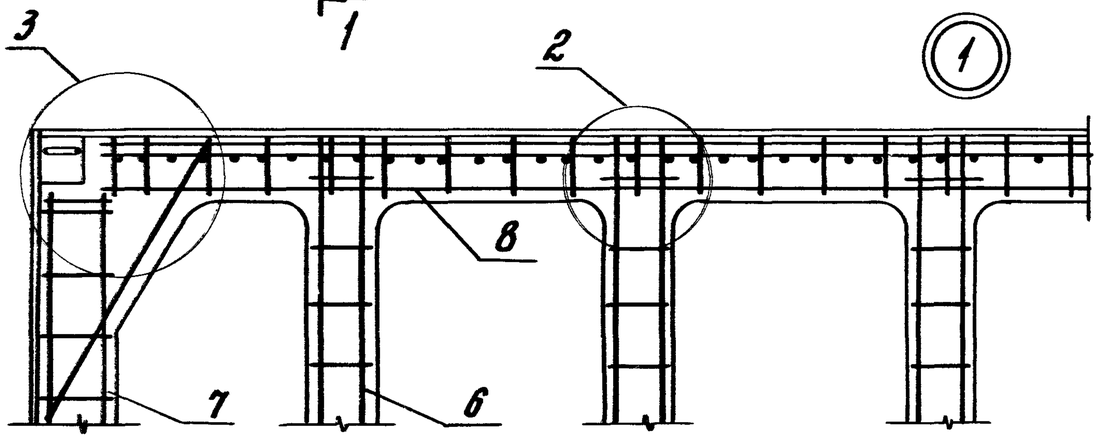

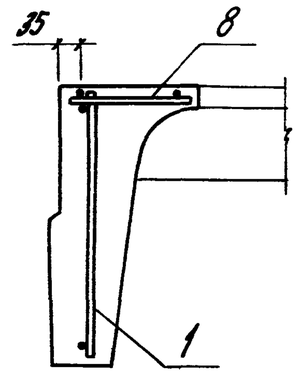

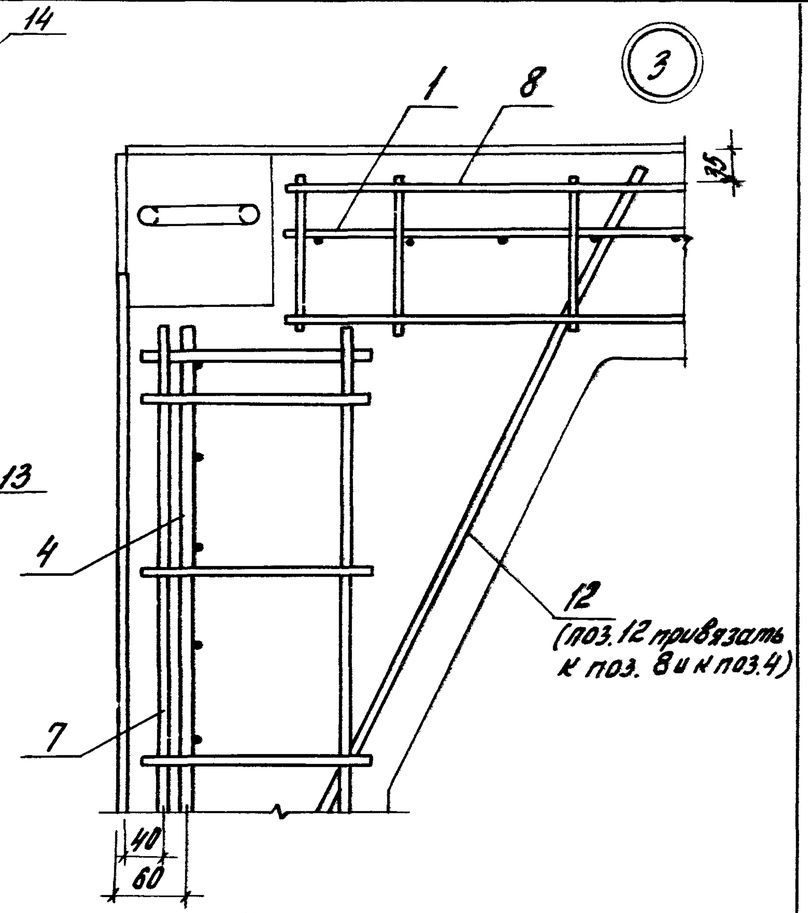

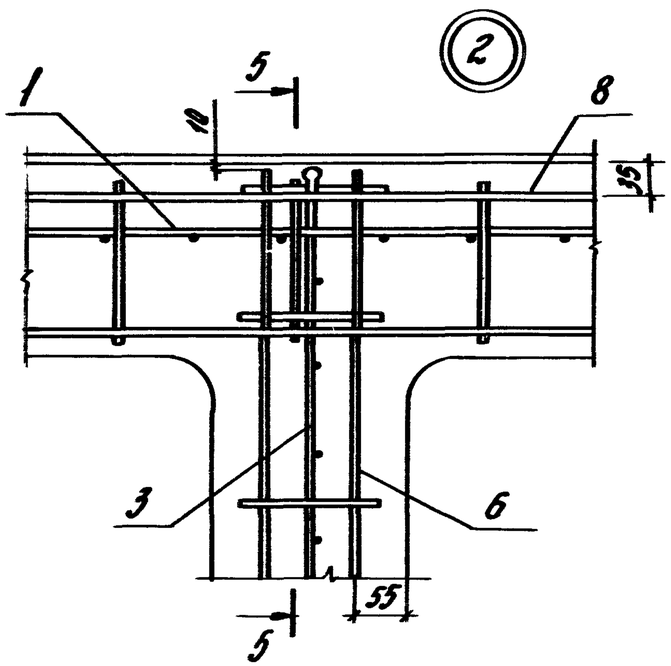

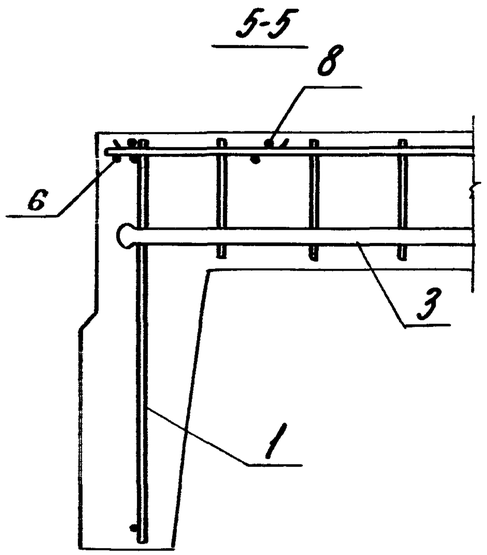

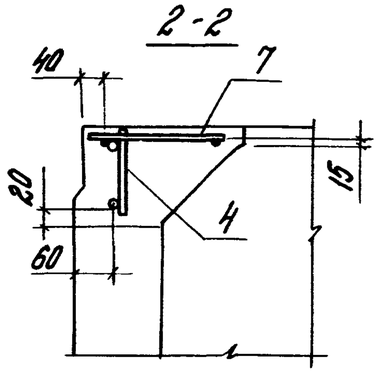

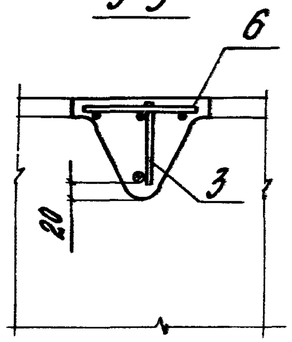

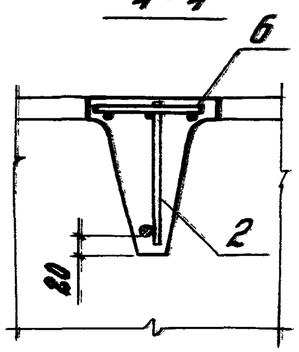

В разрезах 1-1 и 5-5 напрягаемая арматура условно не показана

Гл. инж. пр.	Бажанова		1.465.1-15.6-1	
Разраб.	Петрова		Плита 2ПЛ 12 для легкосбрасываемой кровли	Стадия: Р; Лист: 1; Листов: 7
Исполн.	Максимова			ЦНИИПРОМЗДАНИЙ
Провер.	Николаева			
Н. контр.	Старостина			

Схемы размещения напрягаемой арматуры в продольном ребре плиты

Схема 1

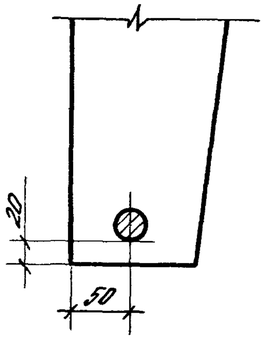

Схема 2

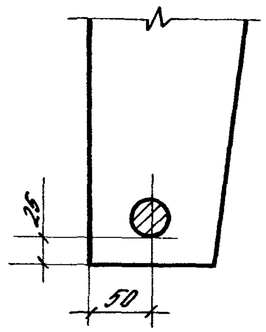

Схема 3

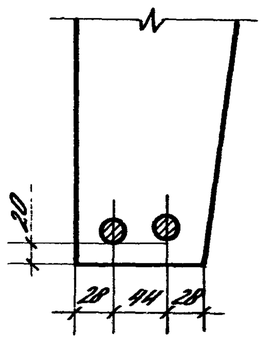

Схема 4

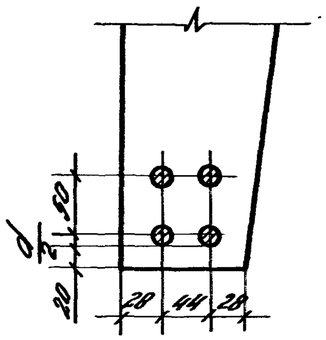

Схема 5

а)

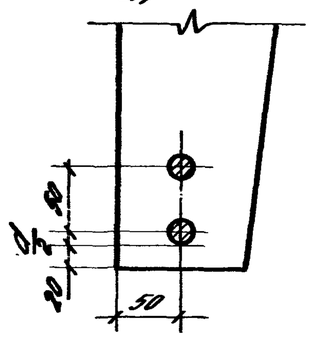

б)

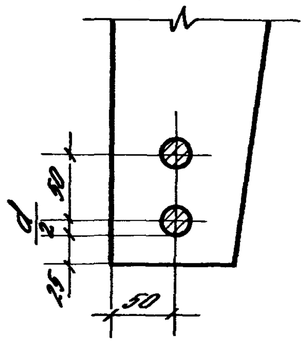

Схема 6

а)

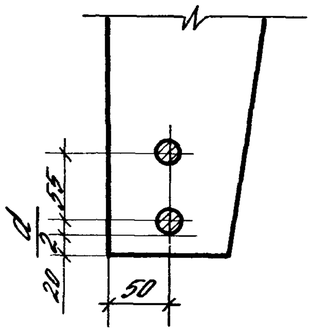

б)

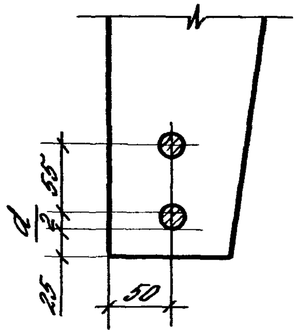

Схема 7

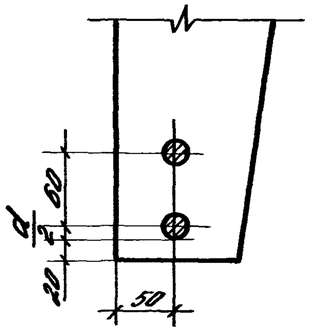

Схема 8

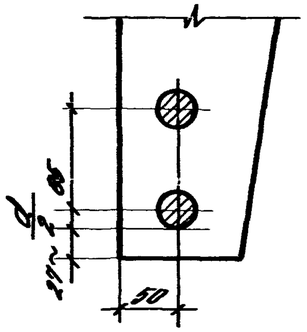

Схема 9

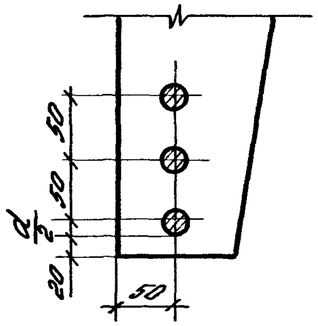

Схема 10

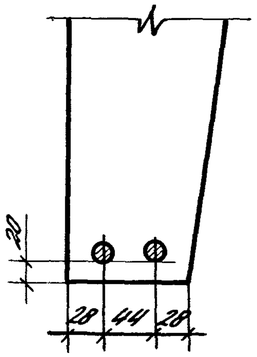

Схема 11

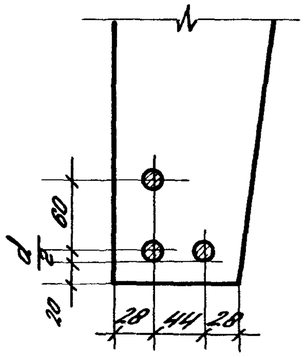

Схема 12

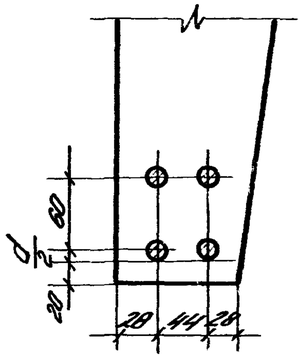

Схема 13

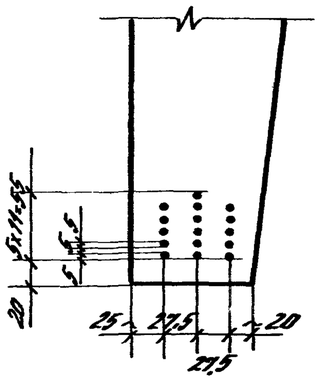

Схема 14

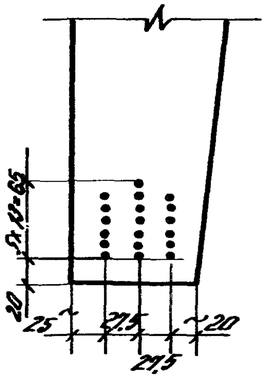

Схема 15

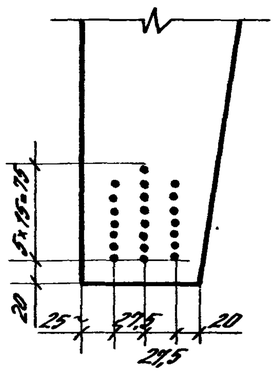

Схема 16

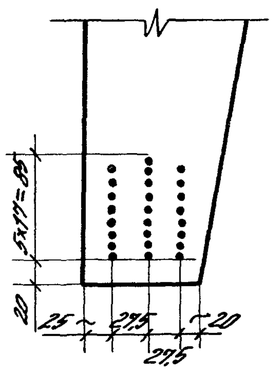

1.465.1-15.6-1	Лист 2

24П35-07 Я Формат А3

Взамен инв. | Подпись и дата | Инв. № подл.

Марка	Поз.	Наименование	Кол.	Обозначение документа	Масса, т
2ПЛ12-1АтVI	1	Каркас КР1	2	1.465.1-15.8 — 1	5,8
	2	КР17	1	— 5	
	3	КР25	10	— 6	
	4	КР34	2	— 7	
	5	КР50	4	— 13	
	6	КР52	11	— 15	
	7	КР54	2	— 16	
	8	КР56	2	— 17	
	9	Сетка С7	4	— 22	
	10	С11	4	— 23	
	11	С12	4	— 24	
	12	Стержень арм. ф38рI, l=600	4		
	13	Изделие закладное МН3-1	2	1.465.1-15.8 — 34	
	14	МН3-2	2	— 34	
	15	Стержень арматурный СТН1	4	схема 3, л.2	
	16	Бетон класса В30, $м^3$	2,3		
2ПЛ12-2АтVI		Поз. 1...14 по 2ПЛ12-1АтVI			
	15	Стержень арматурный СТН2	4	схема 3, л.2	
	16	Бетон класса В35, $м^3$	2,3		
2ПЛ12-3АтVI	1	Каркас КР5	2	1.465.1-15.8 — 1	
	2	КР18	1	— 5	
	3	КР26	10	— 6	
	4	КР35	2	— 7	
		Поз. 5...12 по 2ПЛ12-1АтVI			
	13	Изделие закладное МН1-1	2	— 33	
	14	МН1-2	2	— 33	
	15	Стержень арматурный СТН3	4	схема [illegible], л.2	
	16	Бетон класса В40, $м^3$	2,3		
2ПЛ12-1АтV		Поз. 1...12, 16 по 2ПЛ12-1АтVI			
	13	Изделие закладное МН1-1	2	1.465.1-15.8 — 33	
	14	МН1-2	2	— 33	
	15	Стержень арматурный СТН9	2	схема [illegible]а, л.2	

Марка	Поз.	Наименование	Кол.	Обозначение документа	Масса, т
2ПЛ12-2АтV		Поз. 1...12 по 2ПЛ12-1АтVI			5,8
	13	Изделие закладное МН1-1	2	1.465.1-15.8 — 33	
	14	МН1-2	2	— 33	
	15	Стержень напрягаемый СТН-7	4	Схема 5а, л.2	
	16	Бетон класса В35, $м^3$	2,3		
2ПЛ12-3АтV	1	Каркас КР5	2	1.465.1-15.8 — 1	
	2	КР18	1	— 5	
	3	КР26	10	— 6	
	4	КР35	2	— 7	
		Поз. 5...12 по 2ПЛ12-1АтVI			
	13	Изделие закладное МН1-1	2	— 33	
	14	МН1-2	2	— 33	
	15	Стержень напрягаемый СТН8	4	Схема 6а, л.2	
	16	Бетон класса В45, $м^3$	2,3		
2ПЛ12-1АтIVС		Поз. 1...3, 5...12 по 2ПЛ12-1АтVI			
	4	Каркас КР33	2	1.465.1-15.8 — 7	
	13	Изделие закладное МН1-1	2	— 33	
	14	МН1-2	2	— 33	
	15	Стержень напрягаемый СТН16	4	Схема 5а, л.2	
	16	Бетон класса В25, $м^3$	2,3		
2ПЛ12-2АтIVС		Поз. 1...12, 16 по 2ПЛ12-1АтVI			
	13	Изделие закладное МН1-1	2	1.465.1-15.8 — 33	
	14	МН1-2	2	— 33	
	15	Стержень напрягаемый СТН17	4	Схема 6а, л.2	
2ПЛ12-3АтIVС		Поз. 1...12 по 2ПЛ12-1АтVI			
	13	Изделие закладное МН1-1	2	1.465.1-15.8 — 33	
	14	МН1-2	2	— 33	
	15	Стержень напрягаемый СТН16	6	Схема 9, л.2	
	16	Бетон класса В40, $м^3$	2,3		

Напрягаемые стержни СТН см. вып. 8 докум. -48

Марка	Поз.	Наименование	Кол.	Обозначение документа	Масса, т
2ПЛ12-4АтIVС	1	Каркас КР5	2	1.465.1-15.8 — 1	
	2	КР18	1	—5	
	3	КР26	10	—6	
	4	КР35	2	—7	
		Поз. 5...12 по 2ПЛ12-1АтIV			
	13	Изделие закладное МН5-1	2	—35	
	14	МН5-2	2	—35	
	15	Стержень напрягаемый СТН15	8	Схема 4, л.2	
	16	Бетон класса В45, $м^3$	2,3		
2ПЛ12-1АIV		Поз. 1...3, 5...12 по 2ПЛ12-1АтIV			
	4	Каркас КР33	2	1.465.1-15.8 — 7	
	13	Изделие закладное МН1-1	2	—33	
	14	МН1-2	2	—33	
	15	Стержень напрягаемый СТН22	4	Схема 5а, л.2	
	16	Бетон класса В25, $м^3$	2,3		5,8
2ПЛ12-2АIV		Поз. 1...12, 15 по 2ПЛ12-1АтIV			
	13	Изделие закладное МН1-1	2	1.465.1-15.8 — 33	
	14	МН1-2	2	—33	
	15	Стержень напрягаемый СТН23	4	Схема 6а, л.2	
2ПЛ12-3АIV		Поз. 1...12 по 2ПЛ12-1АтIV			
	13	Изделие закладное МН5-1	2	1.465.1-15.8 — 35	
	14	МН5-2	2	—35	
	15	Стержень напрягаемый СТН20	8	Схема 4, л.2	
	16	Бетон класса В40, $м^3$	2,3		
2ПЛ12-4АIV	1	Каркас КР5	2	1.465.1-15.8 — 1	
	2	КР18	1	—5	
	3	КР26	10	—6	
	4	КР35	2	—7	
		Поз. 5...12 по 2ПЛ12-1АтIV			
	13	Изделие закладное МН5-1	2	—35	
	14	МН5-2	2	—35	
	15	Стержень напрягаемый СТН21	8	Схема 4, л.2	
	16	Бетон класса В[illegible], $м^3$	[illegible]		

Марка	Поз.	Наименование	Кол.	Обозначение документа	Масса, т
2ПЛ12-1АIIIв		Поз. 1...3, 5...12 по 2ПЛ12-1АтIV			
	4	Каркас КР33	2	1.465.1-15.8 — 7	
	13	Изделие закладное МН1-1	2	—33	
	14	МН1-2	2	—33	
	15	Стержень напрягаемый СТН24	4	Схема 6а, л.2	
	16	Бетон класса В25, $м^3$	2,3		
2ПЛ12-2АIIIв		Поз. 1...12, 16 по 2ПЛ12-1АтIV			
	13	Изделие закладное МН1-1	2	1.465.1-15.8 — 33	
	14	МН1-2	2	—33	
	15	Стержень напрягаемый СТН27	2	схема 2, л.2	
2ПЛ12-3АIIIв		Поз. 1...12 по 2ПЛ12-1АтIV			
	13	Изделие закладное МН1-1	2	1.465.1-15.8 — 33	
	14	МН1-2	2	—33	
	15	Стержень напрягаемый СТН25	4	Схема 6а, л.2	
	16	Бетон класса В40, $м^3$	2,3		5,9
2ПЛ12-4АIIIв	1	Каркас КР5	2	1.465.1-15.8 — 1	
	2	КР18	1	—5	
	3	КР26	10	—6	
	4	КР35	2	—7	
		Поз. 5...12 по 2ПЛ12-1АтIV			
	13	Изделие закладное МН1-1	2	—33	
	14	МН1-2	2	—33	
	15	Стержень напрягаемый СТН26	4	Схема 8, л.2	
	16	Бетон класса В45, $м^3$	2,3		
2ПЛ12-1КП		Поз. 1...3, 5...12, 16 по 2ПЛ12-1АтIV			
	4	Каркас КР33	2	1.465.1-15.8 — 34	
	13	Изделие закладное МН3-1	2	—34	
	14	МН3-2	2		
	15	Стержень напрягаемый СТН28	4	Схема 10, л.2	

Инв. № подл. | Подпись и дата | Взам. инв. №

Марка	Поз.	Наименование	Кол.	Обозначение документа	Масса, т
2ПЛ12-2КП		Поз. 1...12 по 2ПЛ12-1АтV			5,8
	13	Изделие закладное МН5-1	2	1.465.1-15.8 —35	
	14	МН5-2	2	—35	
	15	Стержень напрягаемый СТН28	6	схема 11, л.2	
	16	Бетон класса В35, $м^3$	2,3		
2ПЛ12-3КП	1	Каркас КР5	2	1.465.1-15.8 —1	
	2	КР18	1	—5	
	3	КР26	10	—6	
	4	КР35	2	—7	
		Поз. 5...12 по 2ПЛ12-1АтV			
	13	Изделие закладное МН5-1	2	—35	
	14	МН5-2	2	—35	
	15	Стержень напрягаемый СТН28	8	схема 12, л.2	
	16	Бетон класса В40, $м^3$	2,3		
2ПЛ12-1Вр		Поз. 1...3, 5...12 по 2ПЛ12-1АтV			
	4	Каркас КР33	2	1.465.1-15.8 —7	
	13	Изделие закладное МН5-1	2	—35	
	14	МН5-2	2	—35	
	15	Стержень напрягаемый СТН29	32	схема 13, л.2	
	16	Бетон класса В30, $м^3$	2,3		
2ПЛ12-2Вр		Поз. 1...12, 16 по 2ПЛ12-1АтV			
	13	Изделие закладное МН5-1	2	1.465.1-15.8 —35	
	14	МН5-2	2	—35	
	15	Стержень напрягаемый СТН29	38	схема 14, л.2	
2ПЛ12-3Вр		Поз. 1...12 по 2ПЛ12-1АтV			
	13	Изделие закладное МН5-1	2	1.465.1-15.8 —35	
	14	МН5-2	2	—35	
	15	Стержень напрягаемый СТН29	44	схема 15, л.2	
	16	Бетон класса В35, $м^3$	2,3		

Марка	Поз.	Наименование	Кол.	Обозначение документа	Масса, т
2ПЛ12-4Вр	1	Каркас КР5	2	1.465.1-15.8 —1	5,8
	2	КР18	1	—5	
	3	КР26	10	—6	
	4	КР35	2	—7	
		Поз. 5...12 по 2ПЛ12-1АтV			
	13	Изделие закладное МН5-1	2	—35	
	14	МН5-2	2	—35	
	15	Стержень напрягаемый СТН29	50	схема 16, л.2	
	16	Бетон класса В40, $м^3$	2,3		
2ПЛ12-1АIV-Н		Поз. 1...3, 5...12 по 2ПЛ12-1АтV			
	4	Каркас КР33	2	1.465.1-15.8 —7	
	13	Изделие закладное МН1-1	2	—33	
	14	МН1-2	2	—33	
	15	Стержень напрягаемый СТН22	4	схема 5а, л.2	
	16	Бетон класса В25, $м^3$	2,3		
2ПЛ12-2АIV-Н		Поз. 1...12, 16 по 2ПЛ12-1АтV			
	13	Изделие закладное МН1-1		1.465.1-15.8 —33	
	14	МН1-2		—33	
	15	Стержень напрягаемый СТН23	4	схема 6а, л.2	
2ПЛ12-3АIV-Н		Поз. 1...12 по 2ПЛ12-1АтV			
	13	Изделие закладное МН5-1	2	1.465.1-15.8 —35	
	14	МН5-2	2	—35	
	15	Стержень напрягаемый СТН20	8	схема 4, л.2	
	16	Бетон класса В40, $м^3$	2,3		
2ПЛ12-4АIV-Н	1	Каркас КР5	2	1.465.1-15.8 —1	
	2	КР18	1	—5	
	3	КР26	10	—6	
	4	КР35	2	—7	
		Поз. 5...12 по 2ПЛ12-1АтV			

Марка	Поз.	Наименование	Кол.	Обозначение документа	Масса, т
2ПЛ12-4АIV-Н	13	Изделие закладное МН5-1	2	1.465.1-15.8 – 35	
	14	МН5-2	2	– 35	
	15	Стержень напрягаемый СТН21	8	схема 4, л.2	
	16	Бетон класса В45, $м^3$	2,3		
2ПЛ12-1АтVСК-Н		Поз. 1...3, 5...12 по 2ПЛ12-1АтVI			
	4	Каркас КР33	2	1.465.1-15.8 – 7	
	13	Изделие закладное МН1-1	2	– 33	
	14	МН1-2	2	– 33	
	15	Стержень напрягаемый СТН13	2	схема 2, л.2	
	16	Бетон класса В30, $м^3$	2,3		
2ПЛ12-2АтVСК-Н		Поз. 1...12 по 2ПЛ12-1АтVI			
	13	Изделие закладное МН1-1	2	1.465.1-15.8 – 33	
	14	МН1-2	2	– 33	
	15	Стержень напрягаемый СТН11	4	схема 5б, л.2	
	16	Бетон класса В35, $м^3$	2,3		5,8
2ПЛ12-3АтVСК-Н	1	Каркас КР5	2	1.465.1-15.8 – 1	
	2	КР18	1	– 5	
	3	КР26	10	– 6	
	4	КР35	2	– 7	
		Поз. 5...12 по 2ПЛ12-1АтVI			
	13	Изделие закладное МН1-1	2	– 33	
	14	МН1-2	2	– 33	
	15	Стержень напрягаемый СТН12	4	схема 6б, л.2	
	16	Бетон класса В45, $м^3$	2,3		
2ПЛ12-1АIIIв-Н		Поз. 1...3, 5...12 по 2ПЛ12-1АтVI			
	4	Каркас КР33	2	1.465.1-15.8 – 7	
	13	Изделие закладное МН1-1	2	– 33	
	14	МН1-2	2	– 33	
	15	Стержень напрягаемый СТН24	4	схема 6а, л.2	
	16	Бетон класса В25, $м^3$	2,3		

Марка	Поз.	Наименование	Кол.	Обозначение документа	Масса, т
2ПЛ12-2АIIIв-Н		Поз. 1...12, 16 по 2ПЛ12-1АтVI			
	13	Изделие закладное МН1-1	2	1.465.1-15.8 – 33	
	14	МН1-2	2	– 33	
	15	Стержень напрягаемый СТН27	2	схема 2, л.2	
2ПЛ12-3АIIIв-Н		Поз. 1...12 по 2ПЛ12-1АтVI			
	13	Изделие закладное МН1-1	2	1.465.1-15.8 – 33	
	14	МН1-2	2	– 33	
	15	Стержень напрягаемый СТН25	4	схема 6а, л.2	
	16	Бетон класса В35, $м^3$	2,3		
2ПЛ12-4АIIIв-Н	1	Каркас КР5	2	1.465.1-15.8 – 1	
	2	КР18	1	– 5	
	3	КР26	10	– 6	
	4	КР35	2	– 7	
		Поз. 5...12 по 2ПЛ12-1АтVI			
	13	Изделие закладное МН1-1	2	– 33	5,8
	14	МН1-2	2	– 33	
	15	Стержень напрягаемый СТН26	4	схема 8, л.2	
	16	Бетон класса В45, $м^3$	2,3		
2ПЛ12-1АIV-П		Поз. 1...3, 5...12 по 2ПЛ12-1АтVI			
	4	Каркас КР33	2	1.465.1-15.8 – 7	
	13	Изделие закладное МН1-1	2	– 33	
	14	МН1-2	2	– 33	
	15	Стержень напрягаемый СТН22	4	схема 5а, л.2	
	16	Бетон класса В25, $м^3$	2,3		
2ПЛ12-2АIV-П		Поз. 1...12, 16 по 2ПЛ12-1АтVI			
	13	Изделие закладное МН1-1	2	1.465.1-15.8 – 33	
	14	МН1-2	2	– 33	
	15	Стержень напрягаемый СТН23	4	схема 6а, л.2	

Марка	Поз.	Наименование	Кол.	Обозначение документа	Масса, т
2ПЛ12-3АIV-П		Поз. 1...12 по 2ПЛ12-1АтV			5,8
	13	Изделие закладное МН5-1	2	1.465.1-15.8 — 35	
	14	МН5-2	2	—35	
	15	Стержень напрягаемый СТН 20	8	схема 4, л. 2	
	16	Бетон класса В40, m^3	2,3		
2ПЛ12-4АIV-П	1	Каркас КР5	2	1.465.1-15.8 — 1	
	2	КР18	1	—5	
	3	КР26	10	—6	
	4	КР35	2	—7	
		Поз. 5...12 по 2ПЛ12-1АтV			
	13	Изделие закладное МН5-1	2	—35	
	14	МН5-2	2	—35	
	15	Стержень напрягаемый СТН21	8	схема 4, л. 2	
	16	Бетон класса В45, m^3	2,3		
ПЛ12-1АIIIв-П		Поз. 1...3,5...12 по 2ПЛ12-1АтV			
	4	Каркас КР33	2	1.465.1-15.8 —7	
	13	Изделие закладное МН1-1	2	—33	
	14	МН1-2	2	—33	
	15	Стержень напрягаемый СТН 24	4	схема 6а, л. 2	
	16	Бетон класса В25, m^3	2,3		
12-2АIIIв-П		Поз. 1...12,16 по 2ПЛ12-1АтV			
	13	Изделие закладное МН1-1	2	1.465.1-15.8 — 33	
	14	МН1-2	2	— 33	
	15	Стержень напрягаемый СТН27	2	схема 2, л. 2	

Марка	Поз.	Наименование	Кол.	Обозначение документа	Масса, т
2ПЛ12-3АIIIв-П		Поз. 1...12 по 2ПЛ12-1АтV			5,8
	13	Изделие закладное МН1-1	2	1.465.1-15.8 — 33	
	14	МН1-2	2	— 33	
	15	Стержень напрягаемый СТН25	4	схема 6а, л. 2	
	16	Бетон класса В35, m^3	2,3		
2ПЛ12-4АIIIв-П	1	Каркас КР5	2	1.465.1-15.8 — 1	
	2	КР18	1	— 5	
	3	КР26	10	—6	
	4	КР35	2	—7	
		Поз. 5...12 по 2ПЛ12-1АтV			
	13	Изделие закладное МН1-1	2	—33	
	14	МН1-2	2	—33	
	15	Стержень напрягаемый СТН26	4	схема 8, л. 2	
	16	Бетон класса В45, m^3	2,3		

Марка плиты	Напрягаемая арматура класса										Изделия арматурные											Всего
											Арматура класса											
	Ат-V					Ат-V				Всего	А-III						Вр-I					
	ГОСТ 10884-81										ГОСТ 5781-82*						ГОСТ 6727-80*					
	ф16	ф18	ф20		Итого	ф20	ф22	ф25	Итого		ф8	ф10	ф12	ф14		Итого	ф3	ф4	ф5		Итого	
2ПЛ12-1АтV	76,0				76,0					76,0	53,5	6,9	34,5			94,9	0,1	13,9	28,4		42,4	137,3
2ПЛ12-2АтV		96,6			96,6					96,6	53,5	6,9	34,5			94,9	0,1	13,9	28,4		42,4	137,3
2ПЛ12-3АтV			118,8		118,8					118,8	53,5	21,4		46,8		121,7	0,1	8,3	34,6		43,0	164,7
2ПЛ12-1АтV								93,2	93,2	93,2	53,5	6,9	34,5			94,9	0,1	13,9	28,4		42,4	137,3
2ПЛ12-2АтV						118,8			118,8	118,8	53,5	6,9	34,5			94,9	0,1	13,9	28,4		42,4	137,3
2ПЛ12-3АтV							143,8		143,8	143,8	53,5	21,4		46,8		121,7	0,1	8,3	34,6		43,0	164,7

Продолжение ведомости

Изделия закладные							Всего	Общий расход
Арматура класса				Прокат марки				
А-III		А-I		ВСт3кп2-1				
ГОСТ 5781-82*				ГОСТ 8510-86				
ф12	Итого	ф18	Итого	L14/9x8		Итого		
9,2	9,2	6,8	6,8	9,6		9,6	25,6	238,9
9,2	9,2	6,8	6,8	9,6		9,6	25,6	259,5
9,2	9,2	6,8	6,8	9,6		9,6	25,6	330,1
9,2	9,2	6,8	6,8	9,6		9,6	25,6	256,1
9,2	9,2	6,8	6,8	9,6		9,6	25,6	281,7
9,2	9,2	6,8	6,8	9,6		9,6	25,6	334,1

Прокат марки ВСт3кп2-1 принимать по ТУ14-1-3023-80.

Гл.инж.пр.	Баженова		
Разраб.	Старостина		
Исполн.	Николаева		
Провер.	Скатова		
Н.контр.	Петрова		

1.465.1-15.6-РС

Ведомость расхода стали, кг

Стадия	Лист	Листов
Р	1	4

ЦНИИПРОМЗДАНИЙ

Формат А3

Марка плиты	Напрягаемая арматура										Изделия арматурные											
											Арматура класса											Всего
	Ат-IVС				А-IV					Всего	А-III						Вр-I					
	ГОСТ 10884-81				ГОСТ 5781-82*						ГОСТ 5781-82*						ГОСТ 6727-80*					
	ф18	ф20	ф22	Итого	ф16	ф18	ф20	ф22	Итого		ф8	ф10	ф12	ф14		Итого	ф3	ф4	ф5		Итого	
2ПА12-1АтIVС		118,8		118,8						118,8	55,5	7,3	29,1			91,9	0,1	13,9	28,4		42,4	134,3
2ПА12-2АтIVС			143,8	143,8						143,8	53,5	6,9	34,5			94,9	0,1	13,9	28,4		42,4	137,3
2ПА12-3АтIVС		178,0		178,0						178,0	53,5	6,9	34,5			94,9	0,1	13,9	28,4		42,4	137,3
2ПА12-4АтIVС	192,6			192,6						192,6	53,5	21,4		46,8		121,7	0,1	8,3	34,6		43,0	164,7
2ПА12-1АIV							118,8		118,8	118,8	55,5	7,3	29,1			91,9	0,1	13,9	28,4		42,4	134,3
2ПА12-2АIV								143,8	143,8	143,8	53,5	6,9	34,5			94,9	0,1	13,9	28,4		42,4	137,3
2ПА12-3АIV					151,6				151,6	151,6	53,5	6,9	34,5			94,9	0,1	13,9	28,4		42,4	137,3
2ПА12-4АIV						192,6			192,6	192,6	53,5	21,4		46,8		121,7	0,1	8,3	34,6		43,0	164,7

Продолжение ведомости

Изделия закладные														Общий расход
Арматура класса					Прокат марки								Всего	
А-III			А-I		ВСт3кп2-1									
ГОСТ 5781-82*					ГОСТ 103-76*			ГОСТ 8509-86			ГОСТ 8510-86			
ф12		Итого	ф18	Итого	-8×15		Итого	L9×8		Итого	L14/9×8	Итого		
9,2		9,2	6,8	6,8							9,6	9,6	25,6	253,1
9,2		9,2	6,8	6,8							9,6	9,6	25,6	256,1
9,2		9,2	6,8	6,8							9,6	9,6	25,6	280,0
9,2		9,2	6,0	6,0	6,0		6,0	7,6		7,6			28,8	345,0
9,2		9,2	6,8	6,8							9,6	9,6	25,6	256,5
9,2		9,2	6,8	6,8							9,6	9,6	25,6	259,5
9,2		9,2	6,0	6,0	6,0		6,0	7,6		7,6			28,8	309,8
9,2		9,2	6,0	6,0	6,0		6,0	7,6		7,6			28,8	345,1

Марка плиты	Напрягаемая арматура класса								Изделия арматурные										Изделия закладные											Общий расход
									Арматура класса										Арматура класса				Прокат марки							
	А-IIIв					К-7 ГОСТ 13840-68*		Всего	А-III ГОСТ 5781-82*					Вр-I ГОСТ 6727-80*				Всего	А-III ГОСТ 5781-82*		А-I ГОСТ 5781-82*		Вст 3 кп 2-1 ГОСТ 103-76*		ГОСТ 8509-86		ГОСТ 8510-86		Всего	
	ф22	ф25	ф28	ф32	Итого	ф15	Итого		ф8	ф10	ф12	ф14	Итого	ф3	ф4	ф5	Итого		ф12	Итого	ф18	Итого	-8×15	Итого	L9×8	Итого	L14/9×8	Итого		
2ПЛ12-1АIIIв	143,8				143,8			143,8	55,5	7,3	29,1		91,9	0,1	13,9	28,4	42,4	134,3	9,2	9,2	6,8	6,8					9,6	9,6	25,6	303,7
2ПЛ12-2АIIIв				153,0	153,0			153,0	53,5	6,9	34,5		94,9	0,1	13,9	28,4	42,4	134,3	9,2	9,2	6,8	6,8					9,6	9,6	25,6	315,9
2ПЛ12-3АIIIв		185,6			185,6			185,6	53,5	6,9	34,5		94,9	0,1	13,9	28,4	42,4	134,3	9,2	9,2	6,8	6,8					9,6	9,6	25,6	348,5
2ПЛ12-4АIIIв			233,1		233,1			233,1	53,5	21,4		46,8	121,7	0,1	8,3	34,6	43,0	164,7	9,2	9,2	6,8	6,8					9,6	9,6	25,6	423,4
2ПЛ12-1К7						53,6	53,6	53,6	55,5	7,3	29,1		91,9	0,1	13,9	28,4	42,4	134,3	9,2	9,2	6,8	6,8					9,6	9,6	25,6	213,5
2ПЛ12-2К7						80,4	80,4	80,4	53,5	6,9	34,5		94,9	0,1	13,9	28,4	42,4	137,3	9,2	9,2	6,0	6,0	6,0	6,0	7,6	7,6			28,8	246,5
2ПЛ12-3К7						107,2	107,2	107,2	53,5	21,4		46,8	121,7	0,1	8,3	34,6	43,0	164,7	9,2	9,2	6,0	6,0	6,0	6,0	7,6	7,6			28,8	300,7

Марка плиты	Напрягаемая арматура класса								Изделия арматурные										Изделия закладные											Общий расход
									Арматура класса										Арматура класса				Прокат марки							
	Вр ГОСТ 7348-81		А-IV ГОСТ 5781-82*					Всего	А-III ГОСТ 5781-82*					Вр-I ГОСТ 6727-80*				Всего	А-III ГОСТ 5781-82*		А-I ГОСТ 5781-82*		Вст 3 кп 2-1 ГОСТ 103-76*		ГОСТ 8509-86		ГОСТ 8510-86		Всего	
	ф5	Итого	ф16	ф18	ф20	ф22	Итого		ф8	ф10	ф12	ф14	Итого	ф3	ф4	ф5	Итого		ф12	Итого	ф18	Итого	-8×15	Итого	L9×8	Итого	L14/9×8	Итого		
2ПЛ12-1Вр	60,8	60,8						60,8	55,5	7,3	29,1		91,9	0,1	13,9	28,4	42,4	134,3	9,2	9,2	6,0	6,0	6,0	6,0	7,6	7,6			28,8	223,9
2ПЛ12-2Вр	72,2	72,2						72,2	53,5	6,9	34,5		94,9	0,1	13,9	28,4	42,4	137,3	9,2	9,2	6,0	6,0	6,0	6,0	7,6	7,6			28,8	238,3
2ПЛ12-3Вр	83,6	83,6						83,6	53,5	6,9	34,5		94,9	0,1	13,9	28,4	42,4	137,3	9,2	9,2	6,0	6,0	6,0	6,0	7,6	7,6			28,8	249,7
2ПЛ12-4Вр	95,0	95,0						95,0	53,5	21,4		46,8	121,7	0,1	8,3	34,6	43,0	164,7	9,2	9,2	6,0	6,0	6,0	6,0	7,6	7,6			28,8	277,1
2ПЛ12-1АIV-Н(п)					118,8		118,8	118,8	55,5	7,3	29,1		91,9	0,1	13,9	28,4	42,4	134,3	9,2	9,2	6,8	6,8					9,6	9,6	25,6	278,7
2ПЛ12-2АIV-Н(п)						143,8	143,8	143,8	53,5	6,9	34,5		94,9	0,1	13,9	28,4	42,4	137,3	9,2	9,2	6,8	6,8					9,6	9,6	25,6	306,7
2ПЛ12-3АIV-Н(п)			151,6				151,6	151,6	53,5	6,9	34,5		94,9	0,1	13,9	28,4	42,4	137,3	9,2	9,2	6,0	6,0	6,0	6,0	7,6	7,6			28,8	317,7
2ПЛ12-4АIV-Н(п)				192,6			192,6	192,6	53,5	21,4		46,8	121,7	0,1	8,3	34,6	43,0	164,7	9,2	9,2	6,0	6,0	6,0	6,0	7,6	7,6			28,8	386,1

Марка плиты	Напрягаемая арматура класса									Всего	Изделия арматурные										Изделия закладные							Общий расход
											Арматура класса										Арматура класса				Прокат марки			
	A_T-V СК				A-III_B						A-III					Вр-I					A-III		A-I		ВСт3кп2-1		Всего	
	ГОСТ 10884-81										ГОСТ 5781-82*					ГОСТ 6727-80*					ГОСТ 5781-82*				ГОСТ 8510-86			
	ф20	ф22	ф25	Итого	ф22	ф25	ф28	ф32	Итого		ф8	ф10	ф12	ф14	Итого	ф3	ф4	ф5	Итого		ф12	Итого	ф18	Итого	Ц4/ф18	Итого		
2ПЛ12-1A_TV СК-Н			93,2	93,2						93,2	55,5	7,3	29,1		91,9	0,1	13,9	28,4	42,4	134,3	9,2	9,2	6,8	6,8	9,6	9,6	25,6	253,1
2ПЛ12-2A_TV СК-Н	118,8			118,8						118,8	53,5	6,9	34,5		94,9	0,1	13,9	28,4	42,4	137,3	9,2	9,2	6,8	6,8	9,6	9,6	25,6	281,7
2ПЛ12-3A_TV СК-Н		143,8		143,8						143,8	53,5	21,4		46,8	121,7	0,1	8,3	34,6	43,0	164,7	9,2	9,2	6,8	6,8	9,6	9,6	25,6	334,1
2ПЛ12-1A_{III_B}-Н(П)					143,8				143,8	143,8	55,5	7,3	29,1		91,9	0,1	13,9	28,4	42,4	134,3	9,2	9,2	6,8	6,8	9,6	9,6	25,6	303,7
2ПЛ12-2A_{III_B}-Н(П)								153,0	153,0	153,0	53,5	6,9	34,5		94,9	0,1	13,9	28,4	42,4	137,3	9,2	9,2	6,8	6,8	9,6	9,6	25,6	315,9
2ПЛ12-3A_{III_B}-Н(П)						185,6			185,6	185,6	53,5	6,9	34,5		94,9	0,1	13,9	28,4	42,4	137,3	9,2	9,2	6,8	6,8	9,6	9,6	25,6	348,5
2ПЛ12-4A_{III_B}-Н(П)							233,1		233,1	233,1	53,5	21,4		46,8	121,7	0,1	8,3	34,6	43,0	164,7	9,2	9,2	6,8	6,8	9,6	9,6	25,6	423,4

Инв. № подл. | Подпись и дата | Взам. инв. №