ТИПОВЫЕ СТРОИТЕЛЬНЫЕ КОНСТРУКЦИИ, ИЗДЕЛИЯ И УЗЛЫ

СЕРИЯ 3 013 9-1

ОТКРЫТЫЕ КРАНОВЫЕ ЭСТАКАДЫ

ВЫПУСК 2

КОЛОННЫ ЖЕЛЕЗОБЕТОННЫЕ,

АРМАТУРНЫЕ И ЗАКЛАДНЫЕ ИЗДЕЛИЯ. РАБОЧИЕ ЧЕРТЕЖИ

РАЗРАБОТАНЫ

КИЕВСКИЙ ПРОМСТРОЙПРОЕКТ

ГЛАВНЫЙ ИНЖЕНЕР ИНСТИТУТА ХАРИТОНОВ И Г

НАЧАЛЬНИК ОТДЕЛА СЫТНИК А Н

ГЛАВНЫЙ КОНСТРУКТОР ОТДЕЛА КОЗЛОВ В А

ГЛАВНЫЙ ИНЖЕНЕР ПРОЕКТА ЛИБЕРМАН Г А

УТВЕРЖДЕНЫ

ГОССТРОЕМ СССР 26 АПРЕЛЯ 1988г

ВВЕДЕНЫ В ДЕЙСТВИЕ с 01.08.89

КИЕВСКИМ ПРОМСТРОЙПРОЕКТОМ

ПРИКАЗ ОТ 24.01 99 № 6

© ЦИТП Госстроя СССР, 1990

Обозначение	Наименование	Стр.
3.013.9-1.2-ТТ	Технические требования	3
-1	Каркас пространственный	
	КП1-1...КП1-3; КП2-1; КП2-2	4
-2	Каркас КП3-1..КП3-4	6
-3	Каркас КП4-1...КП4-4	8
-4	Каркас КП5-1...КП5-4	9
-5	Каркас КП6-1...КП6-12	10
-6	Каркас КП7-1...КП7-14	16
-7	Каркас КП8-1...КП8-18	22
-8	Каркас КР1...КР3	28
-9	Каркас КР4...КР5	28
-10	Каркас КР6...КР8	29
-11	Каркас КР9, КР10	29
-12	Каркас КР11...КР14	30
-13	Каркас КР15...КР18	30
-14	Каркас КР19...КР22	31
-15	Каркас КР23...КР26	31
-16	Каркас КР27, КР28	32
-17	Каркас КР29...КР34	32
-18	Каркас КР35...КР42	33
-19	Каркас КР43...КР48	33
-20	Каркас КР49..КР54	34
-21	Сетка С1	34
-22	Сетка С2	35
-23	Сетка С3, С4	35
-24	Сетка С5, С6, С7	36
-25	Сетка С8	36
-26	Изделие закладное МН1, МН2	37
-27	Изделие закладное МН3	37
-28	Изделие закладное МН4	38
-29	Изделие закладное МН5	38
3.013.9-1.2-30	Изделие закладное МН6	39
-31	Изделие закладное МН7	39
-32	Петля подъемная М1	40
-33	Изделие закладное МН8	40
-34	Арматурный элемент СТ1...СТ16	41

10182/3

Разраб. Чвоенко
Провер. Либерман
Н.контр. Либерман

3.013.9-1.2

Содержание

Стадия	Лист	Листов
Р		1

Киевский Промстройпроект

I.I.Выпуск 2 серии 3.0I3.9-I содержит рабочие чертежи арматурных и закладных изделий для сборных железобетонных колонн, разработанных в выпуске I настоящей серии. Состав серии приведен в выпуске 0.

I.2.Арматурные и закладные изделия должны удовлетворять требованиям ГОСТ I0922-75, ГОСТ I4098-85 и "Инструкции по сварке соединений арматуры и закладных деталей железобетонных конструкций" / СН 393-78 /.

I.3.Стыкование стержней при заготовке арматуры производить контактной стыковой сваркой.

Плоские каркасы и сетки изготовлять с помощью контактной точечной сварки. Сварку каркасов производить во всех точках пересечения стержней. При изготовлении сеток сварке подлежат все узлы пересечения.

I.4.Пространственные арматурные каркасы следует образовывать из плоских каркасов путем приварки сварочными клещами к продольным стержням соединительных стержней или поперечных стержней каркасов другого направления.

При отсутствии необходимого сварочного оборудования допускается образовывать пространственные каркасы следующими способами:

-плоские каркасы соединяются при помощи шпилек, имеющих крюки с обеих сторон, с вязкой всех пересечений и с обеспечением монтажной жесткости каркаса ;

-с помощью ручной дуговой электросварки точечными прихватками / только арматуру класса А-Ш из стали марки 25Г2С / ;

-прочими способами, допускаемыми серией I.424.I-5/87.

I.5.В сетке С2 тавровые соединения стержней к пластине следует выполнять автоматической дуговой сваркой под слоем флюса. Допускается эти соединения выполнять ручной дуговой сваркой в раззенкованных отверстиях.

I.6.Размеры сеток и каркасов даны по осям и торцам стержней.

I.7.Прокатные профили закладных изделий изготовлять из углеродистой стали марок ВСт3пс6 или ВСт3Гпс5 по ГОСТ 380-7I* в зависимости от конструкции закладного изделия. Допускается принимать сталь марки ВСт3сп5 по ГОСТ 380-7I* вместо стали марки ВСт3Гпс5.

I.8.Закладные изделия МН4,МН6 и МН7 следует приварить к арматурному каркасу по указаниям выпуска I ; закладные изделия МНI...МН3 фиксировать с помощью анкерных болтов; в остальных закладных изделиях предусмотрены отверстия для фиксации, которые могут быть уточнены на заводе-изготовителе.

I.9.Тавровые соединения анкерных стержней с пластинами производить с помощью автоматической сварки под флюсом в соответствии с ГОСТ I4098-85 / соединение типа TI-Мф или Т2-Рф/.Допускается эти соединения выполнять ручной дуговой сваркой под флюсом, при этом в МН7 пластина должна быть принята толщиной I2 мм.

I.I0.Методы контроля и испытаний арматурных и закладных изделий- по ГОСТ I0922-75. Качество сварных соединений арматуры следует проверять ультразвуковым методом согласно ГОСТ 23858-79.

10182/3

Разраб.	Уваренко		3.013.9-1.2-ТТ		
Провер.	Либерман				
			Технические требования	Стадия	Лист	Листов
				Р		1
				Киевский Промстройпроект	
Н.контр.	Либерман				

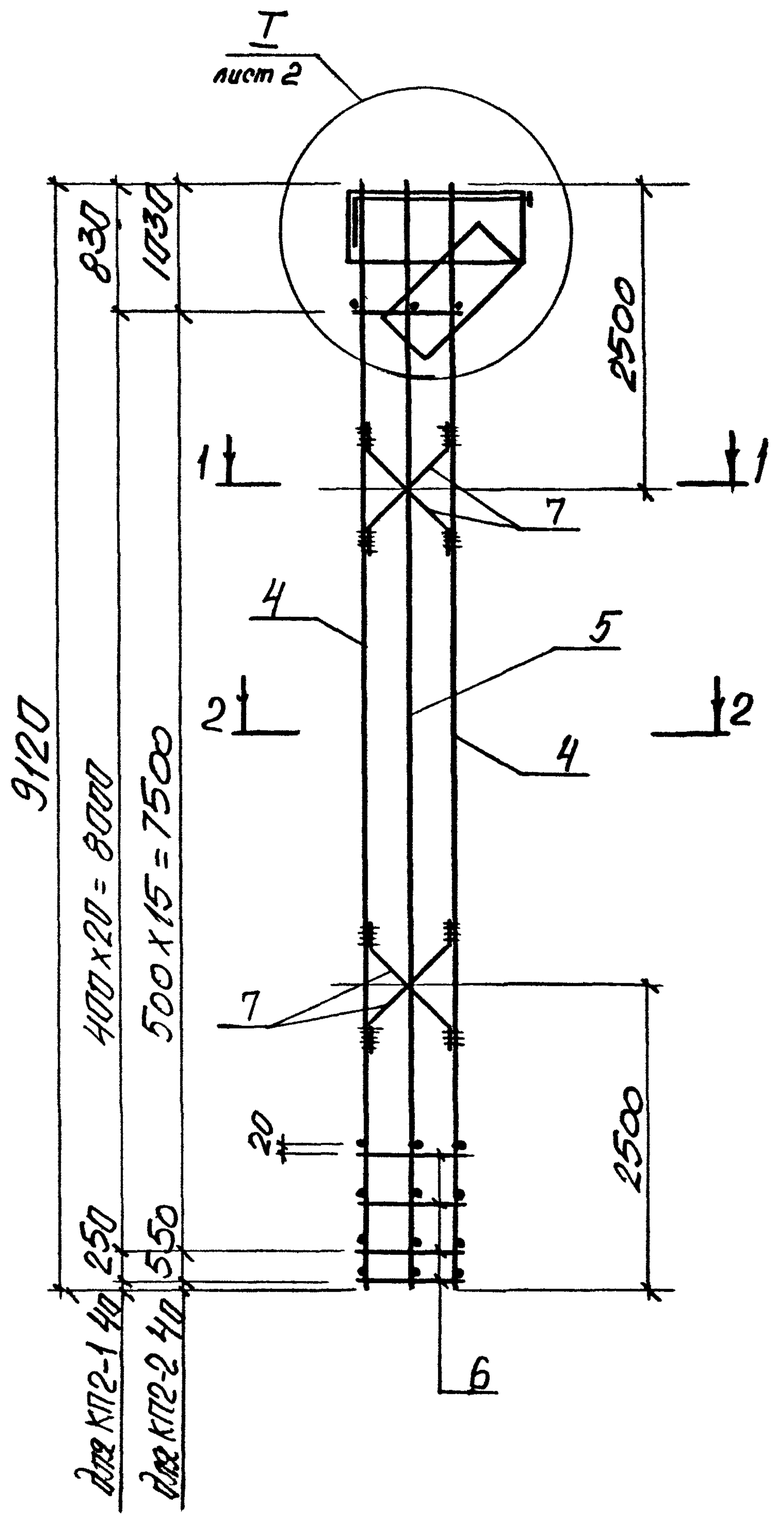

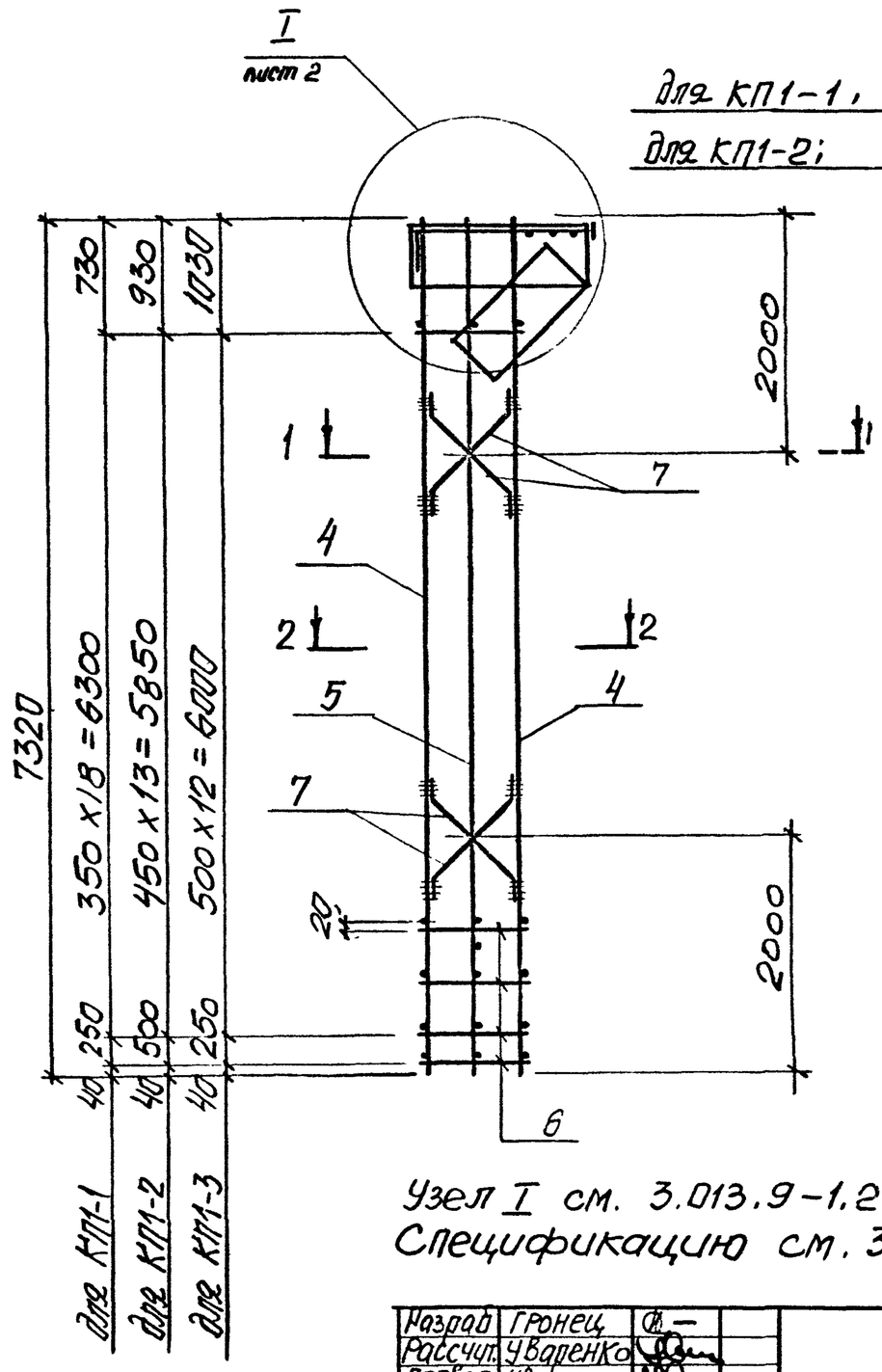

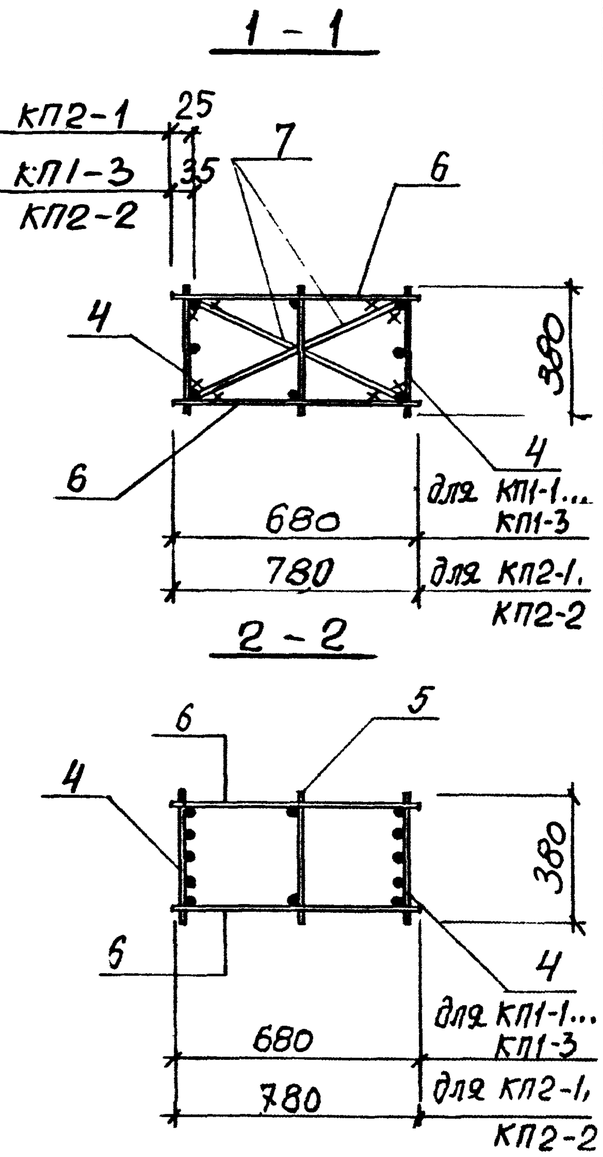

Узел I см. 3.013.9-1.2-1, л.2

Спецификацию см. 3.013.9-1.2-1, л.2

10182/3

Разраб.	Гронец		3.013.9-1 2-1
Рассчит.	Уваренко		
Провер.	Уваренко		Каркас пространственный КП1-1... КП1-3; КП2-1, КП2-2
Н.контр.	Либерман		

Стадия	Лист	Листов
Р	1	2

Киевский Промстройпроект

кф 10182-03 5

Марка каркаса	Поз.	Наименование	Кол.	Обозначение документа	Масса каркаса, кг
КП1-1	1	Сетка С1	1	3.013.9-1.2-21	189,7
	2	С2	1	-22	
	3	С3	1	-23	
	4	Каркас КР1	2	-8	
	5	КР6	1	-10	
	6	ф6АI, ℓ=680; 0,15кг	40	без черт.	
	7	14АIII, ℓ=1110; 1,34кг	4		
КП1-2		поз.1...3,7 по КП1-1			253,6
	4	Каркас КР2	2	3.013.9-1.2-8	
	5	КР7	1	-10	
	6	ф6АI, ℓ=680; 0,15кг	30	без черт.	
КП1-3		поз.1...3 по КП1-1			375,2
	4	Каркас КР3	2	3.013.9-1.2-8	
	5	КР8	1	-10	
	6	ф6АI, ℓ=680; 0,15кг	28	без черт	
	7	14АIII, ℓ=1220; 1,47кг	4		
КП2-1	1	Сетка С1	1	3.013-1.2-21	271,2
	2	С2	1	-22	
	3	С4	1	-23	
	4	Каркас КР4	2	-9	
	5	КР9	1	-11	
	6	ф6АI, ℓ=780; 0,17кг	44	без черт.	
	7	14АIII, ℓ=1110; 1,34кг	4		
КП2-2		поз.1...3 по КП2-1			464,1
	4	Каркас КР5	2	3.013.9-1.2-9	
	5	КР10	1	-11	
	6	ф8АI, ℓ=780; 0,31кг	34	без черт.	
	7	14АIII, ℓ=1220; 1,47кг	4		

Арматура классов АIII и АI по ГОСТ 5781-82

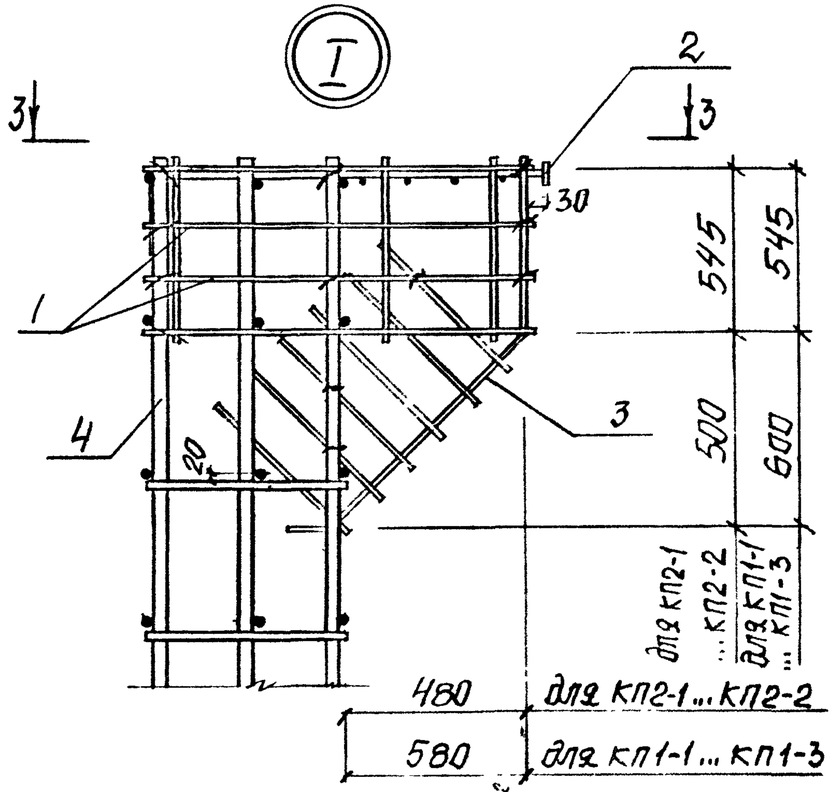

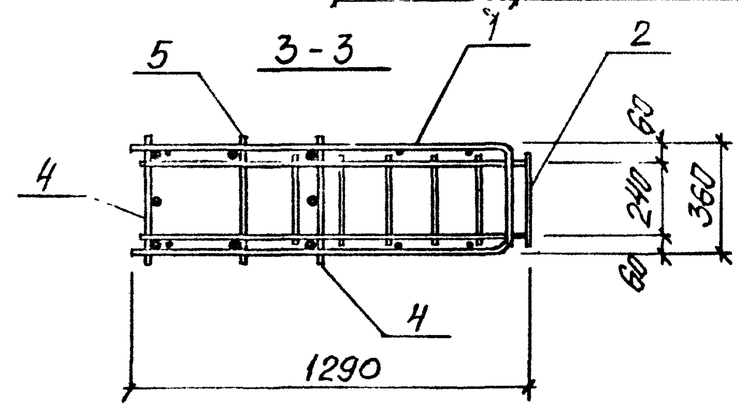

Поз. 7

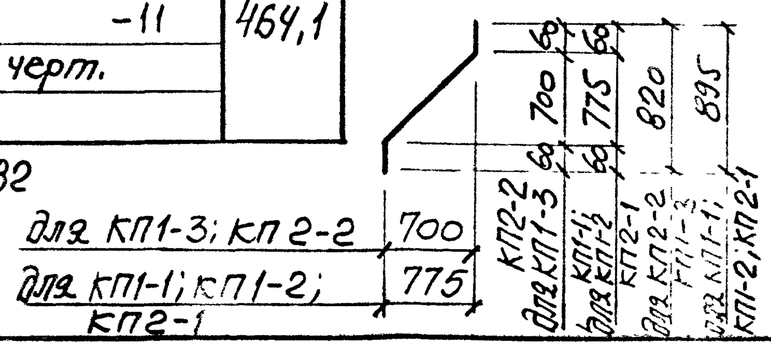

10182/3

3.013.9-1.2-1

Лист 2

кф 10182-03 6

Инв. № подл. | Подпись и дата | Взам. инв. №

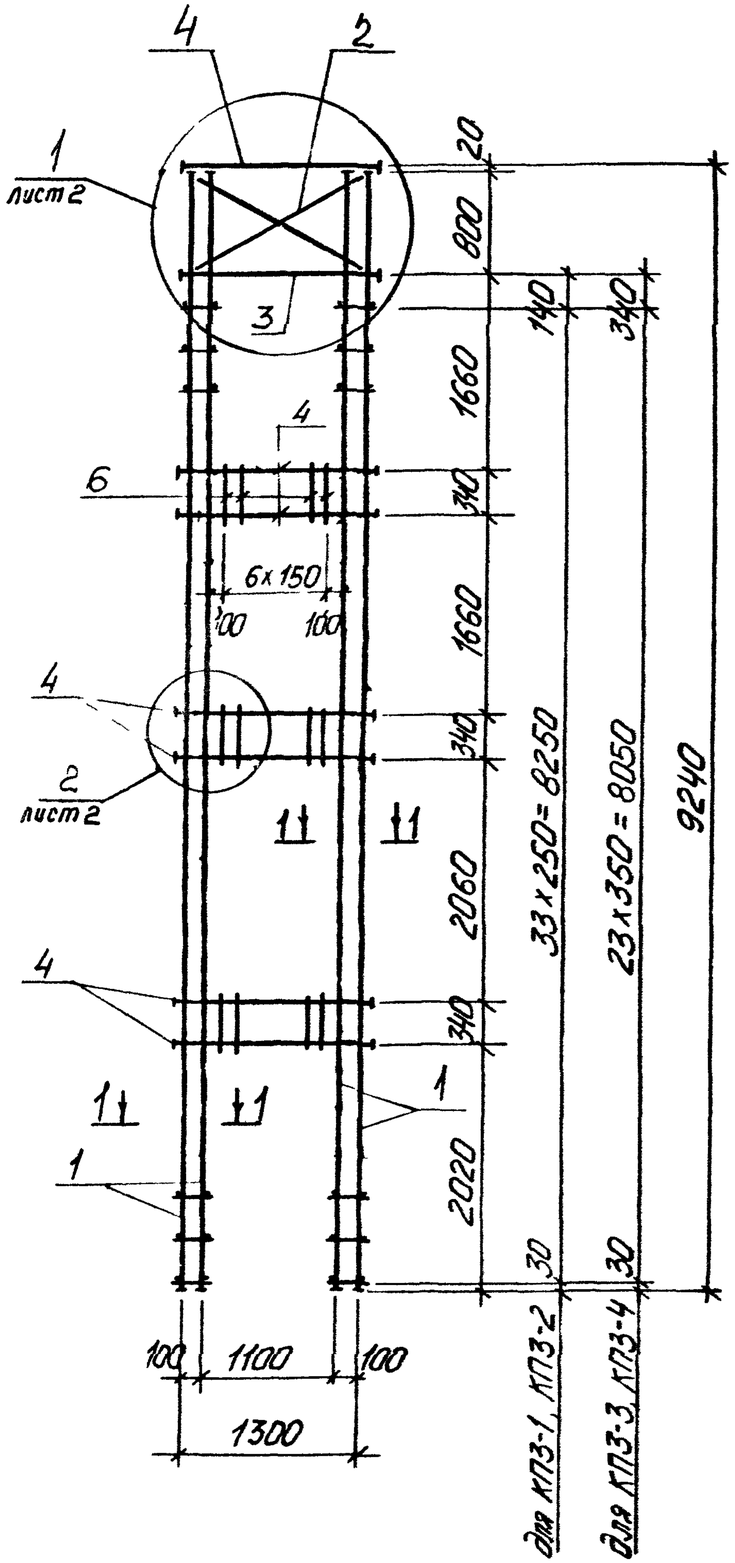

Поз. 6

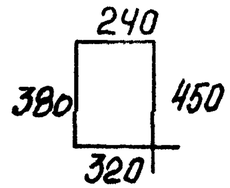

Поз. 7

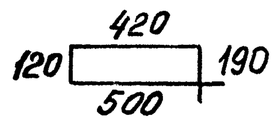

Поз. 8

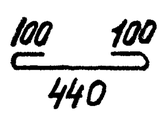

1-1

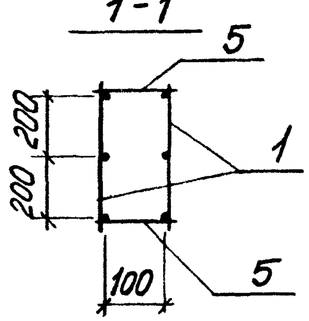

Марка каркаса	Поз	Наименование	Кол.	Обозначение документа	Масса каркаса
КП3-1	1	Каркас КР11	4	3.013.9-1.2-12	357,0
	2	Сетка С5	4	-24	
	3	Стержень арматурный СТ13	4	-34	
	4	СТ2	28	-34	
	5	⌀ 6АI, ℓ=180; 0,04кг	136	без чертежа	
	6	6АI, ℓ=1390; 0,31кг	54		
	7	6АI, ℓ=1230; 0,27кг	40		
	8	6АI, ℓ=640; 0,14кг	40		
КП3-2	1	Каркас КР12	4	3.013.9-1.2-12	283,8
		Поз. 2, 5...8 по КП3-1			
	3	Стержень арматурный СТ15	4	3.013.9-1.2-34	
	4	СТ5	28	-34	
КП3-3	1	Каркас КР13	4	-12	463,4
		Поз 2, 5...8 по КП3-1			
	3	Стержень арматурный СТ13	4	3.013.9-1.2-34	
	4	СТ1	28	-34	
	5	⌀ 6АI, ℓ=180; 0,04кг	96	без чертежа	
КП3-4	1	Каркас КР14	4	3.013.9-1.2-12	379,0
		Поз 2, 5...8 по КП3-1			
	3	Стержень арматурный СТ15	4	3.013.9-1.2-34	
	4	СТ4	28	-34	
	5	⌀ 6АI, ℓ=180; 0,04кг	96	без чертежа	

Арматура класса А-I по ГОСТ 5781-82
Узлы 1, 2 см. 3.013.9-1.2-2, л.2

10182/3

Разраб.	Чернышова		3.013.9-1.2-2
Рассмот.	Уваренко		
Провер.	Уваренко		
Н.контр.	Либерман		Каркас КП3-1...КП3-4

Стадия	Лист	Листов
Р	1	2

Киевский Промстройпроект

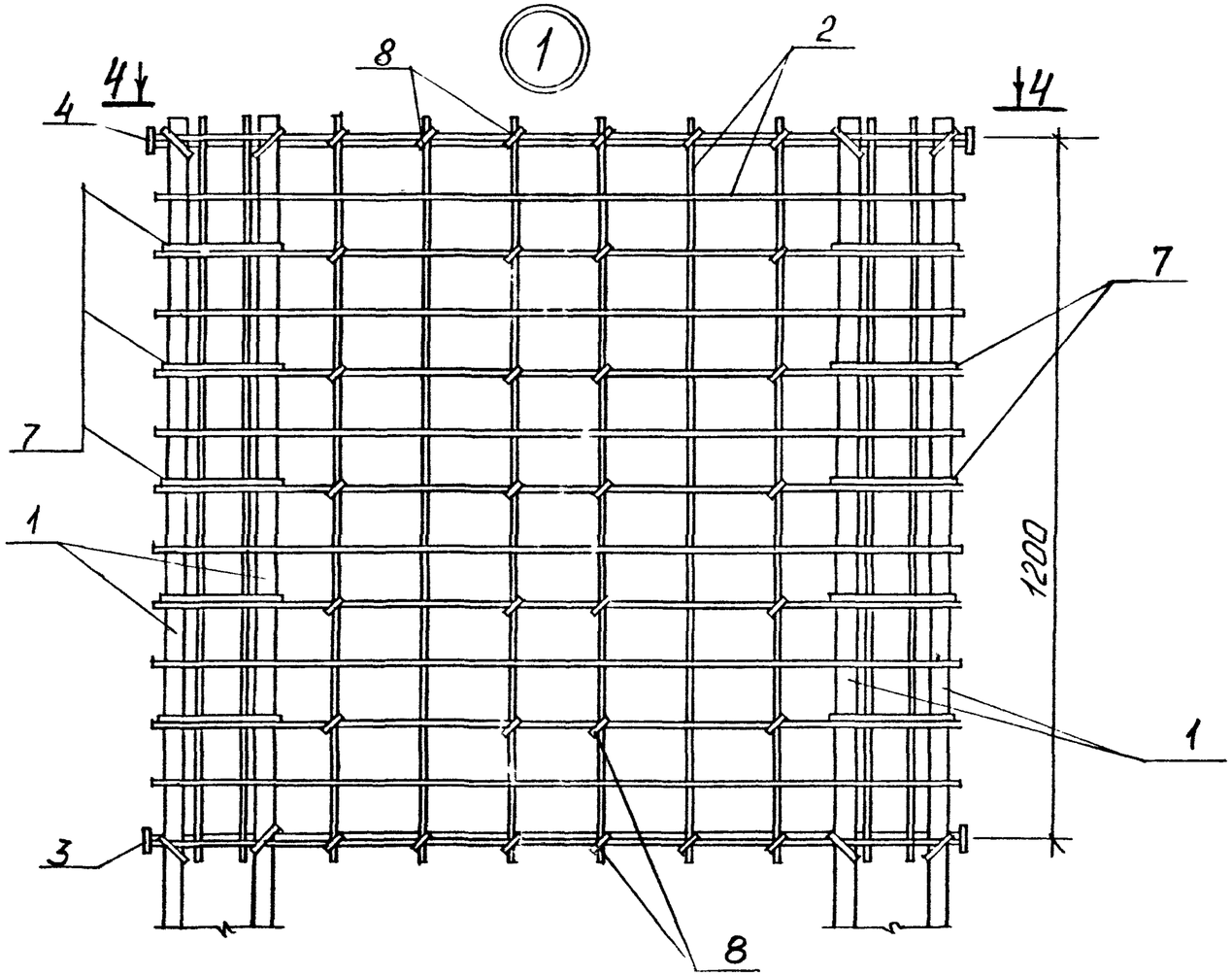

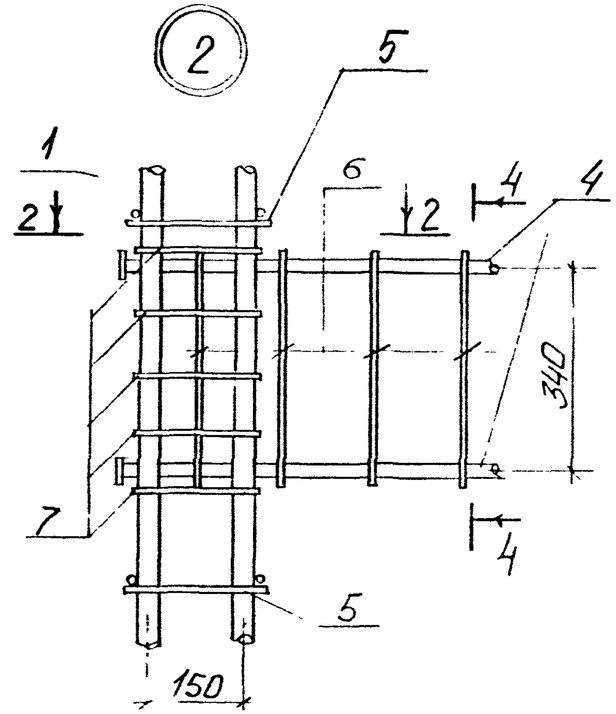

4-4

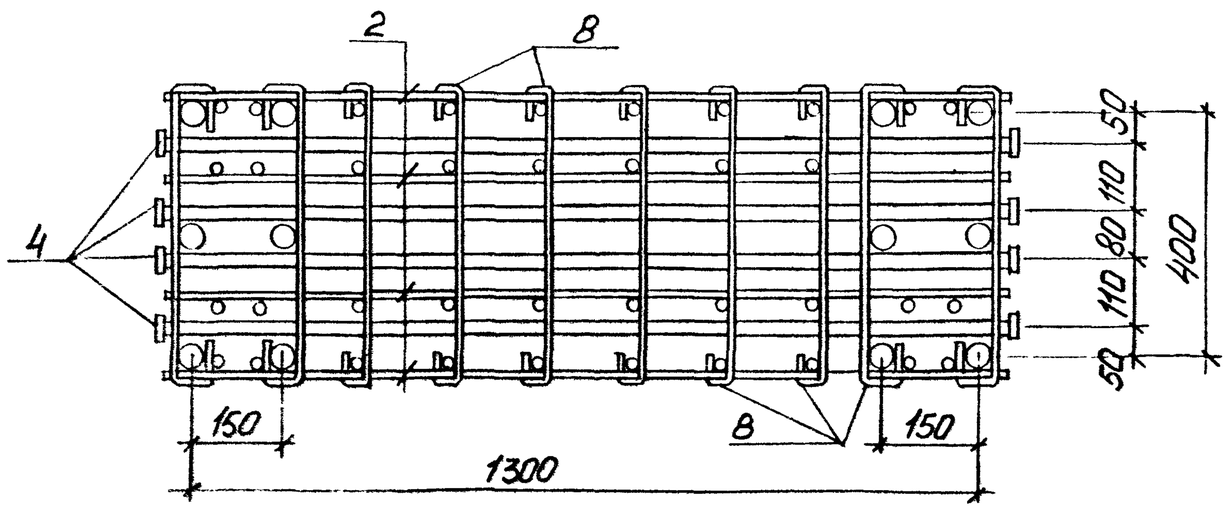

2-2

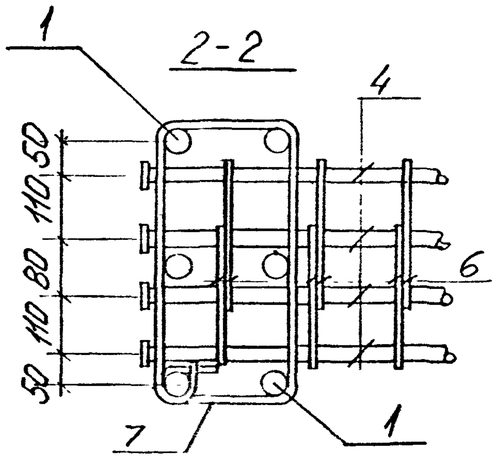

3-3

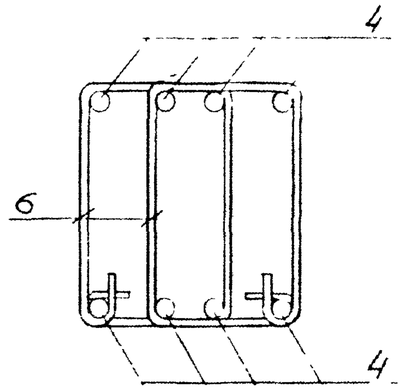

Инв. № подл. | Подпись и дата | Взам. инв. №

10182/3

3.013.9-1.2-2

Лист 2

КФ 10182-03 8

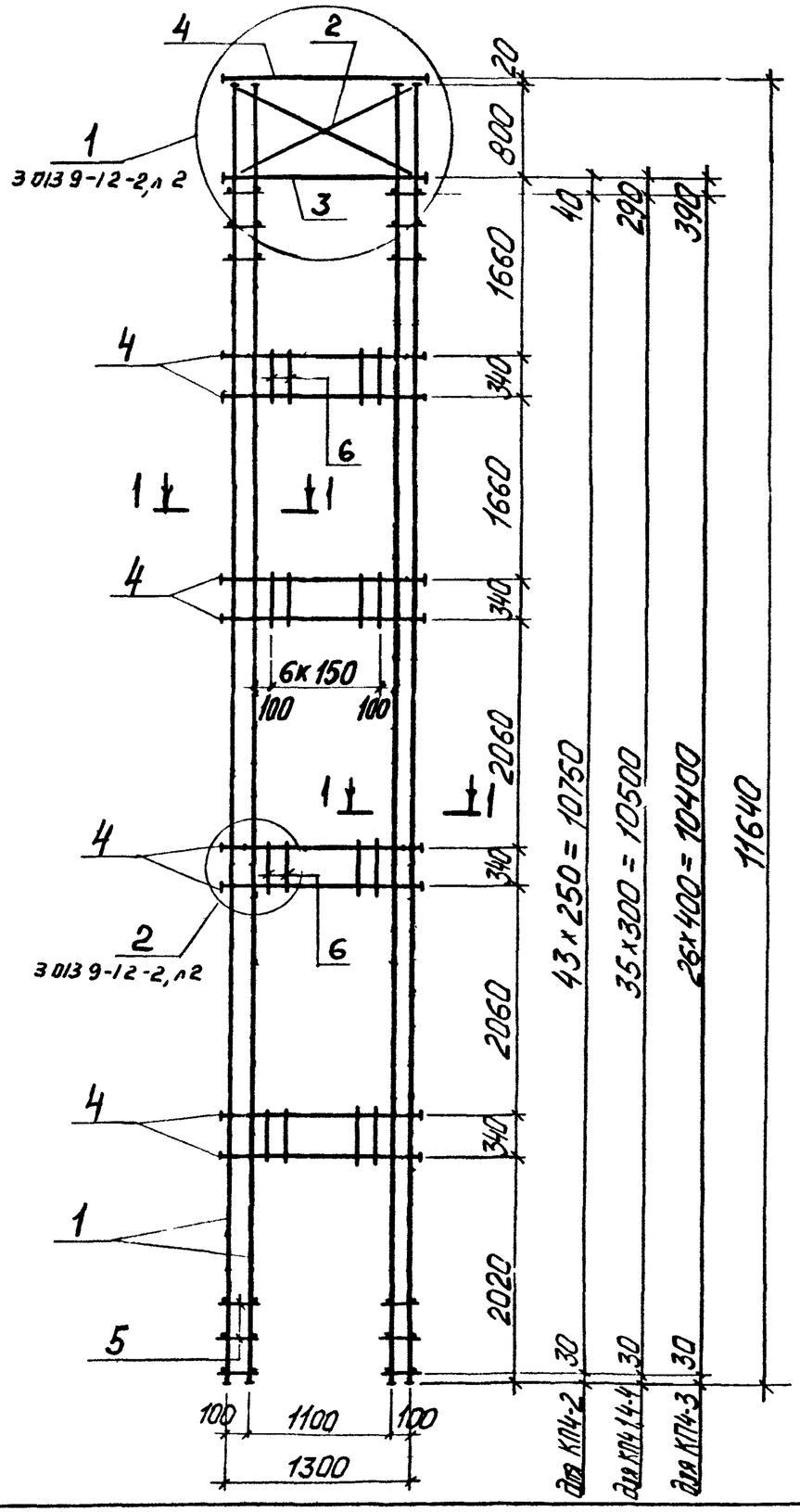

Марка каркаса	Поз.	Наименование	Кол.	Обозначение документа	Масса каркаса
КП4-1	1	Каркас КР16	4	3.013.9-1.2-13	429,6
	2	Сетка С5	4	-24	
	3	Стержень арматурный СТ13	4	-34	
	4	Стержень арматурный СТ2	36	-34	
	5	⌀6АI, ℓ=1800; 0,04кг	144	без чертежа	
	6	6АI, ℓ=1390; 0,31кг	72		
	7	6АI, ℓ=1230; 0,27кг	50		
	8	6АI, ℓ=640; 0,14кг	40		
КП4-2	1	Каркас КР15	4	3.013.9-1.2-13	342,5
		Поз 2, 6...8 по КП4-1			
	3	Стержень арматурный СТ15	4	3.013.9-1.2-34	
	4	СТ5	36	-34	
	5	⌀6АI, ℓ=1800; 0,04кг	176	без чертежа	
КП4-3	1	Каркас КР18	4	3.013.9-1.2-13	565,8
		Поз. 2,6...8 по КП4-1			
	3	Стержень арматурный СТ13	4	3.013.9-1.2-34	
	4	СТ1	36	-34	
	5	⌀6АI, ℓ=1800; 0,04кг	108	без чертежа	
КП4-4	1	Каркас КР17	4	3.013.9-1.2-13	465,6
		Поз.2,6...8 по КП4-1			
	3	Стержень арматурный СТ15	4	3.013.9-1.2-34	
	4	СТ4	36	-34	
	5	⌀6АI, ℓ=1800; 0,04кг	144	без чертежа	

Арматура класса АI по ГОСТ 5781-82
Сечение 1-1 см. 3.013.9-1.2-2, л.1
Узлы 1 и 2 см. 3.013.9-1.2-2, л.2
поз. 6, 7, 8 см. 3.013.9-1.2-2, л.1

10192/3

Разраб.	Чернышова		3.013.9-1.2-3
Рассчит.	Уваренко		
Провер.	Уваренко		Каркас КП4-1...КП4-4
Н.контр.	Либерман		Стадия Р / Лист 1 / Листов
			Киевский Промстройпроект

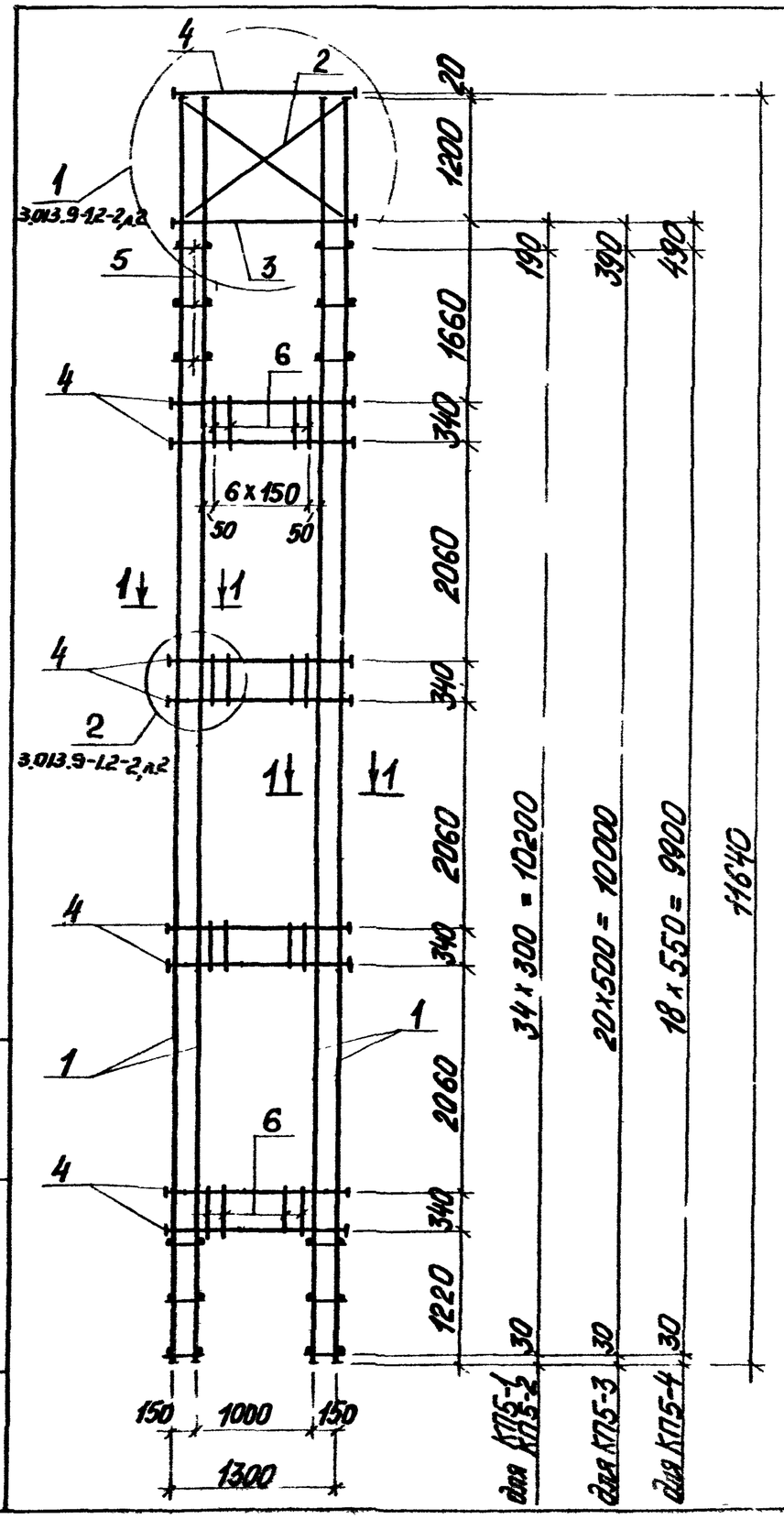

Поз. 7

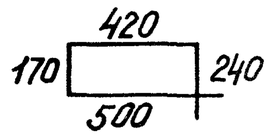

1-1

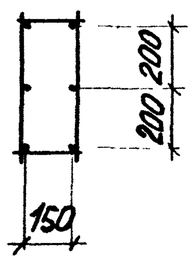

Марка каркаса	Поз.	Наименование	Кво	Обозначение документа	Масса каркаса
КП5-1	1	Каркас КР19	4	3.013.9-1.2-14	530,6
	2	Сетка С6	4	-24	
	3	Стержень арматурный СТ13	4	-34	
	4	СТ1	36	-34	
	5	ф6АI, ℓ=230; 0,05кг	140	без чертежа	
	6	6АI, ℓ=1390; 0,31кг	72		
	7	6АI, ℓ=1330; 0,29кг	50		
	8	6АI, ℓ=640; 0,14кг	40		
КП5-2	1	Каркас КР20	4	3.013.9-1.2-14	431,8
		Поз. 2, 5...8 по КП5-1			
	3	Стержень арматурный СТ15	4	3.013.9-1.2-34	
	4	СТ4	36	-34	
КП5-3	1	Каркас КР22	4	3.013.9-1.2-14	921,8
		Поз. 2, 6...8 по КП5-1			
	3	Стержень арматурный СТ13	4	3.013.9-1.2-34	
	4	СТ1	36	-34	
	5	ф6АI, ℓ=230; 0,05кг	84	без чертежа	
КП5-4	1	Каркас КР21	4	3.013.9-1.2-14	745,9
		Поз. 2, 6...8 по КП5-1			
	3	Стержень арматурный СТ15	4	3.013.9-1.2-34	
	4	СТ4	36	-34	
	5	ф6АI, ℓ=230; 0,05кг	76	без чертежа	

Арматура класса АI по ГОСТ 5781-82
Узлы 1 и 2 см. 3.013.9-1.2-2, л.2
Поз. 6, 8 см. 3.013.9-1.2-2, л.1

10182/3

Разраб.	Чернышова		3.013.9-1.2-4
Рассчит.	Уваренко		
Провер.	Уваренко		Каркас КП5-1...КП5-4
Н.контр.	Либерман		Стадия Р / Лист 1 / Листов
			Киевский Промстройпроект

Инв.№подл. | Подпись и дата | Взам.инв.№

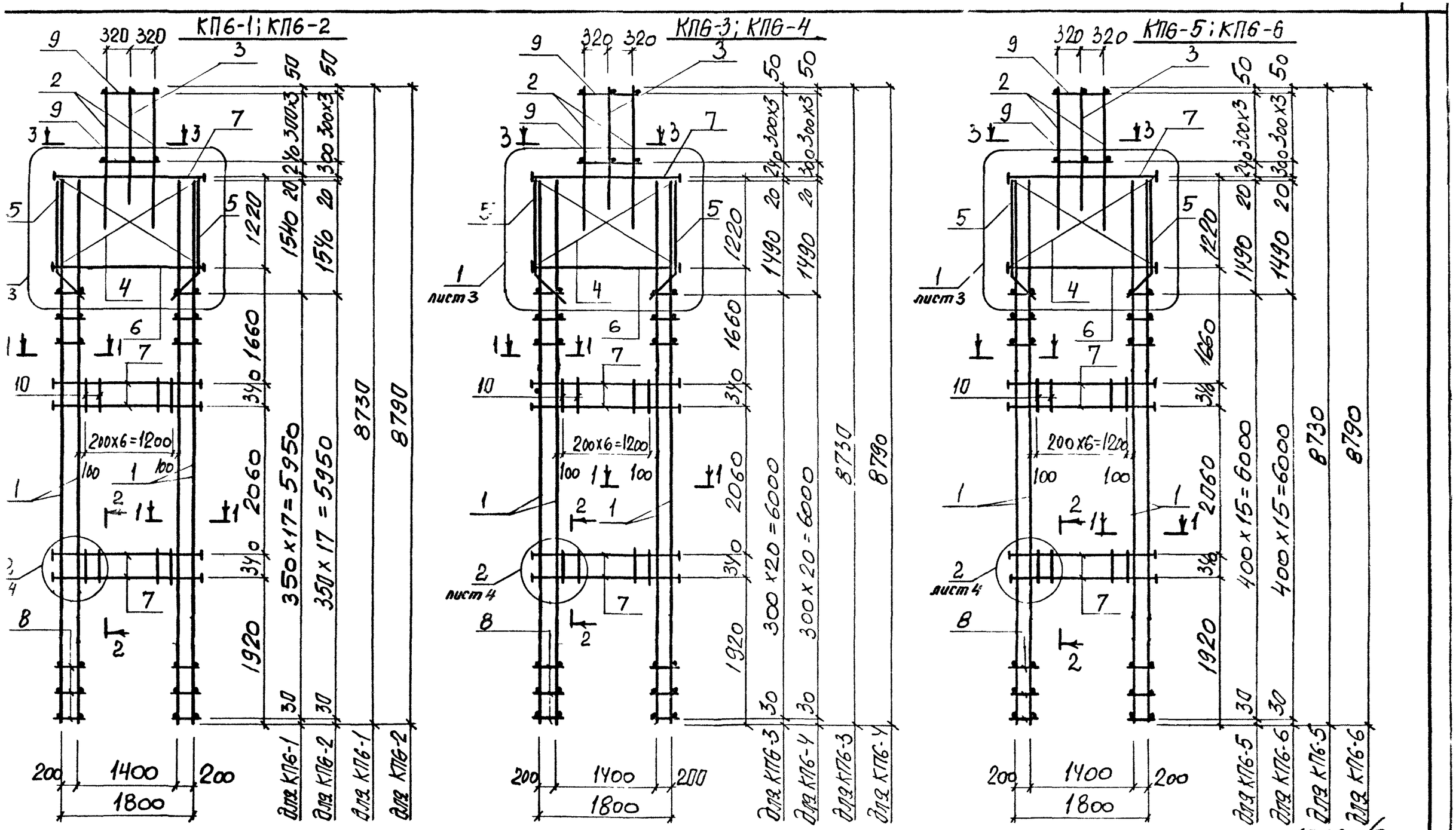

10182/3

Разраб	Гронец		3.013.9-1.2-5
Рассчит	Уваренко		
Провер	Уваренко		Каркас КП6-1...КП6-12
Н.контр	Либерман		Киевский Промстройпроект

Стадия	Лист	Листов
Р	1	6

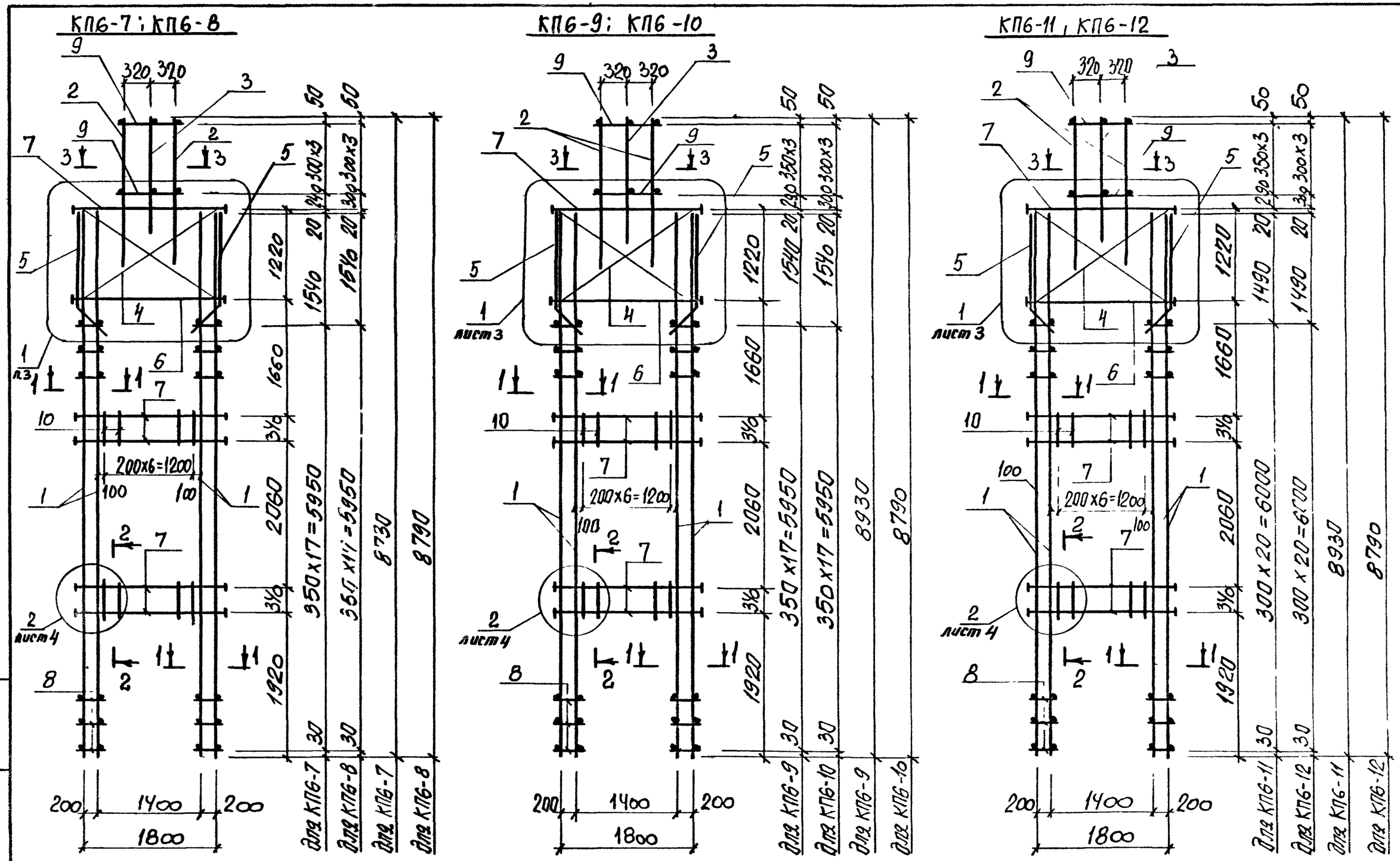

Узлы 1и2 см 3.013.9-1.2-5, л. 3,4
Сечения 1-1... 3-3 см 3.013.9-1.2-5, л. 1

10182/3

3.013.9-1.2-5	Лист 2

КФ 10182-03 12

Инв. № подл. | Подпись и дата | Взам. инв. №

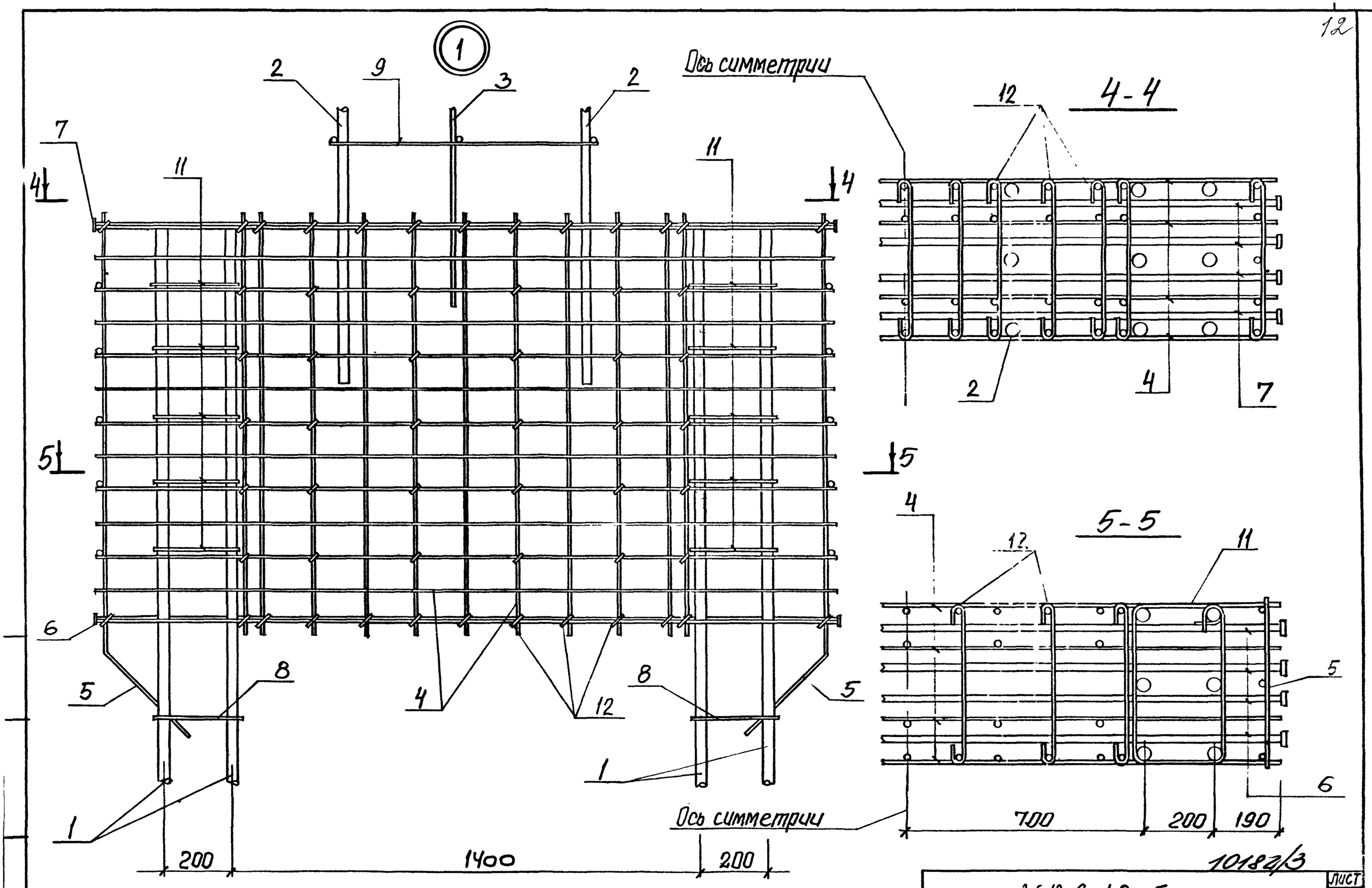

10182/3

3.013.9-1.2-5

ЛИСТ 3

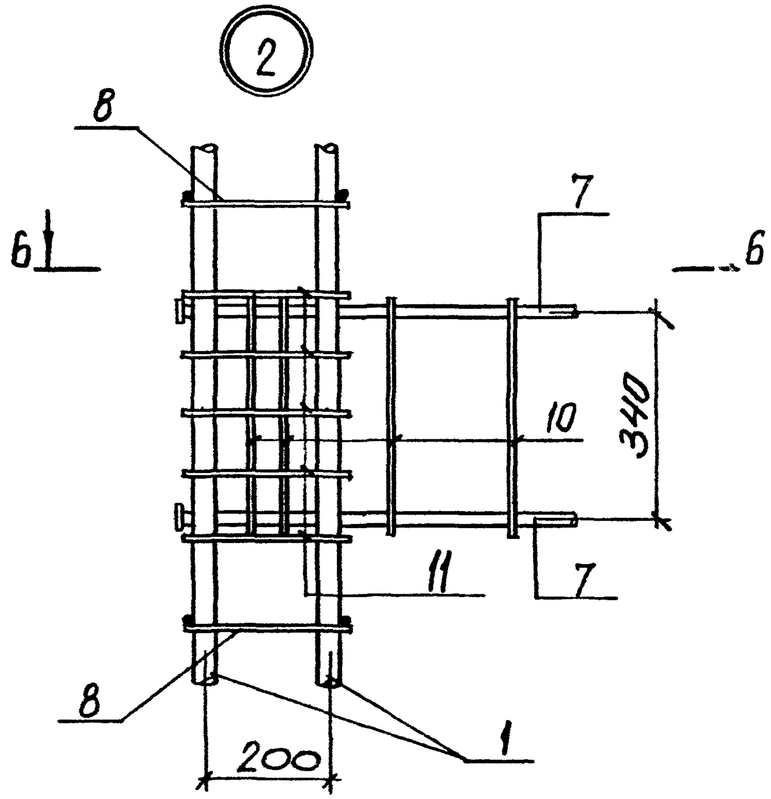

поз. 10

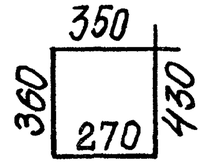

поз. 11

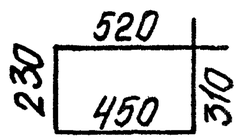

6 - 6

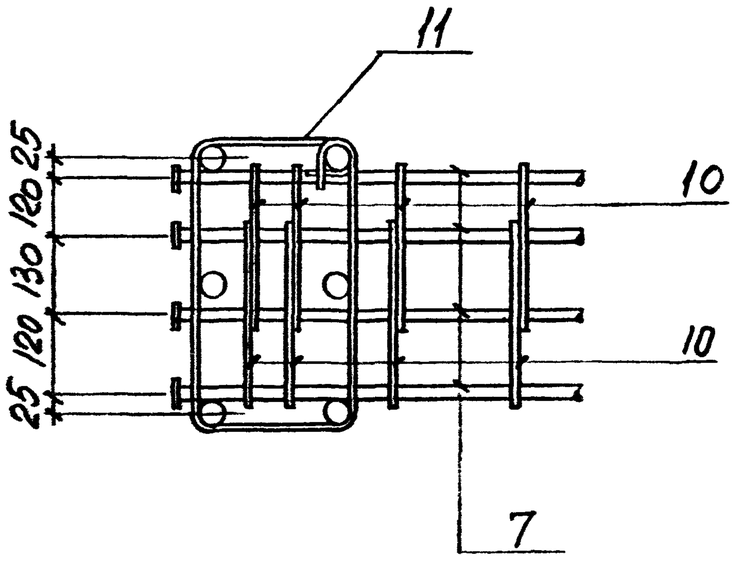

поз. 12

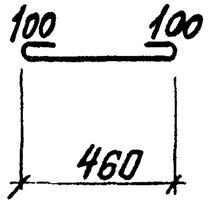

Марка каркаса	Поз.	Наименование	Кол	Обозначение документа	Масса каркаса кг
КП6-1	1	Каркас КР25	4	3.013 9-12-15	341,6
	2	КР53	2	-20	
	3	КР49	1	-20	
	4	Сетка С7	4	-24	
	5	С8	2	-25	
	6	Армат. элемент СТ14	4	-34	
	7	СТ8	20	-34	
	8	ф6АI, ℓ=280; 0,06 кг	72	без чертежа	
	9	6АI, ℓ=680, 0,15 кг	8	без чертежа	
	10	6АI, ℓ=1410; 0,32 кг	44		
	11	6АI, ℓ=1510; 0,34 кг	30		
	12	6АI, ℓ=660; 0,15 кг	56		
КП6-2		Поз.1,3...12 по КП6-1			342,0
	2	Каркас КР43	2	3.013 9-1.2-19	

Инв. № подл. | Подпись и дата | Взам. инв. №

10182/3

3.013.9-1.2-5

Лист 4

Марка каркаса	Поз.	Наименование	Кол.	Обозначение документа	Масса каркаса, кг
П6-3	1	Каркас КР23	4	3.013.9-1.2-15	291,1
	2	КР53	2	-20	
	3	КР50	1	-20	
	6	Армат. элемент СТ16	4	-34	
	7	СТ11	20	-34	
	8	ф6АI, ℓ=280; 0,06кг	84	Без чертежа	
	10	ф6АI, ℓ=1410; 0,32кг	44		
		Поз. 4,5,9,11,12 по КП6-1			
П6-4	1	Каркас КР23	4	3.013.9-1.2-15	291,5
	2	КР43	2	-19	
	3	КР50	1	-20	
	6	Армат. элемент СТ16	4	-34	
	7	СТ11	20	-34	
	8	ф6АI, ℓ=280; 0,06кг	84	Без чертежа	
	10	ф6АI, ℓ=1410; 0,32кг	44		
		Поз. 4,5,9,11,12 по КП6-1			
П6-5	1	Каркас КР26	4	3.013.9-1.2-15	367,9
	2	КР53	2	-20	
	3	КР49	1	-20	
	6	Армат. элемент СТ14	4	-34	
	7	СТ8	20	-34	
	8	ф6АI, ℓ=280; 0,06кг	64	Без чертежа	
	10	ф6АI, ℓ=1410; 0,32кг	44		
		Поз. 4,5,9,11,12 по КП6-1			

Марка каркаса	Поз.	Наименование	Кол.	Обозначение документа	Масса каркаса, кг
КП6-6	1	Каркас КР26	4	3.013.9-1.2-15	368,3
	2	КР43	2	-19	
	3	КР49	1	-20	
	6	Армат. элемент СТ14	4	-34	
	7	СТ8	20	-34	
	8	ф6АI, ℓ=280; 0,06кг	64	Без чертежа	
	10	ф6АI, ℓ=1410; 0,32кг	44		
		Поз. 4,5,9,11,12 по КП6-1			
КП6-7	1	Каркас КР24	4	3.013.9-1.2-15	314,4
	2	КР54	2	-20	
	3	КР50	1	-20	
	6	Армат. элемент СТ16	4	-34	
	7	СТ11	20	-34	
	8	ф6АI, ℓ=280; 0,06кг	72	Без чертежа	
	10	ф6АI, ℓ=1410; 0,32кг	44		
		Поз. 4,5,9,11,12 по КП6-1			
КП6-8	1	Каркас КР24	4	3.013.9-1.2-15	314,8
	2	КР44	2	-19	
	3	КР50	1	-20	
	6	Армат. элемент СТ16	4	-34	
	7	СТ11	20	-34	
	8	ф6АI, ℓ=280; 0,06кг	72	Без чертежа	
	10	ф6АI, ℓ=1410; 0,32кг	44		
		Поз. 4,5,9,11,12 по КП6-1			

10182/3

Марка каркаса	Поз.	Наименование	Кол.	Обозначение документ.	Масса каркаса, кг
КП6-9	1	Каркас КР28	4	3.013.9-1.2-16	429,8
	2	КР45	2	-19	
	3	КР49	1	-20	
	6	Армат. элемент СТ14	4	-34	
	7	СТ7	20	-34	
	8	ф6АI, ℓ=280; 0,06 кг	72	без чертежа	
	10	ф6АI, ℓ=1410; 0,32 кг	44		
		Поз. 4,5,9,11,12 по КП6-1			
КП6-10	1	Каркас КР28	4	3.013.9-1.2-16	416,9
	2	КР43	2	-19	
	3	КР51	1	-20	
	6	Армат. элемент СТ14	4	-34	
	7	СТ7	20	-34	
	8	ф6АI, ℓ=280; 0,06 кг	72	без чертежа	
	10	ф6АI, ℓ=1410; 0,32 кг	44		
		Поз. 4,5,9,11,12 по КП6-1			
КП6-11	1	Каркас КР27	4	3.013.9-1.2-16	364,5
	2	КР46	2	-19	
	3	КР50	1	-20	
	6	Армат. элемент СТ16	4	-34	
	7	СТ10	20	-34	
	8	ф6АI, ℓ=280; 0,06 кг	84	без чертежа	
	10	ф6АI, ℓ=1410; 0,32 кг	44		
		Поз. 4,5,9,11,12 по КП6-1			

Марка каркаса	Поз.	Наименование	Кол.	Обозначение документа	Масса каркаса, кг
КП6-12	1	Каркас КР27	4	3.013.9-1.2-16	351,6
	2	КР44	2	-19	
	3	КР52	1	-20	
	6	Армат. элемент СТ16	4	-34	
	7	СТ10	20	-34	
	8	ф6АI, ℓ=280; 0,06 кг	84	без чертежа	
	10	ф6АI, ℓ=1410; 0,32 кг	44		
		Поз. 4,5,9,11,12 по КП6-1			

Инв. № подл. | Подпись и дата | Взам. инв. №

10182/3

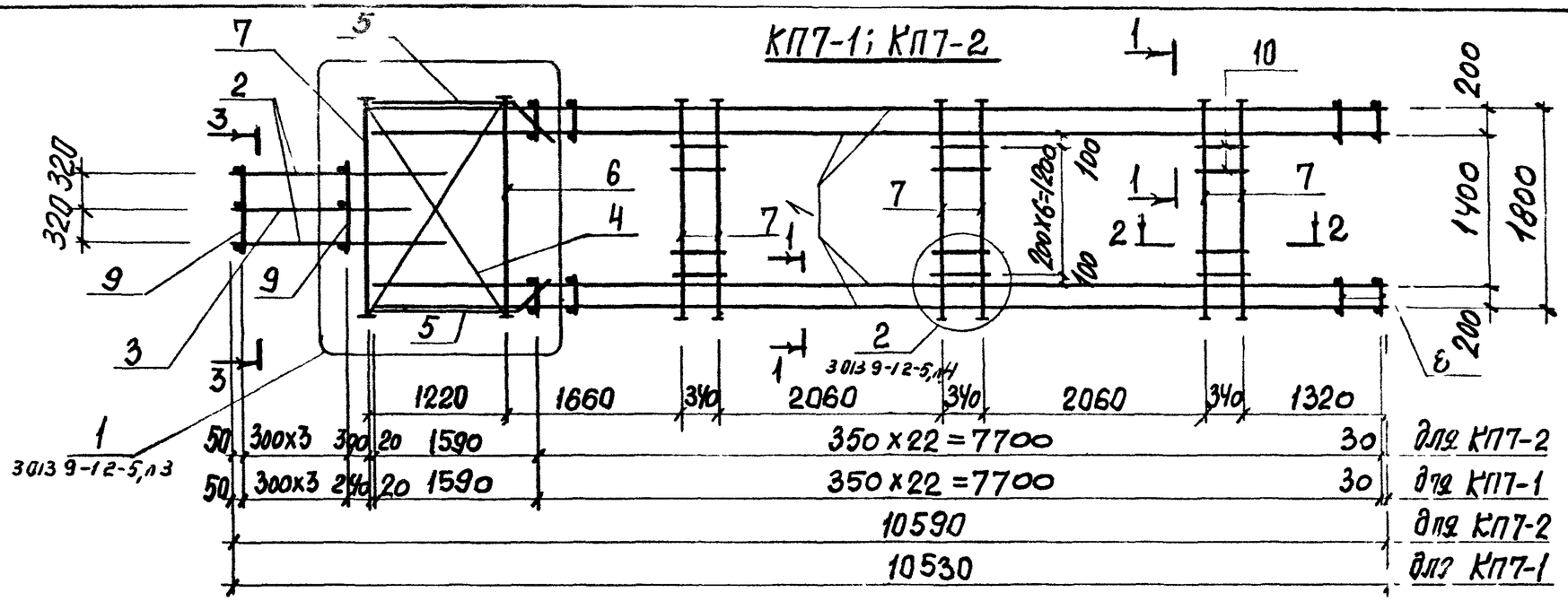

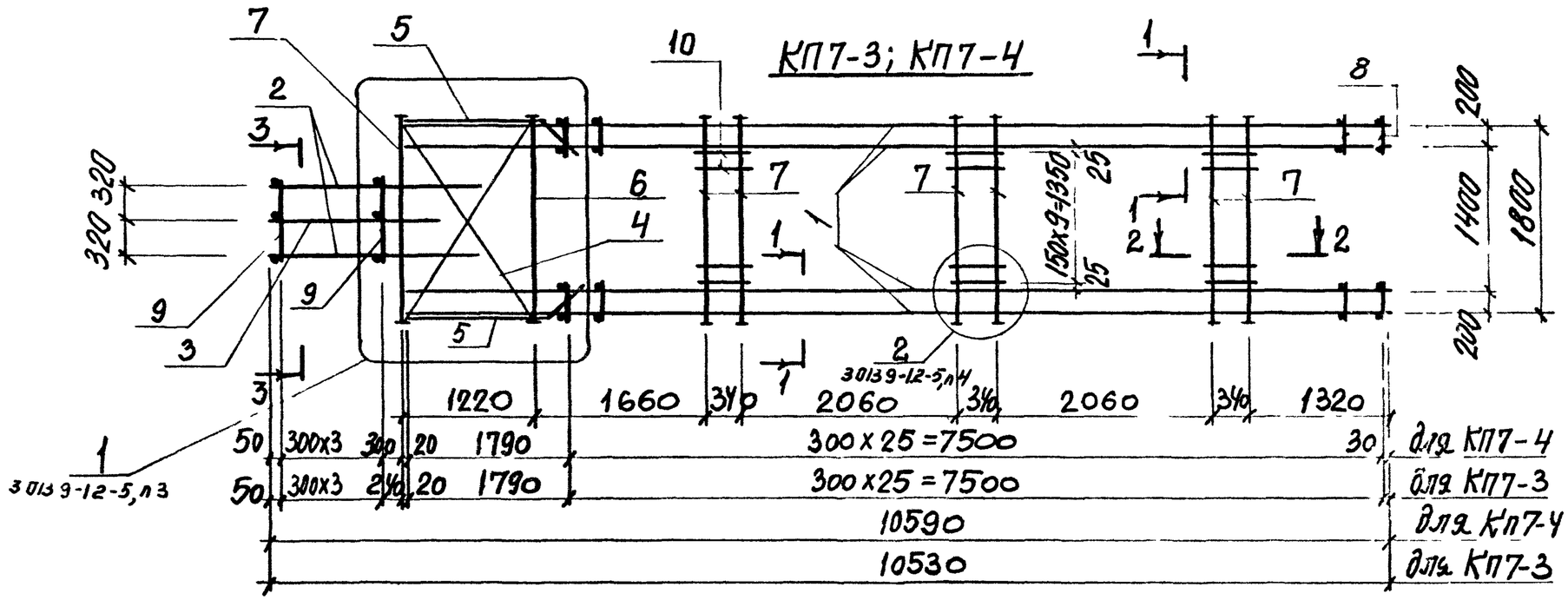

10182/3

Разраб	Гронец		3.013.9-1.2-6
Рассчит	Уваренко		
Провер	Уваренко		
Н. контр.	Либерман		Каркас КП7-... КП7-14

Стадия	Лист	Листов
Р	1	6

Киевский Промстройпроект

Сечения 1-1 ... 3-3 см. 3.013.9-1.2-5, л.1
Поз. 10...12 см 3.013.9-1.2-5, л.4

КП7-5; КП7-6

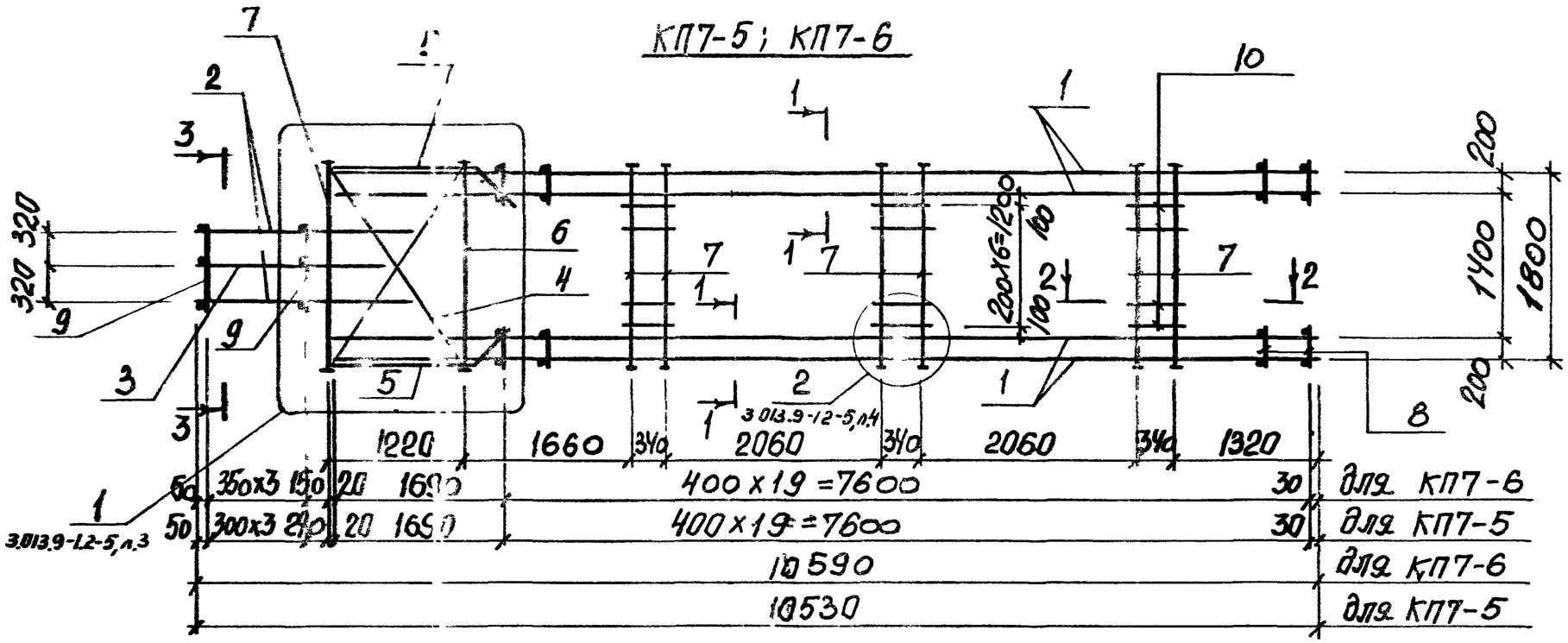

КП7-7; КП7-8

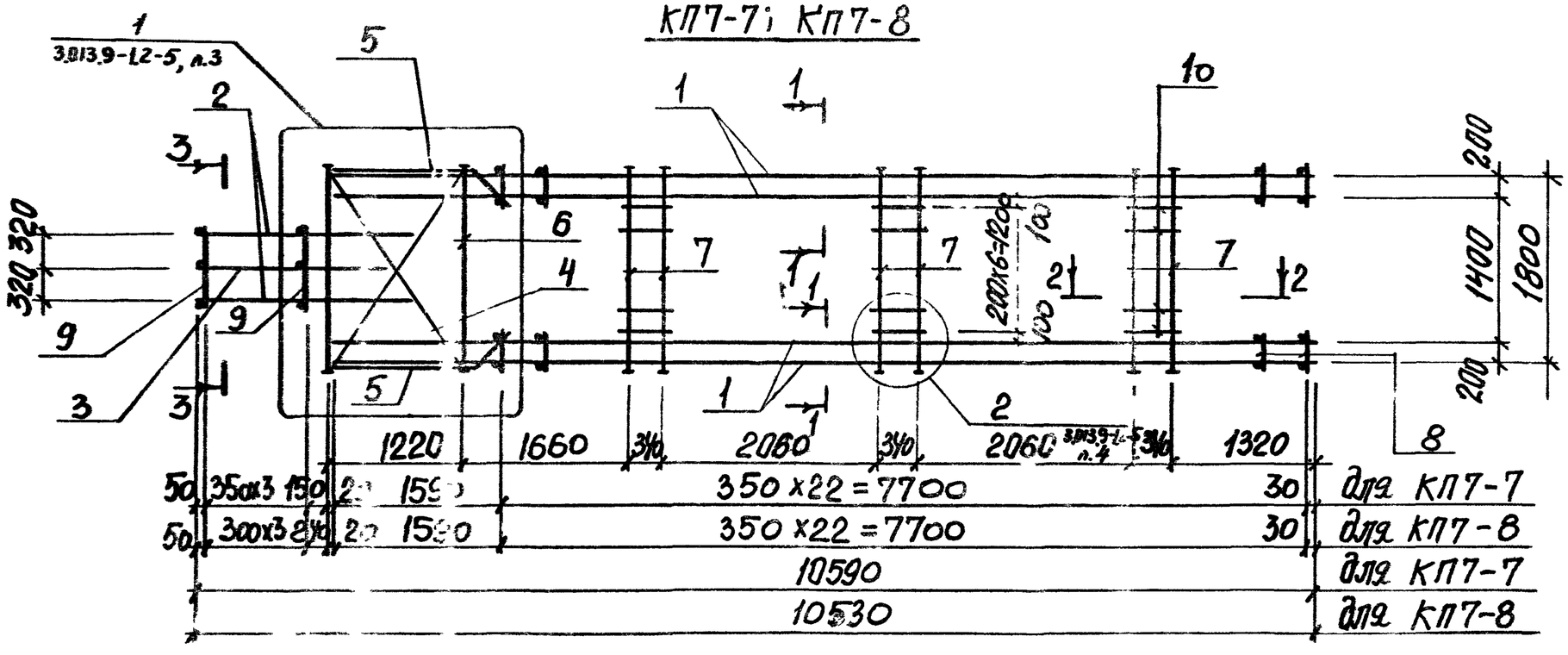

Сечения 1-1 и 2-3 см. 3.013.9-1.2-5, п.1

10182/3

3.013.9-1.2-6

Лист 2

КФ 10182-03 18

Инв. № подл. | Подпись и дата | Взам. инв. №

КП7-9... КП7-11

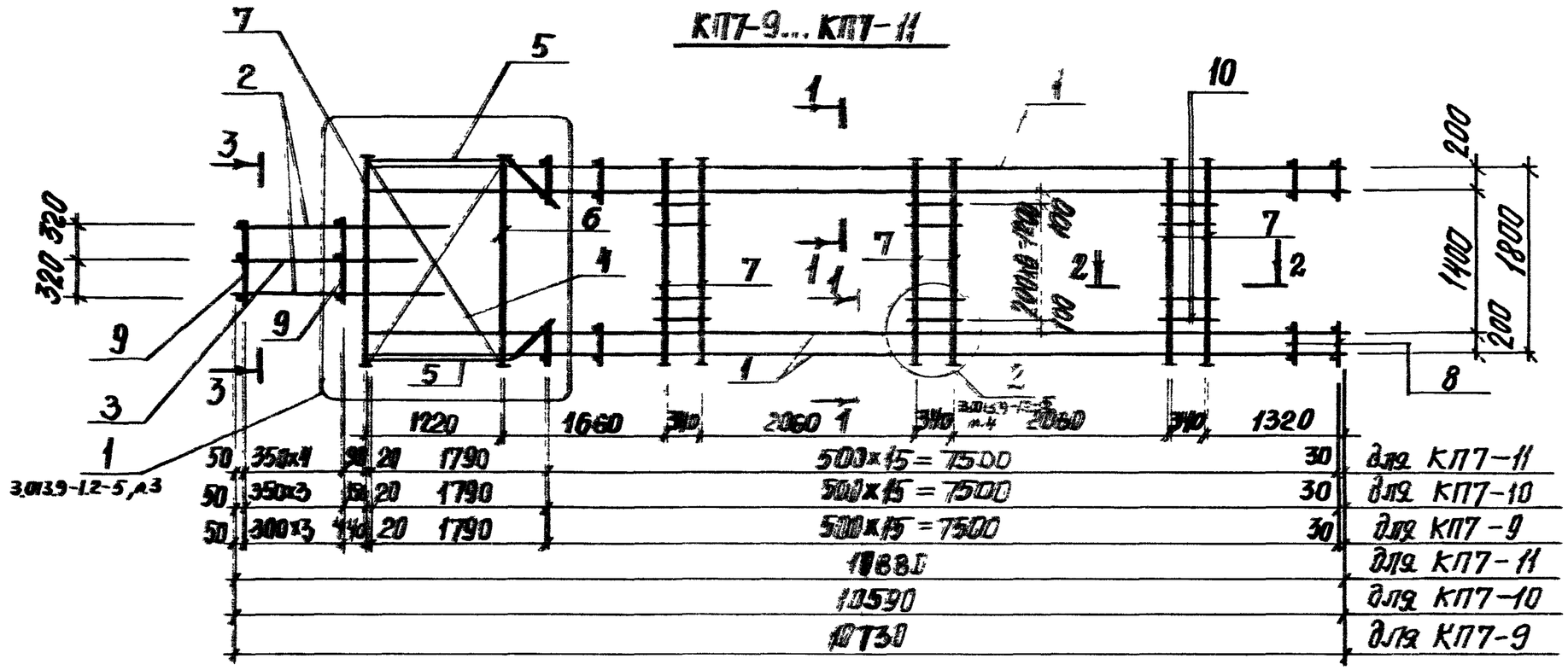

КП7-12 .. КП7-14

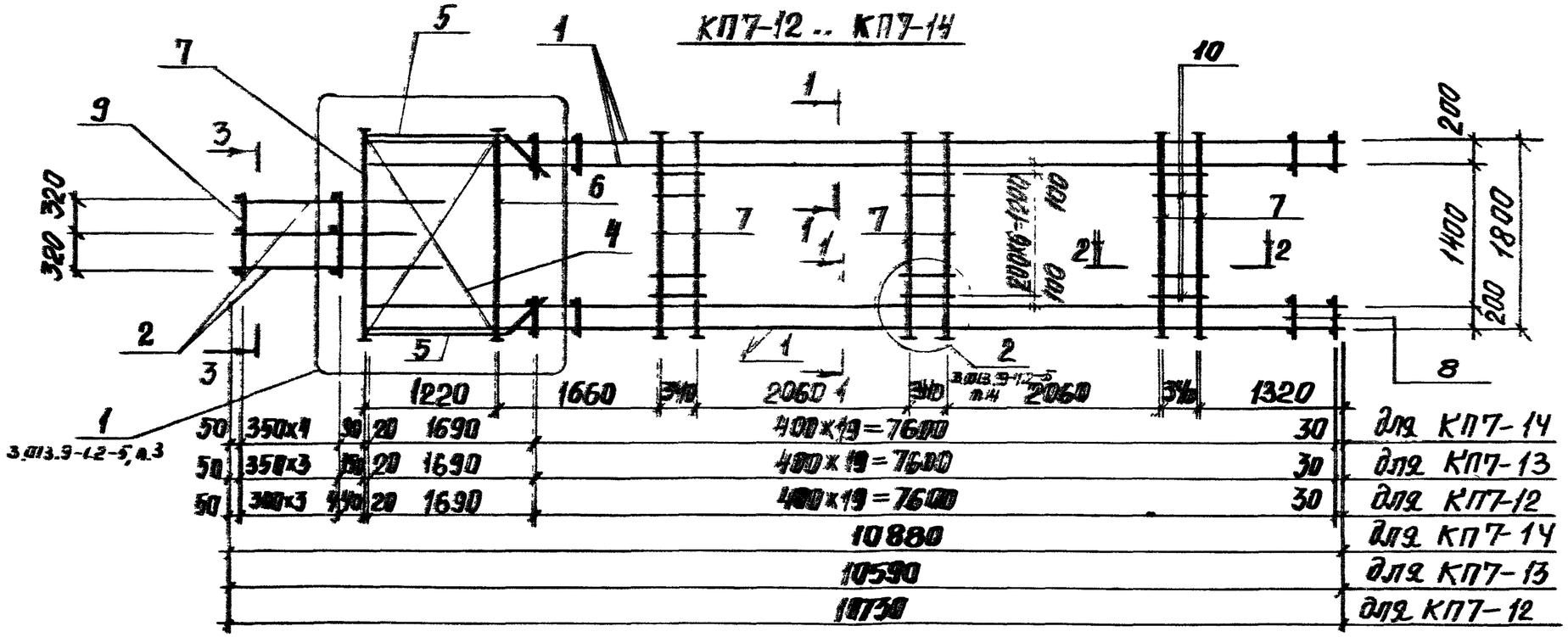

10182/3

Сечения 1-1... 3-3 см. 3.013.9-1.2-5, л.1

3.013.9-1.2-6

Лист 3

КФ 10182-03 19

Марка каркаса	Поз.	Наименование	Кол.	Обозначение документа	Масса каркаса, кг
КП7-1	1	Каркас КР30	4	3.013.9-1.2-17	480,9
	2	КР53	2	-20	
	3	КР49	1	-20	
	4	Сетка С7	4	-24	
	5	С8	2	-25	
	6	Армат. элемент СТ14	4	-34	
	7	СТ8	28	-34	
	8	ф6АI, ℓ=280; 0,06кг	92	без чертежа	
	9	6АI, ℓ=680; 0,15кг	8	без чертежа	
	10	6АI, ℓ=1410; 0,32кг	66		
	11	6АI, ℓ=1510; 0,34кг	40		
	12	6АI, ℓ=660; 0,15кг	56		
КП7-2		Поз. 1,3...12 по КП7-1			481,3
	2	Каркас КР43	2	3.013.9-1.2-19	
КП7-3	1	Каркас КР29	4	3.013.9-1.2-17	405,7
	2	КР54	2	-20	
	3	КР50	1	-20	
	6	Армат. элемент СТ16	4	-34	
	7	СТ11	28	-34	
	8	ф6АI, ℓ=280; 0,06кг	104	без чертежа	
	10	6АI, ℓ=1410; 0,32кг	84		
		Поз. 4,5,9,11,12 по КП7-1			

Марка каркаса	Поз.	Наименование	Кол.	Обозначение документа	Масса каркаса, кг
КП7-4	1	Каркас КР29	4	3.013.9-1.2-17	406,1
	2	КР44	2	-19	
	3	КР50	1	-20	
	6	Армат. элемент СТ16	4	-34	
	7	СТ11	28	-34	
	8	ф6АI, ℓ=280; 0,06кг	104	без чертежа	
	10	6АI, ℓ=1410; 0,32кг	84		
		Поз. 4,5,9,11,12 по КП7-1			
КП7-5	1	Каркас КР32	4	3.013.9-1.2-17	566,1
	2	КР45	2	-19	
	3	КР51	1	-20	
	6	Армат. элемент СТ14	4	-34	
	7	СТ7	28	-34	
	8	ф6АI, ℓ=280; 0,06 кг	80	без чертежа	
	10	6АI, ℓ=1410; 0,32кг	66		
		Поз. 4,5,9,11,12 по КП7-1			

Инв. № подл. | Подпись и дата | Взам. инв. №

10182/3

Марка каркаса	Поз.	Наименование	Кол.	Обозначение документа	Масса каркаса, кг
КП7-6	1	Каркас КР32	4	3.013.9-1.2-17	551,2
	2	КР43	2	-19	
	3	КР49	1	-20	
	6	Армат. элемент СТ14	4	-34	
	7	СТ7	28	-34	
	8	ф6АI, ℓ=280; 0,06 кг	80	Без чертежа	
	10	6АI, ℓ=1410; 0,32 кг	66		
		Поз. 4,5,9,11,12 по КП7-1			
КП7-7	1	Каркас КР31	4	3.013.9-1.2-17	476,8
	2	КР46	2	-19	
	3	КР52	1	-20	
	6	Армат. элемент СТ16	4	-34	
	7	СТ10	28	-34	
	8	ф6АI, ℓ=280; 0,06 кг	92	Без чертежа	
	10	6АI, ℓ=1410; 0,32 кг	66		
		Поз. 4,5,9,11,12 по КП7-1			
КП7-8	1	Каркас КР31	4	3.013.9-1.2-17	461,9
	2	КР44	2	-19	
	3	КР50	1	-20	
	6	Армат элемент СТ16	4	-34	
	7	СТ10	28	-34	
	8	ф6АI, ℓ=280; 0,06 кг	92	Без чертежа	
	10	6АI, ℓ=1410; 0,32 кг	66		
		Поз. 4,5,9,11,12 по КП7-1			

Марка каркаса	Поз.	Наименование	Кол.	Обозначение документа	Масса каркаса, кг
КП7-9	1	Каркас КР34	4	3.013.9-1.2-17	736,8
	2	КР45	2	-19	
	3	КР51	1	-20	
	6	Армат. элемент СТ14	4	-34	
	7	СТ7	28	-34	
	8	ф8АI, ℓ=280; 0,11 кг	64	Без чертежа	
	10	6АI, ℓ=1410; 0,32 кг	66		
	11	8АI, ℓ=1510; 0,6 кг	40		
		Поз. 4,5,9,12 по КП7-1			
КП7-10	1	Каркас КР34	4	3.013.9-1.2-17	722,0
	2	КР43	2	-19	
	3	КР49	1	-20	
	6	Армат. элемент СТ14	4	-34	
	7	СТ7	28	-34	
	8	ф8АI, ℓ=280; 0,11 кг	64	Без чертежа	
	10	6АI, ℓ=1410; 0,32 кг	66		
	11	8АI, ℓ=1510; 0,6 кг	40		
		Поз. 4,5,9,12 по КП7-1			

10152-13

Марка каркаса	Поз.	Наименование	Кол.	Обозначение документа	Масса каркаса, кг
КП7-11	1	Каркас КР34	4	3.013.9-1.2-17	739,4
	2	КР47	2	-19	
	3	КР51	1	-20	
	6	Армат. элемент СТ14	4	-34	
	7	СТ7	28	-34	
	8	ф8АI, ℓ=280; 0,11кг	64	без чертежа	
	9	6АI, ℓ=680; 0,15кг	10	без чертежа	
	10	6АI, ℓ=1410; 0,32кг	66		
	11	8АI, ℓ=1510; 0,6 кг	40		
		Поз.4,5,12 по КП7-1			
КП7-12	1	Каркас КР33	4	3.013.9-1.2-17	523,9
	2	КР46	2	-19	
	3	КР52	1	-20	
	6	Армат. элемент СТ16	4	-34	
	7	СТ10	28	-34	
	8	ф6АI, ℓ=280; 0,06 кг	80	без чертежа	
	10	6АI, ℓ=1410; 0,32кг	66		
		Поз. 4,5,9,11,12 по КП7-1			
КП7-13	1	Каркас КР33	4	3.013.9-1.2-17	530,9
	2	КР44	2	-19	
	3	КР 50	1	-20	
	6	Армат. элемент СТ16	4	-34	
	7	СТ10	28	-34	
	8	ф6АI, ℓ=280; 0,06 кг	80	без чертежа	
	10	6АI, ℓ=1410; 0,32кг	66		
		Поз.4,5,9,11,12 по КП7-1			

Марка каркаса	Поз.	Наименование	Кол.	Обозначение документа	Масса каркаса, кг
КП7-14	1	Каркас КР33	4	3.013.9-1.2-17	587,[illegible]
	2	КР48	2	-19	
	3	КР52	1	-20	
	6	Армат. элемент СТ16	4	-34	
	7	СТ10	28	-34	
	8	ф6АI, ℓ=280; 0,06 кг	80	без чертежа	
	9	6АI, ℓ=680; 0,15кг	10	без чертежа	
	10	6АI, ℓ=1410; 0,32кг	66		
		Поз. 4,5,11,12 по КП7-1			

Инв.№ подл. | Подпись и дата | Взам. инв.№

10183/3

3.013.9-1.2-6

Лист 6

КП8-1; КП8-2

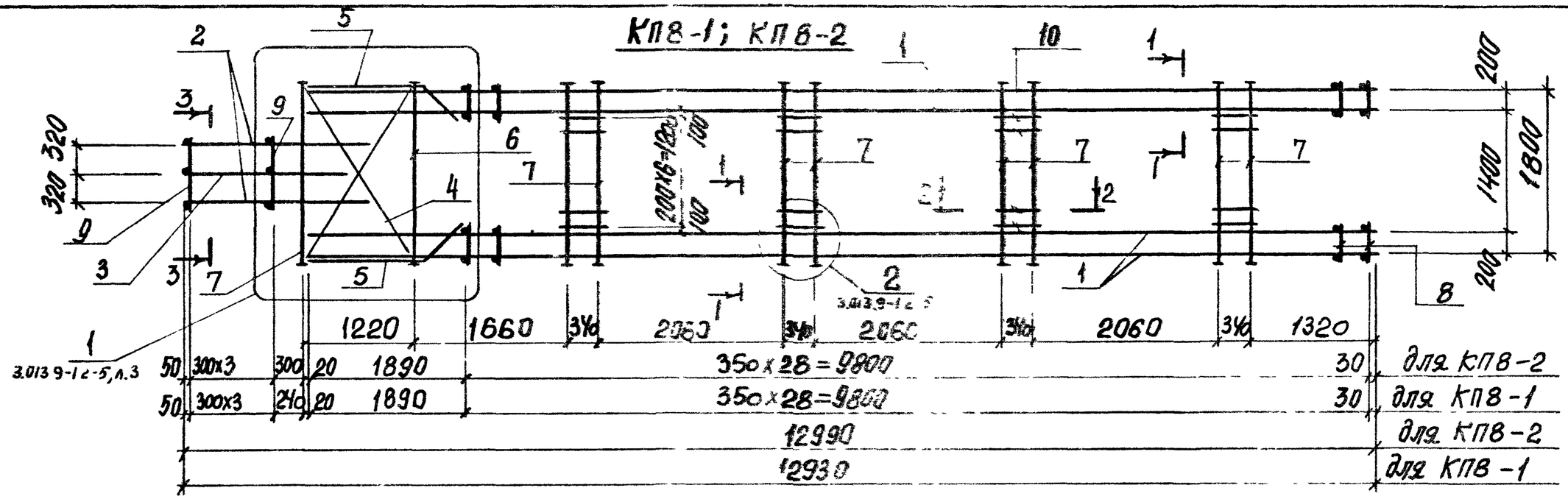

КП8-3; КП8-4

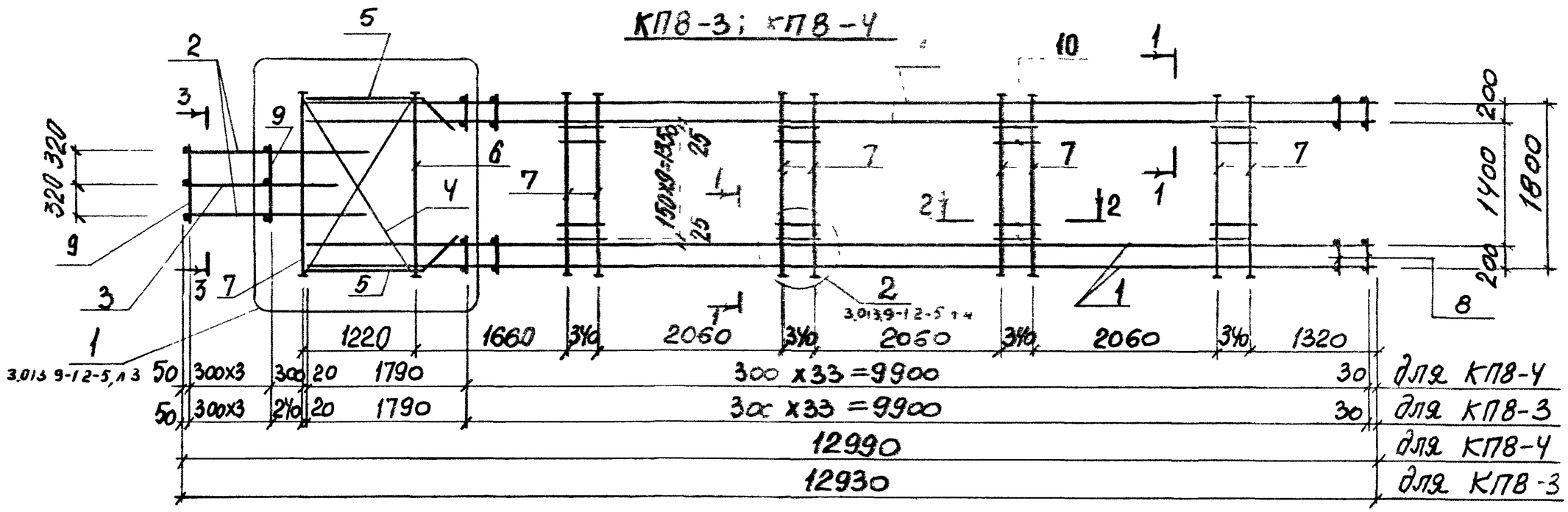

10182/3

Сечения 1-1 ... 3-3 см. 3.013.9-1.2-5, л. 1.
Поз. 10...12 см. 3.013.9-1.2-5, л. 4

Разраб. Гронец		3.013.9-1.2-7
Рассчит. Уваренко		
Провер. Уваренко		Каркас КП8-1... КП8-18
Н. контр. Либерман		

Стадия	Лист	Листов
Р	1	6

Киевский Промстройпроект

КФ 10182-03 23

КП8-5; КП8-6; КП8-10; КП8-12

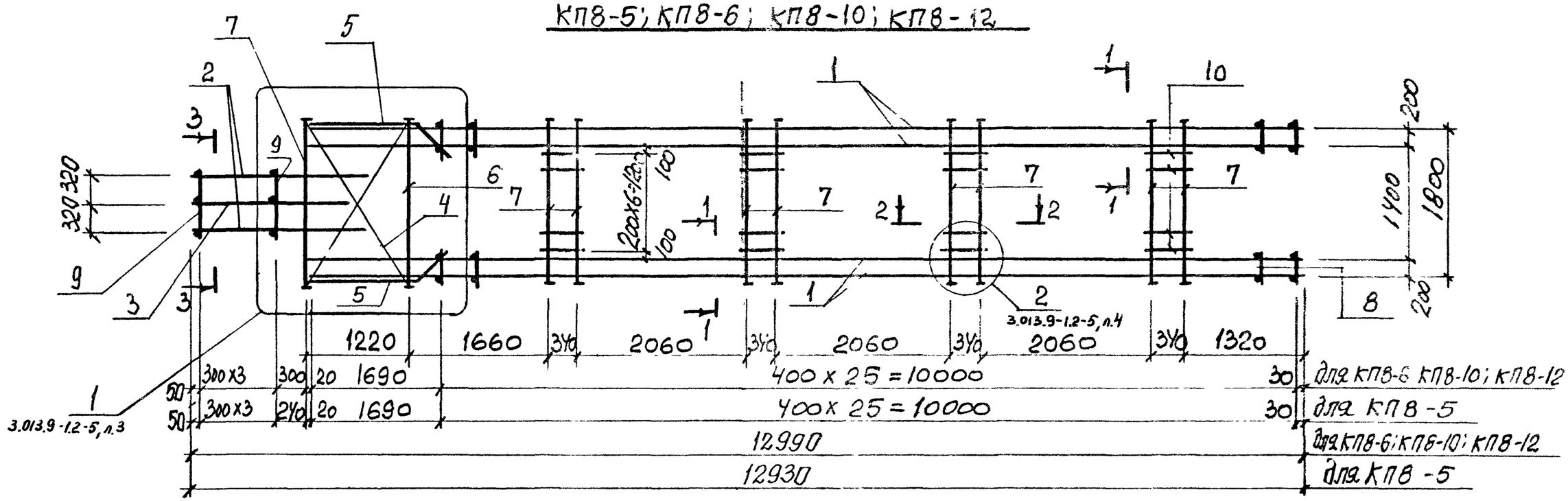

КП8-7; КП8-8

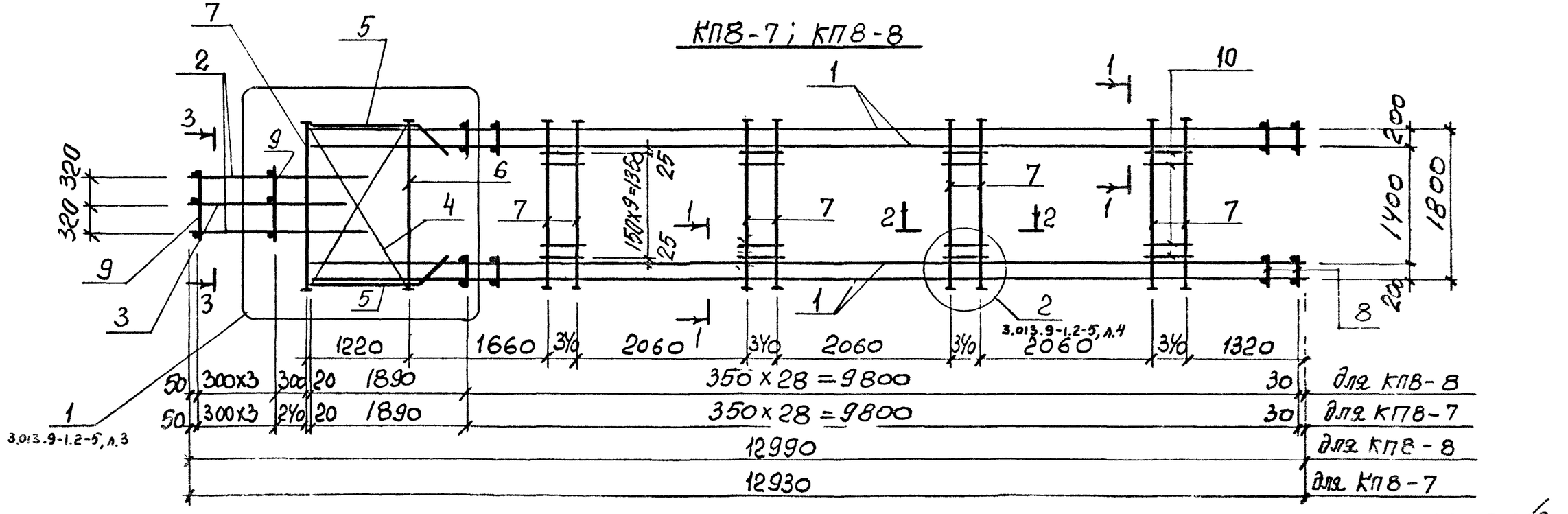

Сечения 1-1... 3-3 см. 3.013.9-1.2-5, л 1

10182/3

3.013.9-1.2-7

Лист 2

КР 10182-03 24

Инв. № подлинника | Подпись и дата | Взам. инв. №

КП8-9; КП8-11

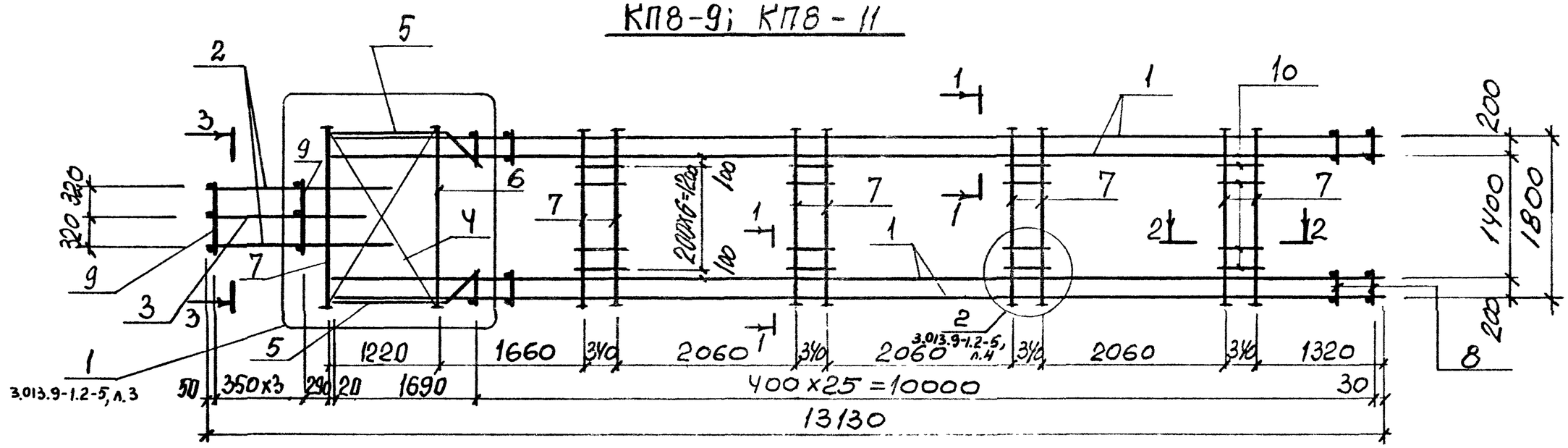

КП8-13 ... КП8-18

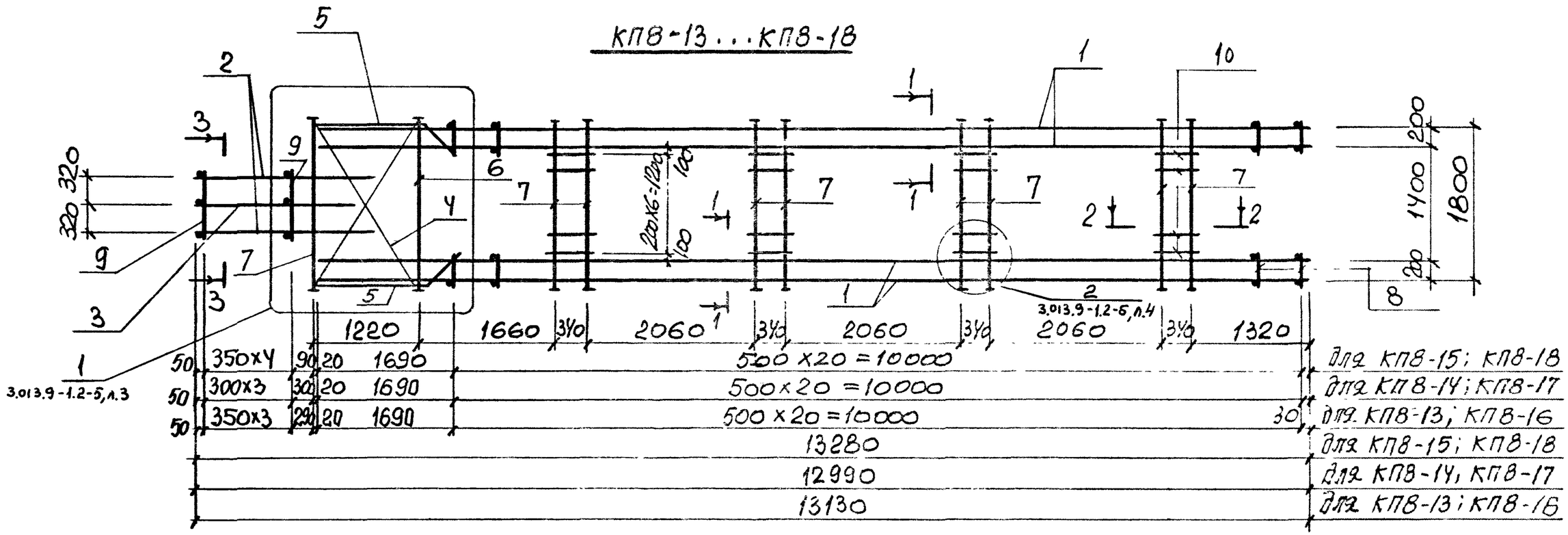

Сечения 1-1 ... 3-3 см. 3.013.9-1.2-5, л.1

10182/3

3.013.9-1.2-7

Лист 3

КФ 10182-03 25

Марка каркаса	Поз.	Наименование	Кол.	Обозначение документа	Масса каркаса, кг
КП8-1	1	Каркас КР36	4	3.013.9-1.2-18	575,5
	2	КР53	2	-20	
	3	КР49	1	-20	
	4	Сетка С7	4	-24	
	5	С8	2	-25	
	6	Армат. элемент СТ14	4	-34	
	7	СТ8	36	-34	
	8	ф6АI, ℓ=280; 0,06кг	116	Без чертежа	
	9	6АI, ℓ=680; 0,15кг	8	Без чертежа	
	10	6АI, ℓ=1410; 0,32кг	88		
	11	6АI, ℓ=1510; 0,34кг	50		
	12	6АI, ℓ=660; 0,15кг	56		
КП8-2	2	Каркас КР43	2	3.013.9-1.2-19	575,9
		Поз. 1,3...12 по КП8-1			
КП8-3	1	Каркас КР35	4	3.013.9-1.2-18	482,4
	2	КР54	2	-20	
	3	КР50	1	-20	
	6	Армат. элемент СТ16	4	-34	
	7	СТ11	36	-34	
	8	ф6АI, ℓ=280; 0,06кг	136	Без чертежа	
	10	6АI, ℓ=1410; 0,32кг	112		
		Поз. 4,5,9,11,12 по КП8-1			

Марка каркаса	Поз.	Наименование	Кол.	Обозначение документа	Масса каркаса, кг
КП8-4	1	Каркас КР35	4	3.013.9-1.2-18	482,8
	2	КР44	2	-19	
	3	КР50	1	-20	
	6	Армат. элемент СТ16	4	-34	
	7	СТ11	36	-34	
	8	ф6АI, ℓ=280; 0,06кг	136	Без чертежа	
	10	6АI, ℓ=1410; 0,32кг	112		
		Поз. 4,5,9,11,12 по КП8-1			
КП8-5	1	Каркас КР39	4	3.013.9-1.2-18	639,2
	2	КР53	2	-20	
	3	КР49	1	-20	
	6	Армат. элемент СТ14	4	-34	
	7	СТ8	36	-34	
	8	ф6АI, ℓ=280; 0,06кг	104	Без чертежа	
	10	6АI, ℓ=1410; 0,32кг	88		
		Поз. 4,5,9,11,12 по КП8-1			
КП8-6	1	Каркас КР39	4	3.013.9-12-18	639,6
	2	КР43	2	-19	
	3	КР49	1	-20	
	6	Армат. элемент СТ14	4	-34	
	7	СТ8	36	-34	
	8	ф6АI, ℓ=280; 0,06кг	104	Без чертежа	
	10	6АI, ℓ=1410; 0,32кг	88		
		Поз. 4,5,9,11,12 по КП8-1			

Инв. № подл. | Подпись и дата | Взам. инв. №

10182/3

3.013.9-1.2-7

Лист 4

Марка каркаса	Поз.	Наименование	Кол	Обозначение документа	Масса каркаса, кг
КП8-7	1	Каркас КР37	4	3.013.9-1.2-18	538,4
	2	КР54	2	-20	
	3	КР50	1	-20	
	6	Армат элемент СТ16	4	-34	
	7	СТ11	36	-34	
	8	ф6АI, ℓ=280, 0,06кг	116	Без чертежа	
	10	6АI, ℓ=1410, 0,32кг	112		
		Поз. 4,5,9,11,12 по КП8-1			
КП8-8	1	Каркас КР37	4	3.013.9-1.2-18	538,8
	2	КР44	2	-19	
	3	КР50	1	-20	
	6	Армат элемент СТ16	4	-34	
	7	СТ11	36	-34	
	8	ф6АI, ℓ=280; 0,06кг	116	Без чертежа	
	10	6АI, ℓ=1410; 0,32кг	112		
		Поз 4,5,9,11,12 по КП8-1			
КП8-9	1	Каркас КР40	4	3.013.9-1.2-18	752,4
	2	КР45	2	-19	
	3	КР51	1	-20	
	6	Армат элемент СТ14	4	-34	
	7	СТ7	36	-34	
	8	ф6АI, ℓ=280, 0,06кг	104	Без чертежа	
	10	6АI, ℓ=1410; 0,32кг	88		
		Поз. 4,5,9,11,12 по КП8-1			

Марка каркаса	Поз.	Наименование	Кол.	Обозначение документа	Масса каркаса, кг
КП8-10	1	Каркас КР40	4	3.013.9-1.2-18	720,9
	2	КР43	2	-19	
	3	КР49	1	-20	
	6	Армат элемент СТ14	4	-34	
	7	СТ7	36	-34	
	8	ф6АI, ℓ=280 0,06кг	104	Без чертежа	
	10	6АI, ℓ=1410; 0,32кг	88		
		Поз.4,5,9,11,12 по КП8-1			
КП8-11	1	Каркас КР38	4	3.013.9-1.2-18	631,1
	2	КР46	2	-19	
	3	КР52	1	-20	
	6	Армат элемент СТ16	4	-34	
	7	СТ10	36	-34	
	8	ф6АI, ℓ=280; 0,06кг	104	Без чертежа	
	10	6АI, ℓ=1410; 0,32кг	88		
		Поз. 4,5,9,11,12 по КП8-1			
КП8-12	1	Каркас КР36	4	3.013.9-1.2-18	616,4
	2	КР44	2	-19	
	3	КР50	1	-20	
	6	Армат элемент СТ16	4	-34	
	7	СТ10	36	-34	
	8	ф6АI, ℓ=280; 0,06кг	104	Без чертежа	
	10	6АI, ℓ=1410; 0,32кг	88		
		Поз. 4,5,9,11,12 по КП8-1			

10182/3

3.013.9-1.2-7

5

Марка каркаса	Поз.	Наименование	Кол.	Обозначение документа	Масса каркаса, кг
КП8-13	1	Каркас КР42	4	3.013.9-1.2-18	1032,3
	2	КР45	2	-19	
	3	КР51	1	-20	
	6	Армат. элемент СТ14	4	-34	
	7	СТ7	36	-34	
	8	Ф8АI, ℓ=280; 0,11 кг	84	без чертежа	
	10	6АI, ℓ=1410; 0,32 кг	88		
	11	8АI, ℓ=1510; 0,6 кг	50		
		Поз. 4,5,9,12 по КП8-1			
КП8-14	1	Каркас КР42	4	3.013.9-1.2-18	1017,6
	2	КР43	2	-19	
	3	КР49	1	-20	
	6	Армат. элемент СТ14	4	-34	
	7	СТ7	36	-34	
	8	Ф8АI, ℓ=280; 0,11 кг	84	без чертежа	
	10	6АI, ℓ=1410; 0,32 кг	88		
	11	8АI, ℓ=1510; 0,6 кг	50		
		Поз. 4,5,9,12 по КП8-1			
КП8-15	1	Каркас КР42	4	3.013.9-1.2-18	1034,7
	2	КР47	2	-19	
	3	КР51	1	-20	
	6	Армат. элемент СТ14	4	-34	
	7	СТ7	36	-34	
	8	Ф8АI, ℓ=280; 0,11 кг	84	без чертежа	
	10	6АI, ℓ=1410; 0,32 кг	88		
	11	8АI, ℓ=1510; 0,6 кг	50		
		Поз. 4,5,9,12 по КП8-1			

Марка каркаса	Поз.	Наименование	Кол.	Обозначение документа	Масса каркаса, кг
КП8-16	1	Каркас КР41	4	3.013.9-1.2-18	846,3
	2	КР46	2	-19	
	3	КР52	1	-20	
	6	Армат элемент СТ16	4	-34	
	7	СТ10	36	-34	
	8	Ф8АI, ℓ=280; 0,11 кг	84	без чертежа	
	10	6АI, ℓ=1410; 0,32 кг	88		
	11	8АI, ℓ=1510; 0,6 кг	50		
		Поз. 4,5,9,12 по КП8-1			
КП8-17	1	Каркас КР41	4	3.013.9-12-18	831,6
	2	КР44	2	-19	
	3	КР50	1	-20	
	6	Армат элемент СТ16	4	-34	
	7	СТ10	36	-34	
	8	Ф8АI, ℓ=280; 0,11 кг	84	без чертежа	
	10	6АI, ℓ=1410; 0,32 кг	88		
	11	8АI, ℓ=1510; 0,6 кг	50		
		Поз. 4,5,9,12 по КП8-1			
КП8-18	1	Каркас КР41	4	3.013.9-1.2-18	848,7
	2	КР48	2	-19	
	3	КР52	1	-20	
	6	Армат. элемент СТ16	4	-34	
	7	СТ10	36	-34	
	8	Ф8АI, ℓ=280; 0,11 кг	84	без чертежа	
	10	6АI, ℓ=1410; 0,32 кг	88		
	11	8АI, ℓ=1510; 0,6 кг	50		
		Поз. 4,5,9,12 по КП8-1			

Инв. № подл. | Подпись и дата | Взам. инв. №

10182/3

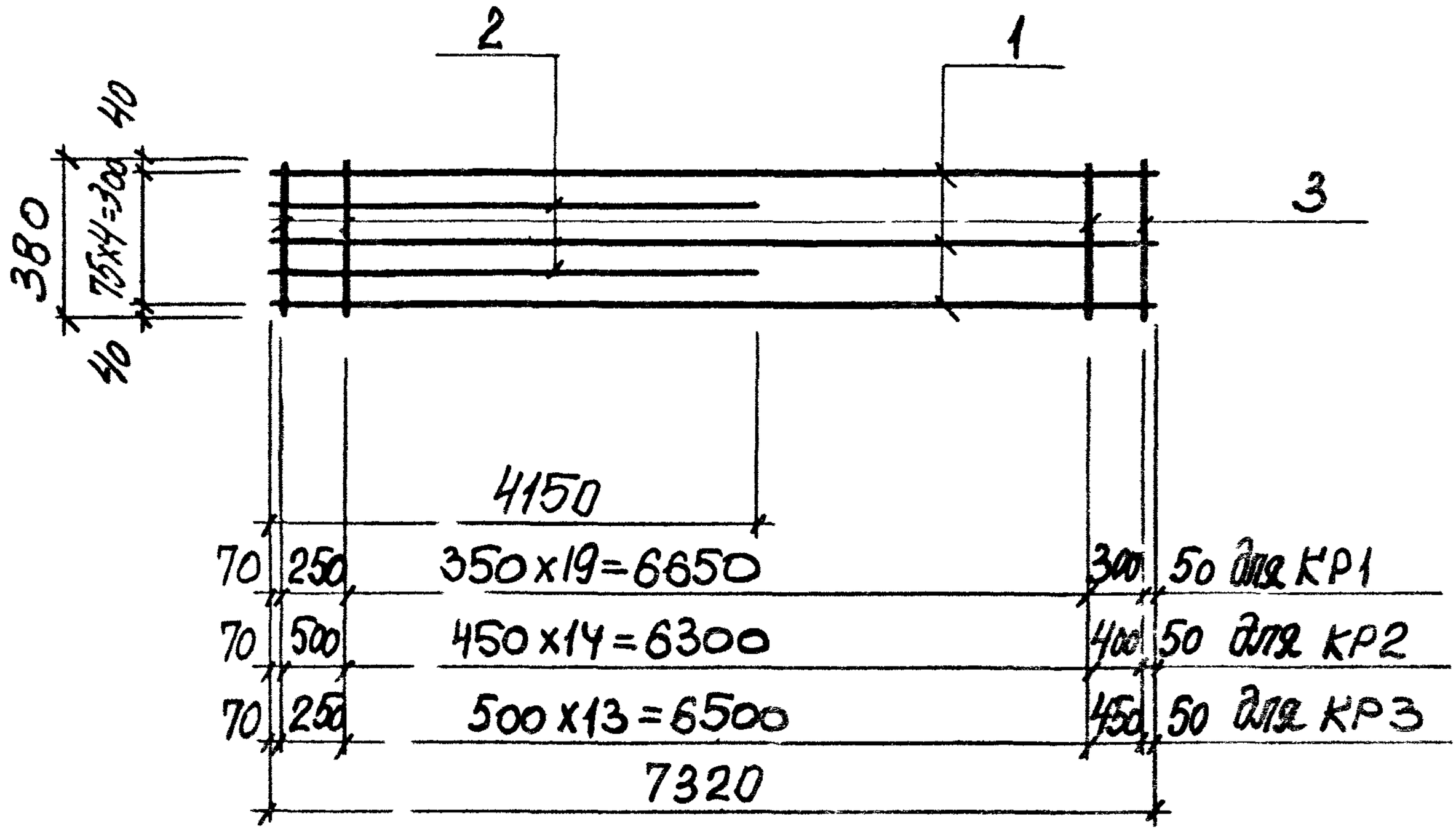

Марка каркаса	Поз.	Наименование	Кол.	Масса ед., кг	Масса каркаса, кг
КР1	1	Ф18АIII, ℓ=7320	3	14,63	62,2
	2	18АIII, ℓ=4150	2	8,29	
	3	6АI, ℓ=380	22	0,08	
КР2	1	Ф22АIII, ℓ=7320	3	21,84	91,6
	2	22АIII, ℓ=4150	2	12,38	
	3	6АI, ℓ=380	17	0,08	
КР3	1	Ф28АIII, ℓ=7320	3	35,35	148,5
	2	28АIII, ℓ=4150	2	20,0	
	3	8АI, ℓ=380	16	0,15	

Арматура класса АI, АIII по ГОСТ 5781-82

Разраб.	Гронец		3.013.9-1.2-8
Рассчит.	Уваренко		
Провер.	Уваренко		
Н	Либерман		Каркас КР1...КР3

Стадия	Лист	Листов
Р		1

Киевский Промстройпроект

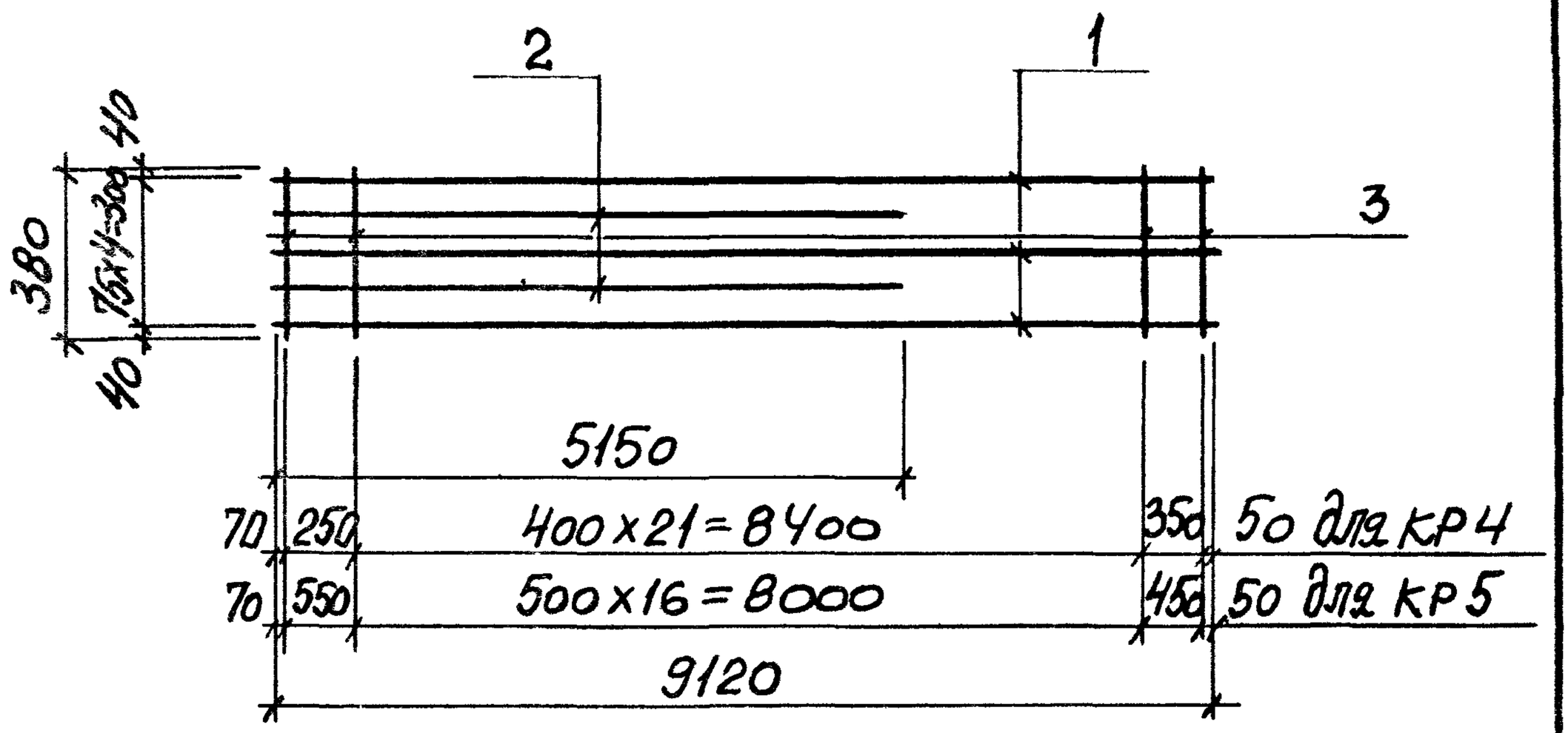

Марка каркаса	Поз	Наименование	Кол.	Масса ед., кг	Масса каркаса, кг
КР4	1	Ф20А$\overline{III}$, ℓ=9120	3	22,49	94,8
	2	20А$\overline{III}$, ℓ=5150	2	12,7	
	3	6А$\overline{I}$, ℓ=380	24	0,08	
КР5	1	Ф28А$\overline{III}$, ℓ=9120	3	44,05	184,7
	2	28А$\overline{III}$, ℓ=5150	2	24,87	
	3	8А$\overline{I}$, ℓ=380	19	0,15	

Арматура класса А$\overline{I}$, А$\overline{III}$ по ГОСТ 5781-82

10182/3

Разраб.	Гронец		3.013.9-1.2-9
Рассчит.	Уваренко		
Провер.	Уваренко		
Н.контр.	Либерман		Каркас КР4, КР5

Стадия	Лист	Листов
Р		

Киевский Промстройпроект

Инв. № подл. | Подпись и дата | Взам. инв. №

КЦ 10182-03

КР6

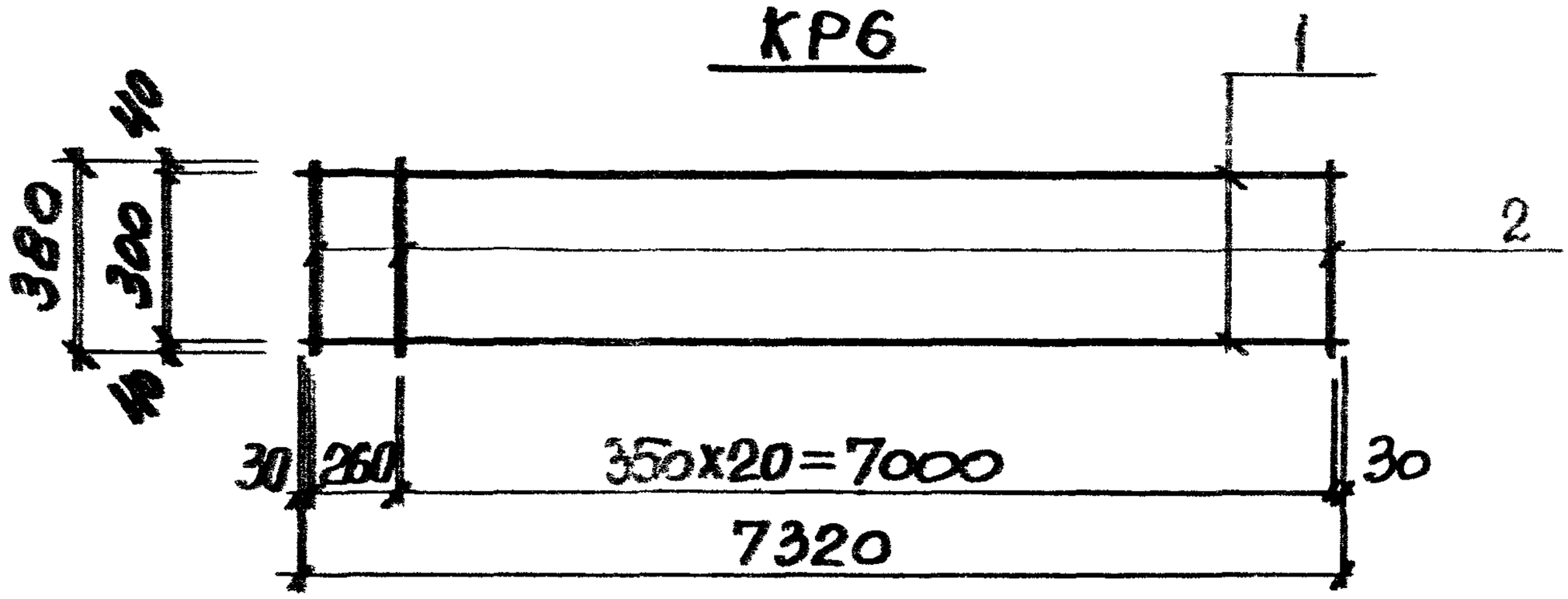

КР7, КР8

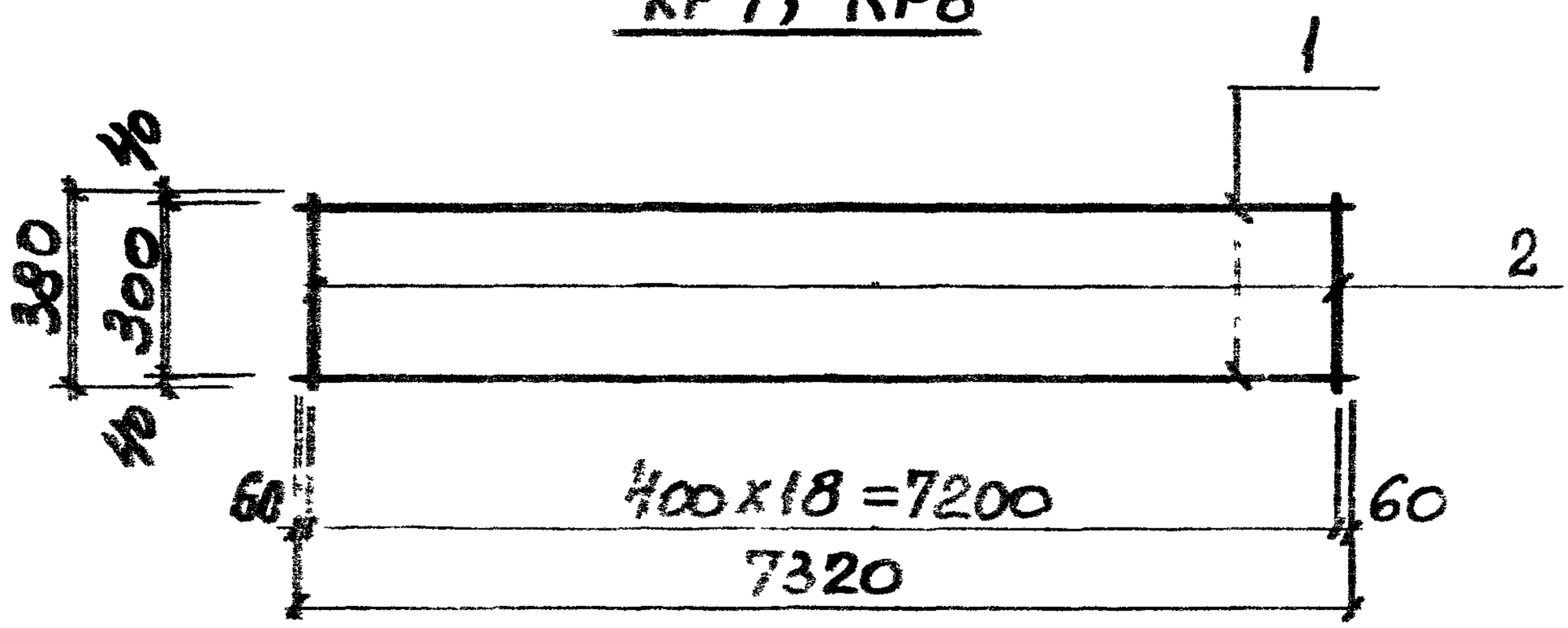

Марка каркаса	Поз.	Наименование	Кол.	Масса ед., кг	Масса каркаса, кг
КР6	1	Ф18 А III, ℓ=7320	2	14.63	31.0
	2	6 А I, ℓ=380	22	0,08	
КР7	1	Ф20 А III, ℓ=7320	2	18,05	37,6
	2	6 А I, ℓ=380	19	0,08	
КР8	1	Ф22 А III, ℓ=7320	2	21,84	45,2
	2	6 А I, ℓ=380	19	0,08	

Арматура класса А I, А III по ГОСТ 5781-82

Разраб.	Гринец		3.013.9-1.2-10
Рассмотр.	Фрезенко		
Провер.	Фрезенко		
Н.контр.	Фрезенко		Каркас КР6...КР8

Стадия	Лист	Листов
Р		1

Киевский промстройпроект

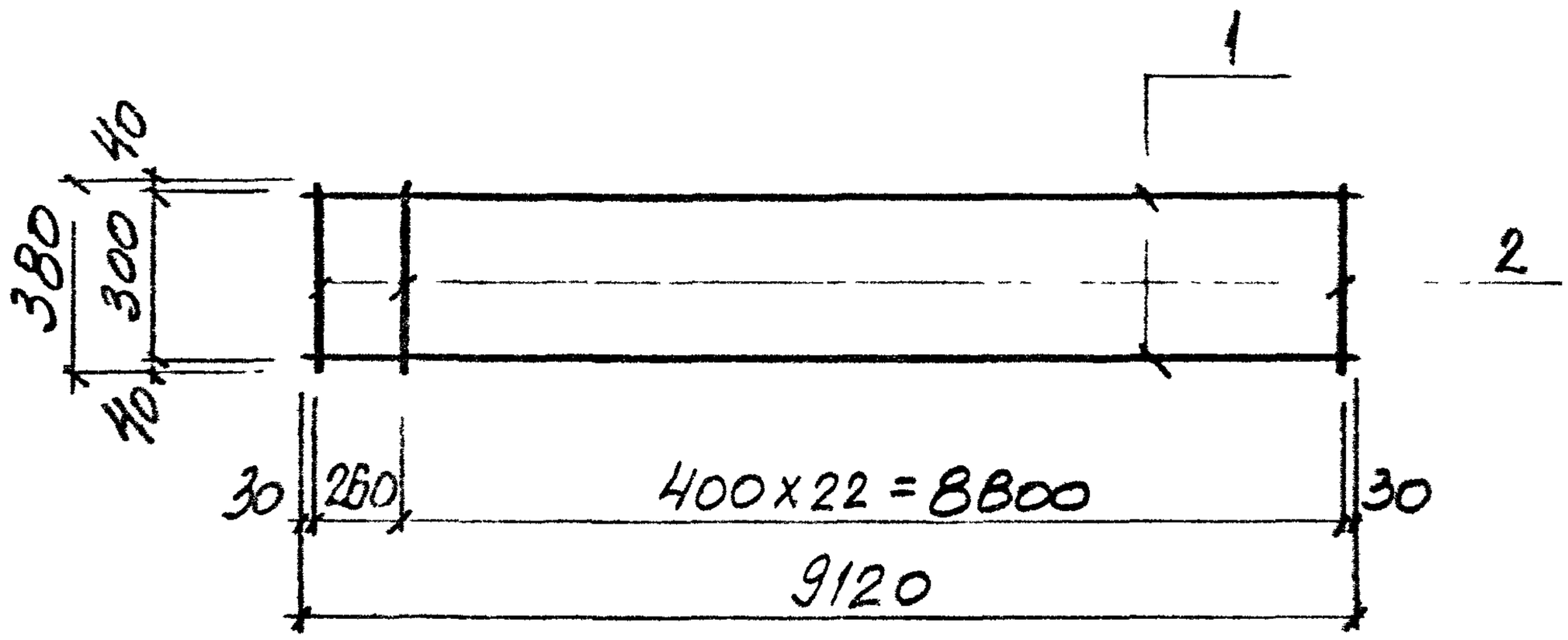

Марка каркаса	Поз	Наименование	Кол.	Масса ед., кг	Масса каркаса, кг
КР9	1	Ф20АIII, ℓ=9120	2	22,49	46,9
	2	6АI, ℓ=380	24	0,08	
КР10	1	Ф22АIII, ℓ=9120	2	27,22	56,1
	2	6АI, ℓ=380	24	0,08	

Арматура класса АI, АIII по ГОСТ 5781-82

10184/3

Разраб.	Гронец		
Рассчит.	Уваренко		
Провер.	Уваренко		
Н.контр.	Лисеренко		

3.013.9-1.2-11

Каркас КР9, КР10

Стадия	Лист	Листов
Р		

Киевский Промстройпроект

Инв. № подл. | Подпись и дата | Взам. инв. №

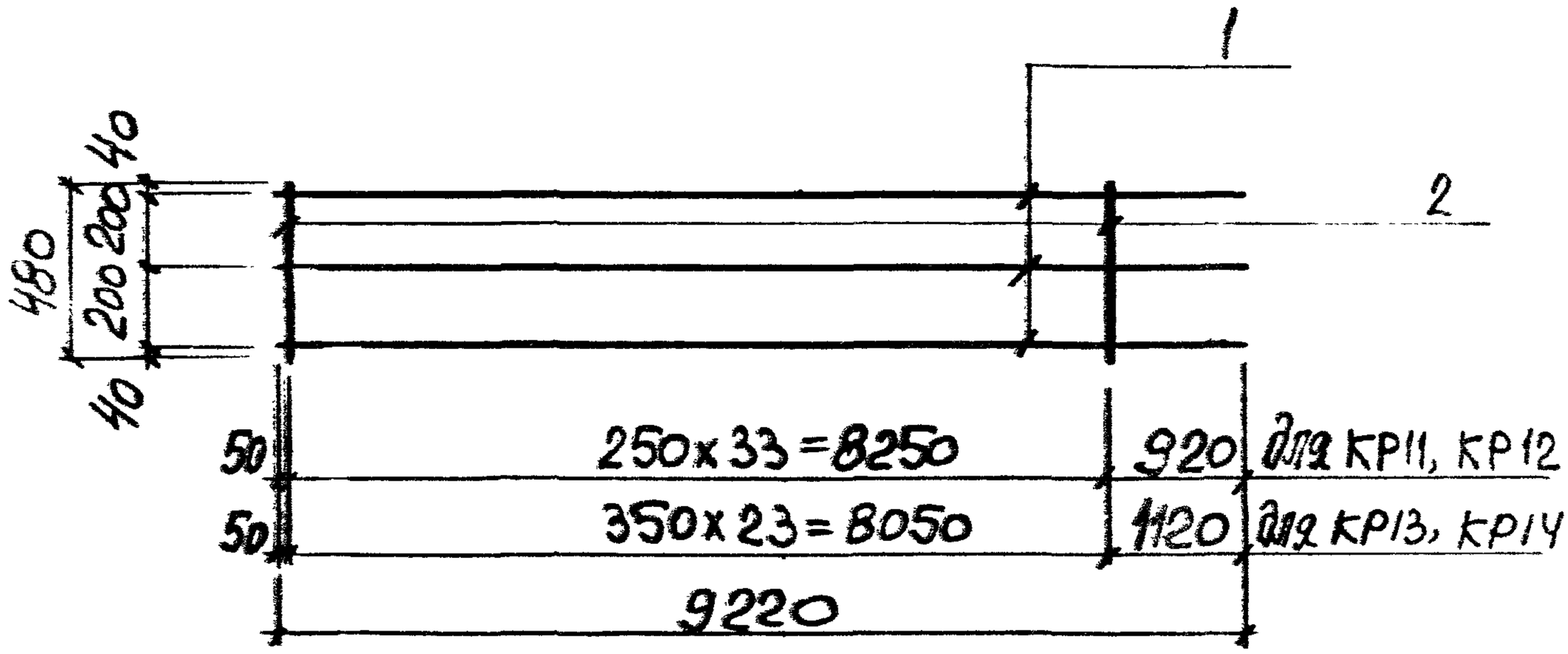

Марка каркаса	Поз	Наименование	Кол.	Масса ед., кг	Масса каркаса кг
КР11	1	ф16АIII, ℓ=9220	3	14,55	47,4
	2	6АI, ℓ=480	34	0,11	
КР12	1	ф14АтIVс, ℓ=9220	3	11,14	37,2
	2	6АI, ℓ=480	34	0,11	
КР13	1	ф20АIII, ℓ=9220	3	22,74	70,9
	2	6АI, ℓ=480	24	0,11	
КР14	1	ф18АтIVс, ℓ=9220	3	18,42	57,9
	2	6АI, ℓ=480	24	0,11	

Арматура класса АI, АIII по ГОСТ 5781-82, класса АтIVс по ГОСТ 10884-81

Разраб.	Гронец		3.013.9 – 1.2 – 12
Рассчит	Уваренко		
Провер.	Уваренко		
Н.контр.	Ливерман		Каркас КР11 ... КР14

Стадия	Лист	Листов
Р		1

Киевский Промстройпроект

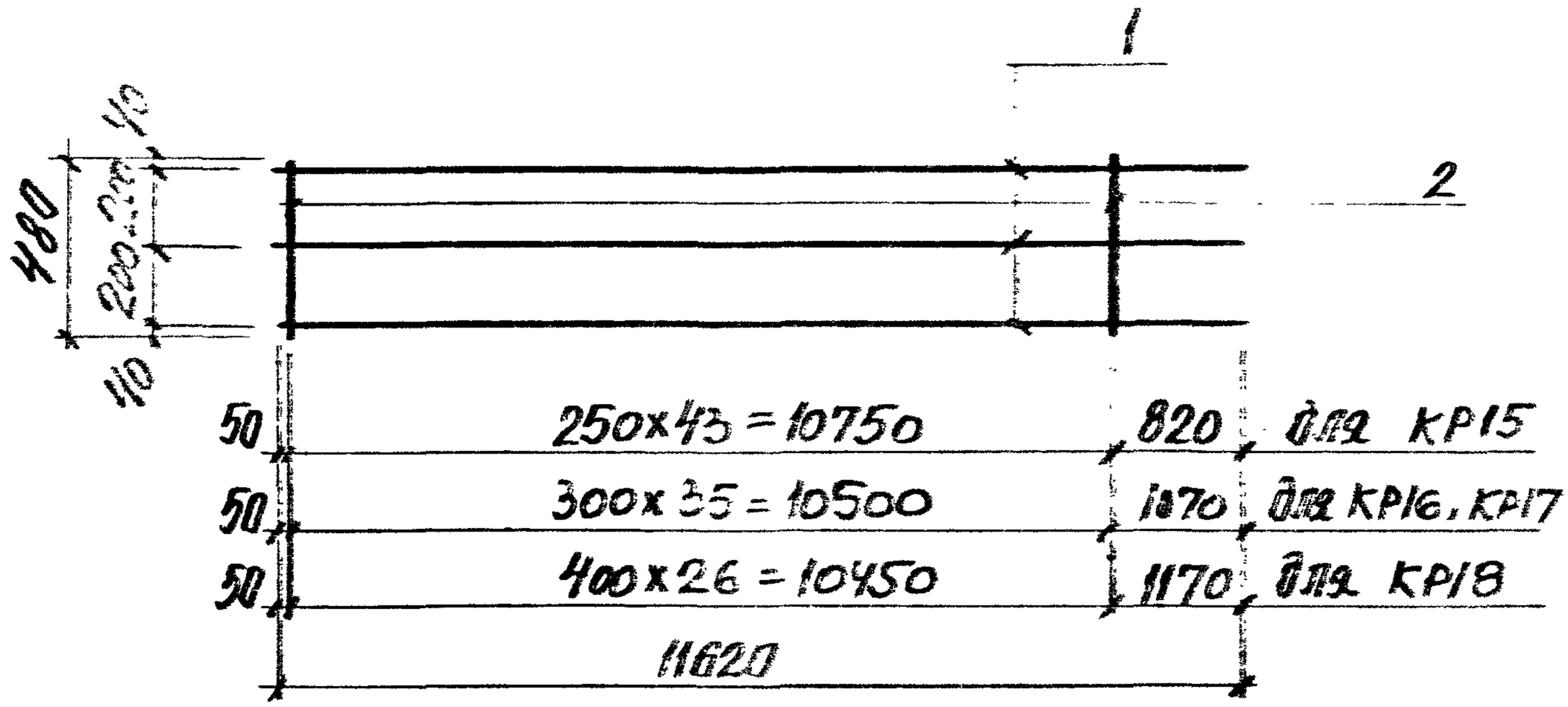

Марка каркаса	Поз.	Наименование	Кол.	Масса ед., кг	Масса марки, кг
КР15	1	⌀14 АтIV с, ℓ=11620	3	14.04	47.0
	2	6 АI, ℓ=480	44	0.11	
КР16	1	⌀16 АIV, ℓ=11620	3	18.34	59.0
	2	6 АI, ℓ=480	36	0.11	
КР17	1	⌀18 АIV с, ℓ=11620	3	23.22	73.6
	2	6 АI, ℓ=480	36	0.11	
КР18	1	⌀20 АIII, ℓ=11620	3	28.65	88.9
	2	6 АI, ℓ=480	27	0.11	

Арматура класса АI, АIII по ГОСТ 5781-82, класса АтIV с по ГОСТ 10884-81

10182/3

Разраб.	Гронец		3.013.9-1.2-13
Рассчит.	Сергенко		
Провер.	Уваренко		
Н.контр.	Тибергян		Каркас КР15 ... КР18

Стадия	Лист	Листов
Р		1

Киевский Промстройпроект

Инв. № подл. | Подпись и дата | Взам. инв. №

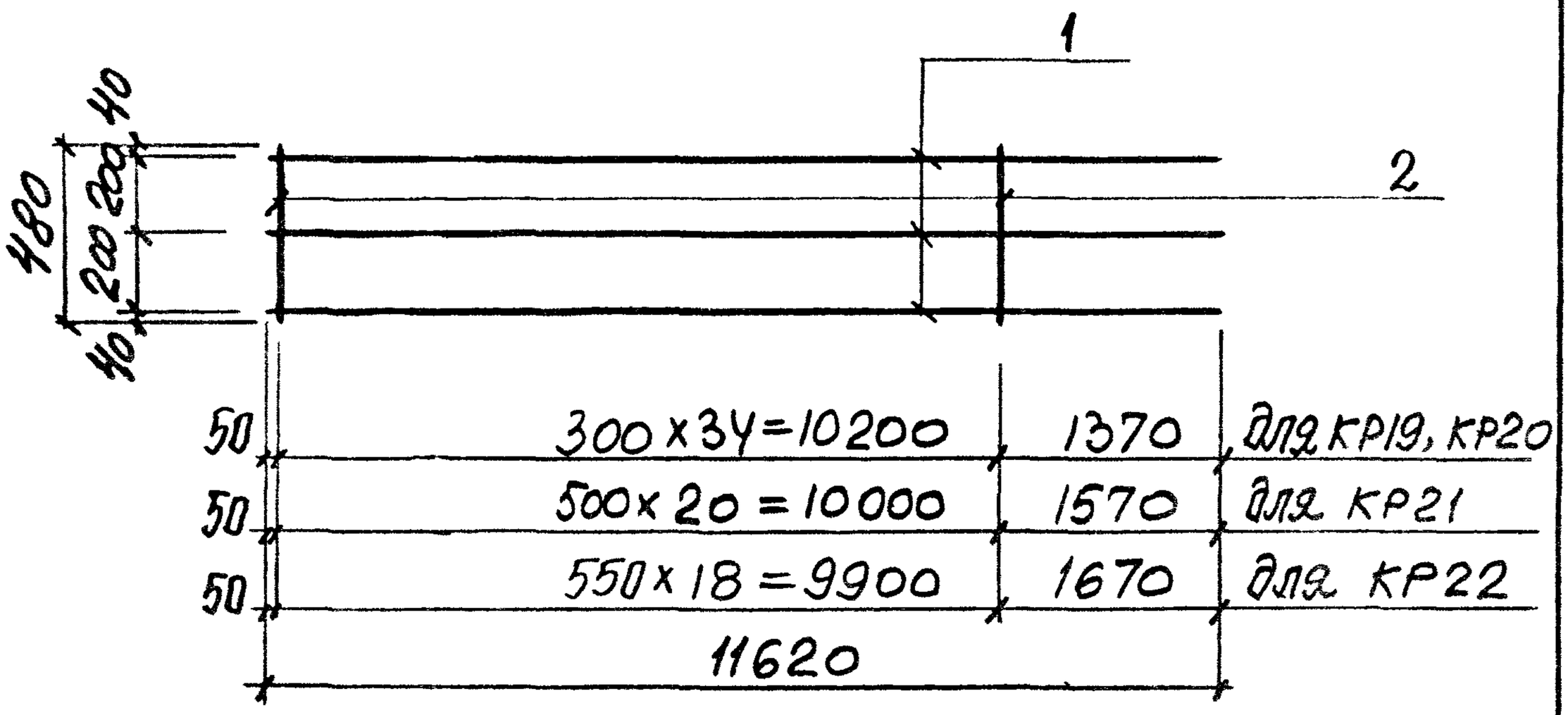

Марка каркаса	Поз.	Наименование	Кол.	Масса ед., кг	Масса каркаса, кг
КР19	1	Ф18 А III, ℓ=11620	3	23,22	73,5
	2	6 А I, ℓ=480	35	0,11	
КР20	1	Ф16 Ат IVс, ℓ=11620	3	18,34	58,9
	2	6 А I, ℓ=480	35	0,11	
КР21	1	Ф25 Ат IVс, ℓ=11620	3	44,74	138,2
	2	8 А I, ℓ=480	21	0,19	
КР22	1	Ф28 А III, ℓ=11620	3	56,13	172,0
	2	8 А I, ℓ=480	19	0,19	

Арматура класса А I, А III по ГОСТ 5781-82, класса Ат IVс по ГОСТ 10884-81

Разраб	Гронец		3.013.9-1.2-14
Рассчит	Узаренко		
Пров	Дорженко		
Н. конт.	Лисоченко		Каркас КР19 ... КР22

Стадия	Лист	Листов
Р		1

Киевский Промстройпроект

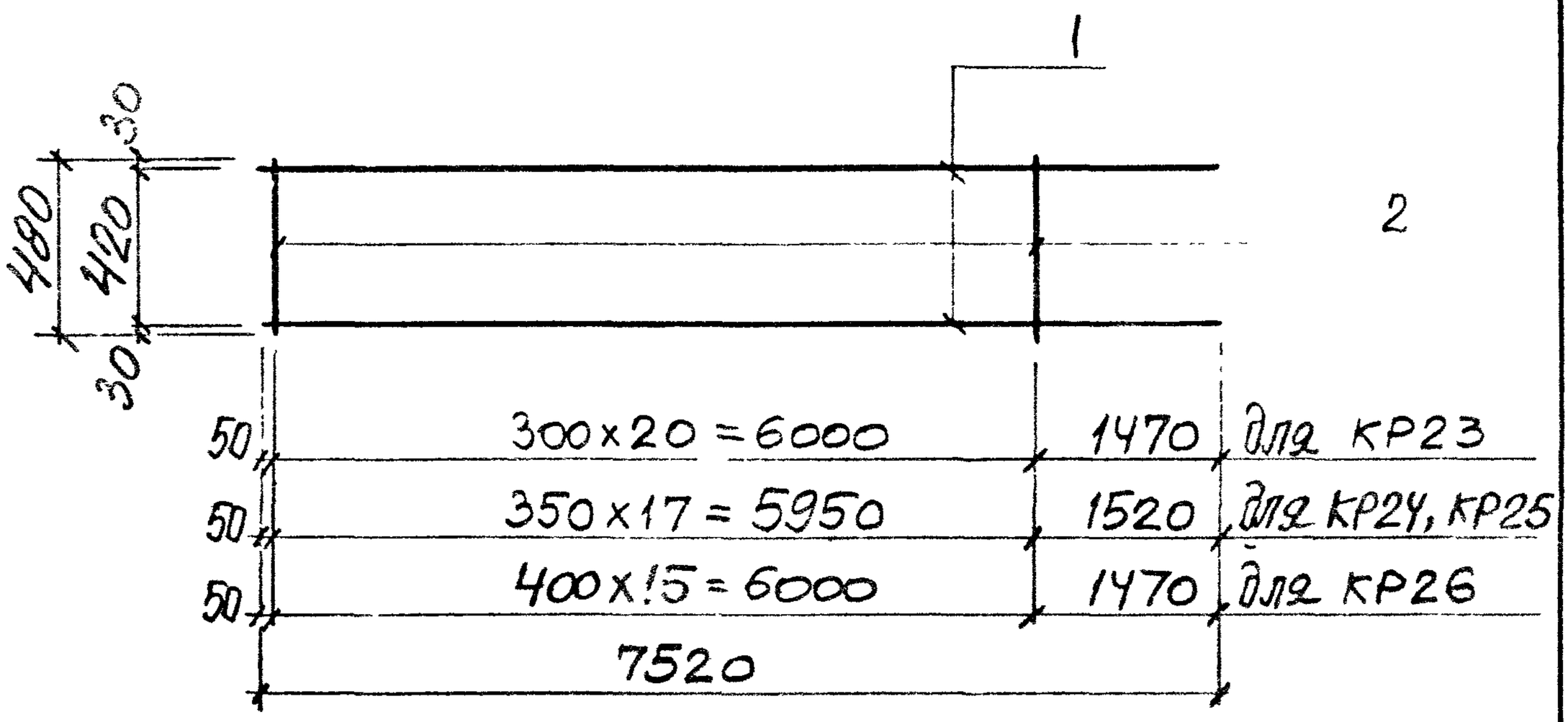

Марка каркаса	Поз.	Наименование	Кол.	Масса ед., кг	Масса каркаса, кг
КР23	1	Ф16АтIVс, ℓ=7520	2	11,87	26,1
	2	6АI, ℓ=480	21	0,11	
КР24	1	Ф18АтIVс, ℓ=7520	2	15,03	32,1
	2	6АI, ℓ=480	18	0,11	
КР25	1	Ф18АIII, ℓ=7520	2	15,03	32,1
	2	6АI, ℓ=480	18	0,11	
КР26	1	Ф20АIII, ℓ=7520	2	18,54	38,8
	2	6АI, ℓ=480	16	0,11	

Арматура класса АI, АIII по ГОСТ 5781-82, класса АтIVс по ГОСТ 10884-81

10182/3

Разраб.	Гронец	
Рассчит.	Уваренко	
Гпровер	Уваренко	
Н. контр.	Либерман	

3.013.9-1.2-15

Каркас КР23...КР26

Стадия	Лист	Листов
Р		1

Киевский Промстройпроект

Инв. № подл. | Подпись и дата | Взам. инв. №

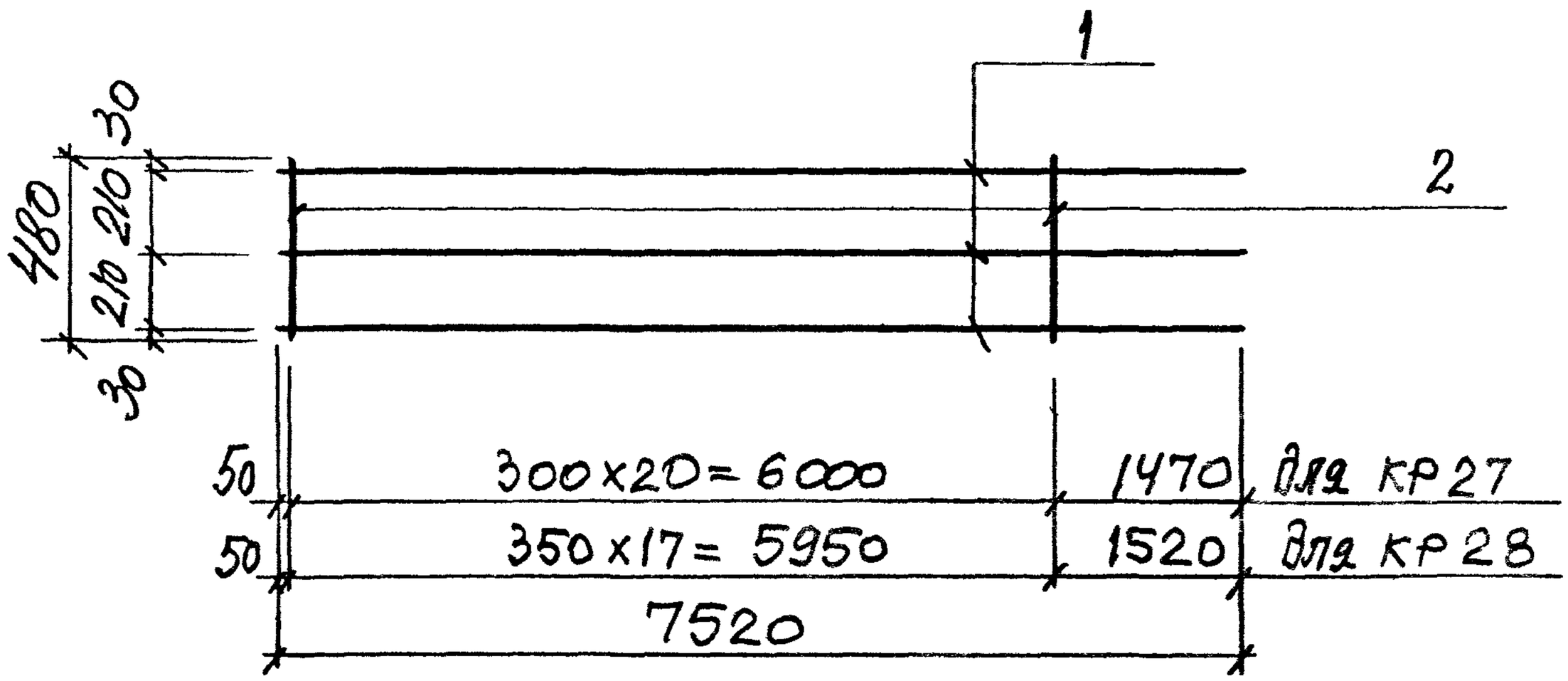

Марка каркаса	Поз.	Наименование	Кол.	Масса ед., кг	Масса каркаса, кг
КР27	1	Ф16АтIVс, ℓ=7520	3	11,87	37,9
	2	6АI, ℓ=480	21	0,11	
КР28	1	Ф18АIII, ℓ=7520	3	15,03	47,1
	2	6АI, ℓ=480	18	0,11	

Арматура класса АI, АIII по ГОСТ 5781-82, класса АтIVс по ГОСТ 10884-81

Разраб.	Гронец		3.013.9-1.2-16
Рассчит.	Уваренко		
Провер.	Уваренко		
Н.контр.	Либерман		Каркас КР27, КР28

Стадия	Лист	Листов
Р		1

Киевский Промстройпроект

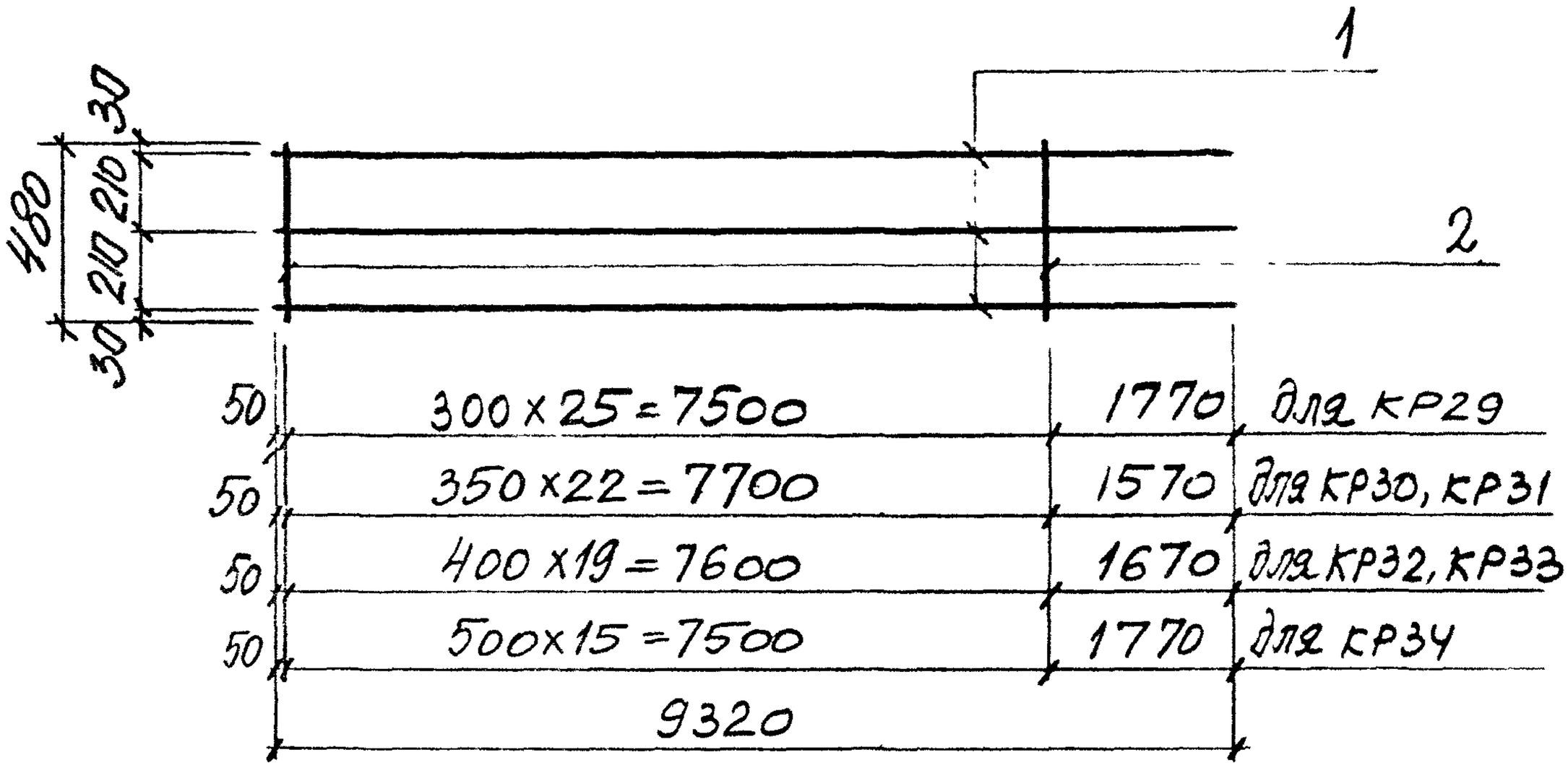

Марка каркаса	Поз.	Наименование	Кол.	Масса ед., кг	Масса каркаса, кг
КР29	1	Ф16АтIVс, ℓ = 9320	3	14,71	47,0
	2	6AI, ℓ = 480	26	0,11	
КР30	1	Ф18AIII, ℓ = 9320	3	18,62	58,4
	2	6AI, ℓ = 480	23	0,11	
КР31	1	Ф18АтIVс, ℓ = 9320	3	18,62	58,4
	2	6AI, ℓ = 480	23	0,11	
КР32	1	Ф20AIII, ℓ = 9320	3	22,98	71,2
	2	6AI, ℓ = 480	20	0,11	
КР33	1	Ф22АтIVс, ℓ = 9320	3	27,81	85,6
	2	6AI, ℓ = 480	20	0,11	
КР34	1	Ф25AIII, ℓ = 9320	3	35,88	110,7
	2	8AI, ℓ = 480	16	0,19	

Арматура класса AI, AIII по ГОСТ 5781-82, класса АтIVс по ГОСТ 10884-81

10182/3

Разраб	Гронец		3.013.9 - 1.2 - 17
Рассчит	Уваренко		
Провер	Уваренко		
Н. контр	Либерман		Каркас КР29 ... КР34

Стадия	Лист	Листов
Р		1

Киевгражданпроект

Инв. № подл. | Подпись и дата | Взам. инв. №

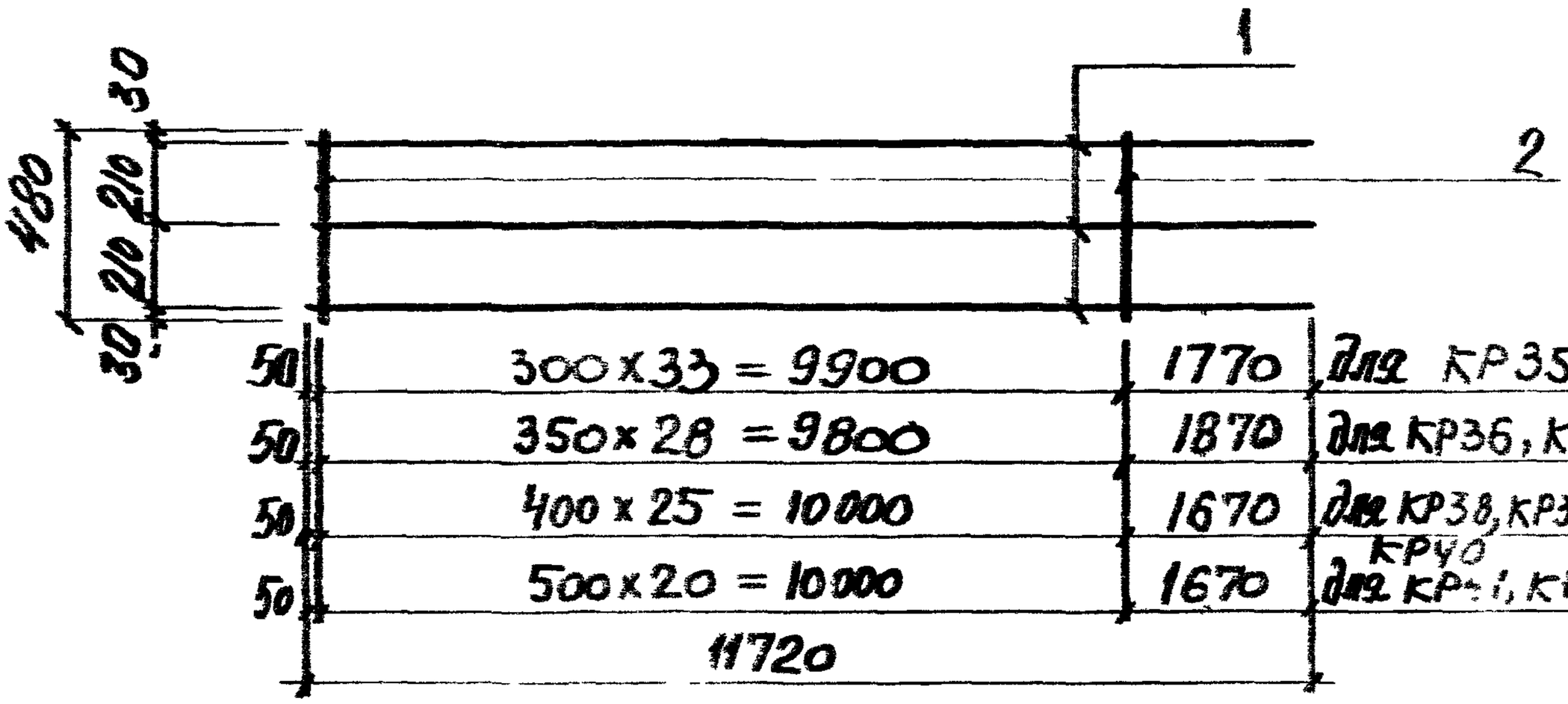

Марка каркаса	Поз.	Наименование	Кол	Масса ед., кг	Масса каркаса,
КР35	1	Ф16Ат IVс, ℓ=11720	3	18,49	59,2
	2	6АI, ℓ=480	34	0,11	
КР36	1	Ф18АIII, ℓ=11720	3	23,42	73,5
	2	6АI, ℓ=480	29	0,11	
КР37	1	Ф18Ат IVс, ℓ=11720	3	28,9	89,6
	2	6АI, ℓ=480	29	0,11	
КР38	1	Ф20Ат IVс, ℓ=11720	3	23,42	73,5
	2	6АI, ℓ=480	26	0,11	
КР39	1	Ф20АIII, ℓ=11720	3	28,9	89,6
	2	6АI, ℓ=480	26	0,11	
КР40	1	Ф22АIII, ℓ=11720	3	34,97	107,8
	2	6АI, ℓ=480	26	0,11	
КР41	1	Ф25Ат IVс, ℓ=11720	3	45,12	139,4
	2	8АI, ℓ=480	21	0,19	
КР42	1	Ф28АIII, ℓ=11720	3	56,61	173,8
	2	8АI, ℓ=480	21	0,19	

Арматура класса АI, АIII по ГОСТ 5781-82, класса Ат IVс по ГОСТ 10884-81

Разраб.	Гронец		3.013.9-1.2-18
Рассчит.	Уборенко		
Провер.	Уборенко		
Н.контр.	Либерман		Каркас КР35...КР42

Стадия	Лист	Листов
Р		1

КИЕВСКИЙ ПРОМСТРОЙПРОЕКТ

Инв. № подл. | Подпись и дата | Взам. инв. №

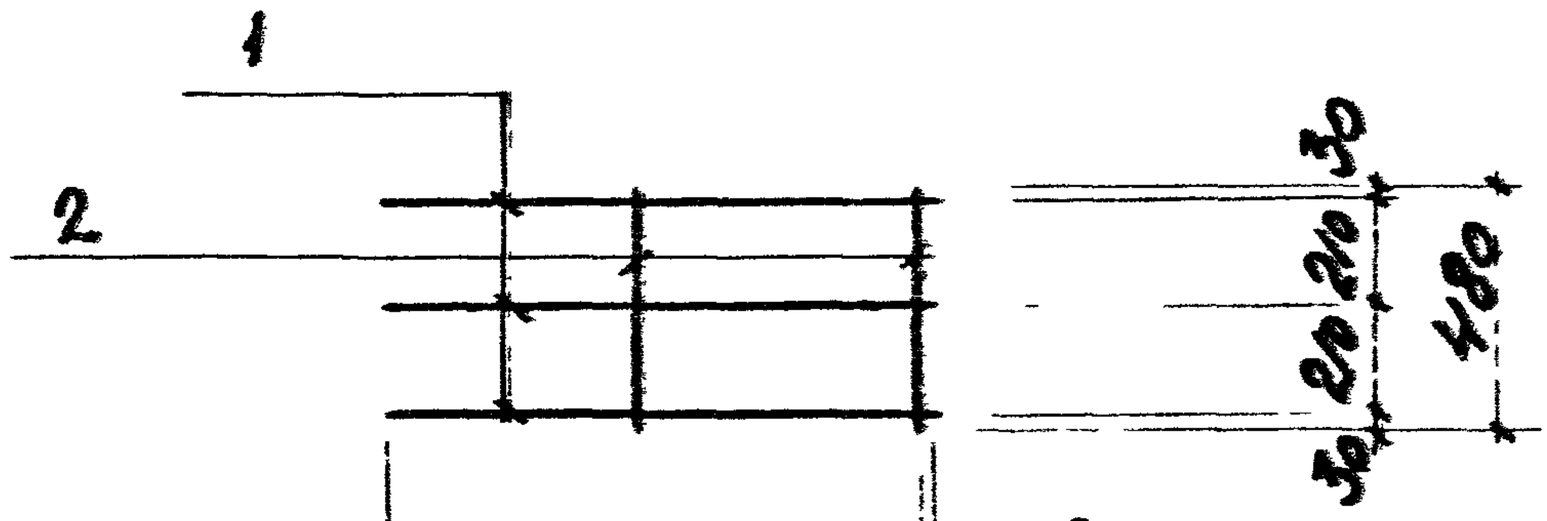

830	300x3=900	30 для КР43, КР44
980	350x3=1050	30 для КР45, КР46
780	350x4=1400	30 для КР47, КР48
1760		для КР43, КР44
2060		для КР45, КР46
2210		для КР47, КР48

Марка каркаса	Поз	Наименование	Кол.	Масса ед., кг	Масса каркаса, кг
КР43	1	ф16АIII, ℓ=1760	3	2,77	8,8
	2	6АI, ℓ=480	4	0,11	
КР44	1	ф16АтIVс, ℓ=1760	3	2,77	8,8
	2	6АI, ℓ=480	4	0,11	
КР45	1	ф20АIII, ℓ=2060	3	5,08	15,7
	2	6АI, ℓ=480	4	0,11	
КР46	1	ф20АтIVс, ℓ=2060	3	5,08	15,7
	2	6АI, ℓ=480	4	0,11	
КР47	1	ф20АIII, ℓ=2210	3	5,45	16,9
	2	6АI, ℓ=480	5	0,11	
КР48	1	ф20АтIVс, ℓ=2210	3	5,45	16,9
	2	ф6АI, ℓ=480	5	0,11	

Арматура класса АI, АIII по ГОСТ 5781-82, класса АтIVс по ГОСТ 10884-81

10182/3

Разраб.	Гронец		3.013.9-1.2-19
Рассчит.	Уваренко		
Провер.	Уваренко		
Н. контр.	Либерман		Каркас КР43... КР48

Стадия	Лист	Листов
Р	1	1

Киевский Промстройпроект

Инв. № подл. | Подпись и дата | Взам. инв. №

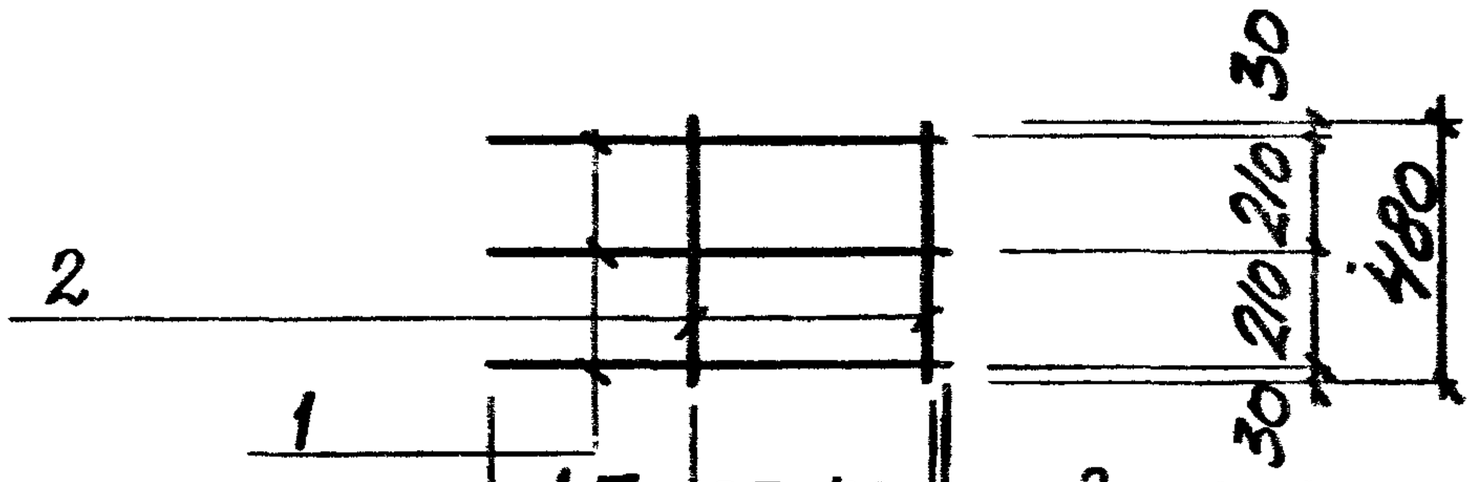

470	250x4=1000	30 для КР49, КР50
530	250x5=1250	30 для КР51, КР52
790	300x3=900	30 для КР53, КР54
1500		для КР49, КР50
1810		для КР51, КР52
1720		для КР53, КР54

Марка каркаса	Поз.	Наименование	Кол.	Масса ед., кг	Масса каркаса, кг
КР49	1	Ф12 А III, ℓ=1500	3	1,33	4,6
	2	6 А I, ℓ=480	5	0,11	
КР50	1	Ф12 АТ IVс, ℓ=1500	3	1,33	4,6
	2	6 А I, ℓ=480	5	0,11	
КР51	1	Ф12 А III, ℓ=1810	3	1,61	5,5
	2	6 А I, ℓ=480	6	0,11	
КР52	1	Ф12 АТ IVс, ℓ=1810	3	1,61	5,5
	2	6 А I, ℓ=480	6	0,11	
КР53	1	Ф16 А III, ℓ=1720	3	2,72	8,6
	2	6 А I, ℓ=480	4	0,11	
КР54	1	Ф16 АТ IVс, ℓ=1720	3	2,72	8,6
	2	6 А I, ℓ=480	4	0,11	

Арматура класса А I, А III по ГОСТ 5781-82, класса АТ IVс по ГОСТ 10884-81

Разраб.	Гронец	
Рассчит.	Уваренко	
Провер.	Уваренко	
Н. контр.	Либерман	

3.013.9-1.2-20

Каркас КР49 ... КР54

Стадия	Лист	Листов
Р		1

Киевский Промстройпроект

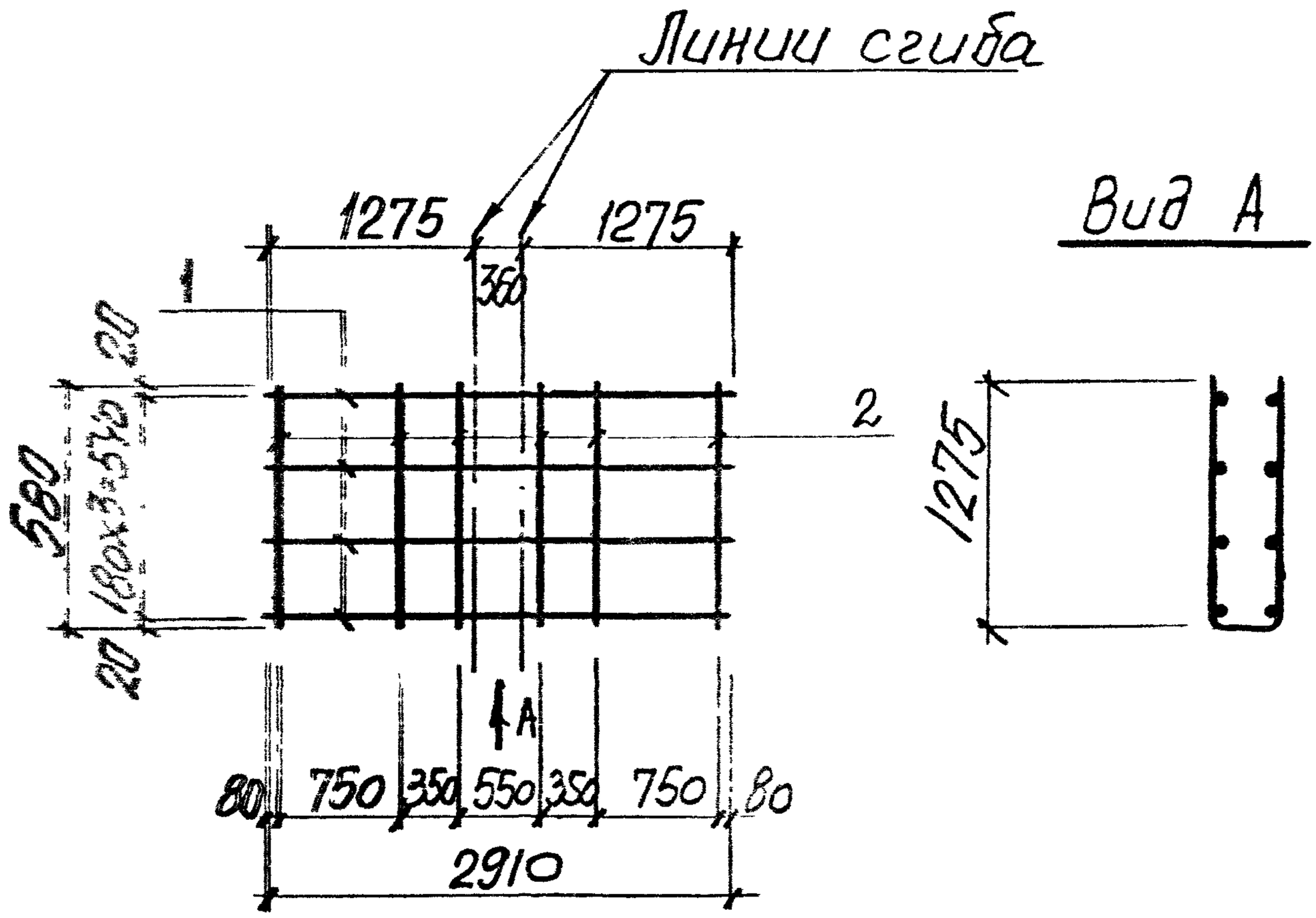

Поз.	Наименование	Кол.	Масса ед., кг	Масса сетки, кг
1	ф10 AIII, ℓ=2910	4	1,8	9,4
2	10 AIII, ℓ=580	6	0,36	

Арматура класса AIII по ГОСТ 5781-82 10182/3

Разраб.	Гронец		
Рассчит.	Уваренко		
Пров.	Уваренко		
Н.контр.	Либерман		

3.013.9-1.2-21

Сетка С1

Стадия	Лист	Листов
Р		1

Киевский Промстройпроект

Инв. № подл. | Подпись и дата | Взам. инв. №

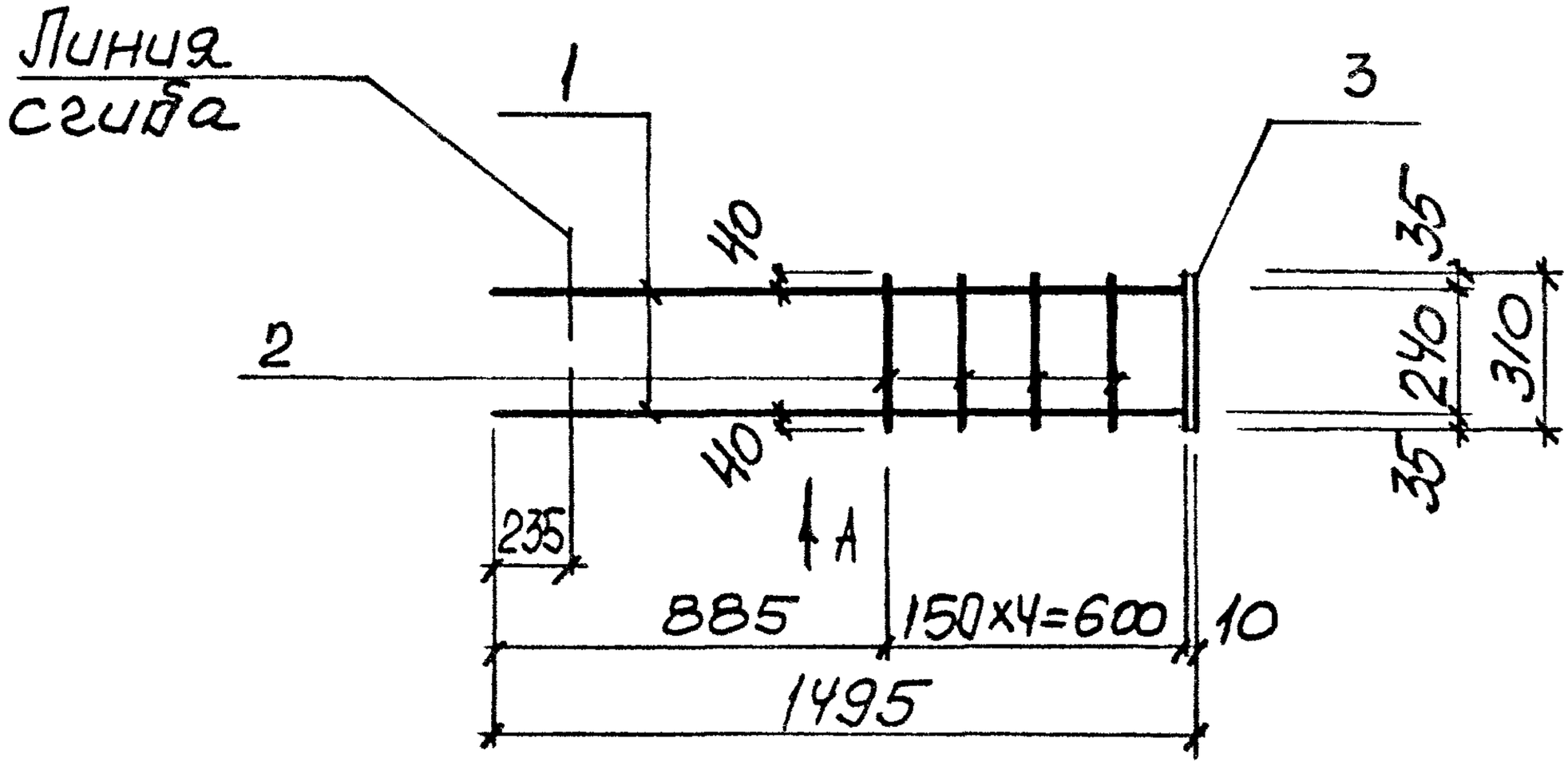

Вид А
в согнутом виде

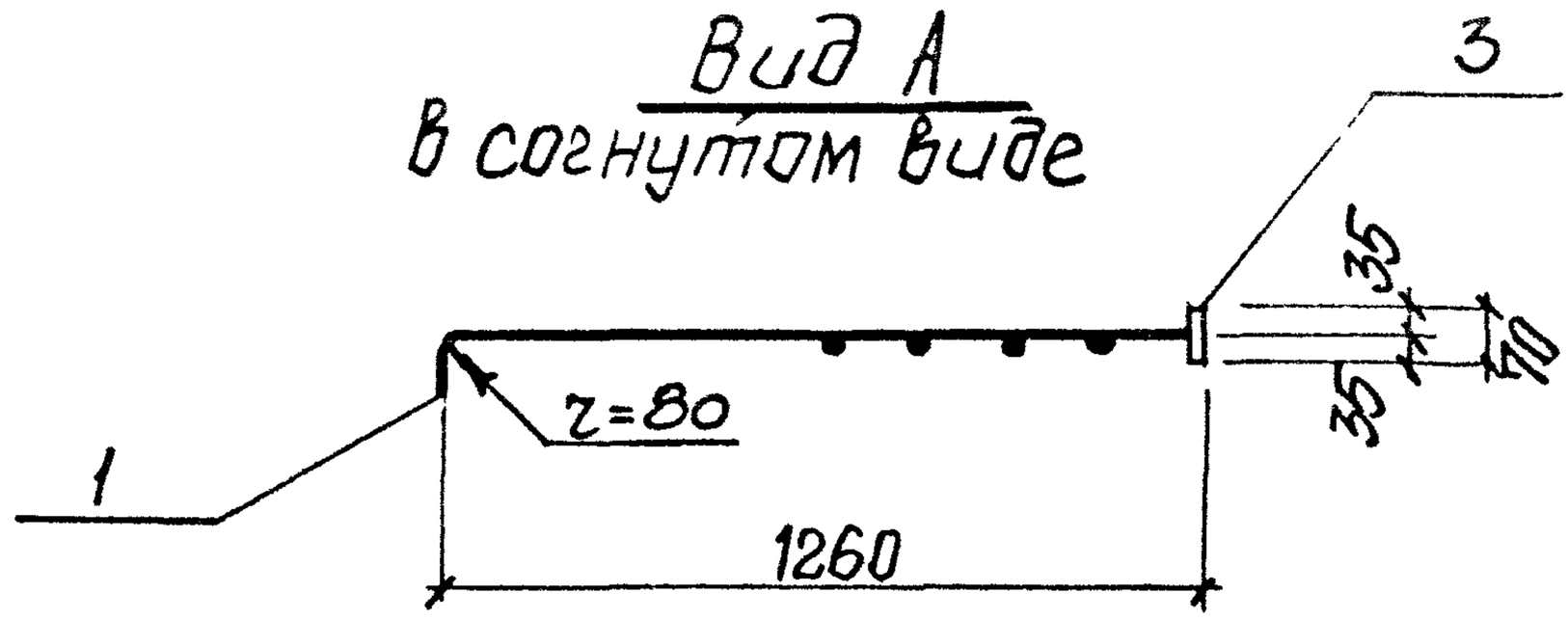

Поз.	Наименование	Кол.	Масса ед., кг	Масса сетки, кг
1	Ф14АIII, ℓ=1485	2	1,79	6,1
2	10АIII, ℓ=320	4	0,20	
3	-70×10, ℓ=310	1	1,71	

Арматура класса АIII по ГОСТ 5781-82
Полоса по ГОСТ 103-76

Разраб.	Ронец		
Рассчит.	Уваренко		
Гл. спец.	Зуборев		
Н. контр.			

3.013.9-1.2-22

Сетка С2

Стадия	Лист	Листов
Р		1

Киевский Промстройпроект

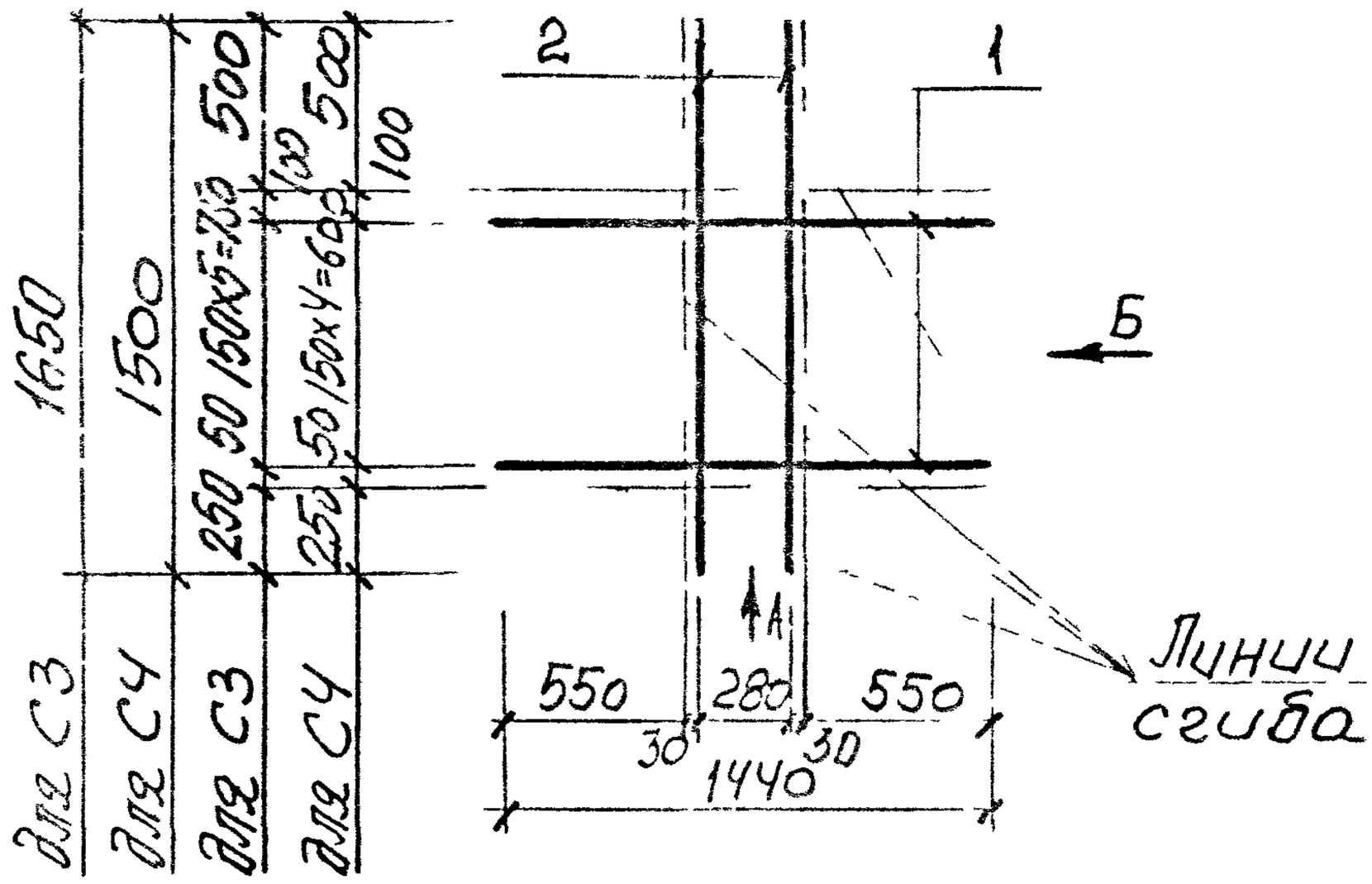

Вид Б
в согнутом виде

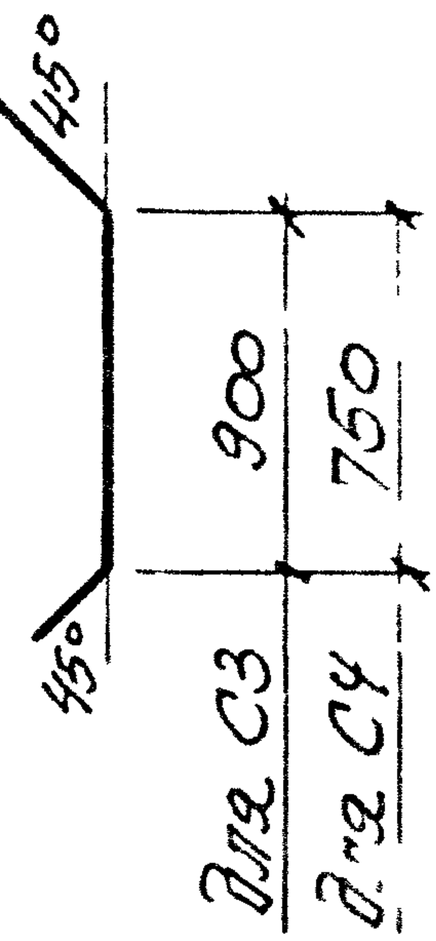

Вид А
в согнутом виде

Марка сетки	Поз.	Наименование	Кол	Масса ед., кг	Масса сетки, кг
С3	1	Ф10АIII, ℓ=1440	6	0,89	7,[illegible]
	2	10АIII, ℓ=1650	2	1,02	
С4	1	Ф10АIII, ℓ=1440	5	0,89	6,[illegible]
	2	10АIII, ℓ=1500	2	0,93	

Арматура класса АIII по ГОСТ 5781-82

10184/3

Разраб.	Гронец		
Рассчит.	Уваренко		
Провер.	Уваренко		
Н.контр.	Либерман		

3.013.9-1.2-23

Сетка С3, С4

Стадия	Лист	Листов
Р		1

Киевский Промстройпроект

Инв № подл. | Подпись и дата | Взам. инв №

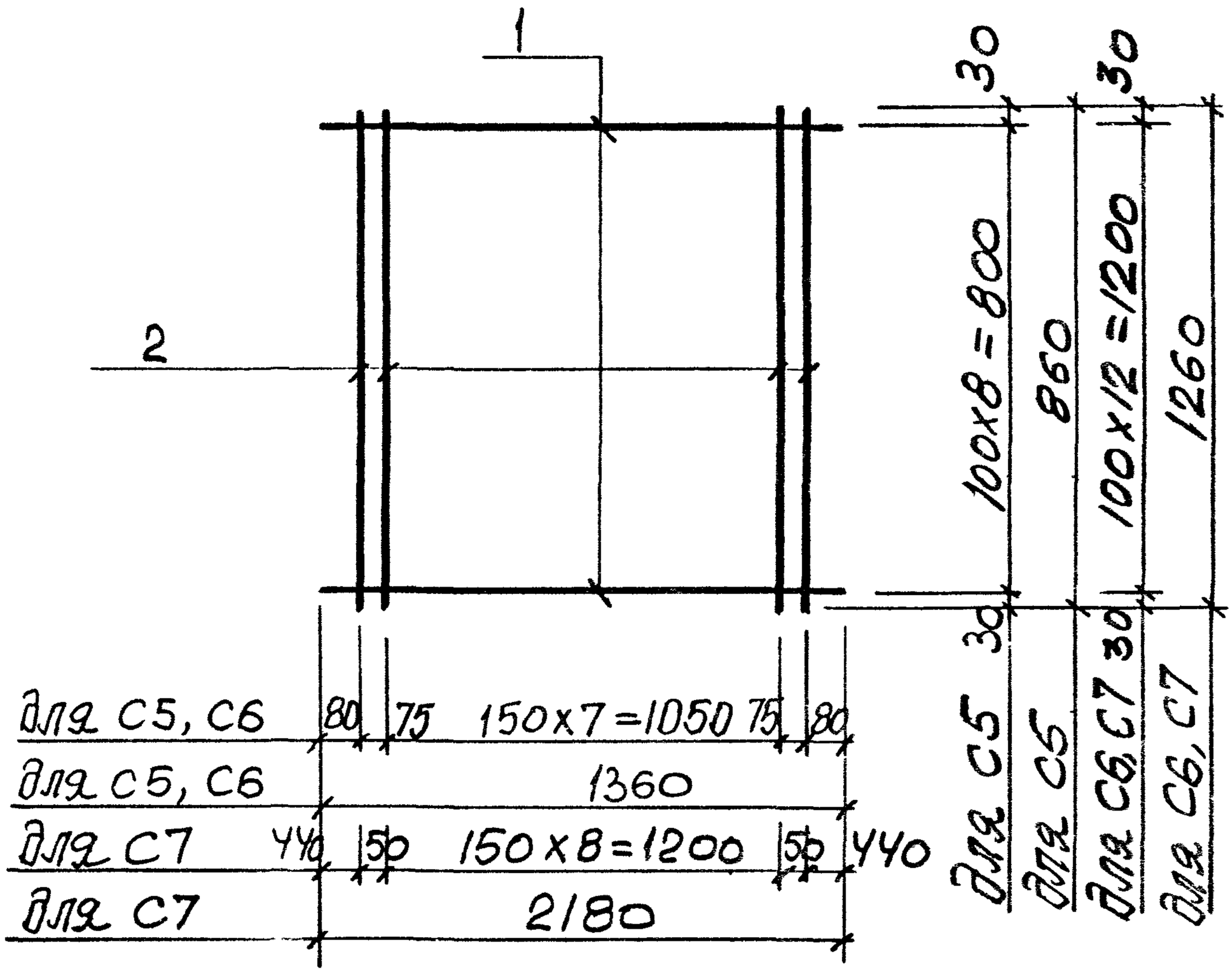

Марка сетки	Поз.	Наименование	Кол	Масса ед., кг	Масса сетки
С5	1	ф10АIII, ℓ=1360	9	0,84	12,9
	2	10АIII, ℓ=860	10	0,53	
С6	1	ф10АIII, ℓ=1360	13	0,84	18,6
	2	10АIII, ℓ=1260	10	0,77	
С7	1	ф8АI, ℓ=2180	13	0,86	16,6
	2	8АI, ℓ=1260	11	0,49	

Арматура класса АI, АIII по ГОСТ 5781-82

Разраб	Гронец		3.013.9-1.2-24
Рассчит	Уваренко		
Провер	Уваренко		
Н контр	Либерман		Сетка С5, С6, С7

Стадия	Лист	Листов
Р		1

Киевский Промстройпроект

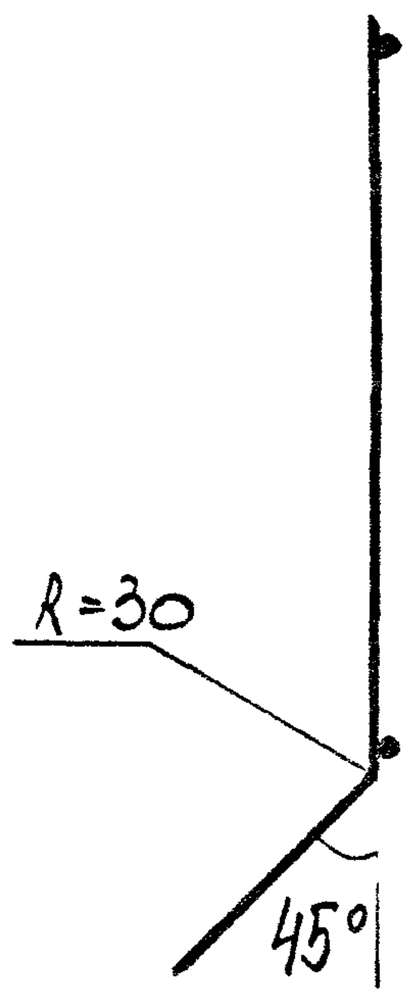

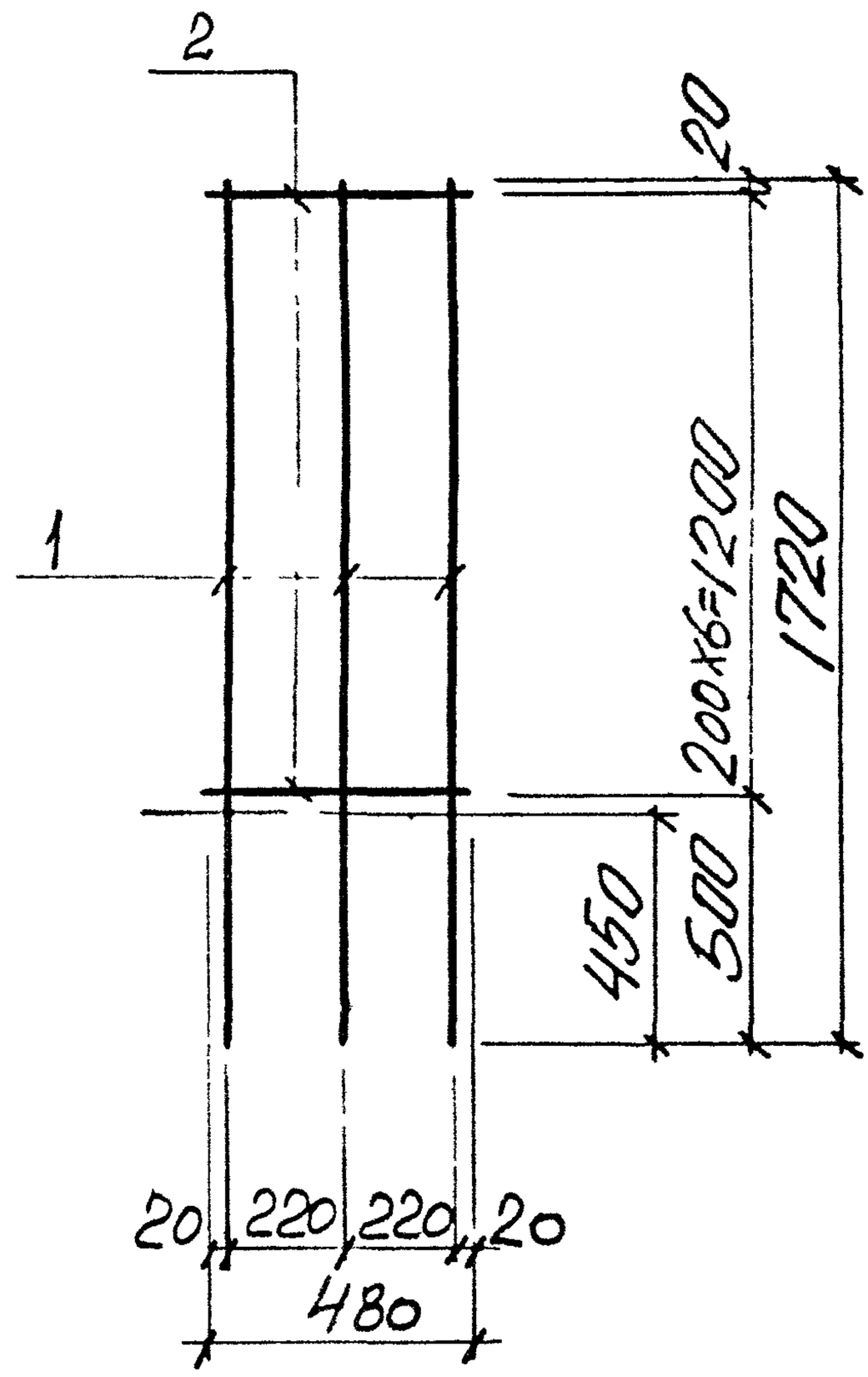

Поз.	Наименование	Кол	Масса ед., кг	Масса сетки
1	Ф10АIII, ℓ=1720	3	1,06	5,2
2	10АIII, ℓ=480	7	0,29	

Арматура класса АIII по ГОСТ 5781-82

10182/3

Разраб	Гронец		
Рассчит	Уваренко		
Провер	Уваренко		
Н. контр.	Либерман		

3.013.9-12-25

Сетка С8

Стад.	Лист	Листов
Р		1

КИЕВСКИЙ ПРОМСТРОЙПРОЕКТ

Инв. № подл. | Подпись и дата | Взам. инв. №

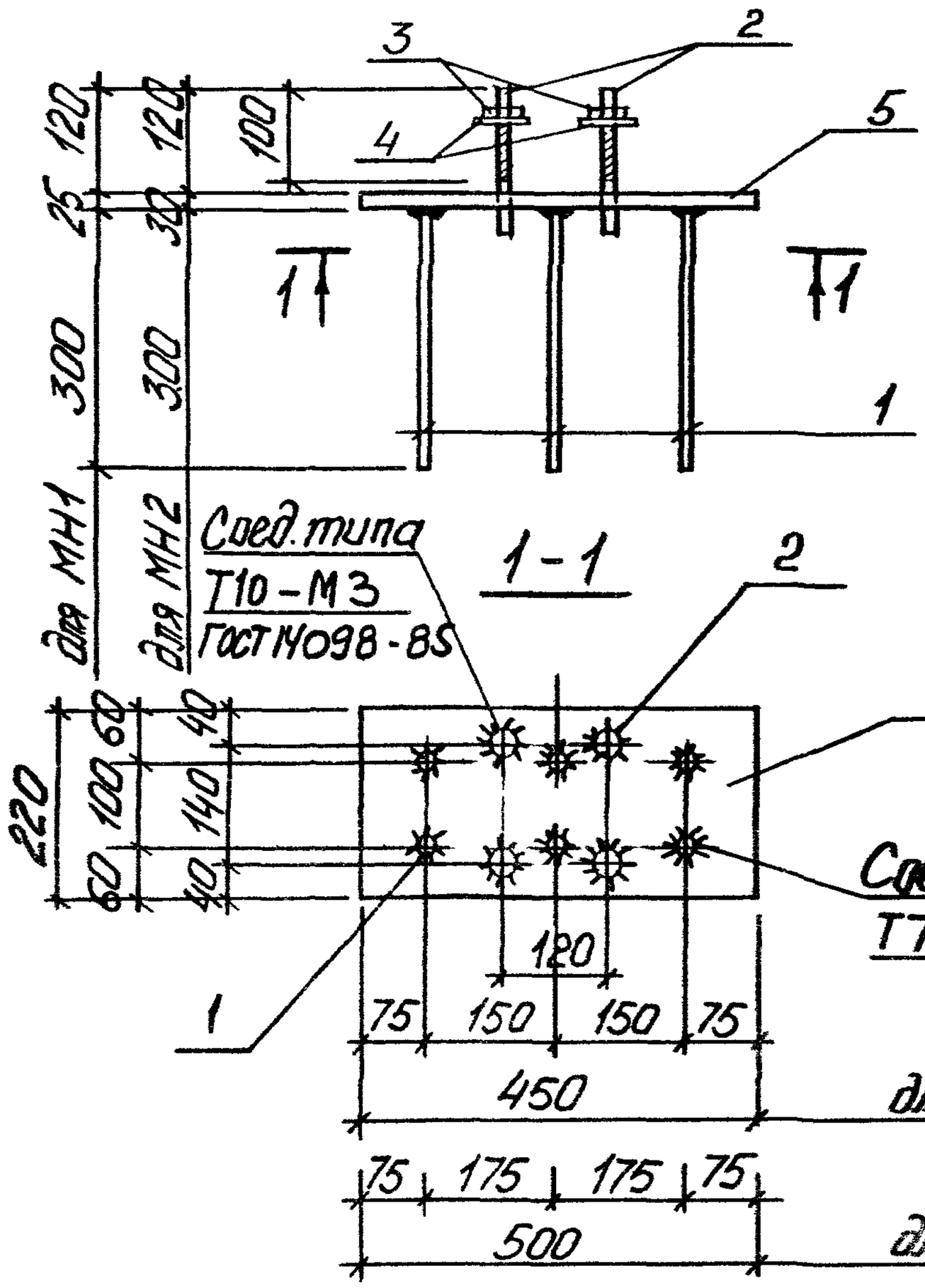

Марка изделия	Поз	Наименование	Кол. ед.	Масса ед., кг	Масса изделия
МН1	1	ф10АIII, ℓ = 300	6	0,19	22,9
	2	20АI, ℓ = 175	4	0,43	
	3	Гайка М20 ГОСТ5915-70	8	0,07	
	4	Шайба ф20 ГОСТ11371-78	4	0,02	
	5	-25×220 ГОСТ82-70 ℓ=450	1	19,42	
МН2		Поз 1...4 по МН1			29,4
	5	-30×220 ГОСТ82-70 ℓ=500	1	25,91	

Арматура: классов АIII и АI по ГОСТ5781-82

Разраб	Чернышова		
Рдссчит	Кравченко		
Провер	Пкаренко		
Н контр	Либерман		

3.013.9-1.2-26

Изделие закладное МН1, МН2

Стадия	Лист	Листов
Р		1

Киевский Промстройпроект

Инв. № подл | Подпись и дата | Взам. инв. №

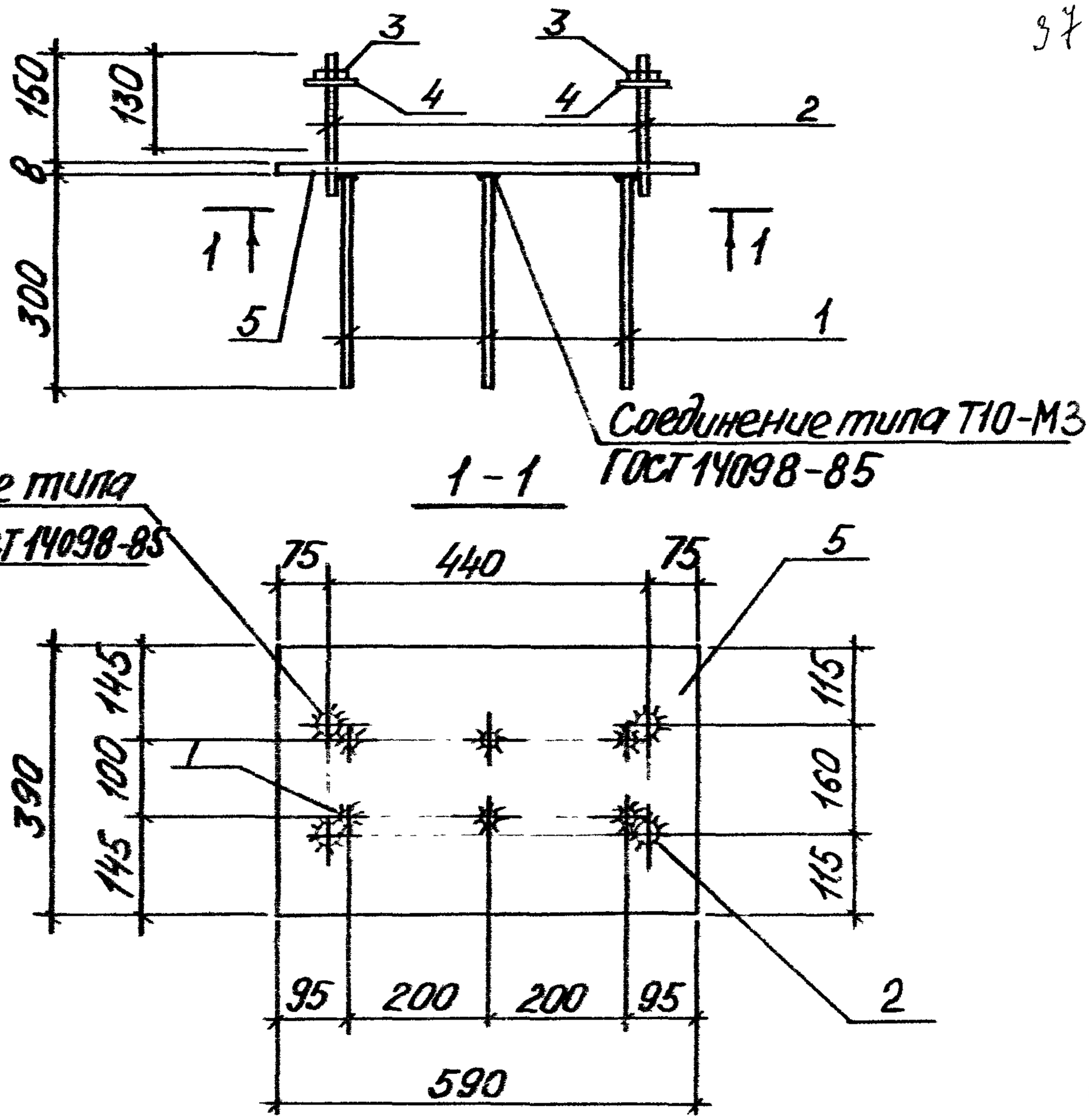

Марка изделия	Поз.	Наименование	Кол.	Масса ед., кг	Масса изделия, кг
МН3	1	ф10АIII, ℓ = 300	6	0,19	18,1
	2	20АI, ℓ = 190	4	0,47	
	3	Гайка М20 ГОСТ 5915-70	8	0,07	
	4	Шайба ф20 ГОСТ 11371-78	4	0,02	
	5	-8х390 ГОСТ 82-70, ℓ=590	1	14,45	

Арматура: классов АIII и АI по ГОСТ 5781-82

10182/3

Разраб.	Черньшова		
Рассмот.	Уваренко		
Провер.	Уваренко		
Н. контр.	Либерман		

3.013.9-1.2-27

Изделие закладное МН3

Стадия	Лист	Листов
Р		1

Киевский Промстройпроект

Инв. № подл. | Подпись и дата | Взам. инв. №

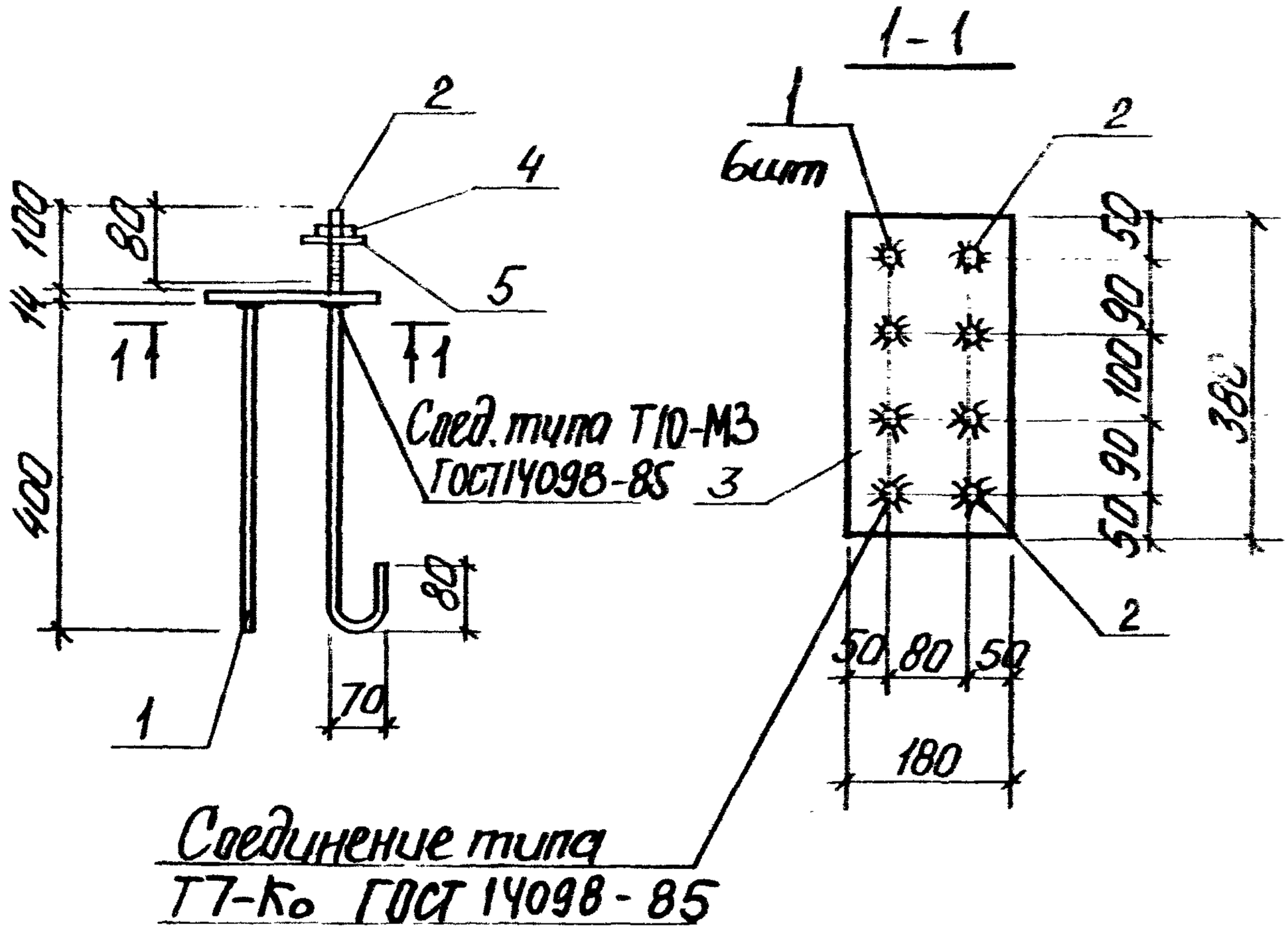

Марка изделия	Поз.	Наименование	Кол.	Масса ед., кг	
МН4	1	ф 14 А III, l = 400	6	0,48	12,6
	2	16 А I, l = 620	2	0,98	
	3	-14×180, ГОСТ 82-70, l = 380	1	7,52	
	4	Гайка М16, ГОСТ 5915-70	4	0,04	
	5	Шайба ф16, ГОСТ 11371-78	2	0,02	

Арматура: классов А-III и А-I по ГОСТ 5781-82

Разраб.	Чернышова		
Рассчит.	Чваренко		
Провер.	Уваренко		
Н. контр.	Либерман		

3.013.9-1.2-28

Изделие закладное МН4

Стадия	Лист	Листов
Р		1

Киевский Промстройпроект

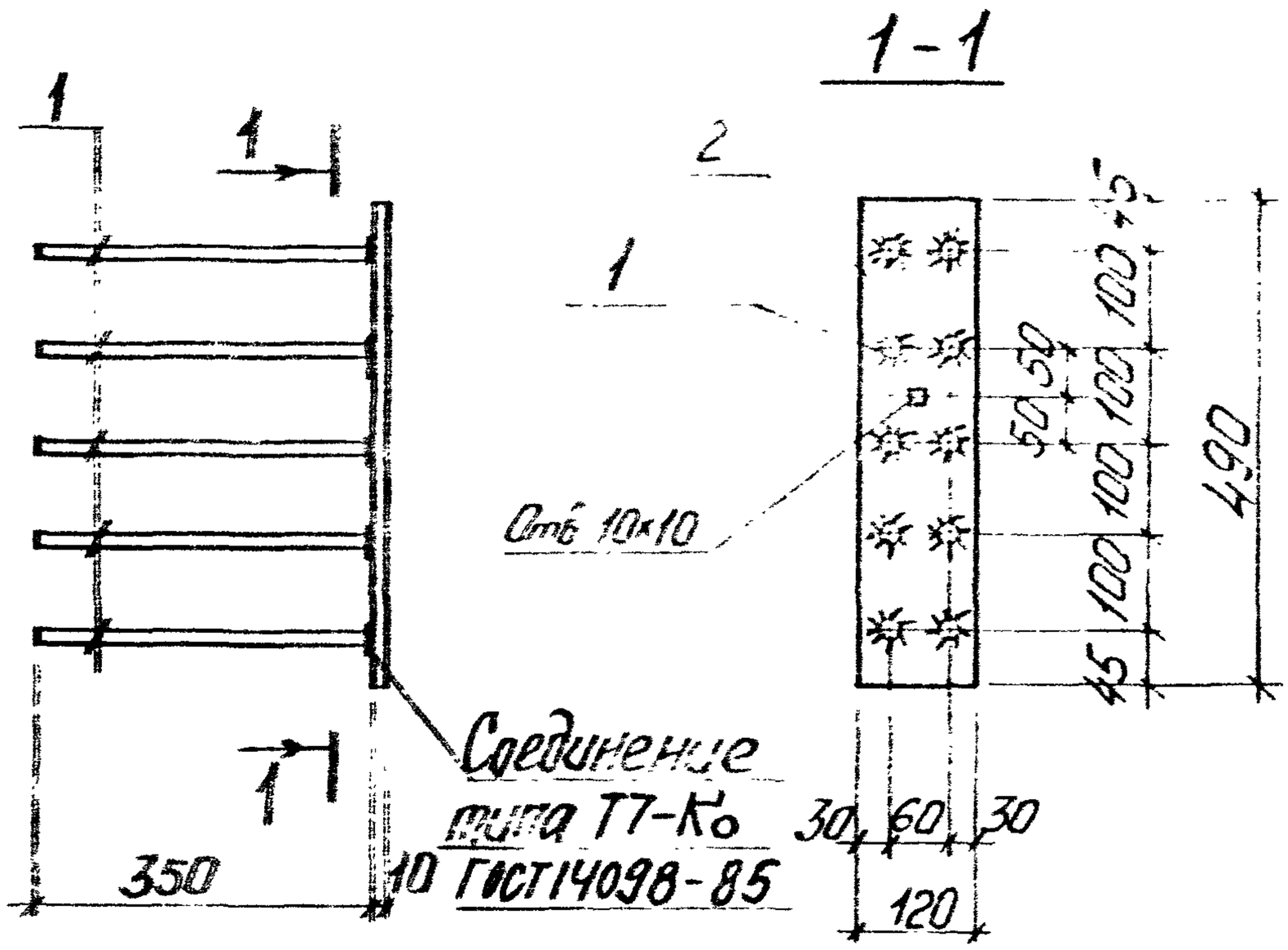

Марка изделия	Поз.	Наименование	Кол	Масса ед, кг	Масса изделия кг
МН5	1	ф16 А III, ℓ = 350	10	0,55	10;1
	2	-10×120 ℓ = 490	1	4,62	

Арматура: класса А-III по ГОСТ 5781-82
Полоса по ГОСТ 103-76

10182/3

Разраб.	Черненко		3.013.9-1.2-29
Провер.	Черненко		
Пров.	Ткаченко		
Н. конт.	Сверман		

Изделие закладное МН5

Стадия	Лист	Листов
Р		1

Киевский Промстройпроект

Инв. № подл. | Подпись и дата | Взам. инв. №

УП 10189 ПЗ 38

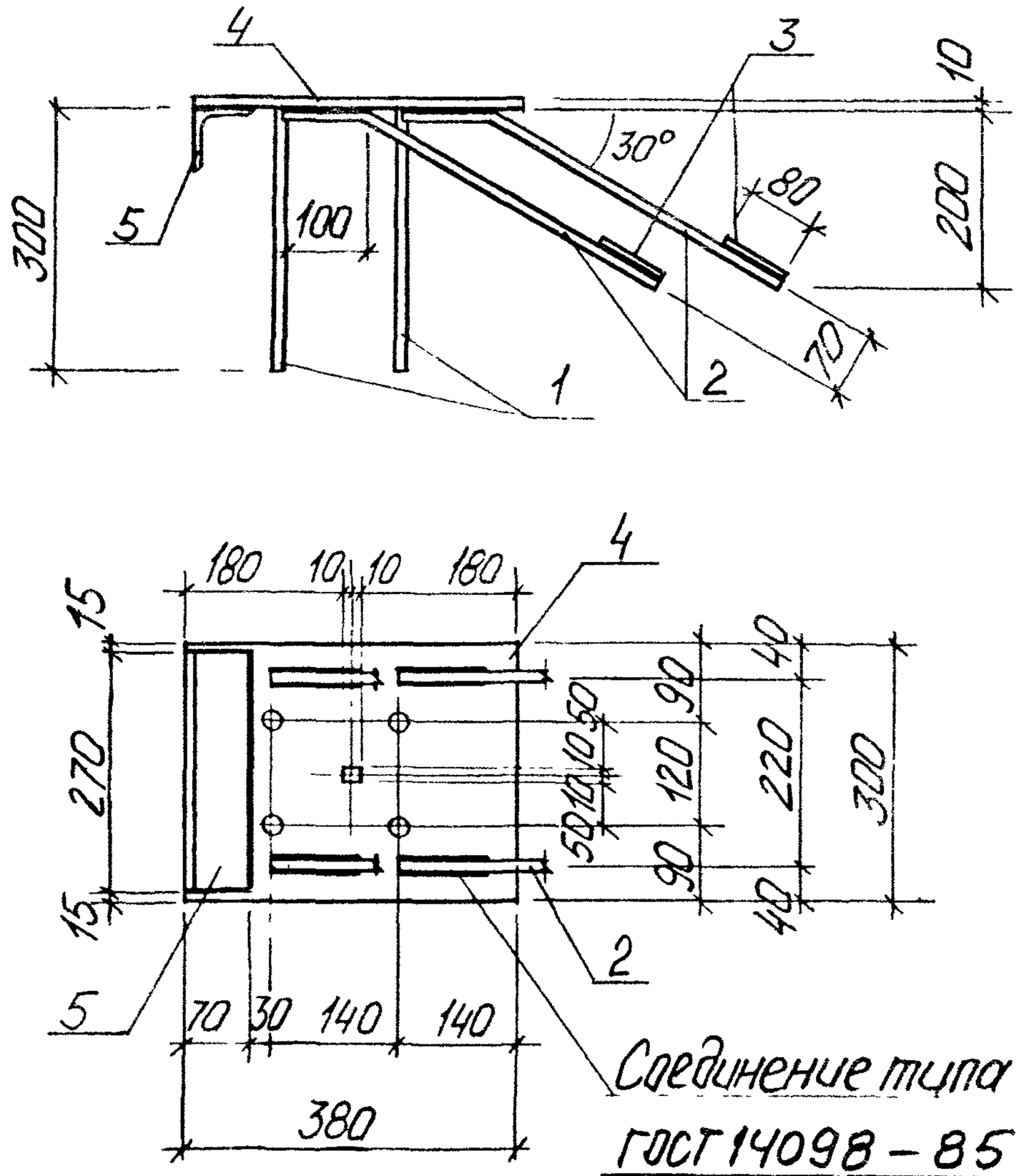

Соединение типа Р1-Нш
ГОСТ 14098-85

Марка изделия	Поз	Наименование	Кол	Масса ед, кг	Масса изделия кг
МН6	1	⌀12 А III, ℓ = 300	4	0,27	17,0
	2	16 А III, ℓ = 500	4	0,79	
	3	16 А III, ℓ = 80	4	0,13	
	4	-12×300, ГОСТ 82-70, ℓ = 380	1	10,74	
	5	∠70×5 ГОСТ 8509-72, ℓ = 270	1	1,45	

Арматура. класса А-III по ГОСТ 5781-82

Разраб.	Чернышова		
Расчит	Украенко		
Провер	Уварenко		
Н. контр.	Либерман		

3.013.9-1.2-30

Изделие закладное МН6

Стадия	Лист	Листов
Р		1

Киевский Промстройпроект

Инв. № подл | Подпись и дата | Взам. инв. №

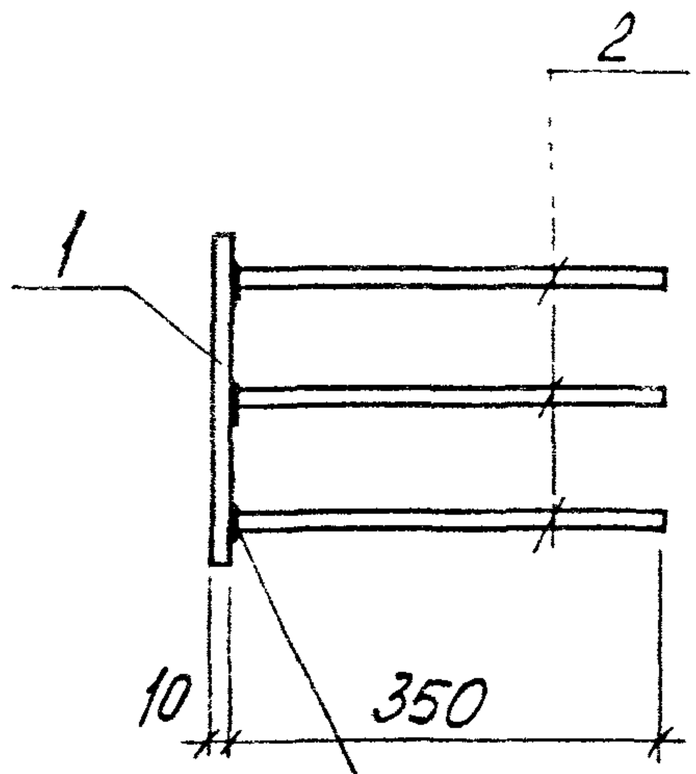

Соединение типа
Т7-Ко ГОСТ14098-85

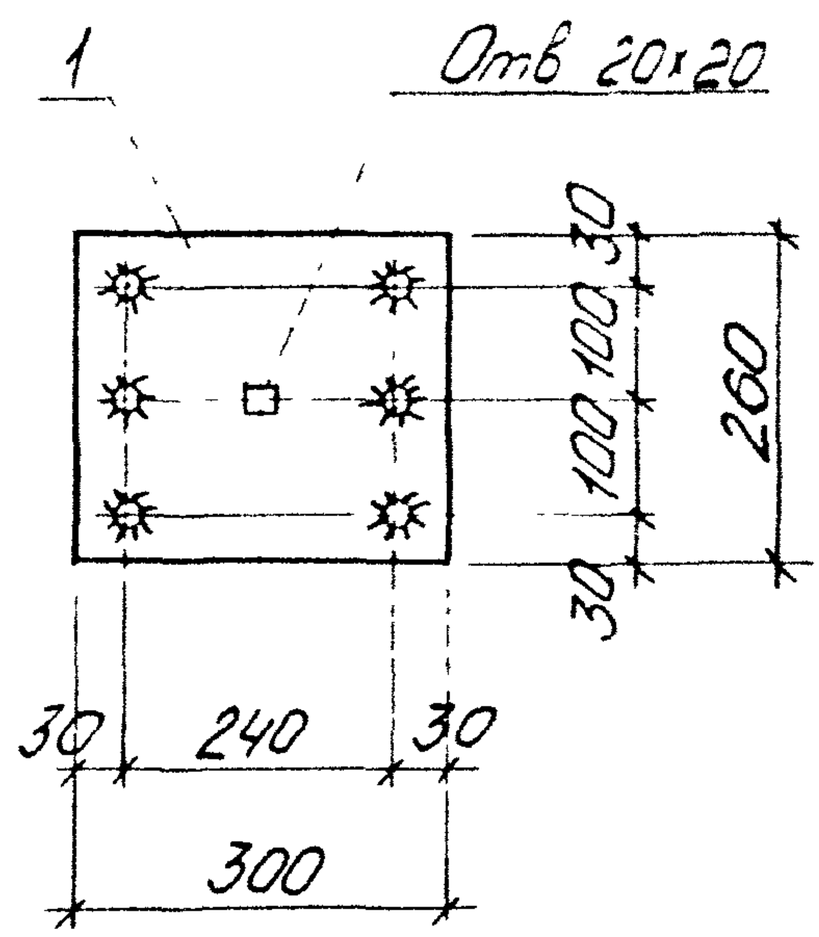

Марка изделия	Поз	Наименование	Кол	Масса ед., кг	Масса изделия кг
МН7	1	-10х300, ℓ = 260	1	6,12	8,6
	2	ф 14 А III, ℓ = 350	6	0,42	

Полоса по ГОСТ 19903-74
Арматура класса А-III по ГОСТ 5781-82

10184/3

Разраб	Чернышова		
Рассчит	Уваренко		
Провер	Уваренко		
Н. контр	Либерман		

3 013.9-1.2-31

Изделие закладное
МН7

Стадия	Лист	Листов
Р		1

Киевский Промстройпроект

Взам инв №
Подпись и дата
Инв № подл

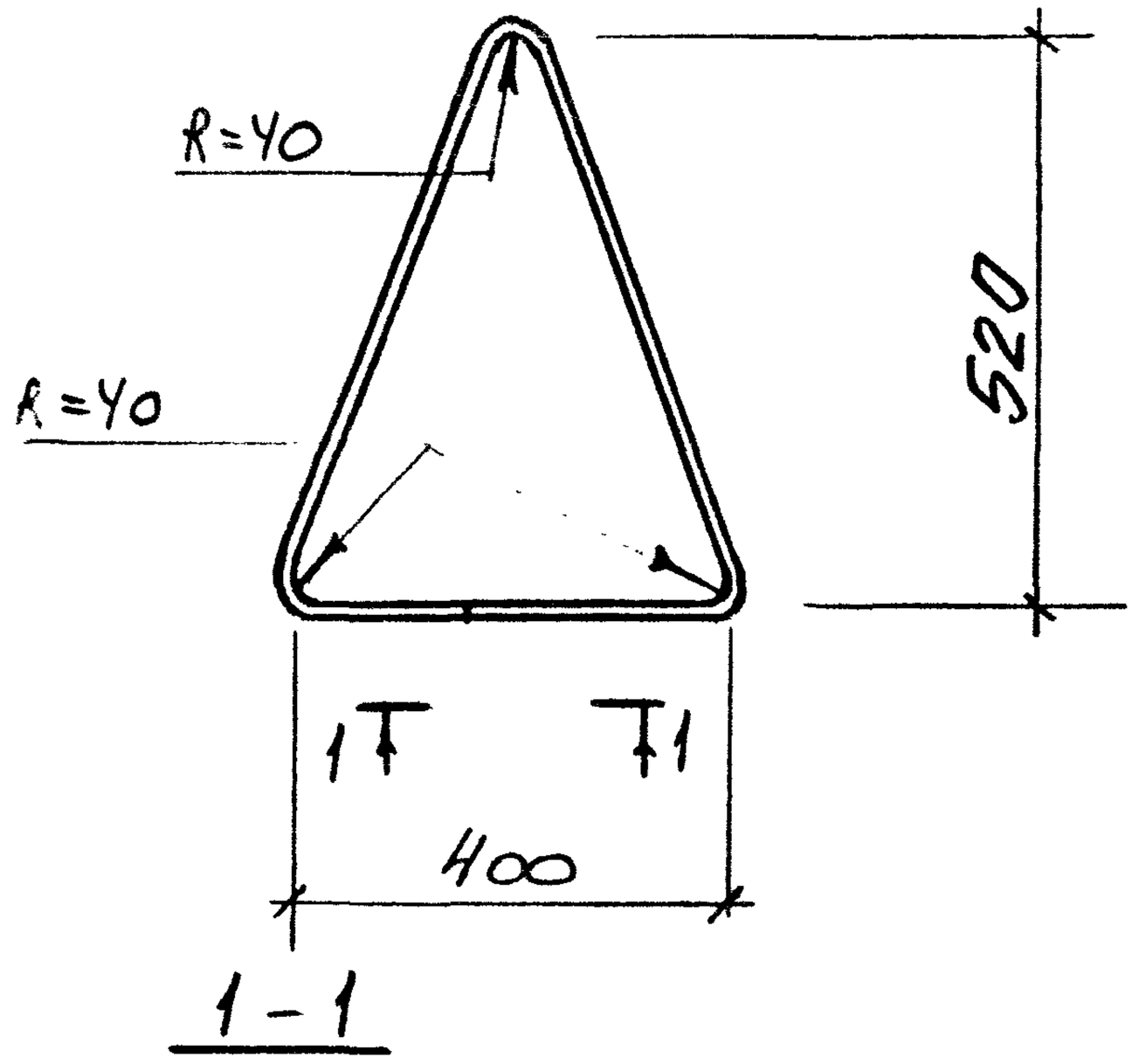

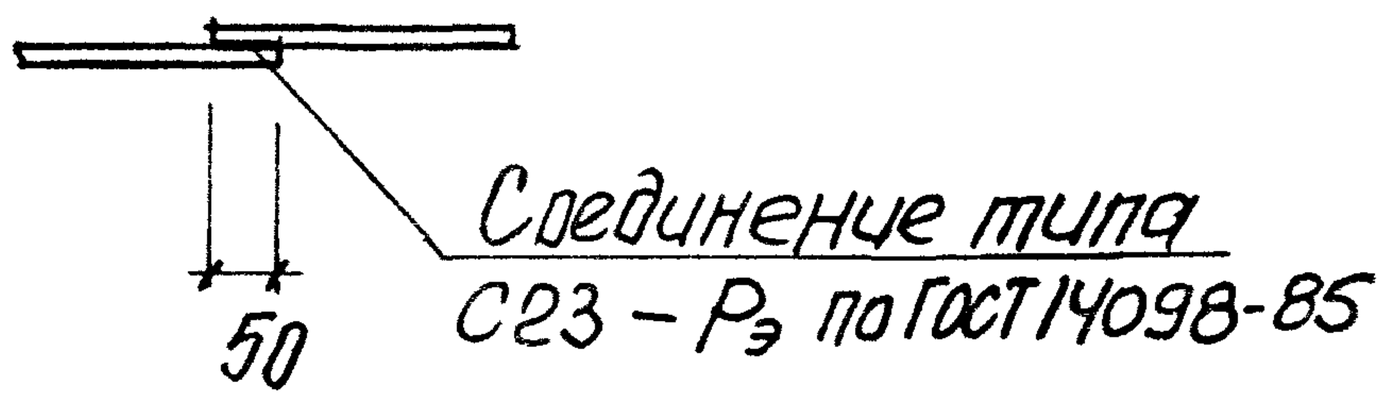

Поз.	Наименование	Кол.	Масса ед., кг	Масса изделия кг
1	Ф28АI, ℓ=1600	1	7.73	7.7

Арматура класса АI по ГОСТ5781-82

Разраб	Гронец		3.013.9-1.2-32
Рассчит	Уваренко		
Провер	Уваренко		
Н.контр.	Либерман		Петля подъемная М1

Стадия	Лист	Листов
Р		1

КИЕВСКИЙ ПРОМСТРОЙПРОЕКТ

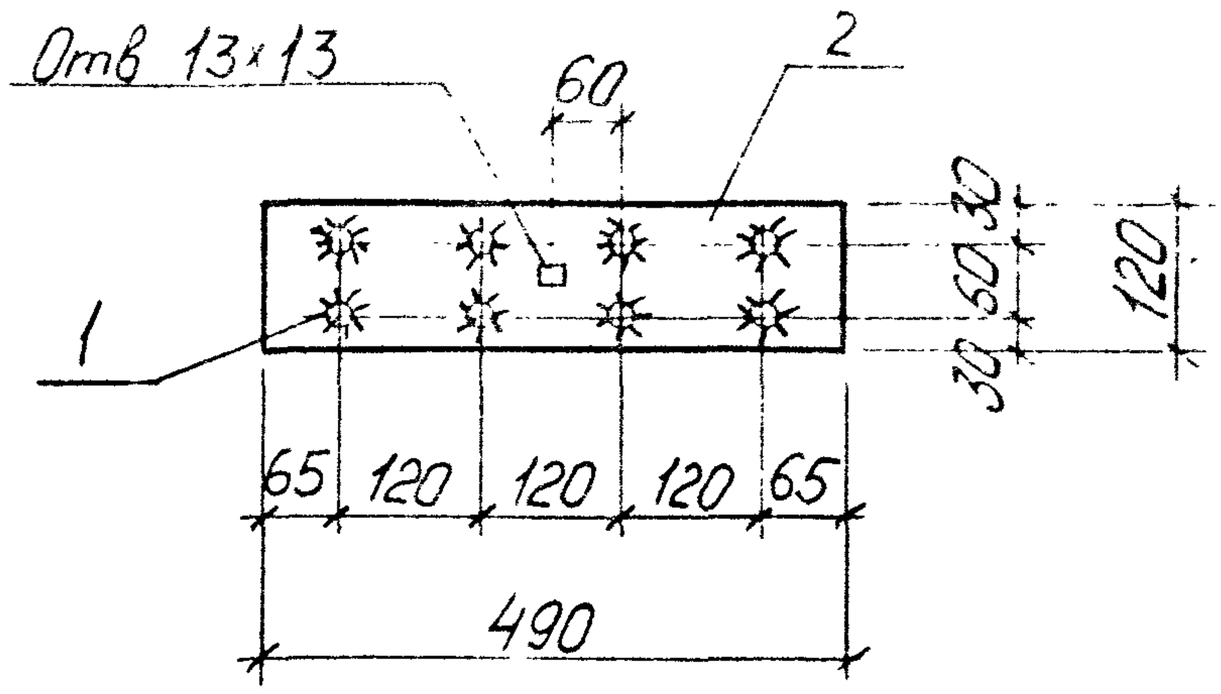

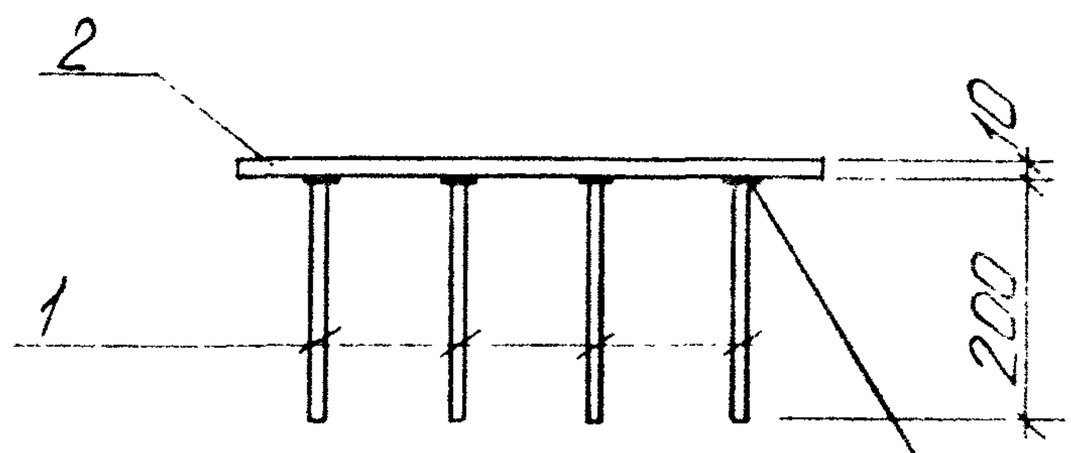

Соединение типа
Т7-К₀ ГОСТ 14098-85

Марка изделия	Поз.	Наименование	Кол.	Масса ед., кг	Масса изделия кг
МН8	1	ф12АIII, ℓ=200	8	0,18	6,1
	2	-10×120, ℓ=490	1	4,62	

Арматура класса АIII по ГОСТ5781-82,
полоса по ГОСТ 82-70

10182/3

Разраб.	Гронец		
Рассчит.	Уваренко		
Провер.	Уваренко		
Н. контр.	Либерман		

3.013.9-1.2-33

Изделие закладное МН8

Стадия	Лист	Листов
Р		1

Киевский Промстройпроект

Взам инв. №
Подпись и дата
Инв. № подл.

СТ1...СТ3, СТ7...СТ9, СТ13, СТ14

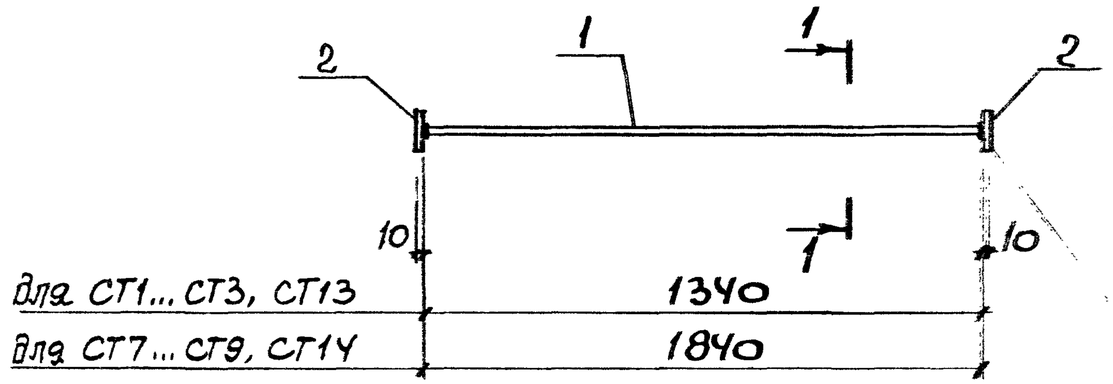

1 - 1

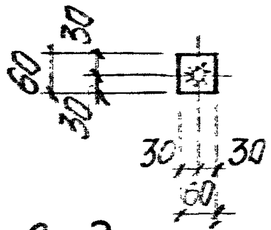

Соединение типа Т7-К₀ ГОСТ 14098-85

СТ4...СТ6, СТ10...СТ12, СТ15, СТ16

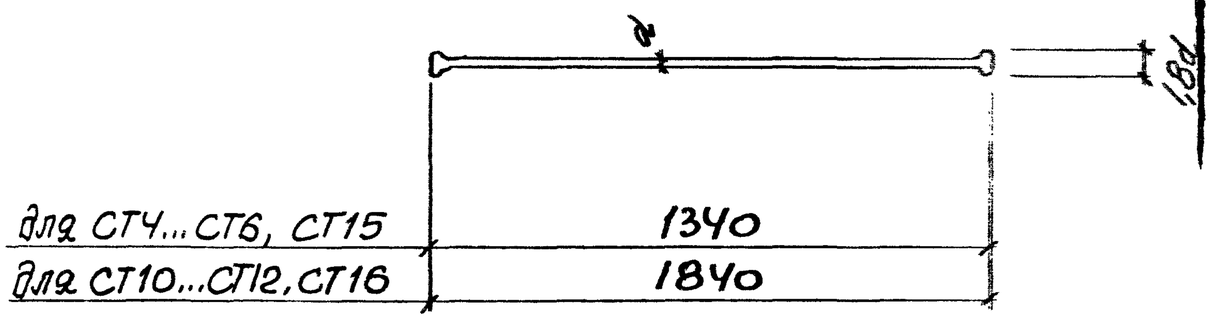

Марка изделия	Поз.	Наименование	Кол.	Масса ед., кг	Масса изделия
СТ3	1	Ф12АIII, ℓ=1340	1	1,19	1,8
	2	-60×10, ℓ=60	2	0,28	
СТ4	1	Ф14АтIVС, ℓ=1400	1	1,70	1,7
СТ5	1	Ф12АтIVС, ℓ=1390	1	1,20	1,2
СТ6	1	Ф10АтIVС, ℓ=1380	1	0,90	0,9
СТ7	1	Ф16АIII, ℓ=1840	1	2,90	3,5
	2	-60×10, ℓ=60	2	0,28	
СТ8	1	Ф14АIII, ℓ=1840	1	2,22	2,8
	2	-60×10, ℓ=60	2	0,28	
СТ9	1	Ф12АIII, ℓ=1840	1	1,63	2,2
	2	-60×10, ℓ=60	2	0,28	
СТ10	1	Ф14АтIVС, ℓ=1900	1	2,30	2,3
СТ11	1	Ф12АтIVС, ℓ=1890	1	1,70	1,7
СТ12		Ф10АтIVС, ℓ=1880	1	1,20	1,2
СТ13	1	Ф20АIII, ℓ=1340	1	3,30	3,9
	2	-60×10, ℓ=60	2	0,28	
СТ14	1	Ф20АIII, ℓ=1840	1	4,54	5,1
	2	-60×10, ℓ=60	2	0,28	
СТ15	1	Ф18АтIVС, ℓ=1420	1	2,80	2,8
СТ16	1	Ф18АтIVС, ℓ=1920	1	3,80	3,8

Арматура: класса АIII по ГОСТ 5781-82, АтIVС по ГОСТ 10884-81, полоса 19903-74

Марка изделия	Поз.	Наименование	Кол.	Масса ед., кг	Масса изделия
СТ1	1	Ф16АIII, ℓ=1340	1	2,11	2,7
	2	-60×10, ℓ=60	2	0,28	
СТ2	1	Ф14АIII, ℓ=1340	1	1,62	2,2
	2	-60×10, ℓ=60	2	0,28	

Инв. № подл. | Подпись и дата | Взам. инв. №

10182/3

Разраб.	Гронец		3.013.9-1.2-34
Рассчит.	Уваренко		
Провер.	Уваренко		Арматурный элемент СТ1 ... СТ16
Н.контр.	Либерман		Стадия Р, Лист, Листов 1
			Киевский промстройпроект