Типовые конструкции, изделия и узлы зданий и сооружений

Серия 3.501.1-165

Пешеходные мосты через железные дороги

Выпуск 1-2

Опоры и сходы мостов с железобетонными пролетными строениями

Железобетонные изделия

Рабочие чертежи

Ц00039-02

Типовые конструкции, изделия и узлы зданий и сооружений

серия 3.501.1-165

Пешеходные мосты через железные дороги

Выпуск 1-2

Опоры и сходы мостов с железобетонными пролетными строениями

Железобетонные изделия

Рабочие чертежи

Разработаны
институтом Гипротрансмост

Директор института	О.А. Попов
Главный инженер института	Л.Н. Журавов
Начальник отдела	Л.В. Драндин
Главный инженер проекта	Т.Н. Кашлатова

Утверждены МПС, заключение от 16.05.88 N ЦУЭП-15/44/132.

Введены в действие Гипротрансмостом с 01.05.93 приказ от 25.01.93 N 6-Р

Обозначение документа	Наименование	Стр.
3.501.1-165.1-2-ТО	Техническое описание	3
3.501.1-165.1-2-01	Блок ригеля Р(Р1... Р4)	5
3.501.1-165.1-2-02	Блок ригеля Р5	8
3.501.1-165.1-2-03	Блок ригеля РБ (Р1-Б... Р4-Б)	10
3.501.1-165.1-2-04	Блок стойки С (С200-2... С950-1)	13
3.501.1-165.1-2-05	Блок фундамента Ф1	15
3.501.1-165.1-2-06	Блок фундамента Ф2	16
3.501.1-165.1-2-07	Блок ростверка ПР (ПР1, ПР2)	17
3.501.1-165.1-2-08	Блок насадки Н1	18
3.501.1-165.1-2-09	Блок фундаментной плиты ФП1	19
3.501.1-165.1-2-10	Блок распорки ЛР1	19
3.501.1-165.1-2-11	Блок косоура ЛБ (ЛБ10-1... ЛБ12-2)	20
3.501.1-165.1-2-12	Блок косоура ЛБ (ЛБ12-3 ... ЛБ10-3н)	25
3.501.1-165.1-2-13	Блок лестничной площадки ЛП1	27
3.501.1-165.1-2-14	Блок лестничной площадки ЛП2	28
3.501.1-165.1-2-15	Блок лестничной площадки ЛП(ЛП3, ЛП4)	29
3.501.1-165.1-2-16	Блок лестничной площадки ЛП(ЛП5, ЛП6)	30
3.501.1-165.1-2-17	Блок лестничного марша ЛМ(ЛМ1... ЛМ6)	31
3.501.1-165.1-2-18	Блок балки ЛК (ЛК1... ЛК5)	33
3.501.1-165.1-2-19	Каркас пространственный КП1	34
3.501.1-165.1-2-20	Каркас пространственный КП2	34
3.501.1-165.1-2-21	Каркас пространственный КП(КП3, КП4)	35
3.501.1-165.1-2-22	Каркас пространственный КП5	36
3.501.1-165.1-2-23	Сетка С (С1... С5)	37
3.501.1-165.1-2-24	Сетка С (С6... С9)	38
3.501.1-165.1-2-25	Сетка С (С10... С17)	39
3.501.1-165.1-2-26	Сетка С (С18... С21)	40
3.501.1-165.1-2-27	Сетка С (С22... С28)	41
3.501.1-165.1-2-28	Сетка С (С29, С30)	42
3.501.1-165.1-2-29	Сетка С (С31... С34)	43
3.501.1-165.1-2-30	Сетка С (С35... С38)	44
3.501.1-165.1-2-31	Сетка С (С39... С44)	45
3.501.1-165.1-2-32	Сетка С (С45... С50)	46
3.501.1-165.1-2-33	Изделие закладное МН1	47
3.501.1-165.1-2-34	Изделие закладное МН2	48
3.501.1-165.1-2-35	Изделие закладное МН(МН3, МН4)	49
3.501.1-165.1-2-36	Ведомость расхода стали на элемент, кг	50

Инв. № подл. | Подпись и дата | Взам. инв. №

Нач. отдела	Драндин	
Н. контр.	Давидян	
ГИП	Кашлатова	
Вед. инж.	Долгова	
Инж. II кат	Мальгина	

3.501.1-165.1-2

Содержание

Стадия	Лист	Листов
Р		1

ГИПРОТРАНСМОСТ

Формат А3

Настоящий выпуск содержит сборные железобетонные изделия опор и сходов пешеходных мостов с железобетонными пролетными строениями, разработанные для применения при любых расчетных температурах наружного воздуха, включая температуру ниже минус 40°с. Сейсмичность не более 6 баллов. При изготовлении, транспортировании и хранении блоков следует руководствоваться техническими условиями ТУ35-2156-92.

1. Конструктивные решения

1.1 Армирование блоков выполнено с использованием арматуры класса А-I и А-II ГОСТ 5781-82. Арматура класса А-II может быть заменена на арматуру класса Ас-II без изменения элементов армирования. Расход стали на конструкцию при этом не меняется.

1.2 Изготовление арматурных каркасов и сеток может производиться в двух вариантах: сварными и вязаными. Применение сварных или вязаных каркасов и сеток определяется технологическими возможностями предприятия-изготовителя и уточняется в зависимости от марки стали и климатических условий по таблице 29 СНиП 2.05.03-84. При вязаных сетках и каркасах к расходу стали добавляется расход вязальной проволоки.

2. Материалы

2.1 Для сборных железобетонных изделий применяется тяжелый бетон по ГОСТ 25192-82 и ГОСТ 26633-91. Класс бетона по прочности на сжатие принят для блоков косоуров - В27.5; для всех остальных блоков - В25.
Марка бетона по водонепроницаемости для нормальных условий - W6, для северного исполнения - W8 (блоки стоек, фундаментов, фундаментных плит и ростверков) и W6 (все остальные блоки).
Марка бетона по морозостойкости принимается в зависимости от среднемесячной температуры наиболее холодного месяца в районе эксплуатации:

F200 - при температуре минус 20°с и выше,
F300 - при температуре ниже минус 20°с

2.2 Марки стали для арматуры и проката принимаются в зависимости от средней температуры наружного воздуха наиболее холодной пятидневки в районе строительства по таблице. (см. лист 2)

2.3 Все сварные арматурные изделия должны изготавливаться в соответствии с требованиями ГОСТ 10922-90. Сварка элементов закладных изделий должна производиться с соблюдением ГОСТ 14098-91.

2.4 Перечень нормативных документов, которыми необходимо пользоваться при изготовлении сборных железобетонных изделий, приведен в ТУ35-2156-92.

Гл. инж.	Журавлев		3.501.1-165.1-2-ТО			
Н. контр.	Давидян					
Нач. отд.	Драндин					
ГИП	Кашлатова			Стадия	Лист	Листов
				Р	1	2
			Техническое описание	Гипротрансмост		

Инв. № подл. | Подпись и дата | Взам. инв. №

Наименование стали	Марка стали при средней температуре наиболее холодной пятидневки, С°		
	минус 30°С и выше	ниже минус 30°С до минус 40°С включительно	ниже минус 40°С
Арматурная сталь класса А-I ГОСТ 5781-82	Ст 3 пс; Ст 3 пс по ГОСТ 380-88		Ст 3 сп Ст 3 пс*) по ГОСТ 380-88
Арматурная сталь класса А-II ГОСТ 5781-82	Ст 5 сп; Ст 5 пс по ГОСТ 380-88	Ст 5 сп; Ст 5 пс*) по ГОСТ 380-88	Ст 5 сп*) по ГОСТ 380-88
Арматурная сталь класса Ас-II ГОСТ 5781-82	10 ГТ по ГОСТ 5781-82		
Арматурная сталь класса А-I (строповочные петли) ГОСТ 5781-82	Ст 3 сп; Ст 3 пс по ГОСТ 380-88		Ст 3 сп по ГОСТ 380-88
Прокат	16Д по ГОСТ 6713-91 Ст 3 сп по ГОСТ 380-88; ГОСТ 535-88		15ХСНД 10ХСНД по ГОСТ 6713-75

*) применяется только в вязаных каркасах и сетках

3. Маркировка

3.1 При заказе блоков опор и сходов пешеходных мостов для нормальных температурных условий необходимо пользоваться принятой в проекте маркировкой изделий.

Блоки ригелей опор:
Р1... Р5; Р1-Б... Р4-Б, где
1... 5 - типоразмер блока,
Б - ригели для безростверковых опор.

Блоки стоек:
С950-1; С900-1; С950-2; С900-2
С650-2 ... С200-2, где
200... 950 - длина блока,
1 и 2 - тип армирования.

Блоки фундаментов:
Ф1 и Ф2, где
1 и 2 - типоразмер блока.
ПР1 и ПР2, где
1 и 2 - типоразмер блока,
ПР - плита ростверка.
ФП1, где
ФП - фундаментная плита.
Н1, где
Н - насадка.

Блоки сходов:
ЛП1... ЛП6, где
ЛП - лестничная плита,
1... 6 - типоразмер блока.
ЛМ1... ЛМ6, где
ЛМ - лестничные марши,
1... 6 - типоразмер блока.
ЛБ12-1... ЛБ12-3Н; ЛБ10-1... ЛБ10-3Н, где
ЛБ - косоур,
12, 10 - количество ступеней в марше,
1... 3 - типоразмер блока.
ЛР1 - распорка косоурной рамы,
ЛК1... ЛК5 - подкосоурная балка, где
ЛК - подкосоурная балка,
1... 5 - типоразмер блока.

3.2 При изготовлении блоков в северном исполнении к марке блока добавляется индекс „С". Например, ЛП1.С - лестничная плита, первый типоразмер, северное исполнение.

Инв.№ подл. | Подпись и дата | Взам. инв.№

Рис. 1

1-1

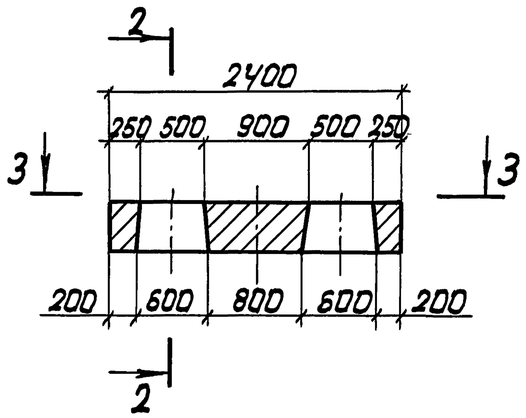

2-2

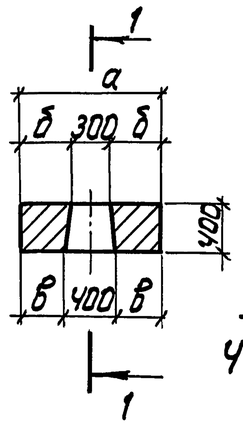

Рис. 3

Остальное - см. рис. 1

3-3

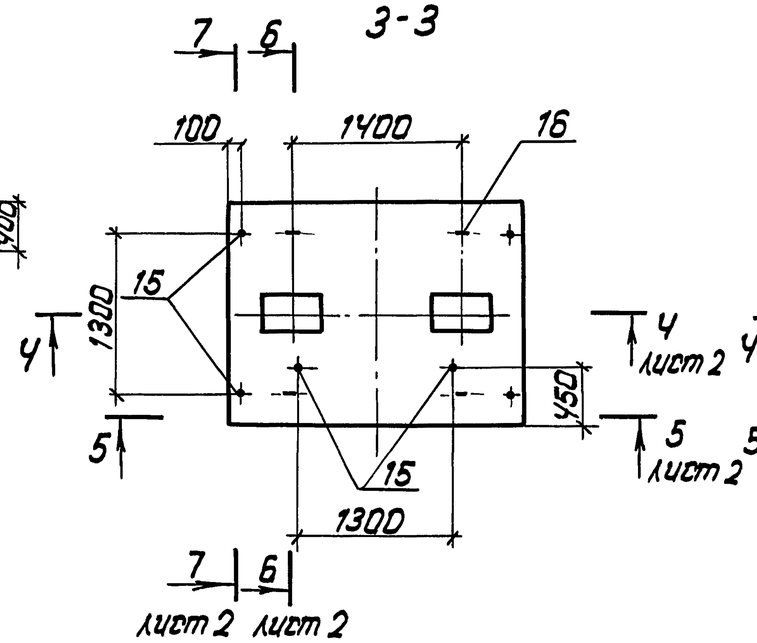

Рис. 4

Остальное - см. рис. 1

3-3

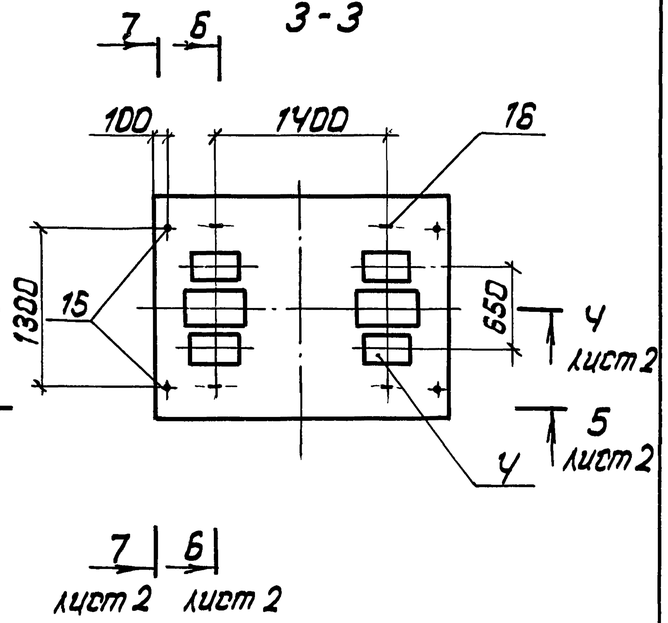

3-3

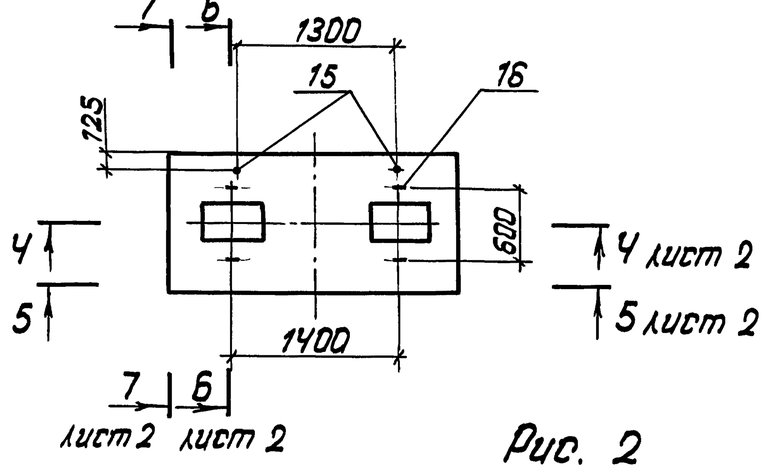

Рис. 2

Остальное - см. рис. 1

3-3

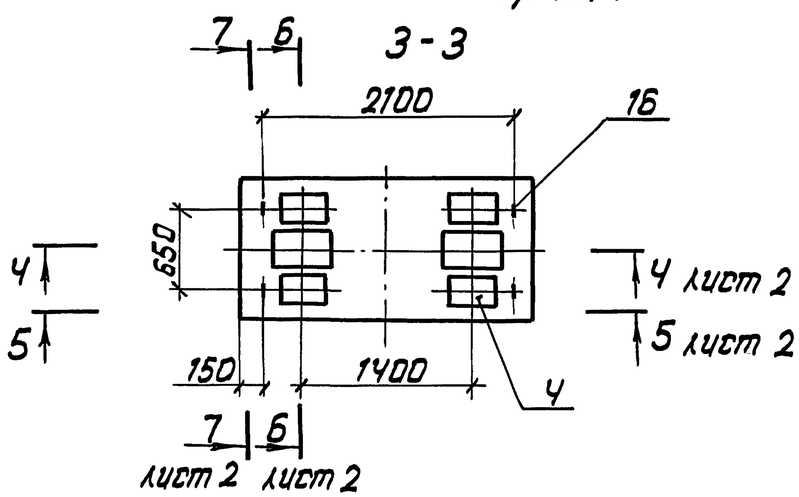

Обозначение	Марка	Рис.	Размеры, мм			Масса, т
			а	б	в	
3.501.1-165.1-2-01	Р1	1	1150	425	375	2,4
-01	Р2	2				
-02	Р3	3	1800	750	700	4,0
-03	Р4	4				

Спецификацию см. лист 3.

Нач. отд.	Драндин		3.501.1-165.1-2-01
Н.контр.	Дабидян		
ГИП	Кашлатова		
Вед. инж.	Долгова		Блок ригеля Р (Р1... Р4)
Инж. I кат.	Мальгина		Стадия: Р; Лист: 1; Листов: 3
			Гипротрансмост

Инв. № подл. | Подпись и дата | Взам. инв. №

4-4

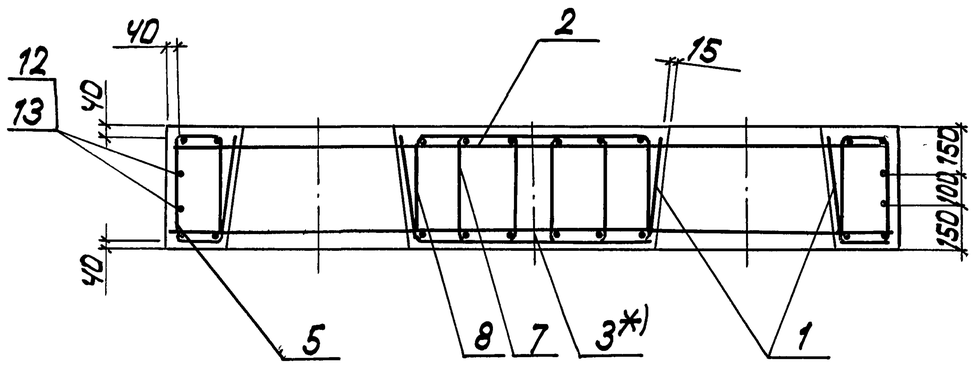

6-6

для Р1; Р2

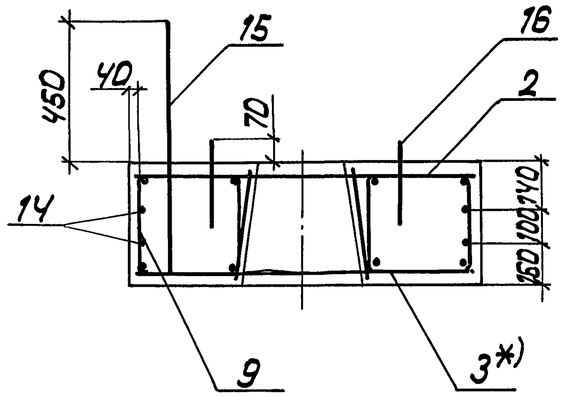

для Р3; Р4

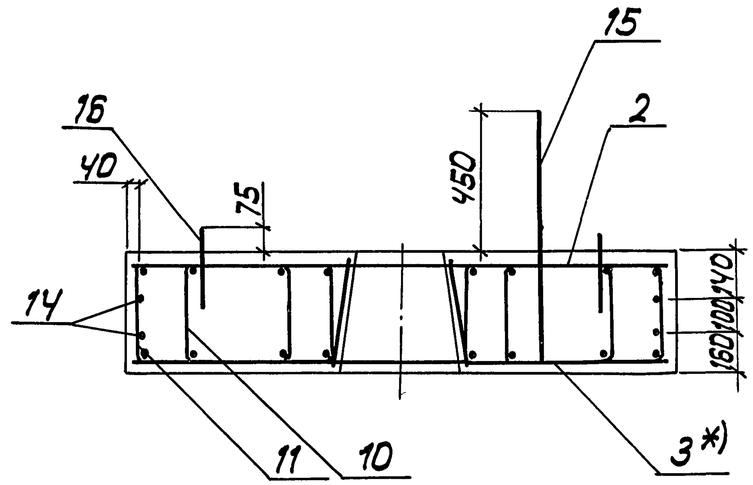

5-5

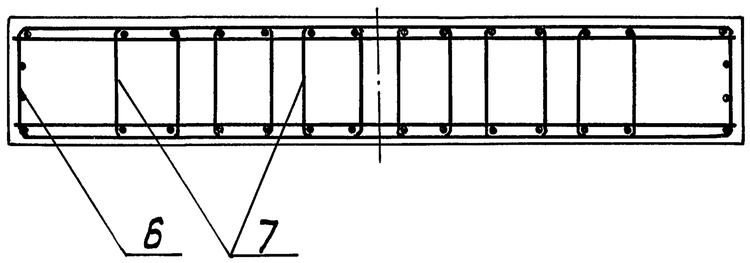

7-7

для Р1; Р2

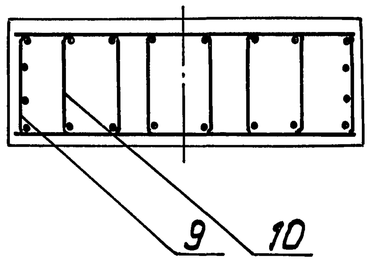

для Р3; Р4

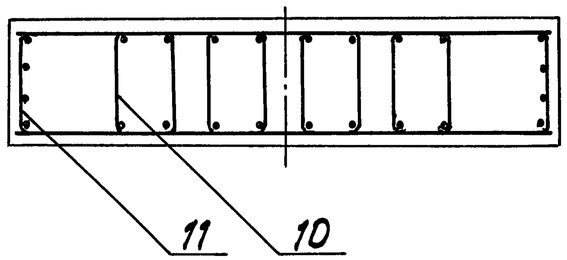

*) Арматуру сетки в местах отверстий вырезать по месту при установке в опалубку.

Инв. № подл.	Подпись и дата	Взам. инв. №

3.501.1-165.1-2-01

Лист 2

Ведомость деталей

Поз.	Эскиз
5	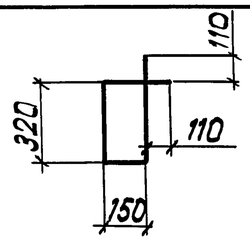
6	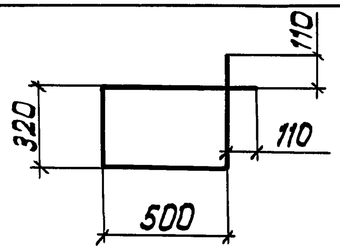
7	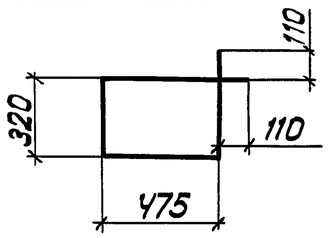
8	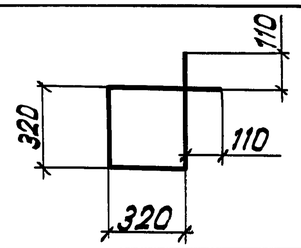
9	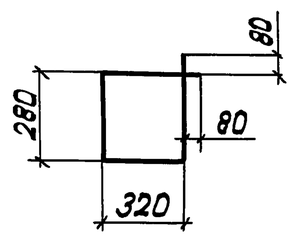
10	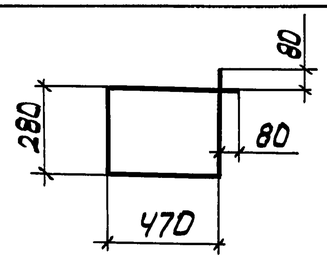

Продолжение

Поз.	Эскиз
11	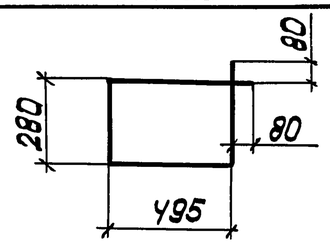
15	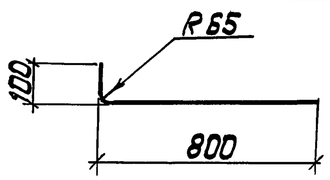
16	для Р1; Р2 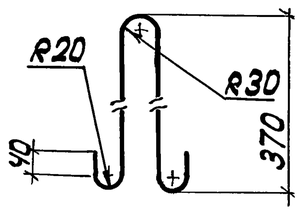 для Р3; Р4 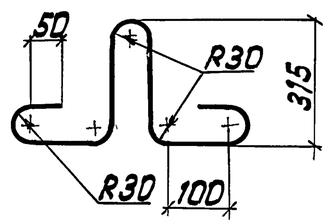

Формат	Зона	Поз.	Обозначение	Наименование	Кол. на исполн. –	01	02	03	Примечание
				Сборочные единицы					
А4		1	3.501.1-165.1-2-19	Каркас пространст-					
				венный КП1	2	2	2	2	
А3		2	3.501.1-165.1-2-23	Сетка 1	1	1			
			-01	Сетка 2			1	1	
		3	3.501.1-165.1-2-23	Сетка 1	1	1			
			-02	Сетка 3			1	1	
А3		4	3.501.1-165.1-2-33	Изделие закладное МН1		4		4	
				Детали					
Б4		5		Ø8 А-I ГОСТ 5781-82; ℓ=1190	4	4	4	4	0,47 кг
Б4		6		Ø8 А-I ГОСТ 5781-82; ℓ=1890	12	12	20	20	0,75 кг
Б4		7		Ø8 А-I ГОСТ 5781-82; ℓ=1840	32	32	52	52	0,73 кг
Б4		8		Ø8 А-I ГОСТ 5781-82; ℓ=1530	4	4	4	4	0,60 кг
Б4		9		Ø8 А-I ГОСТ 5781-82; ℓ=1390	32	32			0,55 кг
Б4		10		Ø8 А-I ГОСТ 5781-82; ℓ=1690	20	20	42	42	0,67 кг
Б4		11		Ø8 А-I ГОСТ 5781-82; ℓ=1740			32	32	0,69 кг
Б4		12		Ø10 А-II ГОСТ 5781-82; ℓ=1110	4	4			0,68 кг
Б4		13		Ø10 А-II ГОСТ 5781-82; ℓ=1760			4	4	1,08 кг
Б4		14		Ø10 А-II ГОСТ 5781-82; ℓ=2360	4	4	4	4	1,45 кг
Б4		15		Ø22 А-II ГОСТ 5781-82; ℓ=850	2		6	4	2,53 кг
Б4		16		Ø12 А-I ГОСТ 5781-82; ℓ=950	4	4			0,84 кг
				Ø16 А-I ГОСТ 5781-82; ℓ=1220			4	4	1,93 кг
				Материалы					
				Бетон В25; F300	1,0	1,0	1,6	1,6	$м^3$

Инв. № подл. | Подпись и дата | Взам. инв. №

1 - 1

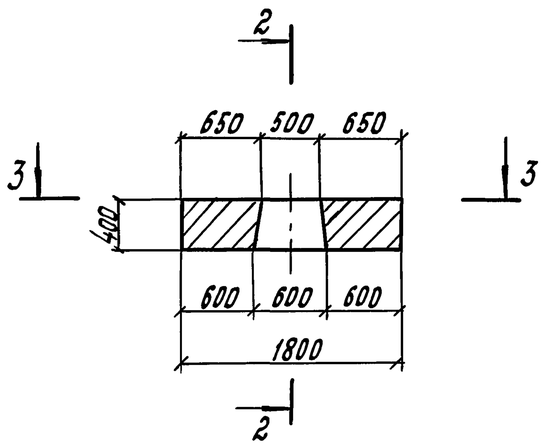

2 - 2

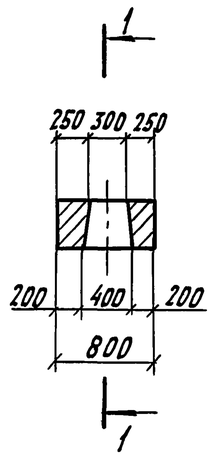

3 - 3

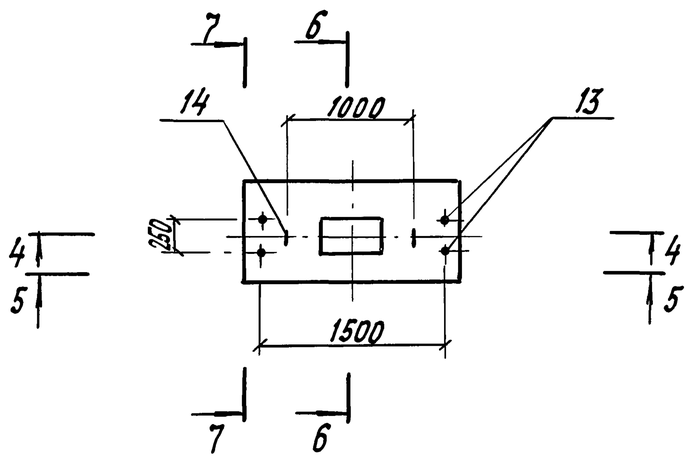

4 - 4 (1:20)

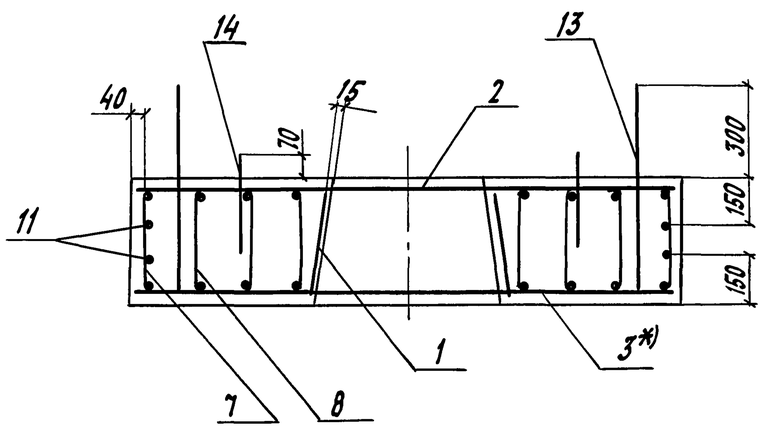

5 - 5 (1:20)

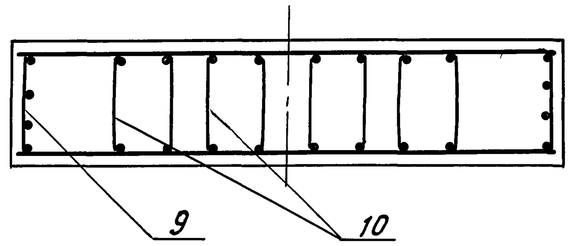

6 - 6 (1:20)

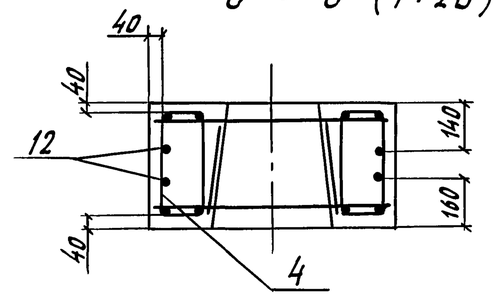

7 - 7 (1:20)

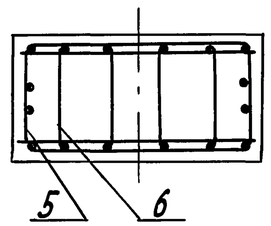

1. Масса блока - 1,3 т.
2* Арматуру сетки в местах отверстий вырезать по месту при установке в опалубку.
3. Спецификацию см. лист 2.

Нач.отдела	Драндин		3.501.1-165.1-2-02	
Н.контр.	Давидян			
ГИП	Кашлатова		Блок ригеля Р5	Стадия: Р; Лист: 1; Листов: 2
Вед. инж.	Долгова			ГИПРОТРАНСМОСТ
Инж.I кат.	Мальгина			

Инв.№ подл. | Подпись и дата | Взам. инв.№

формат А3

Ведомость деталей

Поз.	Эскиз
4	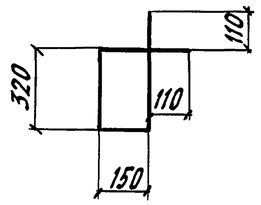
5	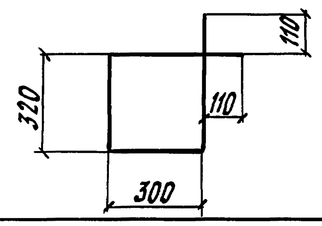
6	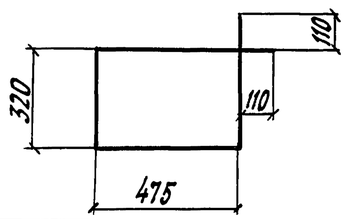
7	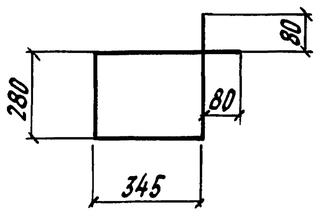
8	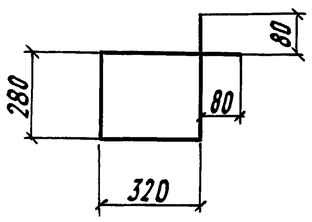
9	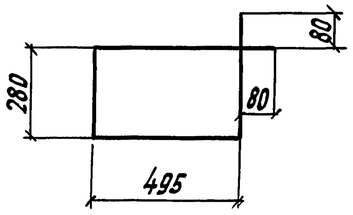

Продолжение

Поз.	Эскиз
10	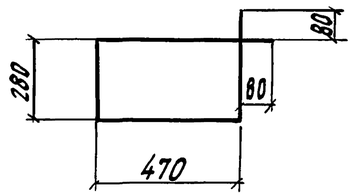
13	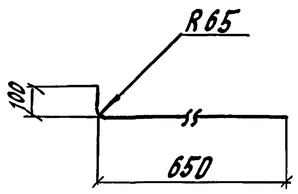
14	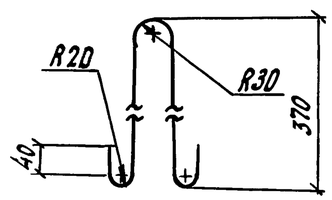

Формат	Зона	Поз.	Обозначение	Наименование	Кол.	Примечание
				Сборочные единицы		
А4		1	3.501.1-165.1-2-19	Каркас пространственный КП1	1	
А3		2	3.501.1-165.1-2-23-03	Сетка С4	1	
		3	-04	Сетка С5	1	
				Детали		
Б4		4		ф8А-I ГОСТ5781-82; ℓ=1190	8	0,47кг
Б4		5		ф8А-I ГОСТ5781-82; ℓ=1490	16	0,59кг
Б4		6		ф8А-I ГОСТ5781-82; ℓ=1840	8	0,73кг
Б4		7		ф8А-I ГОСТ5781-82; ℓ=1440	4	0,57кг
Б4		8		ф8А-I ГОСТ5781-82; ℓ=1390	4	0,55кг
Б4		9		ф8А-I ГОСТ5781-82; ℓ=1740	8	0,69кг
Б4		10		ф8А-I ГОСТ5781-82; ℓ=1690	12	0,67кг
Б4		11		ф10А-II ГОСТ5781-82; ℓ=760	4	0,47кг
Б4		12		ф10А-II ГОСТ5781-82; ℓ=1760	4	1,08кг
Б4		13		ф22А-II ГОСТ5781-82; ℓ=700	4	2,02кг
Б4		14		ф12А-I ГОСТ5781-82; ℓ=950	2	0,84кг
				Материалы		
				Бетон В25; F300	0,50	$м^3$

Инв.№ подл. | Подпись и дата | Взам.инв.№

Рис. 1

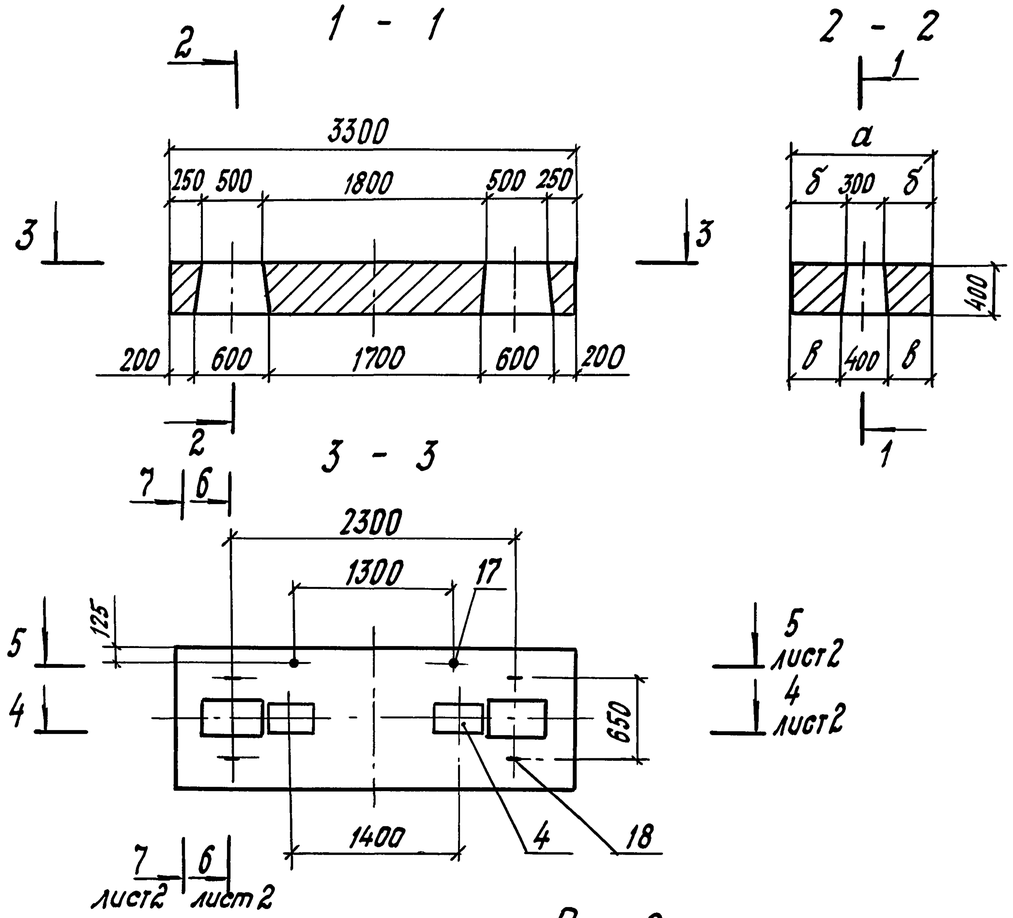

Рис. 2

Остальное - см. рис. 1

3 - 3

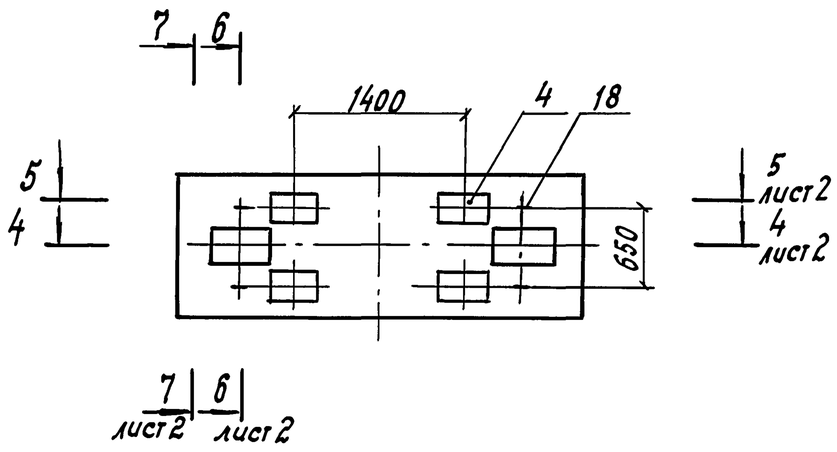

Рис. 3

Остальное - см. рис. 1

3 - 3

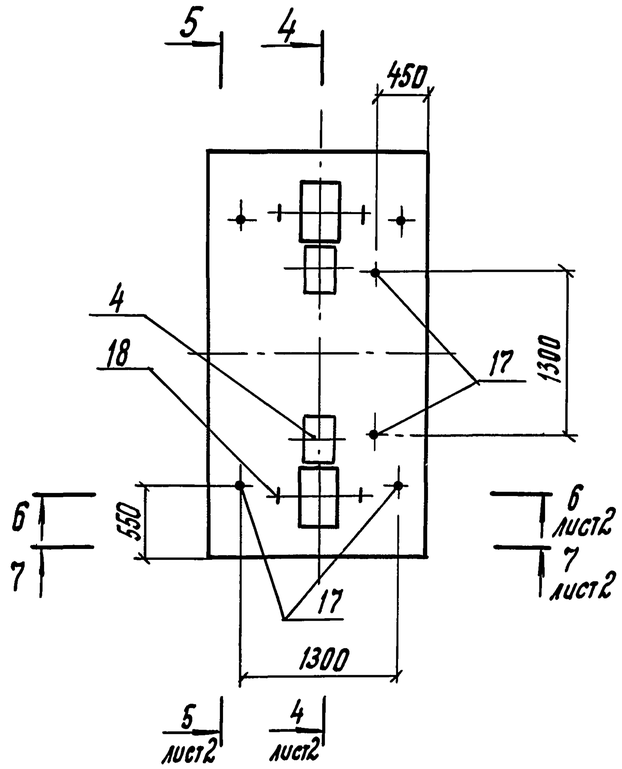

Рис. 4

Остальное - см. рис. 1

3 - 3

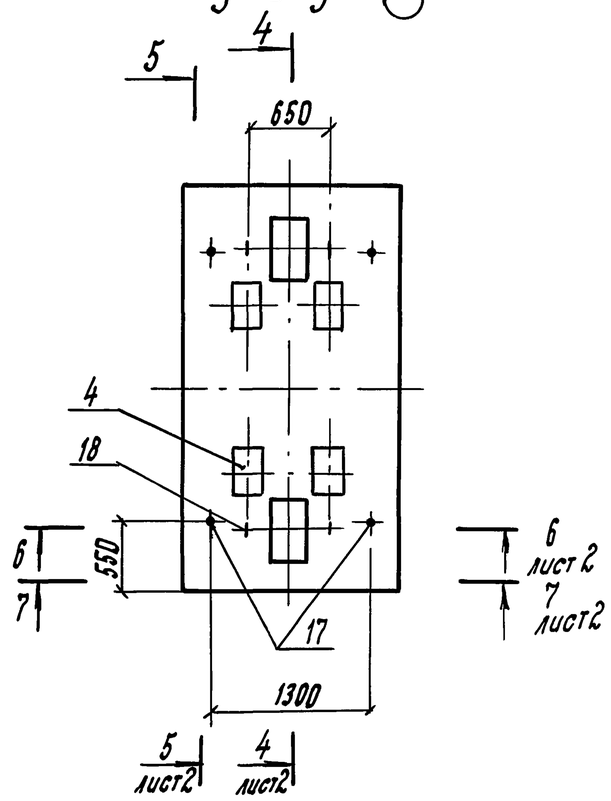

Обозначение	Марка	Рис.	Размеры, мм			Масса, т
			а	б	в	
3.501.1-165.1-2-03	Р1-Б	1	1150	425	375	3,4
-01	Р2-Б	2				
-02	Р3-Б	3	1800	750	700	5,6
-03	Р4-Б	4				

Спецификацию - см. лист 3.

Нач. отд.	Арандин		3.501.1-165.1-2-03
Н. контр.	Давидян		
ГИП	Кашлатова		Блок ригеля РБ (Р1-Б... Р4-Б)
Вед. инж.	Долгова		Стадия: Р; Лист: 1; Листов: 3
Инж. II кат.	Мальгина		ГИПРОТРАНСМОСТ

Инв. № подл. | Подпись и дата | Взам. инв. №

4 - 4

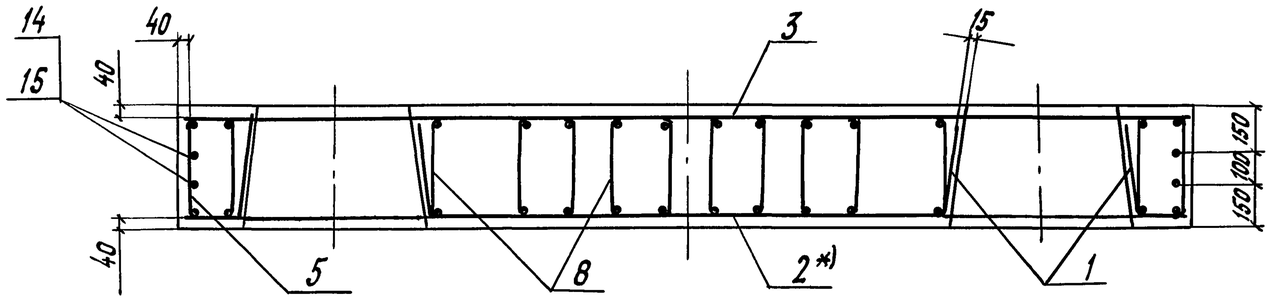

6 - 6
для Р1-Б; Р2-Б

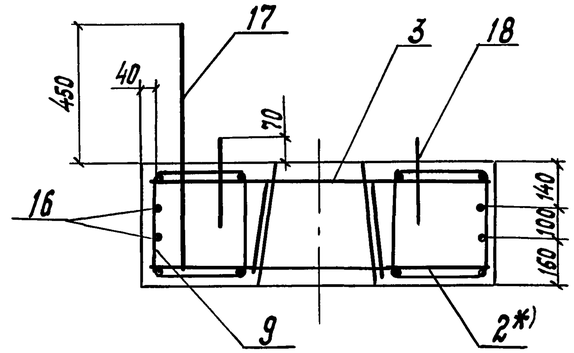

5 - 5

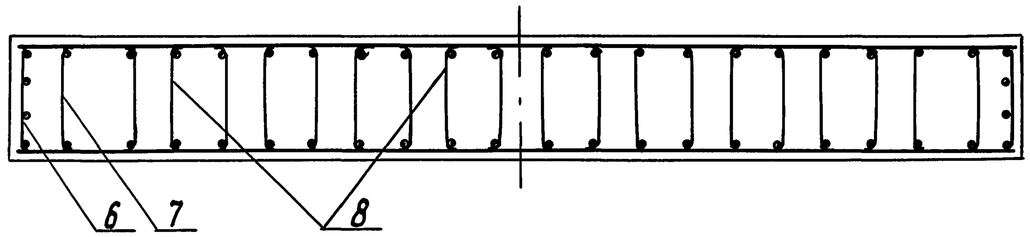

7 - 7
для Р1-Б; Р2-Б

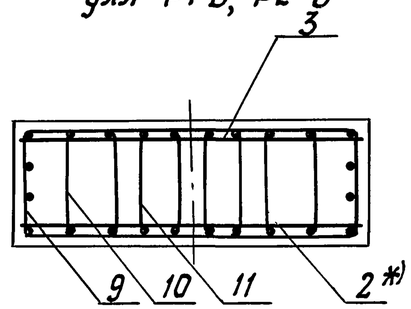

6 - 6
для Р3-Б; Р4-Б

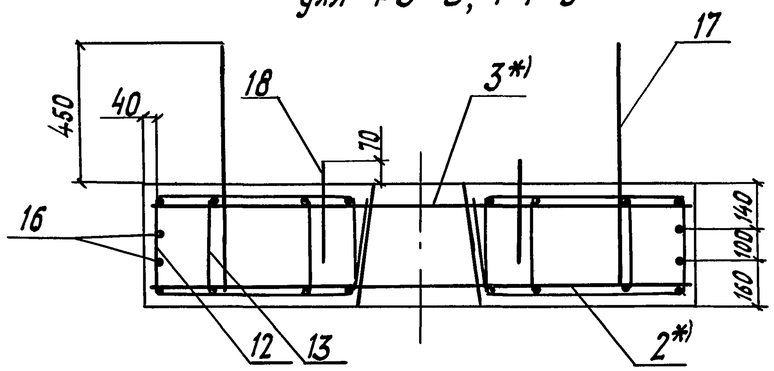

7 - 7
для Р3-Б; Р4-Б

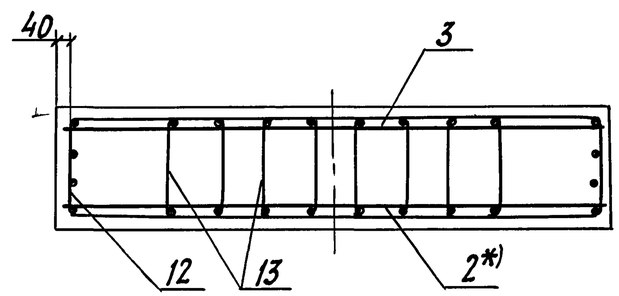

* Арматуру сетки в местах отверстий
Вырезать по месту при установке в опалубку.

Инв. № подл.	Подпись и дата	Взам. инв. №

Ведомость деталей

Поз.	Эскиз
5	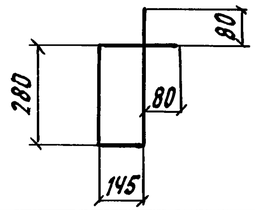
6	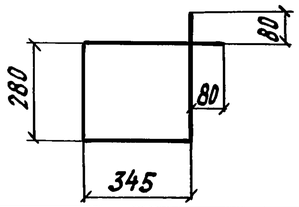
7	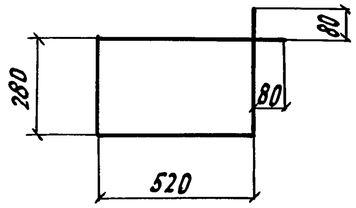
8	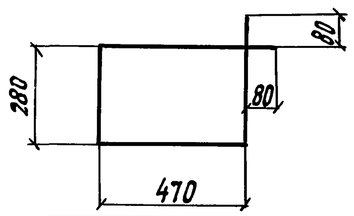
9	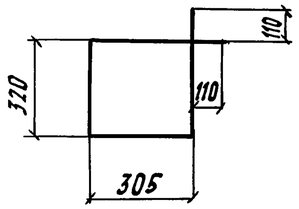
10	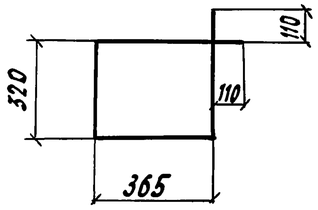

Продолжение

Поз.	Эскиз
11	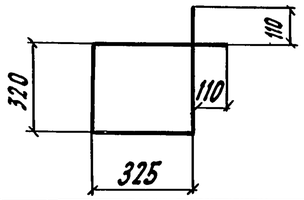
12	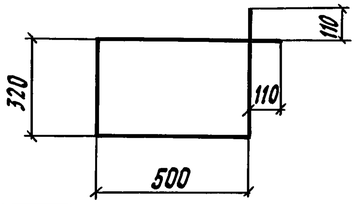
13	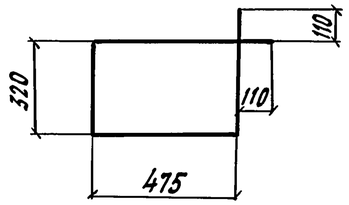
17	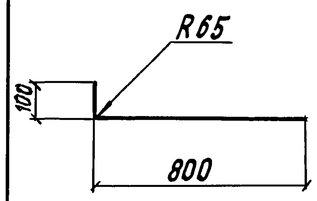
18	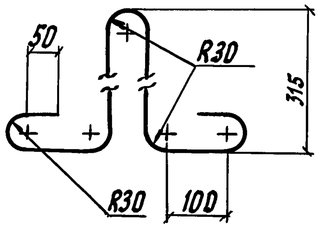

Формат	Зона	Поз.	Обозначение	Наименование	Кол. на исполн. –	01	02	03	Примечание
				Сборочные единицы					
А4		1	3.501.1-165.1-2-19	Каркас пространственный КП1	2	2	2	2	
А3		2	3.501.1-165.1-2-24	Сетка С6	1	1			
			-02	Сетка С8			1	1	
		3	-01	Сетка С7	1	1			
			-03	Сетка С9			1	1	
А3		4	3.501.1-165.1-2-33	Изделие закладное МН1	2	4	2	4	
				Детали					
Б4		5		ф8А-I ГОСТ 5781-82; ℓ=1040	8	8	4	4	0,41кг
Б4		6		ф8А-I ГОСТ 5781-82; ℓ=1440	12	12	20	20	0,57кг
Б4		7		ф8А-I ГОСТ 5781-82; ℓ=1790	12	12	20	20	0,71кг
Б4		8		ф8А-I ГОСТ 5781-82; ℓ=1690	62	62	80	80	0,67кг
Б4		9		ф8А-I ГОСТ 5781-82; ℓ=1500	44	44			0,59кг
Б4		10		ф8А-I ГОСТ 5781-82; ℓ=1620	32	32			0,64кг
Б4		11		ф8А-I ГОСТ 5781-82; ℓ=1540	32	32			0,61кг
Б4		12		ф8А-I ГОСТ 5781-82; ℓ=1890			44	44	0,75кг
Б4		13		ф8А-I ГОСТ 5781-82; ℓ=1840			60	60	0,73кг
Б4		14		ф10А-II ГОСТ 5781-82; ℓ=1110	4	4			0,68кг
Б4		15		ф10А-II ГОСТ 5781-82; ℓ=1760			4	4	1,08кг
Б4		16		ф10А-II ГОСТ 5781-82; ℓ=3260	4	4	4	4	2,01кг
Б4		17		ф22А-II ГОСТ 5781-82; ℓ=850	2		6	4	2,53кг
Б4		18		ф16А-II ГОСТ 5781-82; ℓ=1220	4	4	4	4	1,93кг
				Материалы					
				Бетон В25; F300	1,4	1,4	2,2	2,2	$м^3$

Инв. № подл. | Подпись и дата | Взам. инв. №

Рис.1

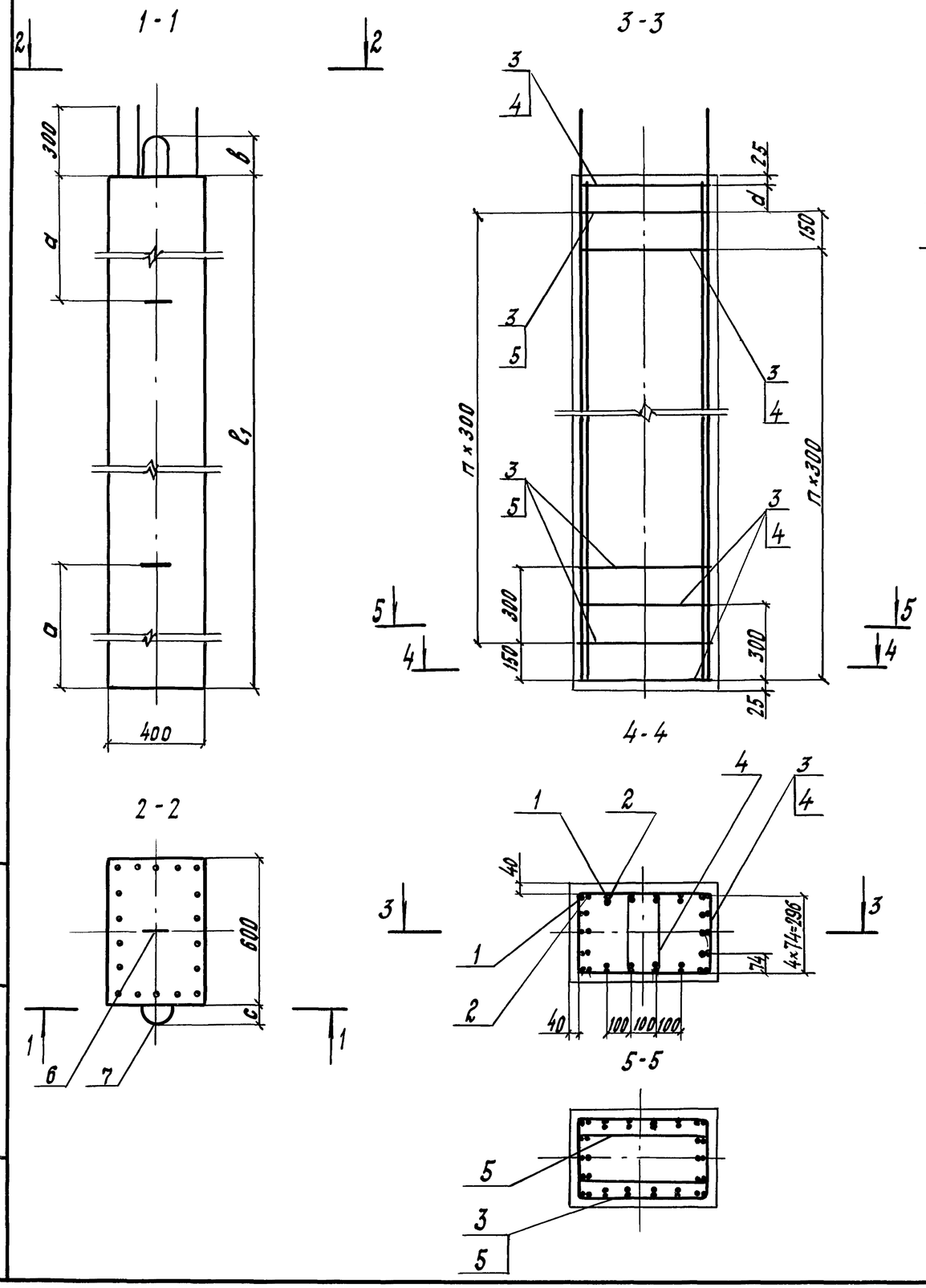

Рис.2
Остальное - см. рис.1

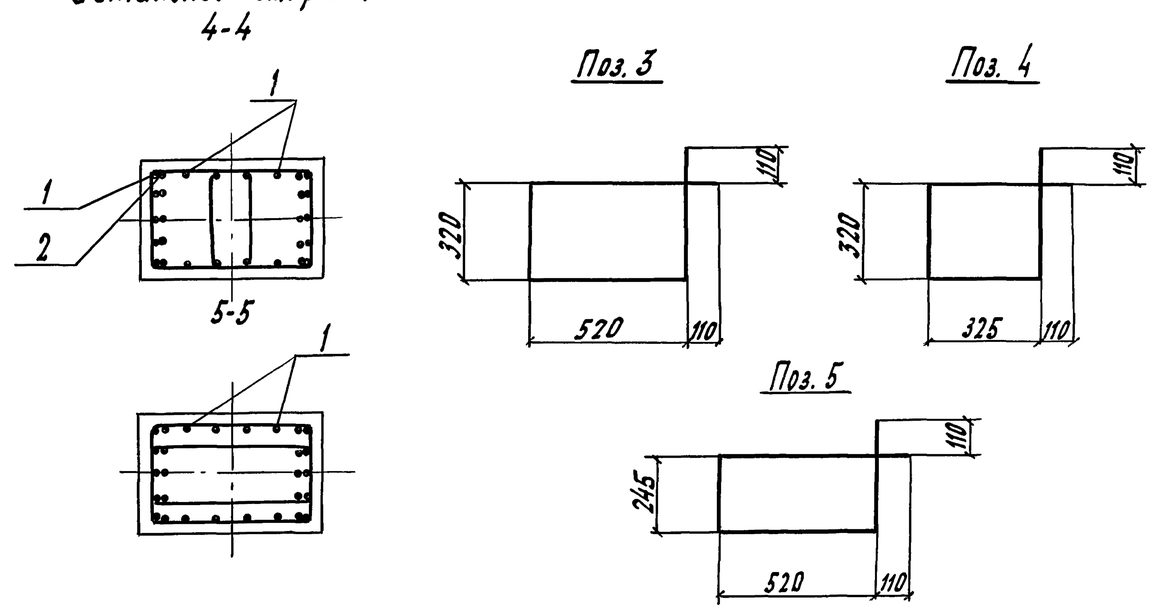

Обозначение	Марка	Рис.	Размеры, мм ℓ	a	в	c	d	n, шт	Масса, т
3.501.1-165.1-2-04	С950-1	1	9500	2000	180	105	—	31	5,7
-01	С900-1		9000	1900			100	29	5,4
-02	С950-2	2	9500	2000			—	31	5,7
-03	С900-2		9000	1900			100	29	5,4
-04	С650-2		6500	1350			—	21	3,9
-05	С550-2		5500	1150	105	85	200	17	3,3
-06	С500-2		5000	1100			—	16	3,0
-07	С350-2		3500	800			—	11	2,1
-08	С200-2		2000	500			—	6	1,2

Спецификацию см. лист 2.

Нач. отдела	Арандин	
Н.контр.	Давидян	
ГИП	Кашлатова	
Вед. инж.	Долгова	
Инж. II кат.	Голосова	

3.501.1-165.1-2-04

Блок стойки С
(С200-2 ... С950-1)

Стадия	Лист	Листов
Р	1	2

ГИПРОТРАНСМОСТ

Взам. инв. №
Подпись и дата
Инв. № подл.

Поз. 6

для С950-1; С900-1; С950-2; С900-2; С650-2

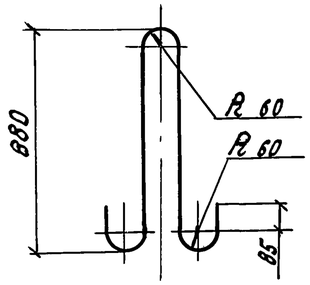

для С550-2; С500-2; С350-2; С200-2

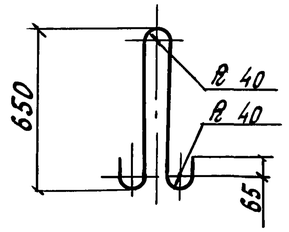

Поз. 7

для С950-1; С900-1; С950-2; С900-2; С650-2

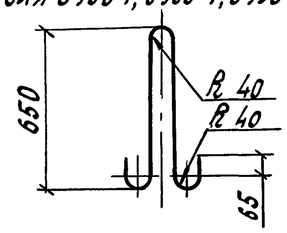

для С550-2; С500-2; С350-2; С200-2

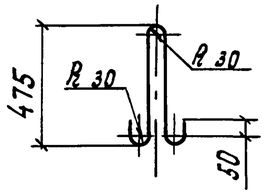

Формат	Зона	Поз.	Обозначение	Наименование	Кол. на исполн. —	01	02	03	04	05	06	07	08	Примечание
				Детали										
БЧ		1		ф22 А-II ГОСТ 5781-82; ℓ=9780	18		18							29,14 кг
				ф22 А-II ГОСТ 5781-82; ℓ=9280		18		18						27,65 кг
				ф22А-II ГОСТ 5781-82; ℓ=6780					18					20,20 кг
				ф22А-II ГОСТ 5781-82; ℓ=5780						18				17,22 кг
				ф22А-II ГОСТ 5781-82; ℓ=5280							18			15,73 кг
				ф22А-II ГОСТ 5781-82; ℓ=3780								18		11,26 кг
				ф22А-II ГОСТ 5781-82; ℓ=2280									18	6,79 кг
БЧ		2		ф22А-II ГОСТ 5781-82; ℓ=9460	18		10							28,19 кг
				ф22А-II ГОСТ 5781-82; ℓ=8960		18		10						26,70 кг
				ф22А-II ГОСТ 5781-82; ℓ=6460					10					19,25 кг
				ф22А-II ГОСТ 5781-82; ℓ=5460						10				16,27 кг
				ф22А-II ГОСТ 5781-82; ℓ=4960							10			14,78 кг
				ф22А-II ГОСТ 5781-82; ℓ=3460								10		10,31 кг
				ф22А-II ГОСТ 5781-82; ℓ=1960									10	5,84 кг
БЧ		3		ф8А-I ГОСТ 5781-82; ℓ=1930	64	61	64	61	44	37	34	24	14	0,76 кг
БЧ		4		ф8А-I ГОСТ 5781-82; ℓ=1540	64	62	64	62	44	38	34	24	14	0,60 кг
БЧ		5		ф8А-I ГОСТ 5781-82; ℓ=1780	64	60	64	60	44	36	34	24	14	0,70 кг
БЧ		6		ф28А-I ГОСТ 5781-82; ℓ=2275	1	1	1	1	1					10,99 кг
				ф22А-I ГОСТ 5781-82; ℓ=1670						1	1	1	1	4,98 кг
БЧ		7		ф22А-I ГОСТ 5781-82; ℓ=1670	2	2	2	2						4,98 кг
				ф16А-I ГОСТ 5781-82; ℓ=1230					2	2	2	2	2	1,94 кг
				Материалы										
				Бетон В25, F300	2,3	2,2	2,3	2,2	1,6	1,3	1,2	0,84	0,48	$м^3$

Инв. № подл. | Подпись и дата | Взам. инв. №

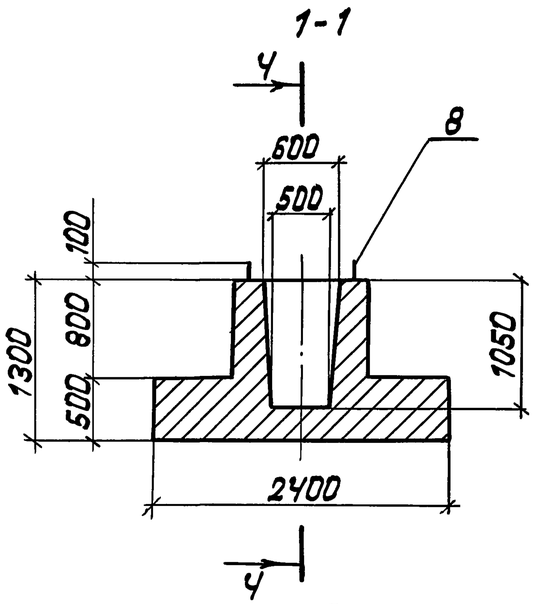

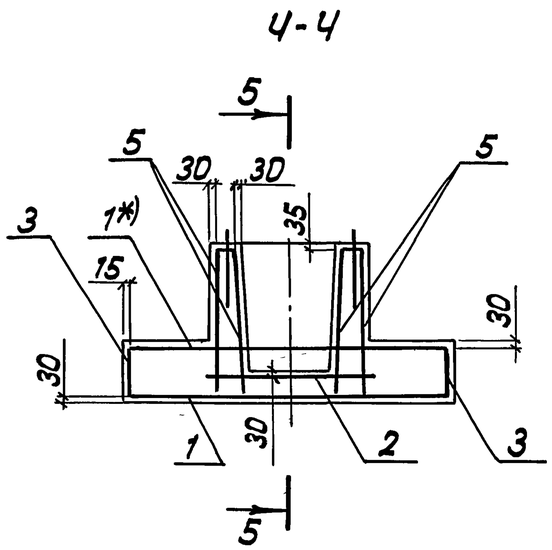

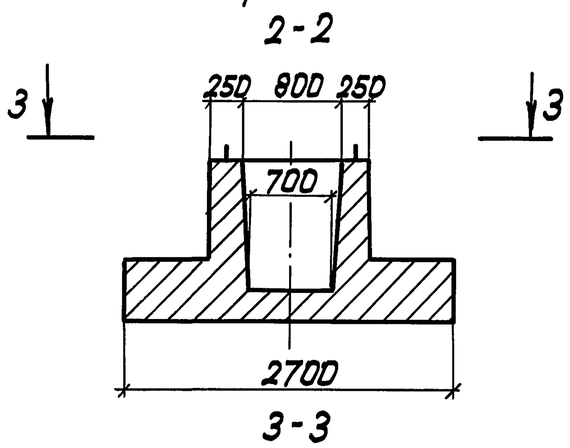

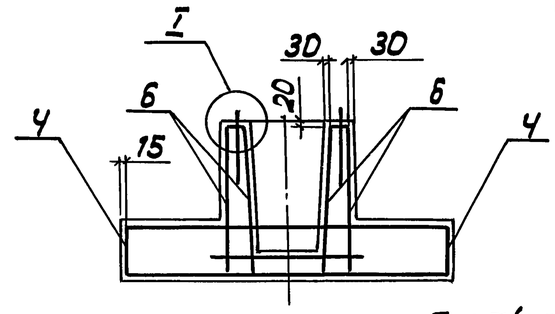

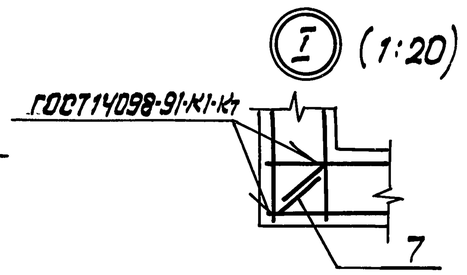

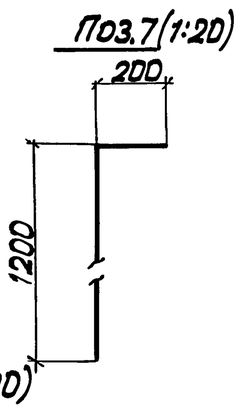

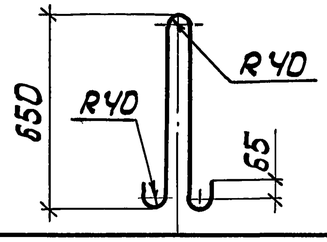

Формат	Зона	Поз.	Обозначение	Наименование	Кол.	Примечание
				Сборочные единицы		
А3		1	3.501.1-165.1-2-25-03	Сетка С13	2	
А3		2	3.501.1-165.1-2-25	Сетка С10	1	
А3		3	3.501.1-165.1-2-27-02	Сетка С24	2	
А3		4	-03	Сетка С25	2	
А3		5	3.501.1-165.1-2-26-01	Сетка С19	4	
А3		6	-02	Сетка С20	4	
				Детали		
Б4		7		Ф16 А-II ГОСТ 5781-82; ℓ=1400	8	2,21 кг
Б4		8		Ф22 А-I ГОСТ 5781-82; ℓ=1675	4	5,00 кг
				Материалы		
				Бетон В25; F300	4,0	$м^3$

1. *) Арматуру сетки в местах отверстий вырезать по месту при установке в опалубку.
2. Масса блока — 9,9 т.

Нач. отд.	Драндин	
Н. контр.	Давидян	
ГИП	Кашлатова	
Вед. инж.	Долгова	
Инж. II кат.	Голосова	

3.501.1-165.1-2-05

Блок фундамента Ф1

Стадия	Лист	Листов
Р		1

Гипротрансмост

Инв. № подл. | Подпись и дата | Взам. инв. №

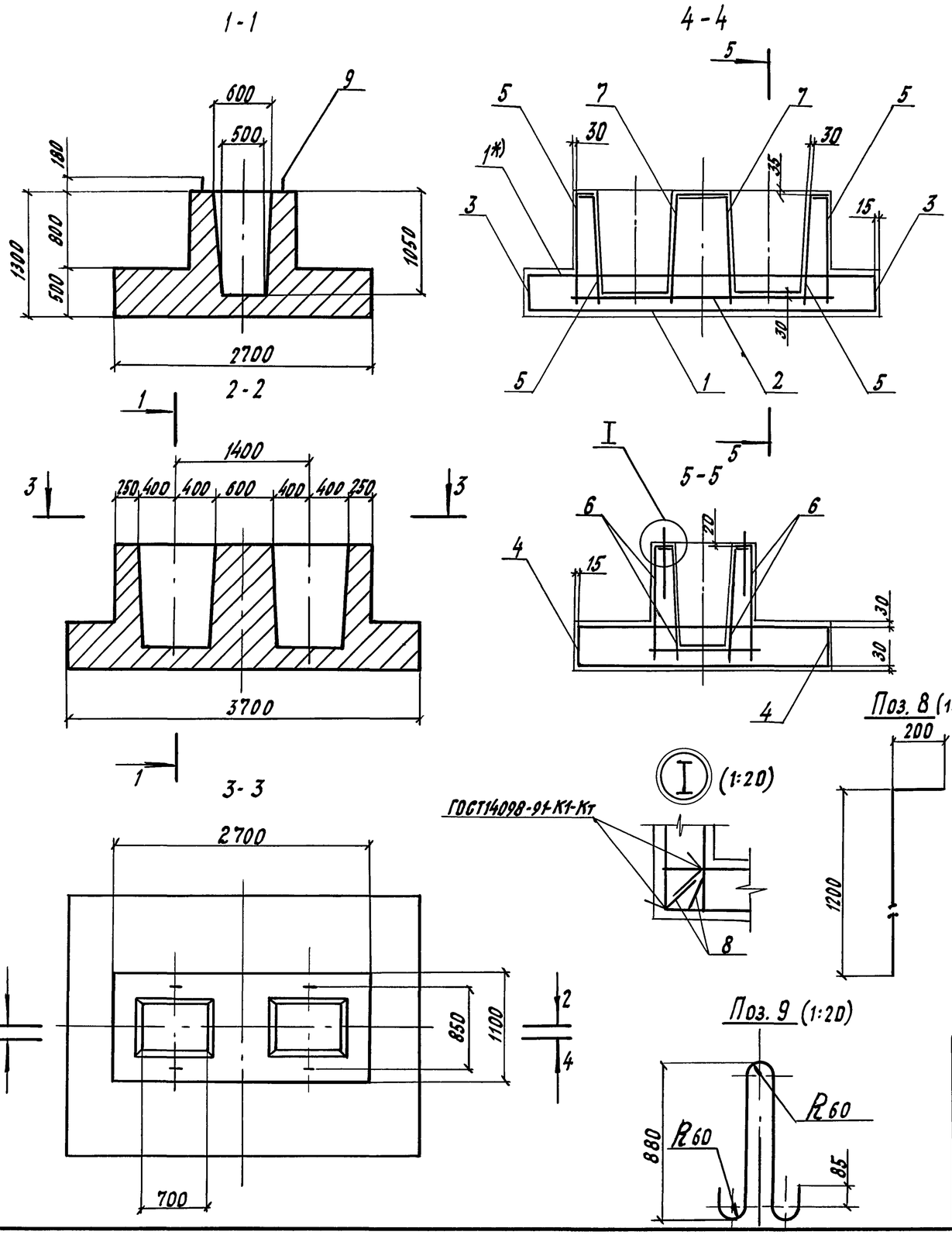

Формат	Зона	Поз.	Обозначение	Наименование	Кол.	Примечание
				Сборочные единицы		
А3		1	3.501.1-165.1-2-25-04	Сетка С14	2	
А3		2	-01	Сетка С11	1	
А3		3	3.501.1-165.1-2-27-03	Сетка С25	2	
А3		4	-05	Сетка С27	2	
А3		5	3.501.1-165.1-2-26-01	Сетка С19	4	
А3		6	-03	Сетка С21	4	
А3		7	3.501.1-165.1-2-26	Сетка С18	2	
				Детали		
БЧ		8		ф16А-II ГОСТ5781-82; ℓ=1400	12	2,21кг
БЧ		9		ф28А-I ГОСТ5781-82; ℓ=2275	4	11,00кг
				Материалы		
				Бетон В25; F300	6,5	м³

1.* Арматуру сетки в местах отверстий вырезать по месту при установке в опалубку.
2. Масса блока-16,3т.

Нач.отдела	Драндин	
Н.контр.	Давидян	
ГИП	Кашлатова	
Вед.инж.	Долгова	
Инж.II кат	Голосова	

3.501.1-165.1-2-06

Блок фундамента Ф2

Стадия	Лист	Листов
Р		1

ГИПРОТРАНСМОСТ

Взам. инв.№ | Подпись и дата | Инв.№ подл.

Ц00039-02 17

Формат А3

1-1

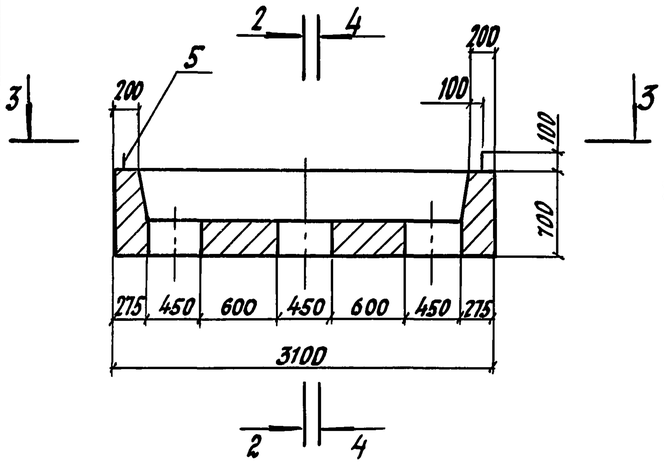

2-2

4-4

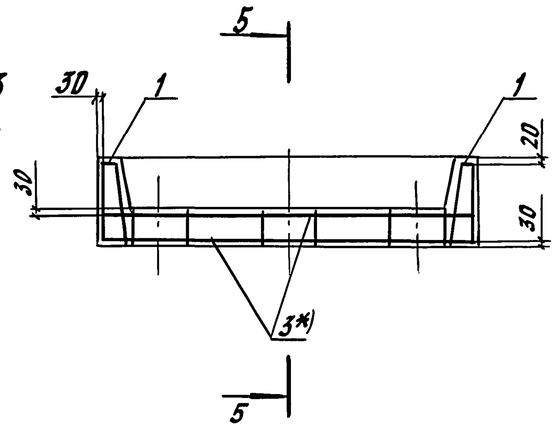

5-5

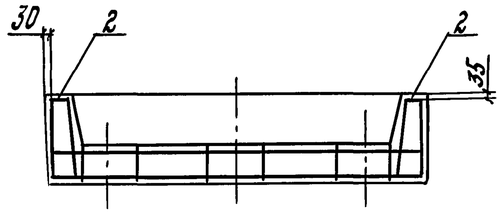

*Арматуру сетки в местах отверстий вырезать по месту при установке в опалубку.

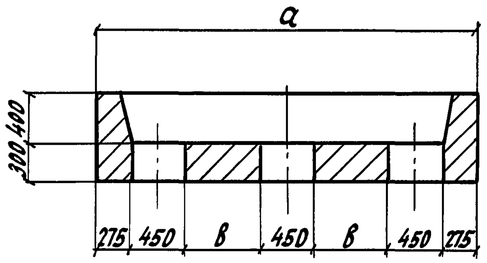

3-3

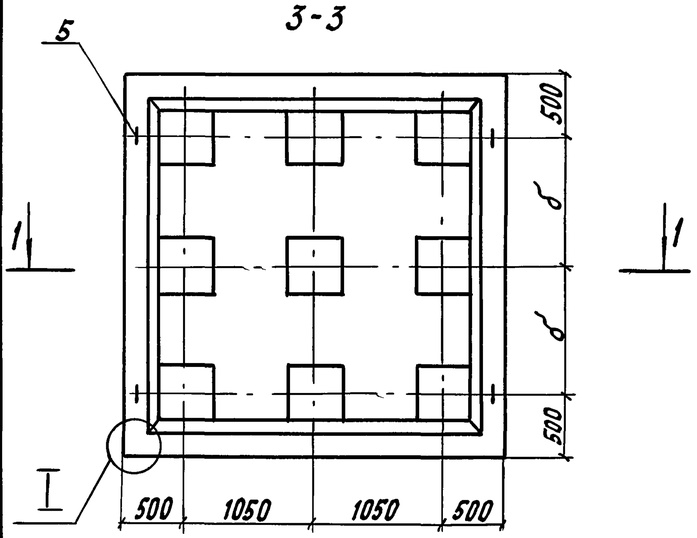

I (1:20)

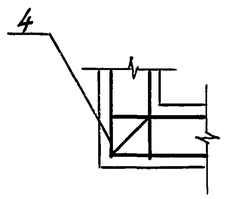

Поз. 5 (1:20)

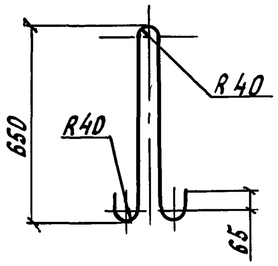

Поз. 4 (1:20)

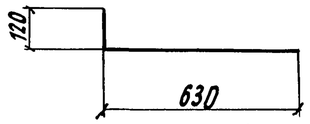

Формат	Зона	Поз.	Обозначение	Наименование	Кол. на испол. –	Кол. на испол. 01	Примечание
				Сборочные единицы			
А3		1	3.501.1-165.1-2-21	Каркас пространственный КП3	2	2	
А3		2	3.501.1-165.1-2-21 -01	Каркас пространственный КП3	2		
				Каркас пространственный КП4		2	
А3		3	3.501.1-165.1-2-25 -06	Сетка С16	2		
			-07	Сетка С17		2	
				Детали			
Б4		4		ф16А-II ГОСТ5781-82; ℓ=710	4	4	1,12 кг
Б4		5		ф22А-I ГОСТ5781-82; ℓ=1670	4	4	5,00 кг
				Материалы			
				Бетон В25; F300	3,4	4,1	$м^3$

Обозначение	Марка	Размеры, мм а	б	в	Масса, т
3.501.1-165.1-2-07	ПР1	3100	1050	600	8,4
-01	ПР2	3800	1400	950	10,4

Нач. отдела	Драндин	
Н. контр.	Давидян	
ГИП	Кашлатова	
Вед. инж.	Долгова	
Инж. II кат.	Голосова	

3.501.1-165.1-2-07

Блок ростверка ПР (ПР1, ПР2)

Стадия	Лист	Листов
Р		1

ГИПРОТРАНСМОСТ

Взам. инв. №

Подпись и дата

Инв. № подл.

1-1

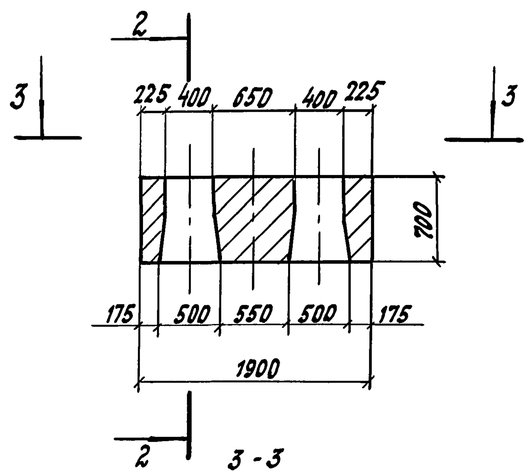

2-2

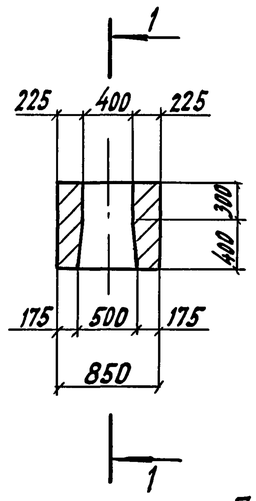

3-3

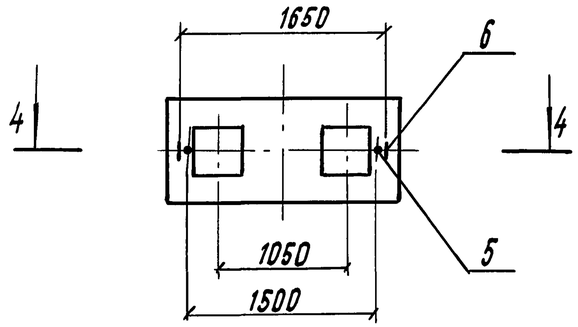

Поз. 6 (1:10)

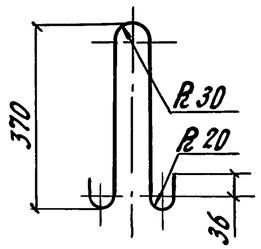

4-4 (1:20)

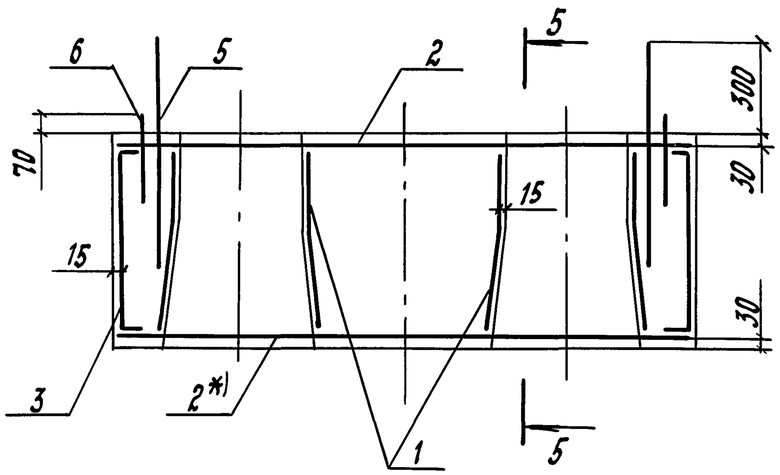

5-5 (1:20)

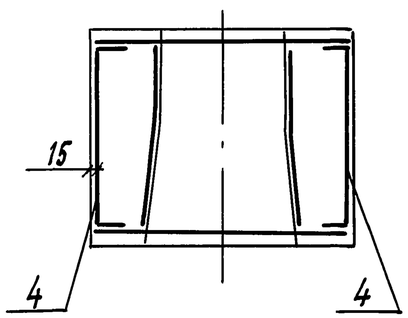

Формат	Зона	Поз.	Обозначение	Наименование	Кол.	Примечание
				Сборочные единицы		
А4		1	3.501.1-165.1-2-20	Каркас пространственный КП2	2	
А3		2	3.501.1-165.1-2-25-02	Сетка С12	2	
А3		3	3.501.1-165.1-2-27	Сетка С22	2	
А3		4	-01	Сетка С23	2	
				Детали		
Б4		5		Ф22А-II ГОСТ 5781-82; ℓ=740	2	2,20кг
Б4		6		Ф12А-I ГОСТ 5781-82; ℓ=950	2	0,84кг
				Материалы		
				Бетон В25; F300	0,87	$м^3$

1.*) Арматуру сетки в местах отверстий вырезать по месту при установке в опалубку.
2. Масса блока – 2,2 т.

Нач. отд.	Арандин	
Н. контр.	Давидян	
ГИП	Кашлатова	
Вед. инж.	Долгова	
Инж. II кат.	Голосова	

3.501.1-165.1-2-08

Блок насадки Н1

Стадия	Лист	Листов
Р		1

ГИПРОТРАНСМОСТ

Формат А3

Инв. № подл. | Подпись и дата | Взам. инв. №

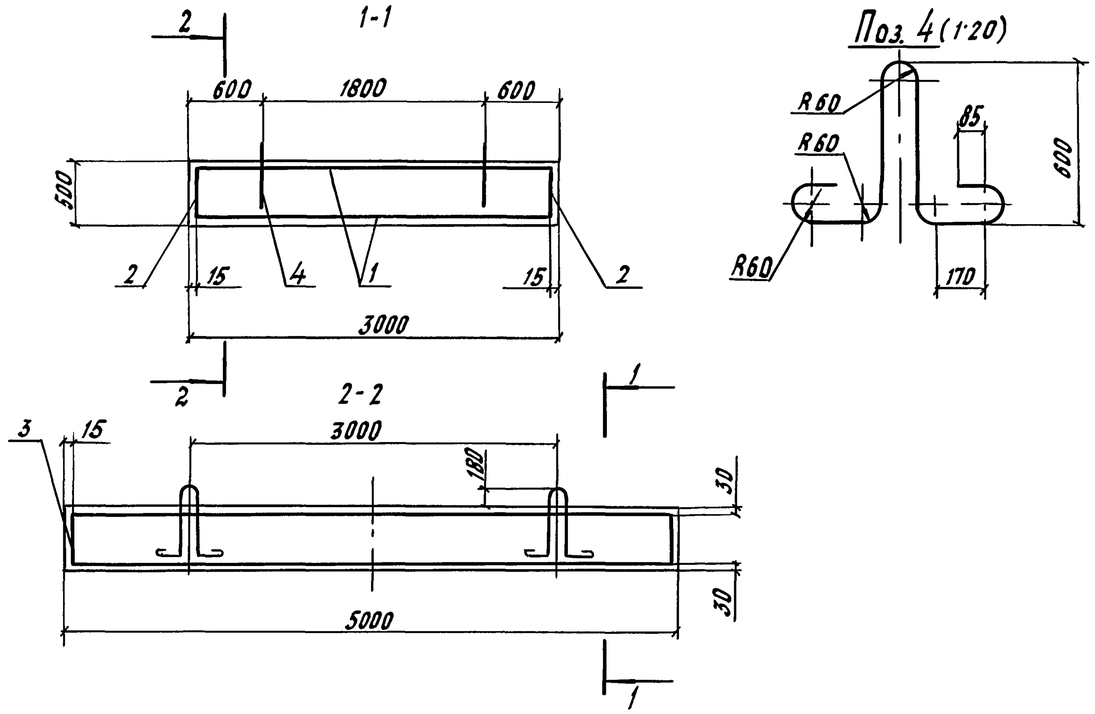

Формат	Зона	Поз.	Обозначение	Наименование	Кол.	Примечание
				Сборочные единицы		
А3		1	3.501.1-165.1-2-25-05	Сетка С15	2	
А3		2	3.501.1-165.1-2-27-06	Сетка С28	2	
А3		3	-04	Сетка С26	2	
				Детали		
Б4		4		Ф28А-I ГОСТ5781-82; ℓ=2300	4	11,11 кг
				Материалы		
				Бетон В25; F300	7,5	м³

Масса блока — 18,8 т.

Нач. отдела	Драндин	
Н. контр.	Давидян	
ГИП	Кашлатова	
Вед. инж.	Долгова	
Инж. IIкат.	Голосова	

3.501.1-165.1-2-09

Блок фундаментной плиты ФП1

Стадия	Лист	Листов
Р		1

ГИПРОТРАНСМОСТ

Формат А4

Взам. инв. №

Подпись и дата

Инв. № подл.

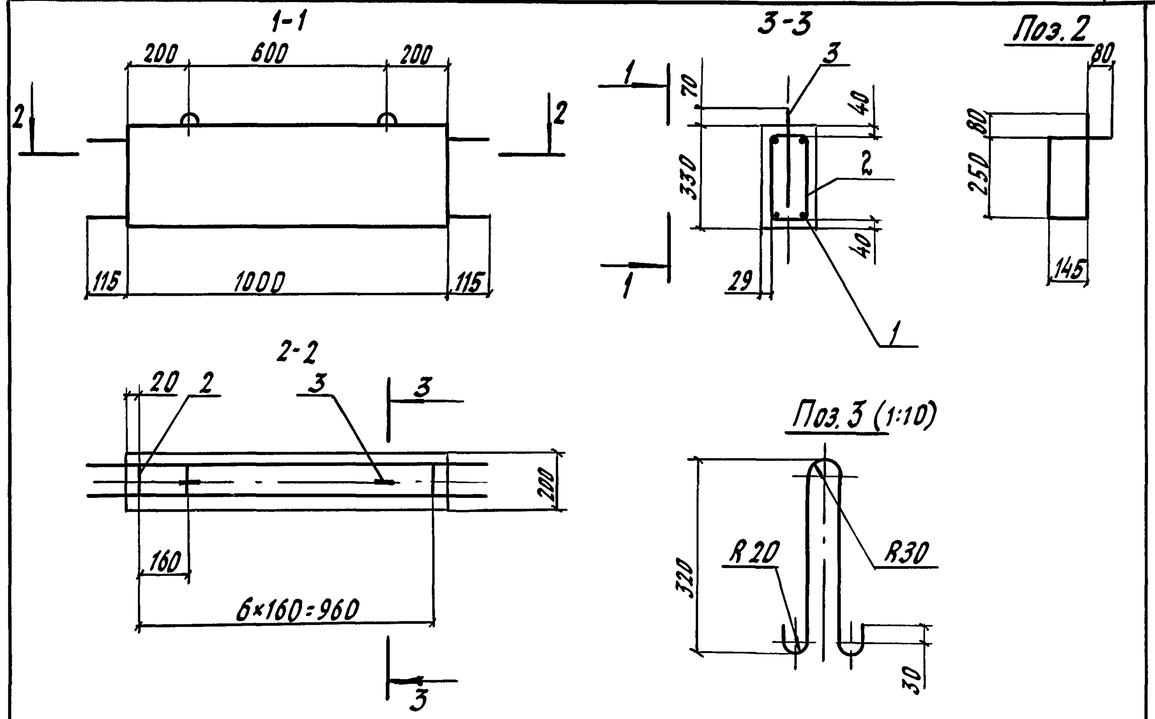

Формат	Зона	Поз.	Обозначение	Наименование	Кол.	Примечание
				Детали		
Б4		1		Ф16А-II ГОСТ5781-82; ℓ=1230	4	1,94 кг
Б4		2		Ф8А-I ГОСТ5781-82; ℓ=1020	7	0,40 кг
Б4		3		Ф10А-I ГОСТ5781-82; ℓ=700	2	0,43 кг
				Материалы		
				Бетон В22,5; F300	0,07	м³

Масса блока — 0,17 т.

Нач. отдела	Драндин	
Н. контр.	Давидян	
ГИП	Кашлатова	
Вед. инж.	Долгова	
Инж. IIкат.	Голосова	

3.501.1-165.1-2-10

Блок распорки ЛР1

Стадия	Лист	Листов
Р		1

ГИПРОТРАНСМОСТ

Формат А4

3.501.1-165.1-2-11; -02; -04; -05 - изображено;
-03; -05; -07 - зеркальное отражение

Рис.1

1-1

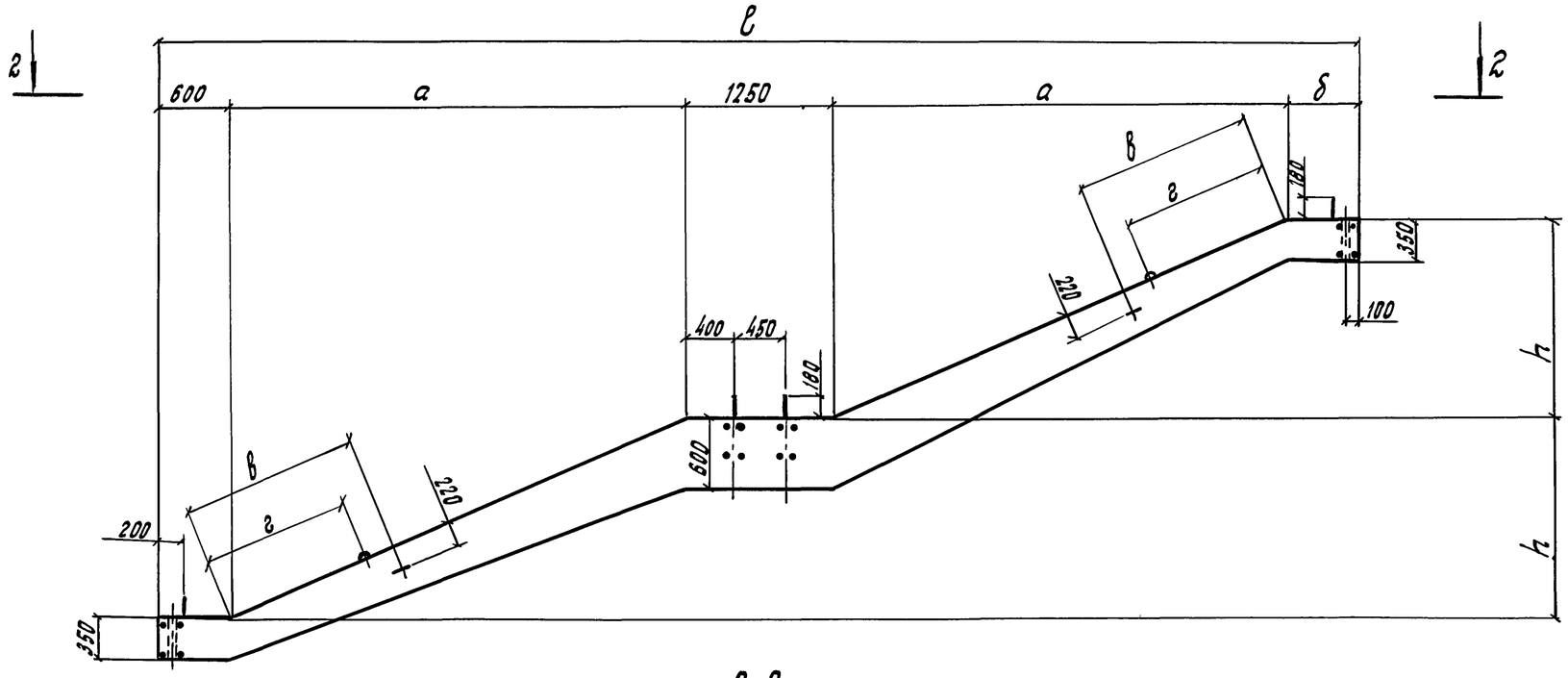

2-2

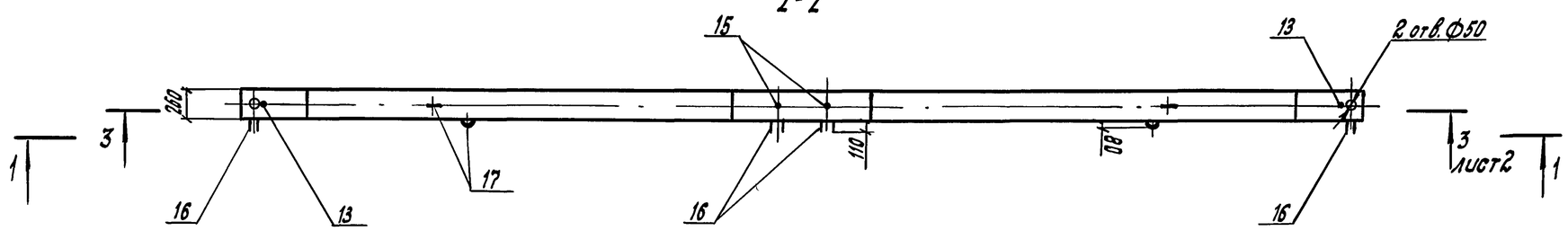

Обозначение	Марка	Рис.	Размеры, мм ℓ	h	а	б	в	г	K_1	K_2	K_3	Масса, т
3.501.1-165.1-2-11	ЛБ12-1	1	10130	1680	3840	600	1500	1250	3200	3300	450	3,1
-01	ЛБ12-1н											
-02	ЛБ12-2		10430			900					750	
-03	ЛБ12-2н											
-04	ЛБ10-1	2	8850	1400	3200	600	1100	850	2600	2600	450	2,7
-05	ЛБ10-1н											
-06	ЛБ10-2		9150			900					750	
-07	ЛБ10-2н											

Спецификацию см. лист 5.

Нач. отдела	Драндин	
Н. контр.	Давидян	
ГИП	Кашлатова	
Вед. инж.	Долгова	
Инж. II кат.	Голосова	

3.501.1-165.1-2-11

Блок косоура ЛБ (ЛБ10-1...ЛБ12-2)

Стадия	Лист	Листов
Р	1	5

ГИПРОТРАНСМОСТ

Взам. инв. № | Подпись и дата | Инв. № подл.

Ц00039-02 21

Формат А3

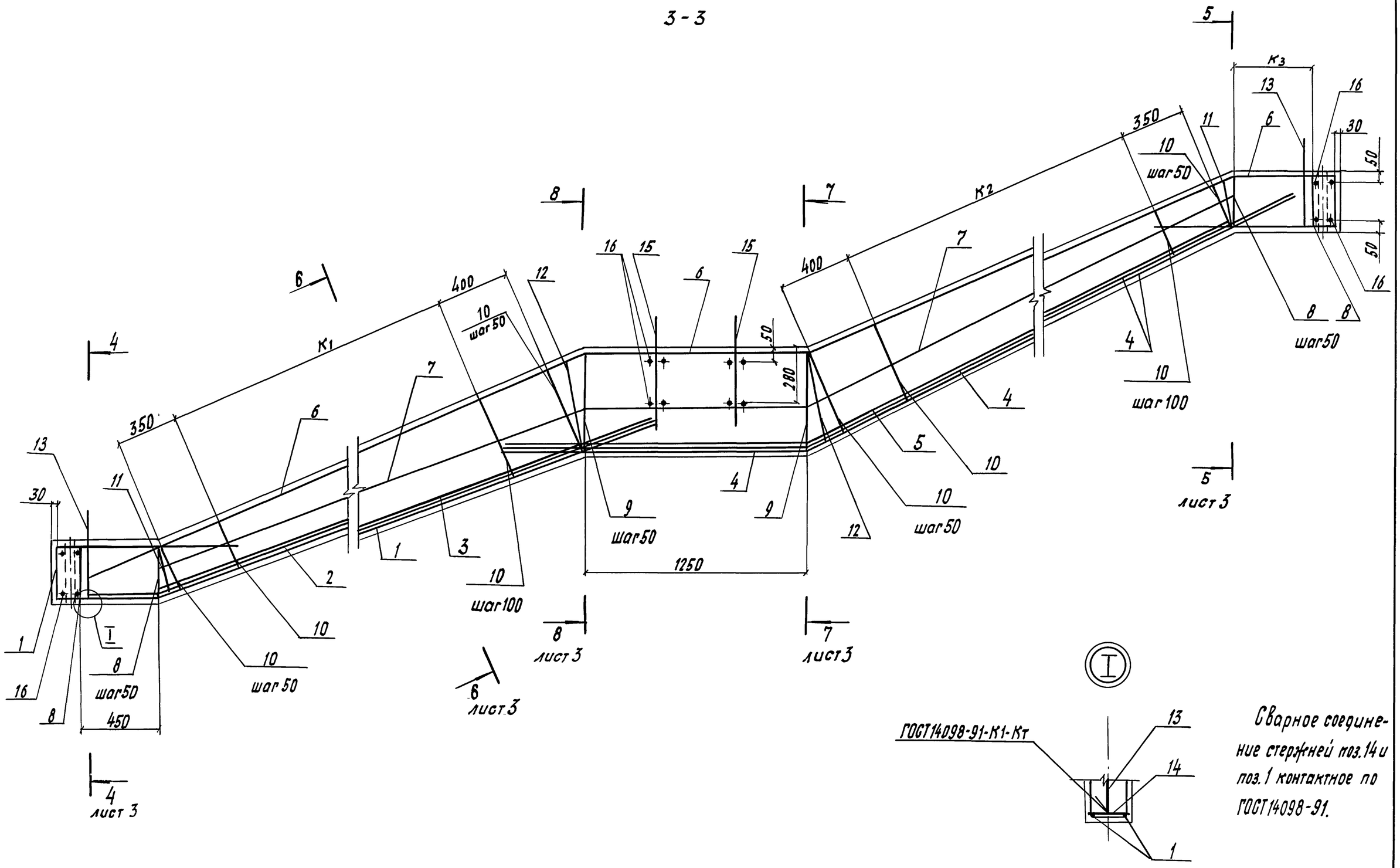

Сварное соединение стержней поз.14 и поз.1 контактное по ГОСТ14098-91.

Инв.№ подл.	Подпись и дата	Взам.инв.№	

3.501.1-165.1-2-11 Лист 2

Ц00039-02 22 Формат А3

4-4

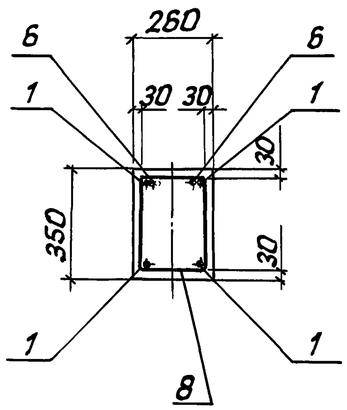

5-5

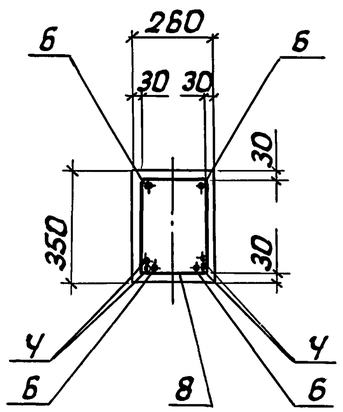

6-6

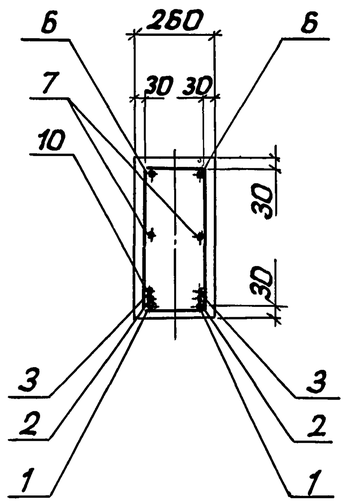

7-7

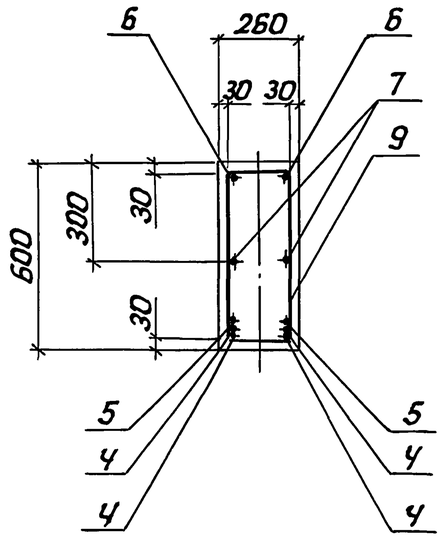

8-8

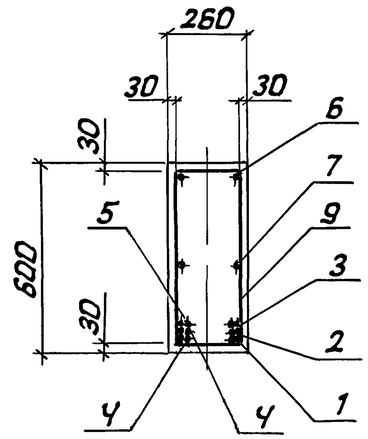

Рис. 2

Остальное-см. рис. 1

6-6

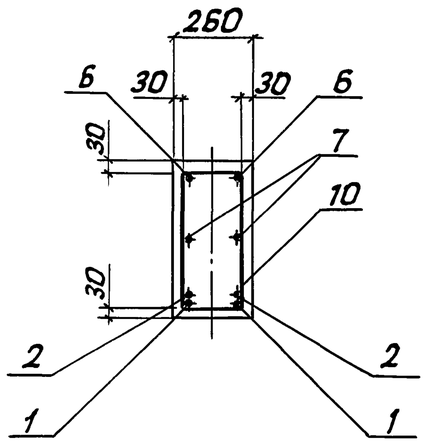

7-7

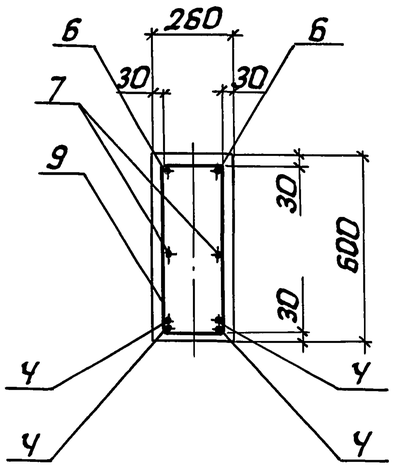

8-8

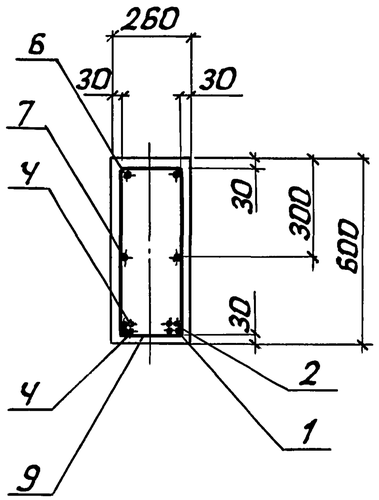

Инв. № подл. | Подпись и дата | Взам. инв. №

Ведомость деталей

Поз.	Эскиз
1	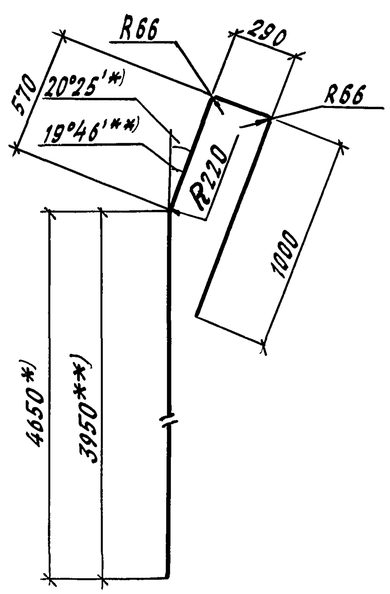
2	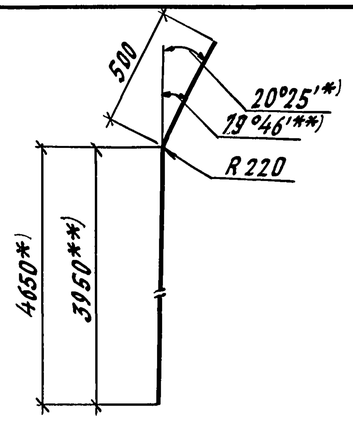
4	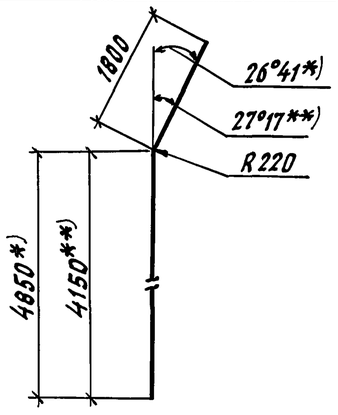

Продолжение ведомости

Поз.	Эскиз
5	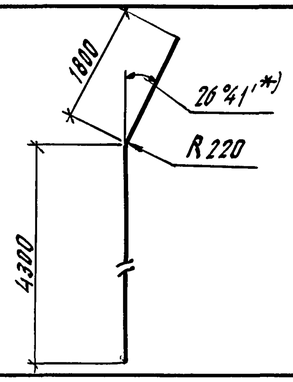
6	для ЛБ12-1; ЛБ12-1н; ЛБ10-1; ЛБ10-1н 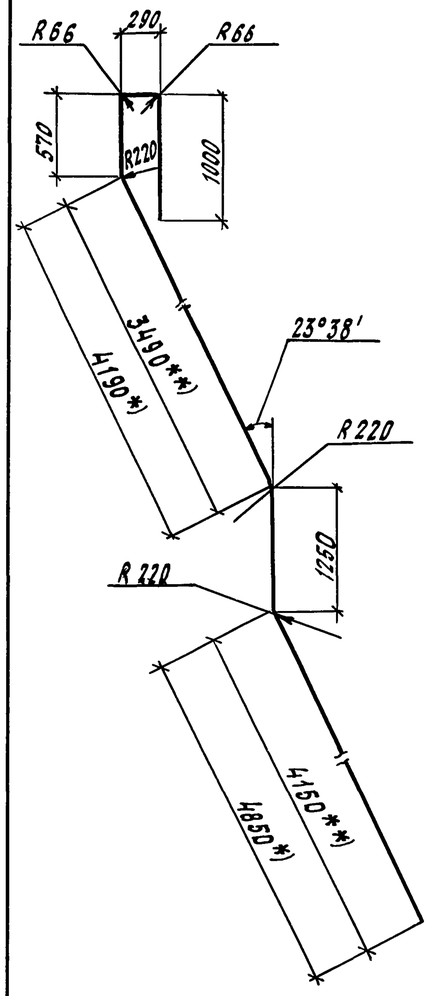

Продолжение ведомости

Поз.	Эскиз
6	для ЛБ12-2; ЛБ12-2н; ЛБ10-2; ЛБ10-2н 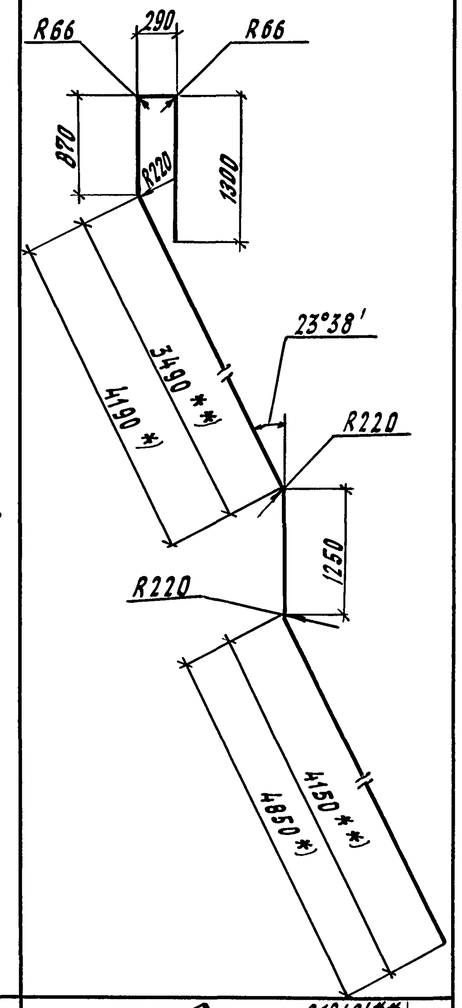
7	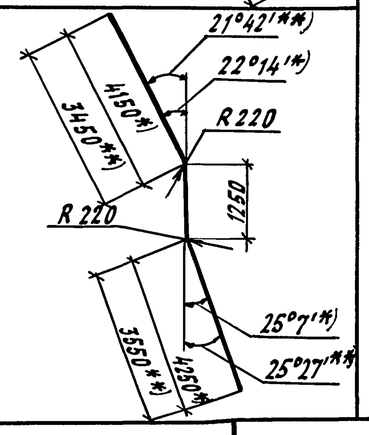

Продолжение ведомости

Поз.	Эскиз
8 9	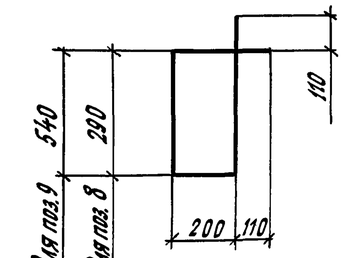
10 11 12	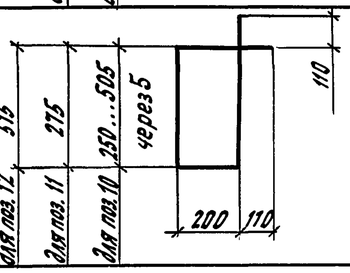
16	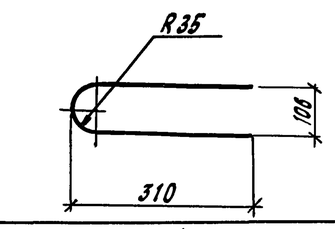
17	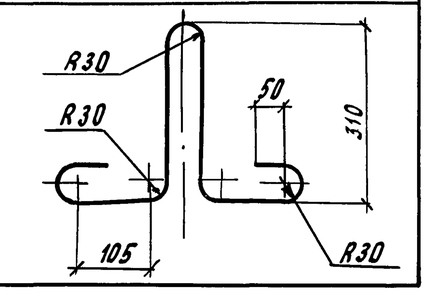

1. *) Размеры даны для марок ЛБ12-1; ЛБ12-1н; ЛБ12-2; ЛБ12-2н

2. **) Размеры даны для марок ЛБ10-1; ЛБ10-1н; ЛБ10-2; ЛБ10-2н.

Инв. № подл.	Подпись и дата	Взам. инв. №

3.501.1-165.1-2-11

Лист 4

Формат	Зона	Поз.	Обозначение	Наименование	Кол. на исполн. —	01	02	03	04	05	06	07	Примечание
				Детали									
БЧ		1		ф22 А-II ГОСТ5781-82; ℓ=6410	2	2	2	2					19,10 кг
				ф22А-II ГОСТ5781-82; ℓ=5710					2	2	2	2	17,02 кг
БЧ		2		ф22А-II ГОСТ5781-82; ℓ=5150	2	2	2	2					15,35 кг
				ф22А-II ГОСТ5781-82; ℓ=4450					2	2	2	2	13,26 кг
БЧ		3		ф22А-II ГОСТ5781-82; ℓ=4650	2	2	2	2					13,86 кг
БЧ		4		ф22А-II ГОСТ5781-82; ℓ=6650	4	4	4	4					19,82 кг
				ф22А-II ГОСТ5781-82; ℓ=5950					2	2	2	2	17,73 кг
БЧ		5		ф22А-II ГОСТ5781-82; ℓ=6100	2	2	2	2					18,18 кг
БЧ		6		ф16А-II ГОСТ5781-82; ℓ=12080	2	2							19,09 кг
				ф16А-II ГОСТ5781-82; ℓ=12380			2	2					19,56 кг
				ф16А-II ГОСТ5781-82; ℓ=10680					2	2			16,87 кг
				ф16А-II ГОСТ5781-82; ℓ=10980							2	2	17,35 кг
БЧ		7		ф16А-II ГОСТ5781-82; ℓ=9650	2	2	2	2					15,25 кг
				ф16А-II ГОСТ5781-82; ℓ=8250					2	2	2	2	13,04 кг
БЧ		8		ф8А-I ГОСТ5781-82; ℓ=1230	20	20	26	26	20	20	26	26	0,49 кг
БЧ		9		ф8А-I ГОСТ5781-82; ℓ=1730	26	26	26	26	26	26	26	26	0,68 кг
БЧ		10		ф8А-I ГОСТ5781-82; $ℓ_{ср}$=1410	97	97	97	97	83	83	83	83	0,56 кг
БЧ		11		ф8А-I ГОСТ5781-82; ℓ=1200	2	2	2	2	2	2	2	2	0,47 кг
БЧ		12		ф8А-I ГОСТ5781-82; ℓ=1680	2	2	2	2	2	2	2	2	0,66 кг
БЧ		13		ф22А-II ГОСТ5781-82; ℓ=460	2	2	2	2	2	2	2	2	1,37 кг
БЧ		14		ф22А-II ГОСТ5781-82; ℓ=200	2	2	2	2	2	2	2	2	0,60 кг
БЧ		15		ф22А-I ГОСТ5781-82; ℓ=730	2	2	2	2	2	2	2	2	2,18 кг
БЧ		16		ф16А-II ГОСТ5781-82; ℓ=655	8	8	8	8	8	8	8	8	1,03 кг
БЧ		17		ф16А-II ГОСТ5781-82; ℓ=1220	4	4	4	4	4	4	4	4	1,93 кг
				Материалы									
				Бетон В 27.5; F300	1,2	1,2	1,2	1,2	1,1	1,1	1,1	1,1	$м^3$

Инв.№ подл. | Подпись и дата | Взам. инв.№

3.501.1-165.1-2-12; -02 - изображено
-01; -03 - зеркальное отражение

Рис.1

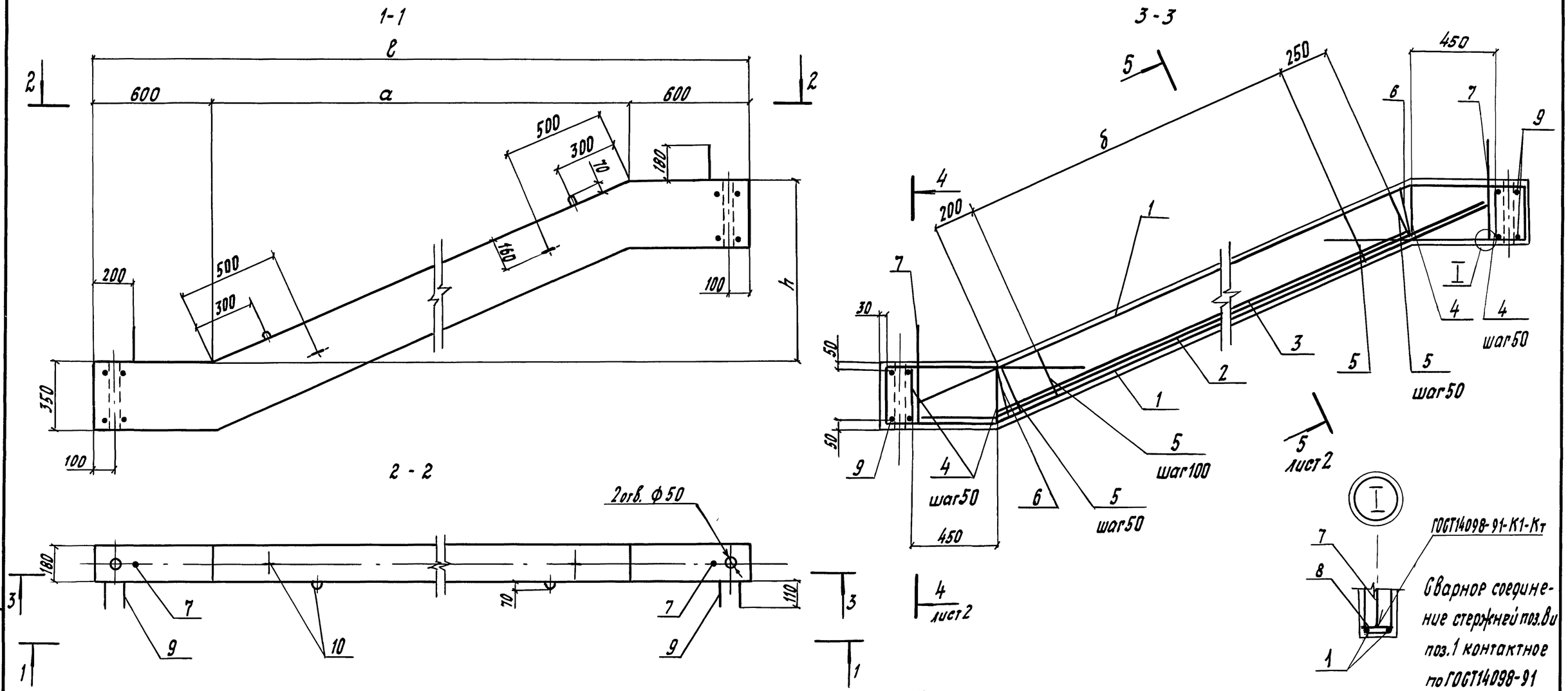

Спецификацию см. лист 2

Обозначение	Марка	Рис.	Размеры, мм				Масса, т
			ℓ	h	a	б	
3.501.1-165.1-2-12	ЛБ 12-3	1	5040	1680	3840	3600	0,8
-01	ЛБ 12-3н						
-02	ЛБ 10-3	2	4400	1400	3200	2900	0,7
-03	ЛБ 10-3н						

Нач.отдела	Драндин		3.501.1-165.1-2-12
Н.контр.	Давидян		
ГИП	Кашлатова		Блок косоура ЛБ (ЛБ10-3...ЛБ12-3н)
Вед.инж.	Долгова		Стадия: Р; Лист: 1; Листов: 2
Инж.IIкат.	Голосова		ГИПРОТРАНСМОСТ

Инв.№ подл. | Подпись и дата | Взам. инв.№

Рис.2

Остальное-см.рис.1

4-4

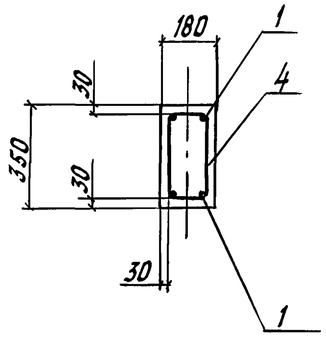

5-5

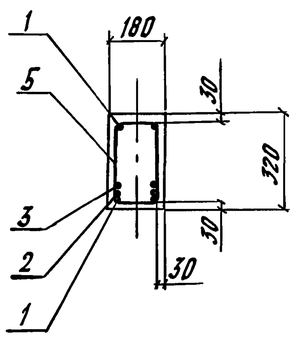

5-5

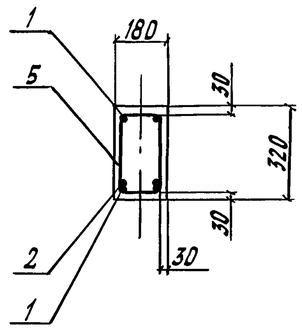

Поз. 4; 5; 6

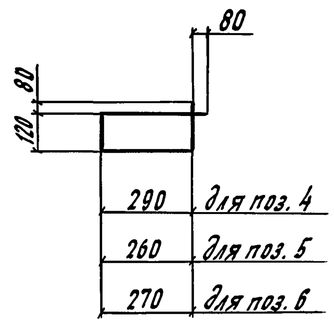

Поз. 1

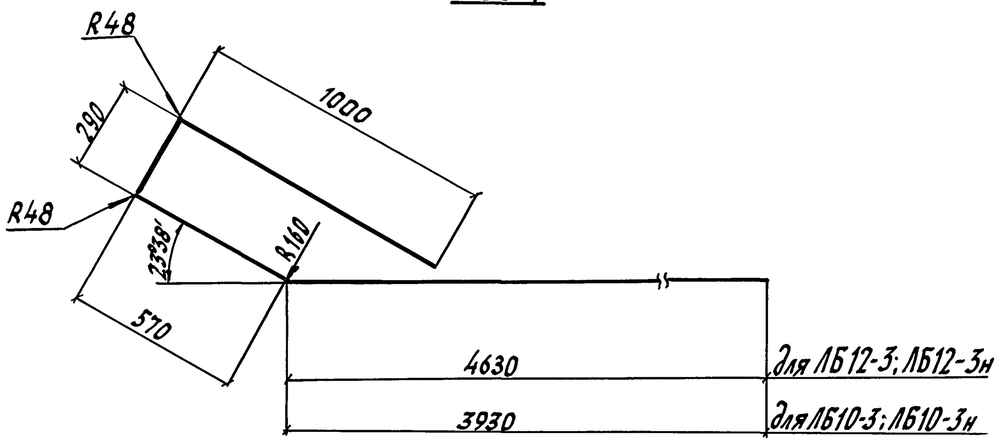

Поз. 2

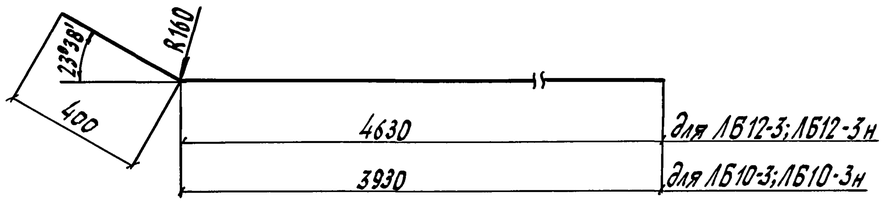

Поз. 9

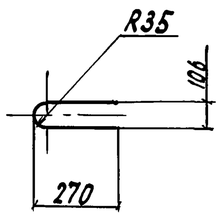

Поз. 10 (1:10)

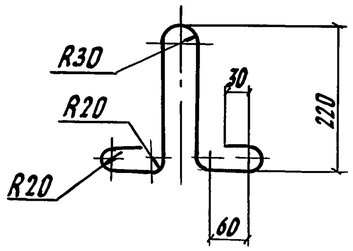

Формат	Зона	Поз.	Обозначение	Наименование	Кол. на исполн. —	01	02	03	Примечание
				Детали					
БЧ		1		Ф16А-II ГОСТ5781-82; ℓ=6440	4	4			10,18 кг
				Ф16А-II ГОСТ5781-82; ℓ=5740			4	4	9,07 кг
БЧ		2		Ф16А-II ГОСТ5781-82; ℓ=5030	2	2			7,95 кг
				Ф16А-II ГОСТ5781-82; ℓ=4330			2	2	6,84 кг
БЧ		3		Ф16А-II ГОСТ5781-82; ℓ=4190	2	2			6,62 кг
БЧ		4		Ф8А-I ГОСТ5781-82; ℓ=1010	20	20	20	20	0,40 кг
БЧ		5		Ф8А-I ГОСТ5781-82; ℓ=950	46	46	39	39	0,38 кг
БЧ		6		Ф8А-I ГОСТ5781-82; ℓ=970	2	2	2	2	0,38 кг
БЧ		7		Ф22А-II ГОСТ5781-82; ℓ=460	2	2	2	2	1,37 кг
БЧ		8		Ф22А-II ГОСТ5781-82; ℓ=120	2	2	2	2	0,36 кг
БЧ		9		Ф16А-II ГОСТ5781-82; ℓ=590	4	4	4	4	0,93 кг
БЧ		10		Ф10А-I ГОСТ5781-82; ℓ=830	4	4	4	4	0,51 кг
				Материалы					
				Бетон В27,5; F300	0,32	0,32	0,28	0,28	$м^3$

Инв. № подл. | Подпись и дата | Взам. инв. №

3.501.1-165.1-2-12

Лист 2

1 - 1

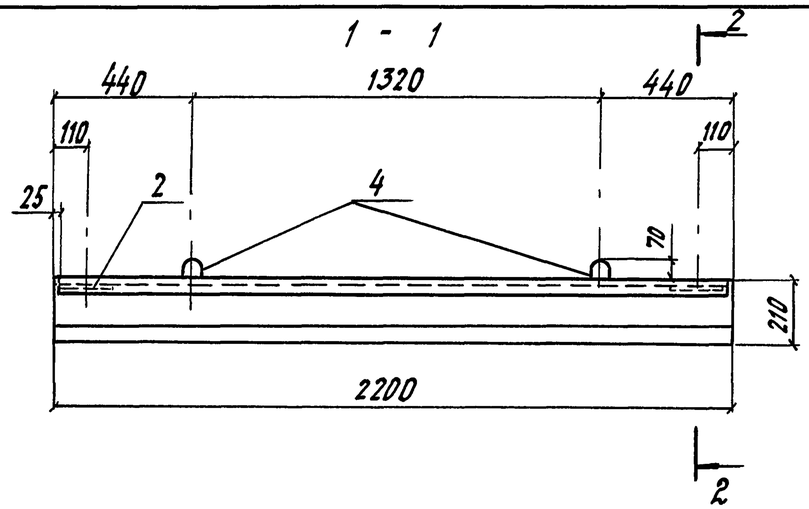

2 - 2

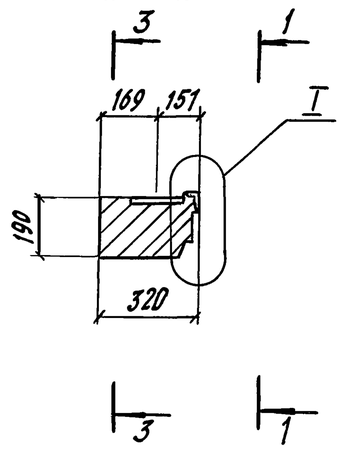

3 - 3

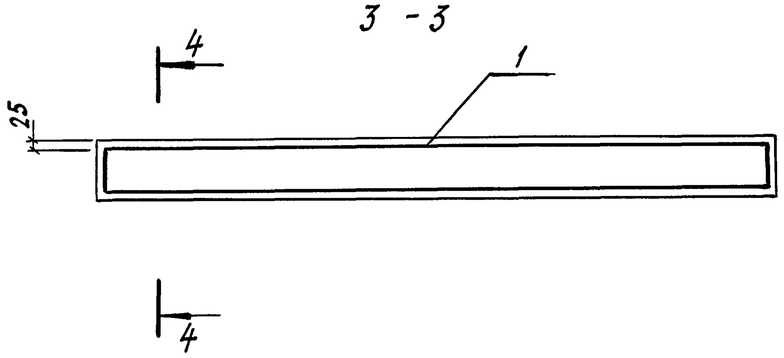

(I) (1:10)

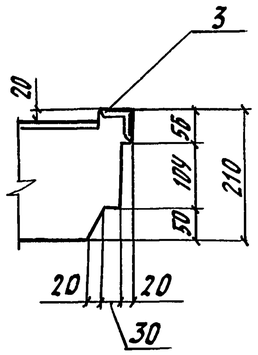

Поз. 4 (1:20)

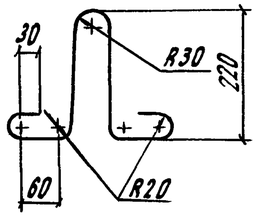

Формат	Зона	Поз.	Обозначение	Наименование	Кол.	Примечание
				Сборочные единицы		
А3		1	3.501.1-165.1-2-22	Каркас пространственный КП5	1	16,2кг
А3		2	3.501.1-165.1-2-34	Изделие закладное МН2	2	
А3		3	3.501.1-165.1-2-35	Изделие закладное МН3	1	
				Детали		
Б4		4		Ф10А-I ГОСТ5781-82; ℓ=830	2	0,5кг
				Материалы		
				Бетон В25; F300	0,13	$м^3$

Масса блока - 0,33т.

Нач.отд.	Драндин		
Н.контр.	Давидян		
ГИП	Кашлатова		
Вед.инж.	Долгова		
Инж.IIкат.	Мальгина		

3.501.1-165.1-2-13

Блок лестничной площадки ЛП1

Стадия	Лист	Листов
Р		1

ГИПРОТРАНСМОСТ

Инв.№ подл. | Подпись и дата | Взам. инв.№

1 - 1

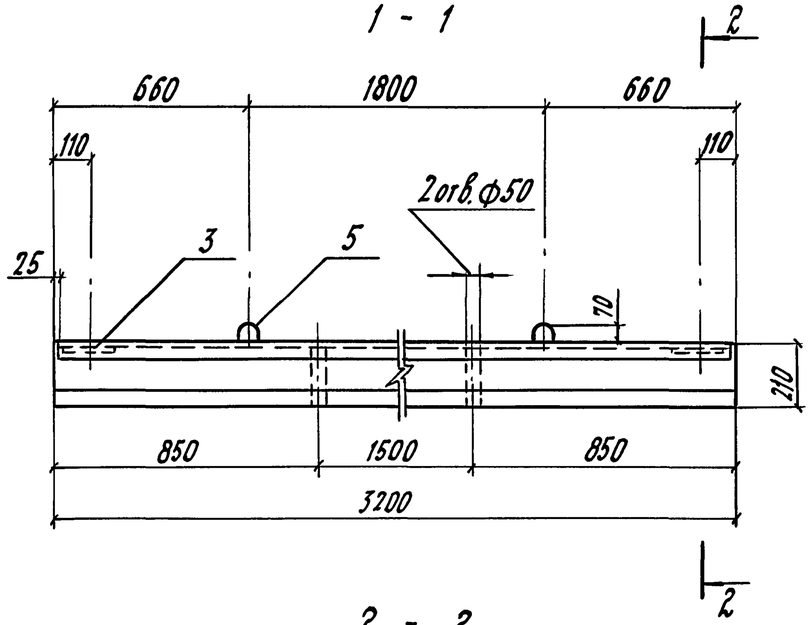

2 - 2

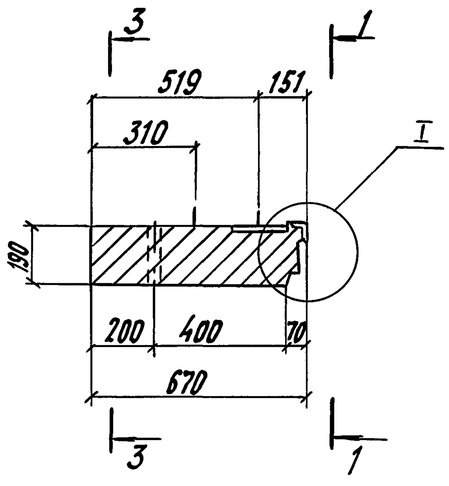

3 - 3

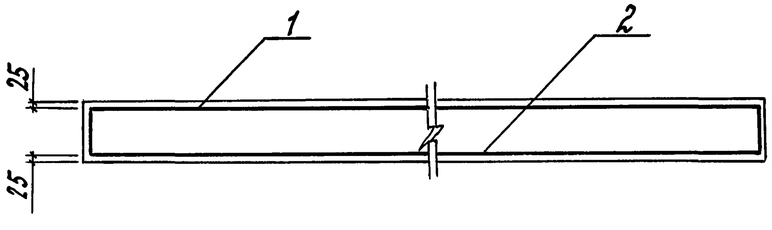

I (1:10)

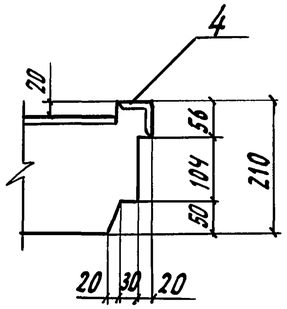

Поз.5 (1:20)

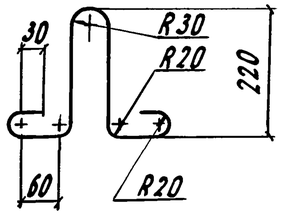

Формат	Зона	Поз	Обозначение	Наименование	Кол.	Примечание
				Сборочные единицы		
А3		1	3.501.1-165.1-2-28	Сетка С29	1	
		2	-01	Сетка С30	1	
А3		3	3.501.1-165.1-2-34	Изделие закладное МН2	2	
		4	3.501.1-165.1-2-35	Изделие закладное МН3	1	
				Детали		
Б4		5		ф10А-I ГОСТ5781-82; ℓ=830	2	0,5кг
				Материалы		
				Бетон В25; F300	0,4	$м^3$

Масса блока - 1,0 т.

Нач.отд.	Арандин	
Н.контр.	Давидян	
ГИП	Кашлатова	
Вед.инж.	Долгова	
Инж.II кат.	Мальгина	

3.501.1-165.1-2-14

Блок лестничной площадки ЛП2

Стадия	Лист	Листов
Р		1

ГИПРОТРАНСМОСТ

Инв.№ подл. | Подпись и дата | Взам. инв.№

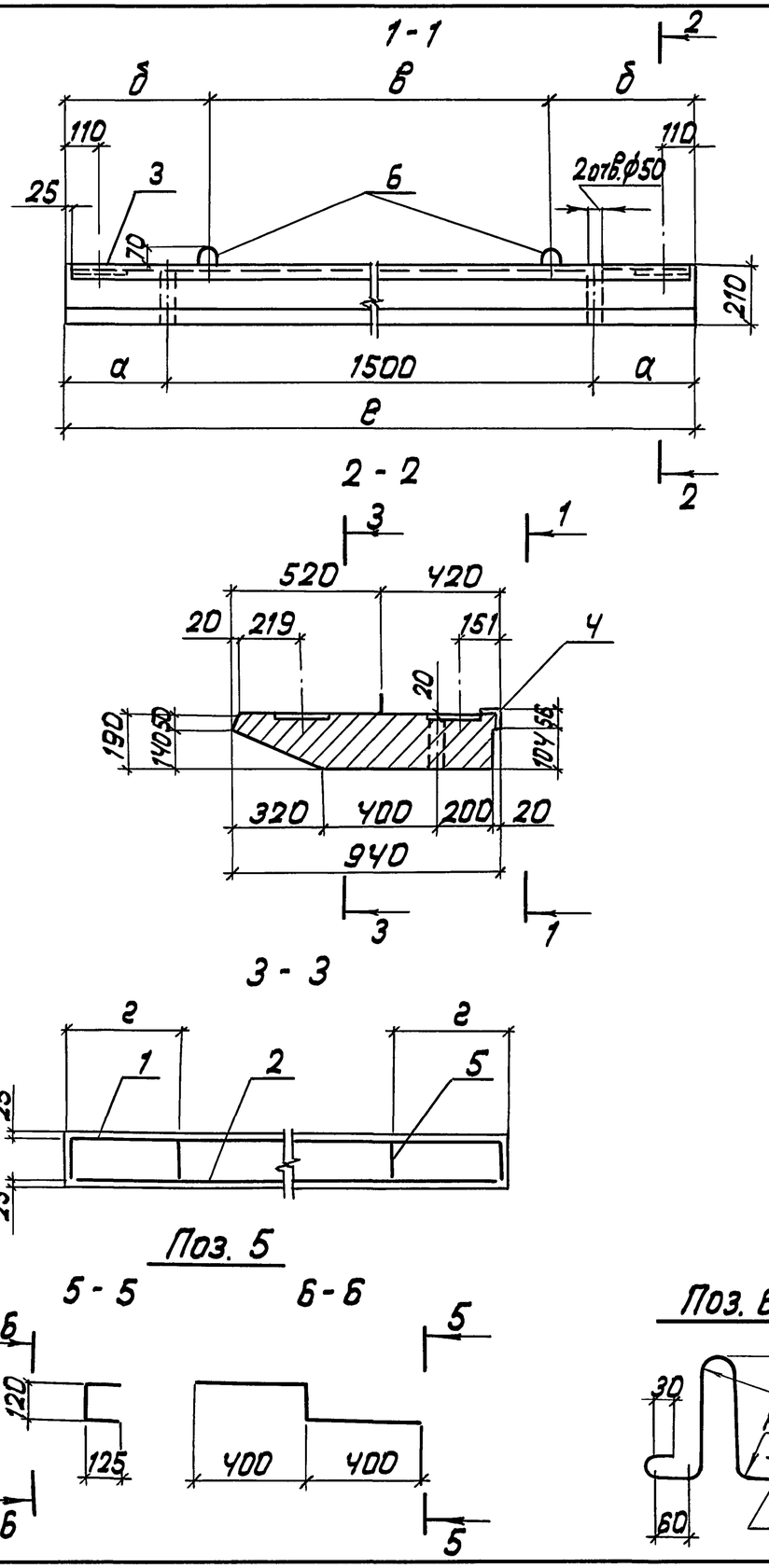

Формат	Зона	Поз.	Обозначение	Наименование	Кол. на исполн. —	01		Примечание
				Сборочные единицы				
А3		1	3.501.1-165.1-2-29	Сетка С31	1			
			-01	Сетка С32		1		
А3		2	3.501.1-165.1-2-30	Сетка С35	1			
			-01	Сетка С36		1		
А3		3	3.501.1-165.1-2-34	Изделие закладное МН2	4	4		
А3		4	3.501.1-165.1-2-35	Изделие закладное МН3	1			
			-01	Изделие закладное МН4		1		
				Детали				
Б4		5		Ф8А-I ГОСТ 5781-82; ℓ=1170	2	2		0,46 кг
Б4		6		Ф10А-I ГОСТ 5781-82; ℓ=830	2	2		0,5 кг
				Материалы				
				Бетон В25; F300	0,34	0,49		$м^3$

Обозначение	Марка	Размеры, мм ℓ	а	б	в	г	Масса, т
3.501.1-165.1-2-15	ЛП3	2200	350	440	1320	700	0,9
-01	ЛП4	3200	850	660	1880	1000	1,2

Нач. отд	Драндин	
Н. контр.	Давидян	
ГИП	Кацлатова	
Вед. инж	Долгова	
Инж. II кат.	Мальгина	

3.501.1-165.1-2-15

Блок лестничной площадки ЛП (ЛП3, ЛП4)

Стадия	Лист	Листов
Р		1

Гипротрансмост

Инв. № подл. | Подпись и дата | Взам. инв. №

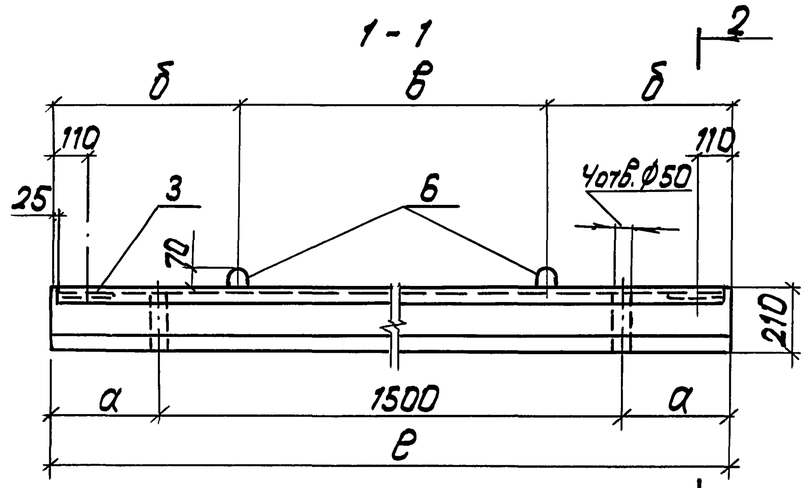

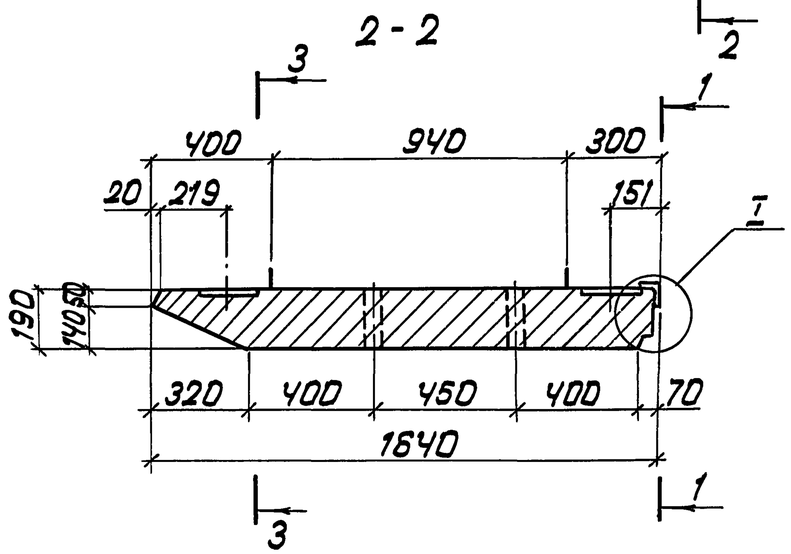

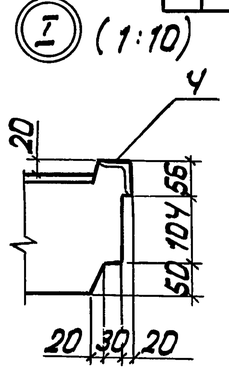

Поз. 5

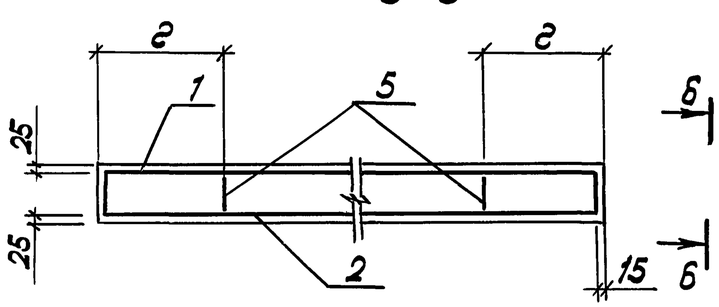

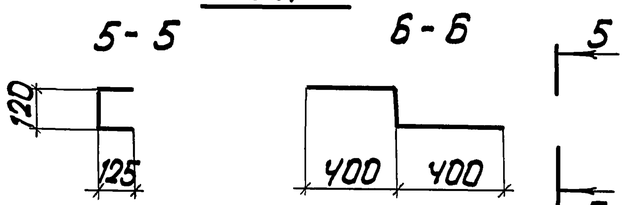

Поз. 6 (1:20)

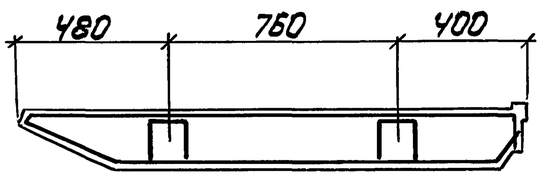

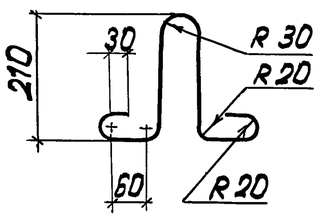

Формат	Зона	Поз.	Обозначение	Наименование	Кол. на исполн. —	01		Примечание
				Сборочные единицы				
А3		1	3.501.1-165.1-2-29-02	Сетка С33	1			
			-03	Сетка С34		1		
А3		2	3.501.1-165.1-2-30-02	Сетка С37	1			
			-03	Сетка С38		1		
А3		3	3.501.1-165.1-2-34	Изделие закладное МН2	4	4		
А3		4	3.501.1-165.1-2-35	Изделие закладное МН3	1			
			-01	Изделие закладное МН4		1		
				Детали				
Б4		5		Ø8А-I ГОСТ 5781-82; ℓ=1170	4	4		0,46 кг
Б4		6		Ø10А-I ГОСТ 5781-82; ℓ=800	4	4		0,5 кг
				Материал				
				Бетон В25; F300	0,63	0,91		$м^3$

Обозначение	Марка	Размеры, мм ℓ	а	б	в	г	Масса, т
3.501.1-165.1-2-16	ЛП5	2200	350	440	1320	700	1,6
-01	ЛП6	3200	850	660	1880	1000	2,3

Нач. отд.	Драндин		
Н. контр.	Давидян		
ГИП	Кашлатова		
Вед. инж.	Долгова		
Инж. I кат.	Мальвина		

3.501.1-165.1-2-16

Блок лестничной площадки ЛП (ЛП5, ЛП6)

Стадия	Лист	Листов
Р		1

Гипротрансмост

Инв. № подл. | Подпись и дата | Взам. инв. №

1 - 1

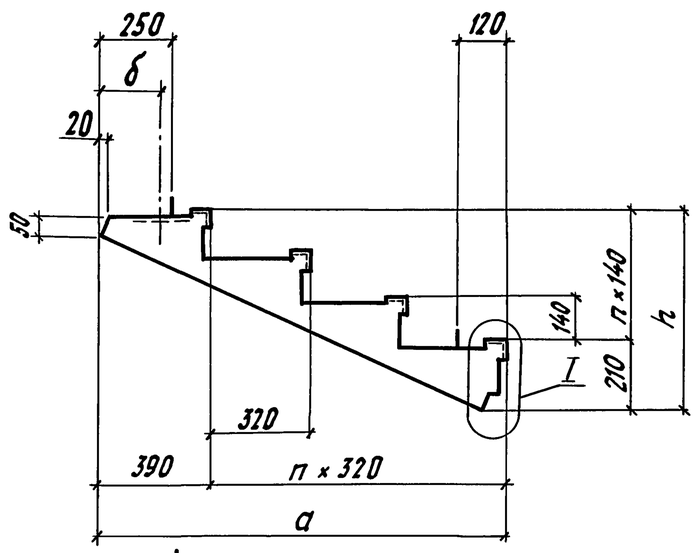

2 - 2

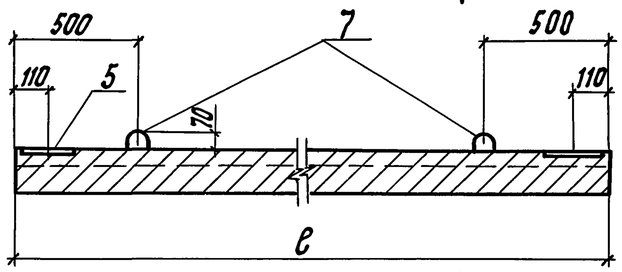

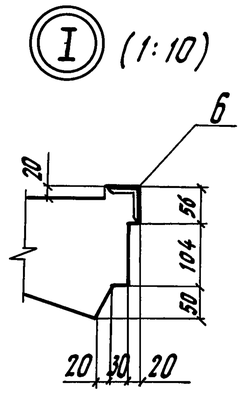

Поз. 7

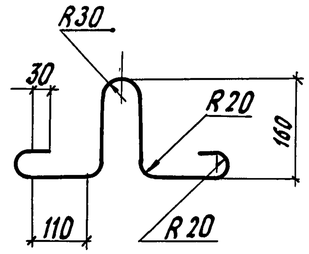

3 - 3

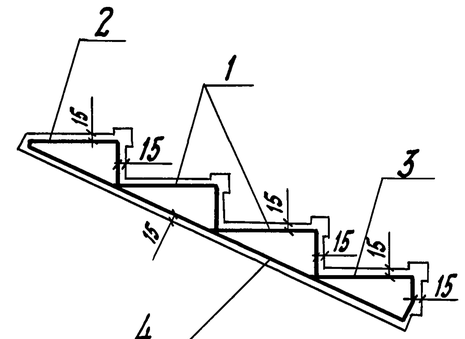

4 - 4

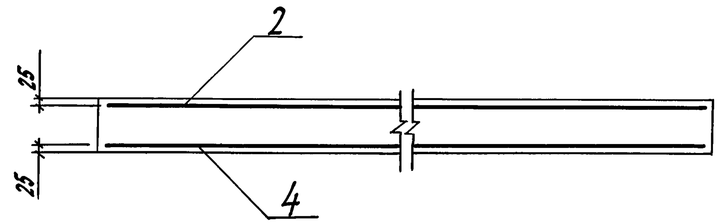

Спецификацию см. лист 2.

Обозначение	Марка	Размеры, мм				n, шт.	Масса, т
		e	a	h	б		
3.501.1-165.1-2-17	ЛМ1	3200	1350	630	239	3	1,4
-01	ЛМ2	2200					0,95
-02	ЛМ3	3200	1670	770	559	4	1,7
-03	ЛМ4	2200					1,2
-04	ЛМ5	3200	1990	910	1199	5	2,1
05	ЛМ6	2200					1,4

Взам. инв. № | Подпись и дата | Инв. № подл.

Нач. отд.	Драндин		3.501.1-165 1-2-17
Н. контр.	Давидян		
ГИП	Кашлатова		Блок лестничного марша ЛМ (ЛМ1 ... ЛМ6)
Вед. инж.	Долгова		Стадия: Р; Лист: 1; Листов: 2
Инж. II кат.	Мальгина		ГИПРОТРАНСМОСТ

Формат	Зона	Поз.	Обозначение	Наименование	Кол. на исполн. –	01	02	03	04	05	Примечание
				Сборочные единицы							
А3		1	3.501.1-165.1-2-31	Сетка С39	2		3		4		
			-01	Сетка С40		2		3		4	
А3		2	-02	Сетка С41	1		1		1		
			-03	Сетка С42		1		1		1	
А3		3	-04	Сетка С43	1		1		1		
			-05	Сетка С44		1		1		1	
А3		4	3.501.1-165.1-2-32	Сетка С45	1						
			-01	Сетка С46		1					
			-02	Сетка С47			1				
			-03	Сетка С48				1			
			-04	Сетка С49					1		
			-05	Сетка С50						1	
А3		5	3.501.1-165.1-2-34	Изделие закладное МН2	2	2	2	2	2	2	
		6	3.501.1-165.1-2-35	Изделие закладное МН3		4		5		6	
			-01	Изделие закладное МН4	4		5		6		
				Детали							
Б4		7		ф10А-I ГОСТ5781-82; ℓ=800	4	4	4	4	4	4	0,49кг
				Материалы							
				Бетон В25; F300	0,55	0,38	0,69	0,47	0,83	0,57	$м^3$

Инв. № подл. | Подпись и дата | Взам. инв. №

Рис. 1

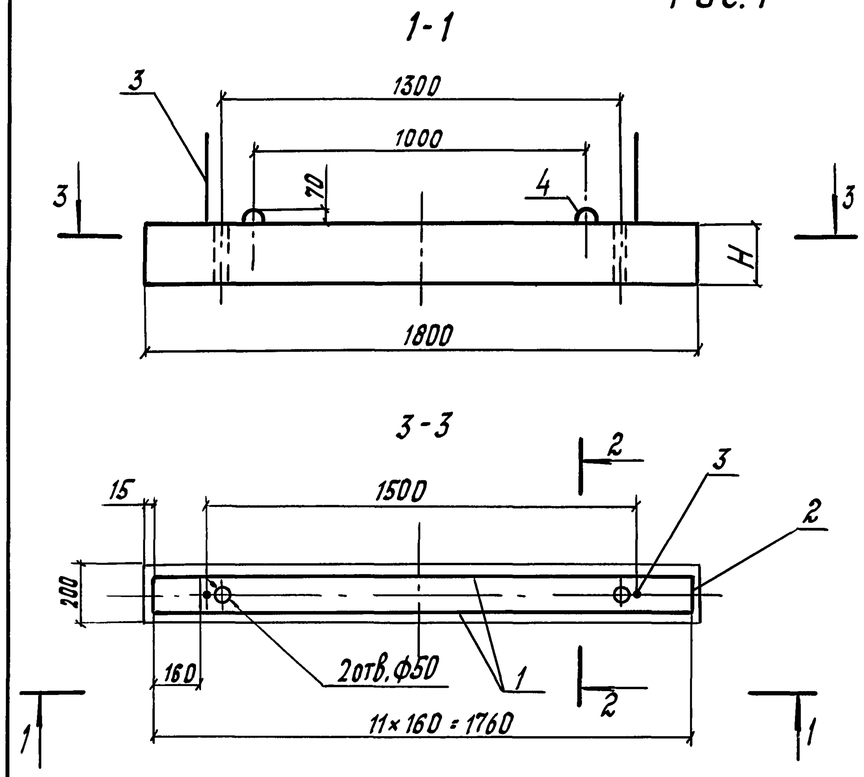

Обозначение	Марка	Рис.	H, мм	Масса, т
3.501. 1-165.1-2-18	ЛК1	1	200	0,18
-01	ЛК2		250	0,22
-02	ЛК3	2	300	0,27
-03	ЛК4	3	450	0,41
-04	ЛК5		500	0,45

Формат	Зона	Поз.	Обозначение	Наименование	Кол. на исполн. —	01	02	03	04	Примечание
				Детали						
Б4		1		Ф16 А-II ГОСТ5781-82; ℓ=1770	4	4	6	8	8	2,8 кг
Б4		2		Ф8 А-I ГОСТ5781-82; ℓ= 750	12					0,30кг
				Ф8А-I ГОСТ5781-82; ℓ=850		12				0,34кг
				Ф8А-I ГОСТ5781-82; ℓ=950			12			0,38 кг
				Ф8А-I ГОСТ5781-82; ℓ=1000				24		0,40 кг
				Ф8А-I ГОСТ5781-82; ℓ=1050					24	0,41кг
Б4		3		Ф22А-II ГОСТ5781-82; ℓ= 700	2	2	2	2	2	2,0 кг
Б4		4		Ф10А-I ГОСТ5781-82; ℓ=830	2	2	2	2	2	0,50кг
				Материалы						
				Бетон В25; F 300	0,07	0,09	0,11	0,16	0,18	м³

Сварное соединение поз. 3 и 1 контактно-точечное по ГОСТ14098-91.

Рис. 2

Остальное - см. рис. 1

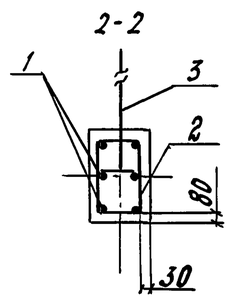

Рис. 3

Остальное - см. рис. 1

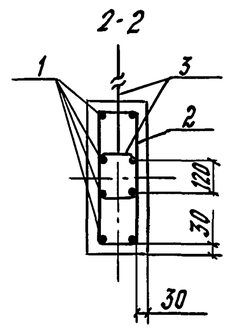

Поз. 2

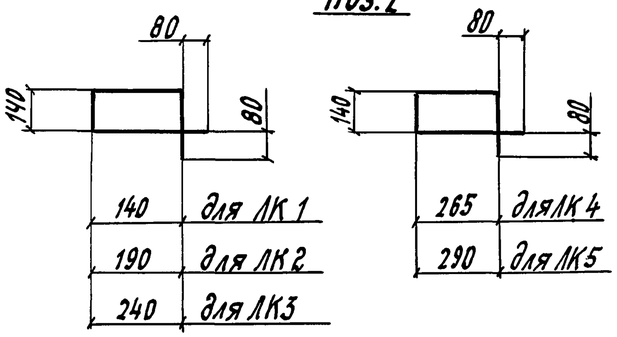

Поз. 4 (1:10)

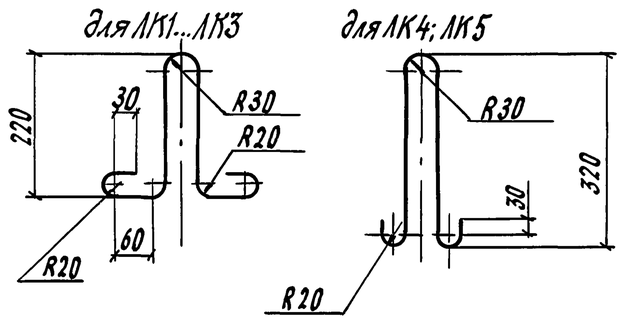

Нач. отд.	Дранцин		
Н. контр.	Давидян		
ГИП	Кашлатова		
Вед. инж.	Долгова		
Инж. II кат.	Голосова		

3.501.1-165.1-2-18

Блок балки ЛК (ЛК1 ... ЛК5)

Стадия	Лист	Листов
Р		1

ГИПРОТРАНСМОСТ

Взам. инв. № | Подпись и дата | Инв. № подл.

Формат А3

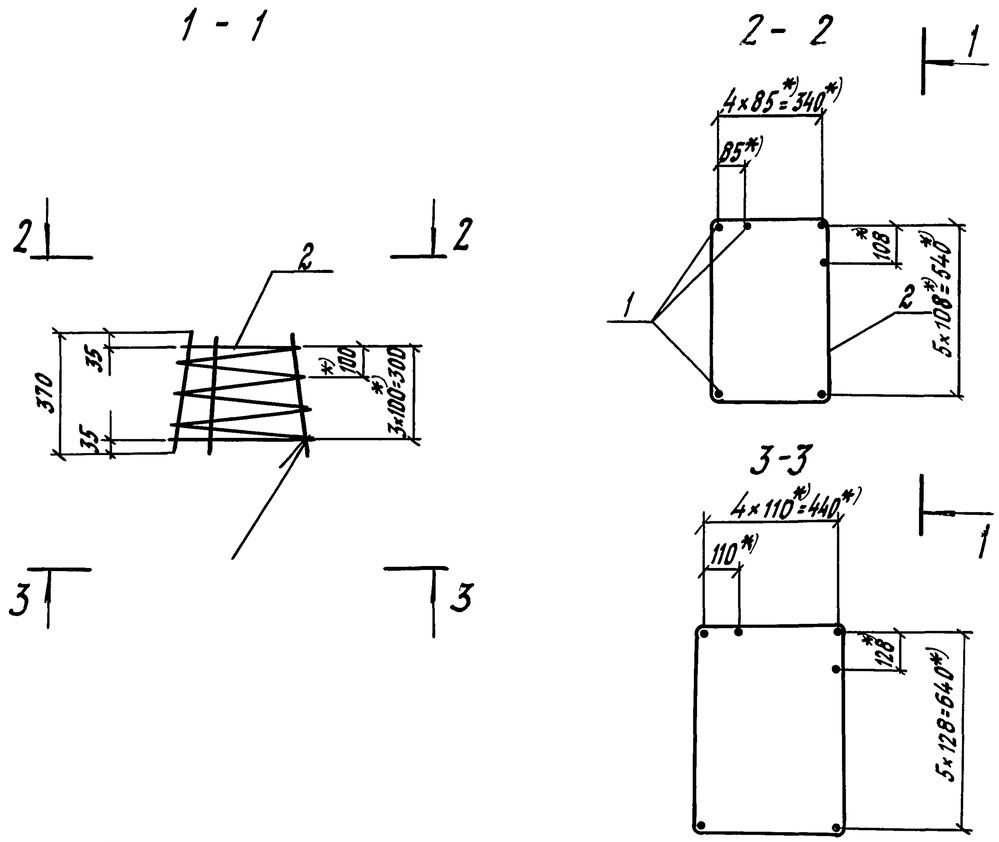

*) Размеры даны в осях стержней.

Формат	Зона	Поз.	Обозначение	Наименование	Кол.	Примечание
				Детали		
БЧ		1		ф10А-II ГОСТ5781-82; ℓ=370	18	0,23кг
БЧ		2		ф6А-I ГОСТ5781-82; ℓ=10000	1	2,22кг

Масса каркаса - 6,4кг.

Нач.отдела	Драндин	
Н.контр.	Давидян	
ГИП	Кашлатова	
Вед.инж.	Долгова	
Инж.II кат.	Мальгина	

3.501.1-165.1-2-19

Каркас пространственный КП1

Стадия	Лист	Листов
Р		1

ГИПРОТРАНСМОСТ

Формат А4

Инв.№ подл. | Подпись и дата | Взам. инв.№

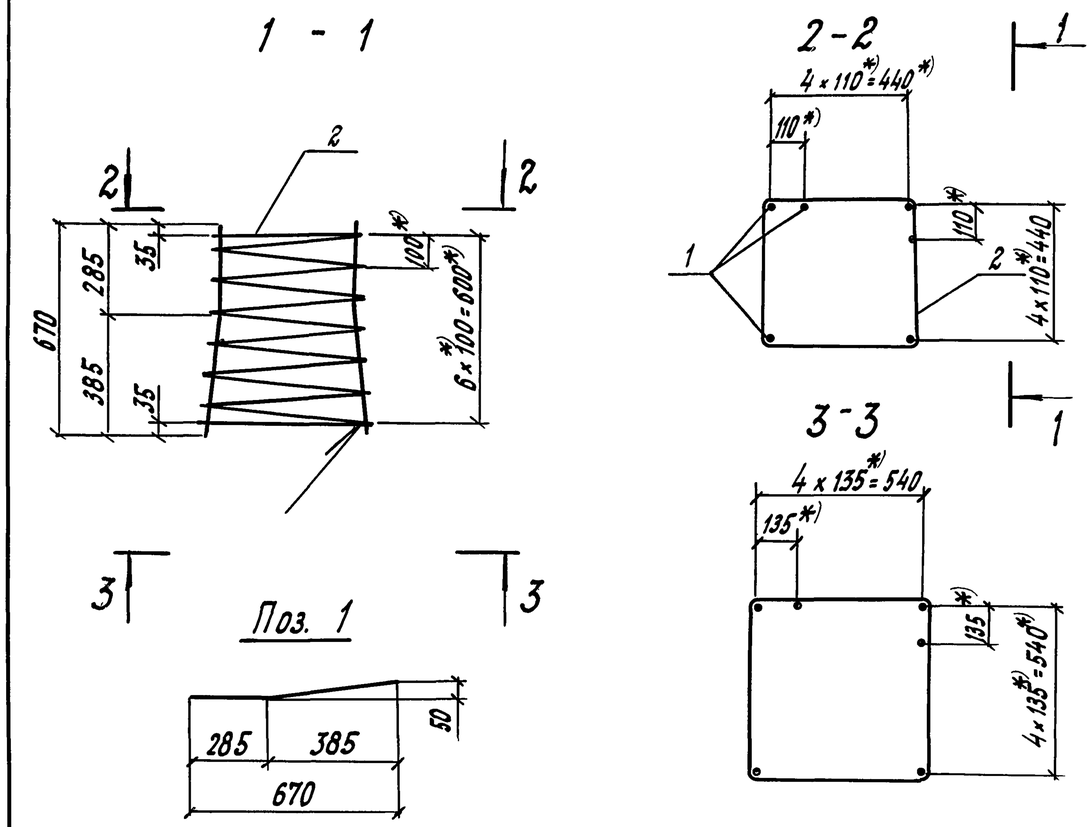

*) Размеры даны в осях стержней.

Формат	Зона	Поз.	Обозначение	Наименование	Кол.	Примечание
				Детали		
БЧ		1		ф10А-II ГОСТ5781-82; ℓ=673	16	0,42кг
БЧ		2		ф6А-I ГОСТ5781-82; ℓ=15500	1	3,44кг

Масса каркаса - 10,2 кг.

Нач.отдела	Драндин	
Н.контр.	Давидян	
ГИП	Кашлатова	
Вед.инж.	Долгова	
Инж.II кат.	Мальгина	

3.501.1-165.1-2-20

Каркас пространственный КП2

Стадия	Лист	Листов
Р		1

ГИПРОТРАНСМОСТ

Формат А4

1-1

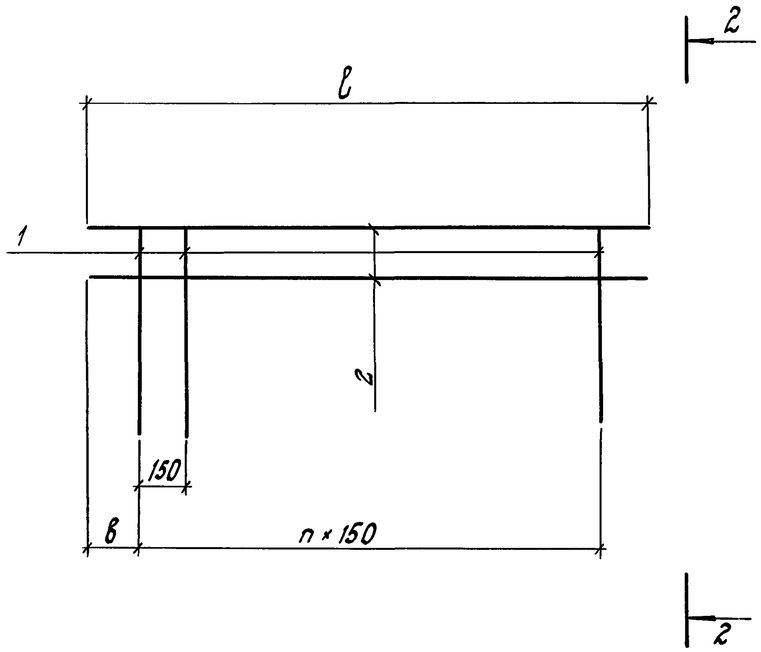

2-2

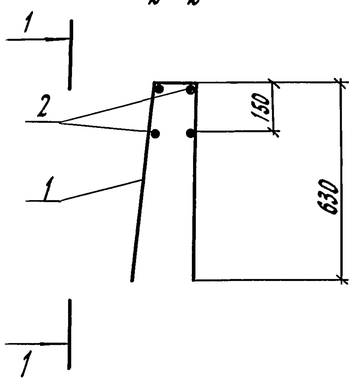

Поз.1

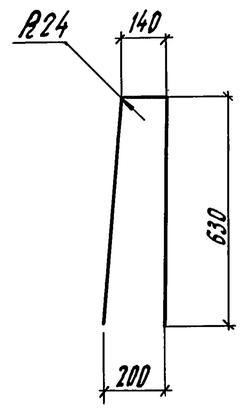

Формат	Зона	Поз.	Обозначение	Наименование	Кол	Примечание
				3.501.1-165.1-2-21		
БЧ		1		ф8А-I ГОСТ5781-82; ℓ=1370	19	0,54 кг
БЧ		2		ф12А-II ГОСТ5781-82; ℓ=3060	4	2,72 кг
				3.501.1-165.1-2-21-01		
БЧ		1		ф8А-I ГОСТ5781-82; ℓ=1370	23	0,54 кг
БЧ		2		ф12А-II ГОСТ5781-82; ℓ=3760	4	3,35 кг

Обозначение	Марка	Размеры, мм		n, шт.	Масса, кг
		ℓ	в		
3.501.1-165.1-2-21	КП3	3060	170	18	21,14
-01	КП4	3760	220	22	25,82

Нач. отдела	Арандин	
Н. контр.	Давидян	
ГИП	Кашлатова	
Вед. инж.	Долгова	
Инж. II кат	Голосова	

3.501.1-165.1-2-21

Каркас пространственный КП (КП3 ; КП4)

Стадия	Лист	Листов
Р		1

ГИПРОТРАНСМОСТ

Инв. № подл. | Подпись и дата | Взам. инв. №

1 - 1

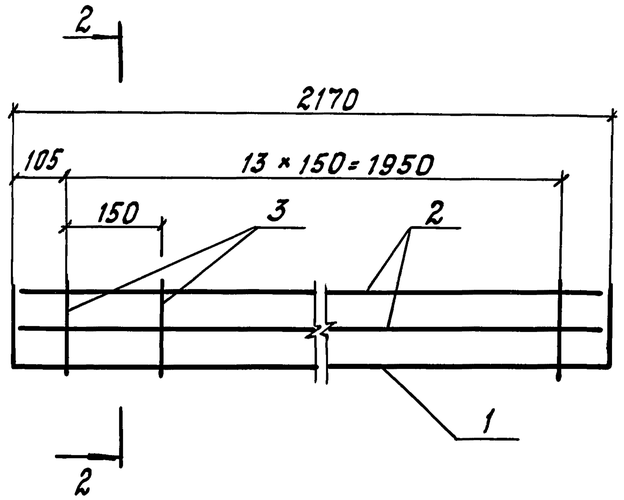

2 - 2

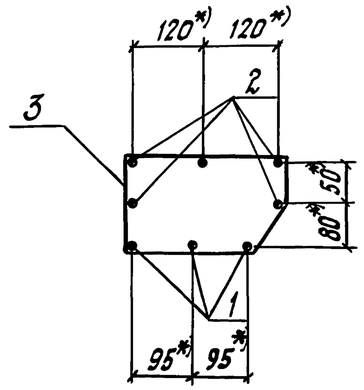

Поз. 1

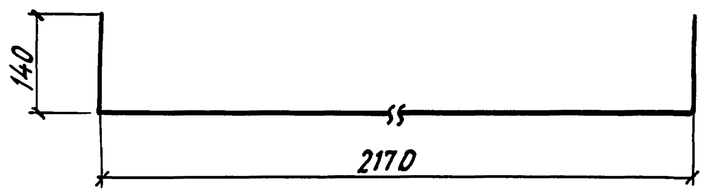

Поз. 3

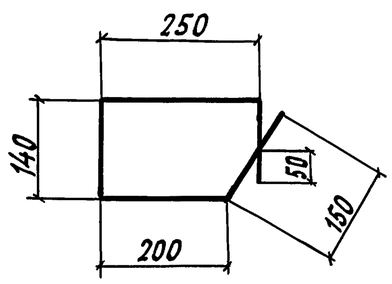

Формат	Зона	Поз.	Обозначение	Наименование	Кол.	Примечание
				3.501. 1-165. 1-2-22		
Б4		1		Ф10А-I ГОСТ 5781-82; ℓ=2440	3	1,50кг
Б4		2		Ф10А-I ГОСТ 5781-82; ℓ=2140	5	1,33кг
Б4		3		Ф8А-I ГОСТ 5781-82; ℓ=920	14	0,36кг

1. Масса каркаса - 16,2 кг.
2. *) Размеры даны в осях стержней.

Нач.отдела	Драндин	
Н.контр.	Давидян	
ГИП	Кашлатова	
Вед.инж.	Долгова	
Инж.II кат.	Мальгина	

3.501.1-165.1-2-22

Каркас пространственный КП5

Стадия	Лист	Листов
Р		1

ГИПРОТРАНСМОСТ

Инв.№ подл. | Подпись и дата | Взам. инв.№

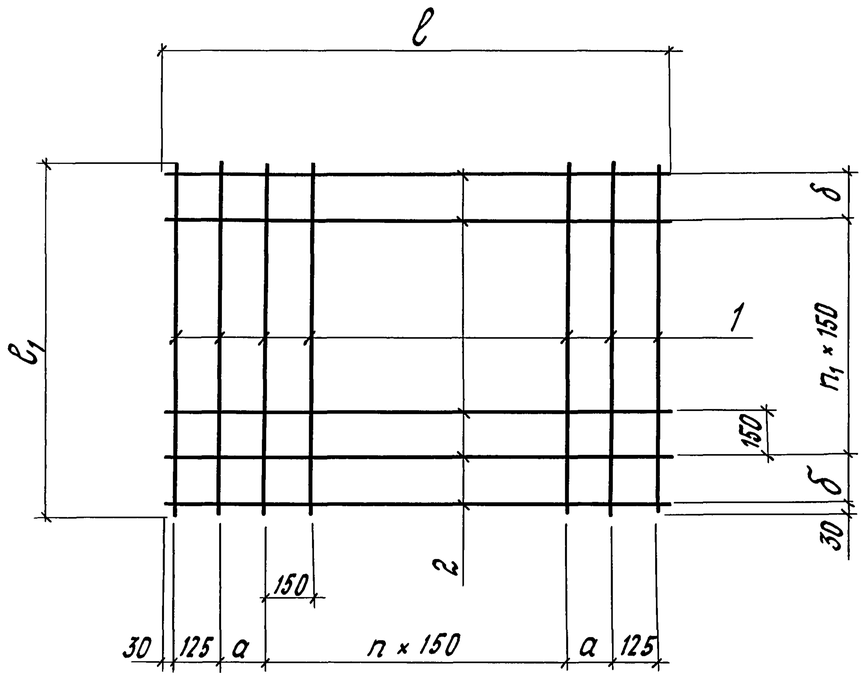

Обозначение	Марка	Размеры, мм ℓ	ℓ1	a	б	n, шт.	n1, шт.	Масса, кг
3.501.1-165.1-2-23	С1	2360	1110	200	150	11	5	57,84
-01	С2	2360	1760	200	175	11	9	128,6
-02	С3	2360	1760	200	175	11	9	89,24
-03	С4	760	1760	150	175	1	9	45,84
-04	С5	760	1760	150	175	1	9	31,08

Формат	Зона	Поз.	Обозначение	Наименование	Кол	Примечание
				3.501.1-165.1-2-23		
		1		⌀16А-II ГОСТ 5781-82; ℓ=1110	16	1,75кг
		2		⌀16А-II ГОСТ 5781-82; ℓ=2360	8	3,73кг
				3.501.1-165.1-2-23-01		
		1		⌀22А-II ГОСТ 5781-82; ℓ=1760	16	5,24кг
		2		⌀16А-II ГОСТ 5781-82; ℓ=2360	12	3,73кг
				3.501.1-165.1-2-23-02		
		1		⌀16А-II ГОСТ 5781-82; ℓ=1760	16	2,78кг
		2		⌀16А-II ГОСТ 5781-82; ℓ=2360	12	3,73кг
				3.501.1-165.1-2-23-03		
		1		⌀22 А-II ГОСТ 5781-82; ℓ=1760	6	5,24кг
		2		⌀16 А-II ГОСТ 5781-82; ℓ=760	12	1,20кг
				3.501.1-165.1-2-23-04		
		1		⌀16А-II ГОСТ 5781-82; ℓ=1760	6	2,78кг
		2		⌀16А-II ГОСТ 5781-82; ℓ=760	12	1,20кг

Инв. № подл. | Подпись и дата | Взам. инв. №

Нач. отдела	Грандин	
Н. контр.	Давидян	
ГИП	Кашлатова	
Вед. инж.	Долгова	
Инж. II кат.	Мальгина	

3.501.1-165.1-2-23

Сетка С (С1... С5)

Стадия	Лист	Листов
Р		1

ГИПРОТРАНСМОСТ

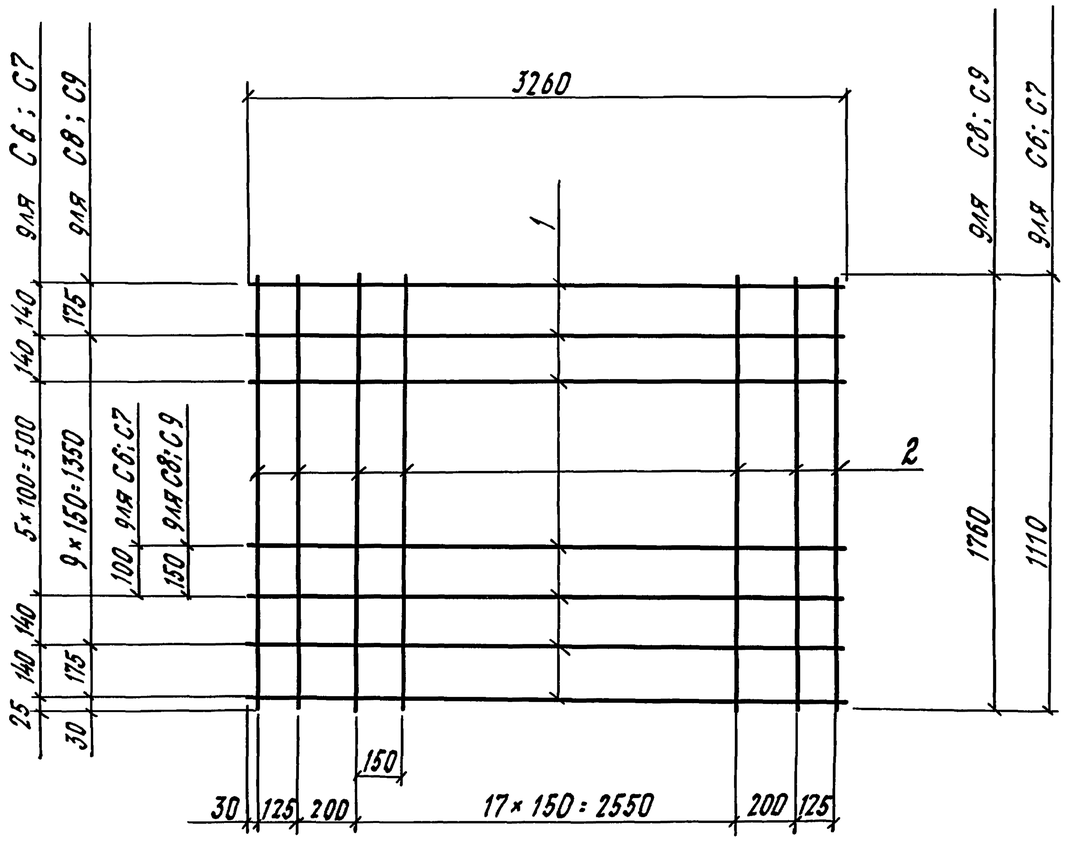

Формат	Зона	Поз.	Обозначение	Наименование	Кол.	Примечание
				3.501.1-165.1-2-24-02		
БЧ		1		ф22А-II ГОСТ5781-82; ℓ=3260	10	9,71кг
БЧ		2		ф16А-II ГОСТ5781-82; ℓ=1110	22	1,75кг
				3.501.1-165.1-2-24-03		
БЧ		1		ф16А-II ГОСТ5781-82; ℓ=3260	10	5,15кг
БЧ		2		ф16А-II ГОСТ5781-82; ℓ=1110	22	1,75кг
				3.501.1-165.1-2-24		
БЧ		1		ф22А-II ГОСТ5781-82; ℓ=3260	12	9,71кг
БЧ		2		ф16А-II ГОСТ5781-82; ℓ=1760	22	2,78кг
				3.501.1-165.1-2-24-01		
БЧ		1		ф16А-II ГОСТ5781-82; ℓ=3260	12	5,15кг
БЧ		2		ф16А-II ГОСТ5781-82; ℓ=1760	22	2,78кг

Обозначение	Марка	Масса, кг
3.501.1-165.1-2-24	С6	135,6
-01	С7	90,0
-02	С8	177,7
-03	С9	123,0

Нач.отдела	Драндин	
Н.контр.	Давидян	
ГИП	Кашлатова	
Вед.инж.	Долгова	
Инж.IIкат.	Мальгина	

3.501.1-165.1-2-24

Сетка С (С6...С9)

Стадия	Лист	Листов
Р		1

ГИПРОТРАНСМОСТ

Инв.№ подл. | Подпись и дата | Взам. инв.№

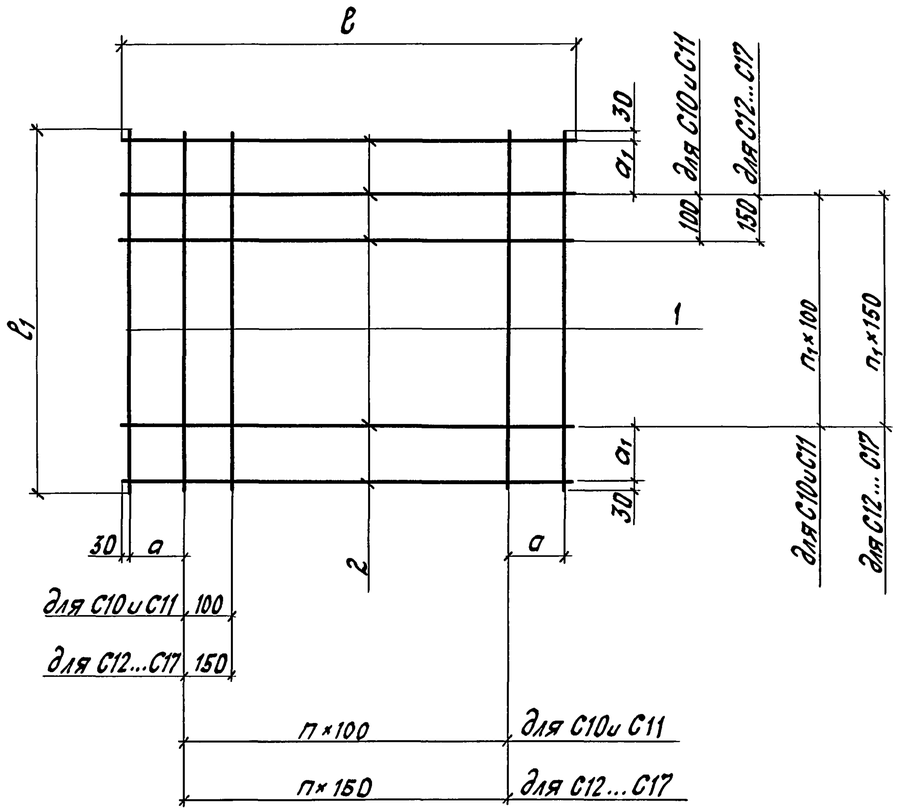

Обозначение	Марка	Размеры, мм ℓ	ℓ1	a	a1	n, шт	n1, шт.	Масса, кг
3.501.1-165.1-2-25	С10	1160	1360	—	—	11	13	52,06
-01	С11		2760			11	27	144,04
-02	С12	810	1860	—	—	5	12	45,9
-03	С13	2660	2360	175	175	15	13	135,28
-04	С14		3660	175	—	15	24	220,1
-05	С15	2960	4960	175	200	17	30	198,13
-06	С16	3060	3060	—	—	20	20	202,86
-07	С17		3760	—	200	20	22	249,93

Формат	Зона	Поз	Обозначение	Наименование	Кол.	Примечание
				3.501.1-165.1-2-25		
БЧ		1		Ф16А-II ГОСТ5781-82; ℓ=1160	12	1,83кг
БЧ		2		Ф16А-II ГОСТ5781-82; ℓ=1360	14	2,15кг
				3.501.1-165.1-2-25-01		
БЧ		1		Ф16А-II ГОСТ5781-82; ℓ=1160	12	1,83кг
БЧ		2		Ф16А-II ГОСТ5781-82; ℓ=2760	28	4,36кг
				3.501.1-165.1-2-25-02		
БЧ		1		Ф16А-II ГОСТ5781-82; ℓ=810	6	1,28кг
БЧ		2		Ф16А-II ГОСТ5781-82; ℓ=1860	13	2,94кг
				3.501.1-165.1-2-25-03		
БЧ		1		Ф16А-II ГОСТ5781-82; ℓ=2660	18	4,20кг
БЧ		2		Ф16А-II ГОСТ5781-82; ℓ=2360	16	3,73кг
				3.501.1-165.1-2-25-04		
БЧ		1		Ф16А-II ГОСТ5781-82; ℓ=2660	18	4,20кг
БЧ		2		Ф16А-II ГОСТ5781-82; ℓ=3660	25	5,78кг
				3.501.1-165.1-2-25-05		
БЧ		1		Ф12А-II ГОСТ5781-82; ℓ=2960	20	2,63кг
БЧ		2		Ф12А-II ГОСТ5781-82; ℓ=4960	33	4,41кг
				3.501.1-165.1-2-25-06		
БЧ		1		Ф16А-II ГОСТ5781-82; ℓ=3060	21	4,83кг
БЧ		2		Ф16А-II ГОСТ5781-82; ℓ=3060	21	4,83кг
				3.501.1-165.1-2-25-07		
БЧ		1		Ф16А-II ГОСТ5781-82; ℓ=3060	21	4,83кг
БЧ		2		Ф16А-II ГОСТ5781-82; ℓ=3760	25	5,94кг

Нач.отдела	Арандин	
Н.контр.	Давидян	
ГИП	Кашлатова	
Вед.инж.	Долгова	
Инж.IIкат.	Голосова	

3.501.1-165.1-2-25

Сетка С (С10 ... С17)

Стадия	Лист	Листов
Р		1

ГИПРОТРАНСМОСТ

Взам. инв.№ | Подпись и дата | Инв.№ подл.

1-1

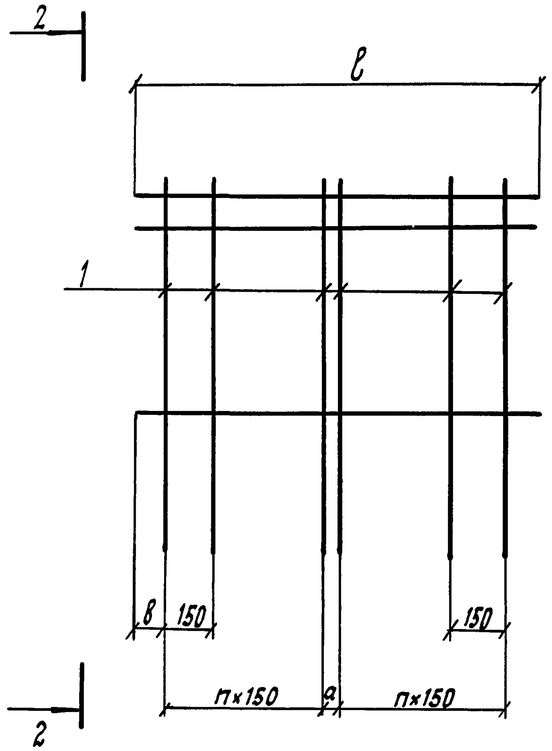

2-2

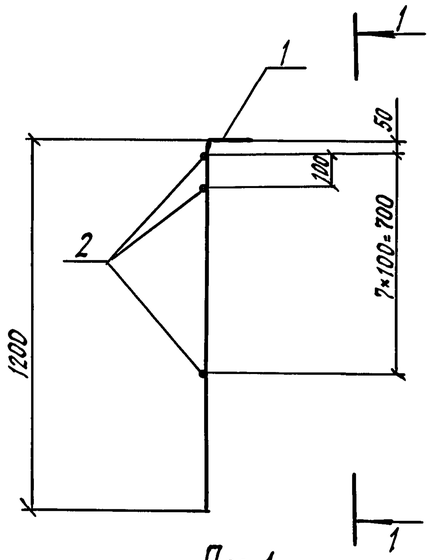

Поз. 1

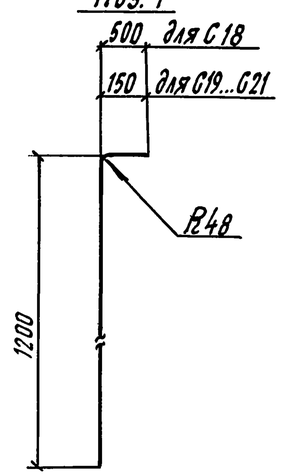

Обозначение	Марка	Размеры, мм ℓ	a	в	n, шт	Масса, кг
3.501.1-165.1-2-26	С18	1060	—	220	2	20,62
-01	С19	1060	—	220	2	17,87
-02	С20	1260	150	245	2	21,38
-03	С21	2660	50	245	7	52,08

Формат	Зона	Поз.	Обозначение	Наименование	Кол.	Примечание
				3.501.1-165.1-2-26		
БЧ		1		Ф16А-II ГОСТ5781-82; ℓ=1660	5	2,62кг
БЧ		2		Ф12А-II ГОСТ5781-82; ℓ=1060	8	0,94кг
				3.501.1-165.1-2-26-01		
БЧ		1		Ф16А-II ГОСТ5781-82; ℓ=1310	5	2,07кг
БЧ		2		Ф12А-II ГОСТ5781-82; ℓ=1060	8	0,94кг
				3.501.1-165.1-2-26-02		
БЧ		1		Ф16А-II ГОСТ5781-82; ℓ=1310	6	2,07кг
БЧ		2		Ф12А-II ГОСТ5781-82; ℓ=1260	8	1,12кг
				3.501.1-165.1-2-26-03		
БЧ		1		Ф16А-II ГОСТ5781-82; ℓ=1310	16	2,07кг
БЧ		2		Ф12А-II ГОСТ5781-82; ℓ=2660	8	2,37кг

Нач. отд.	Драндин	
Н. контр.	Давидян	
ГИП	Кашлатова	
Вед. инж.	Долгова	
Инж. I кат.	Голосова	

3.501.1-165.1-2-26

Сетка С (С18... С21)

Стадия	Лист	Листов
Р		1

ГИПРОТРАНСМОСТ

Взам. инв. № | Подпись и дата | Инв. № подл.

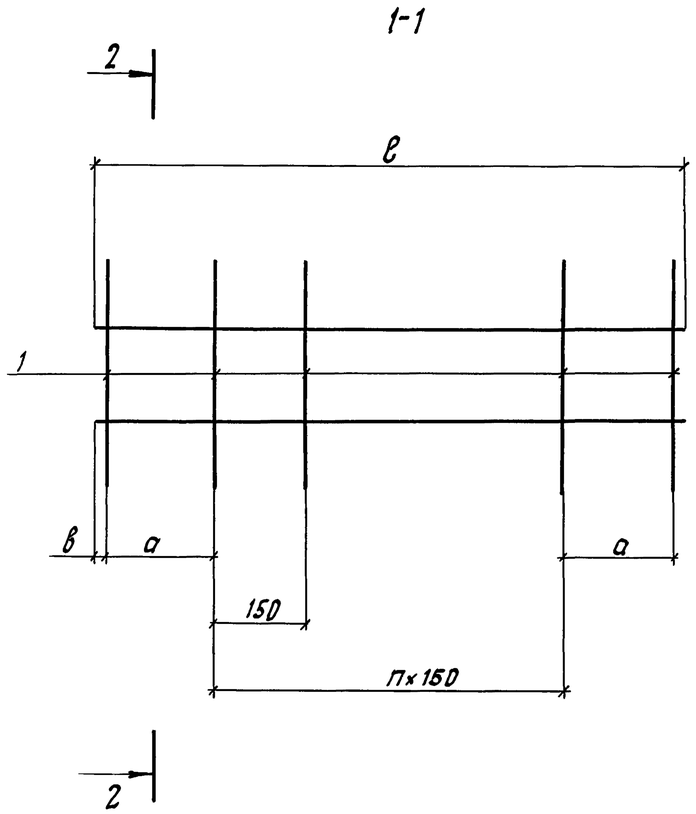

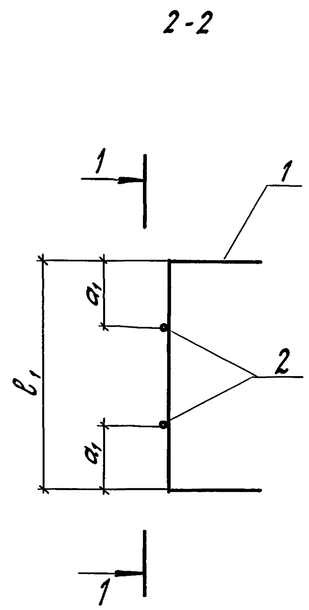

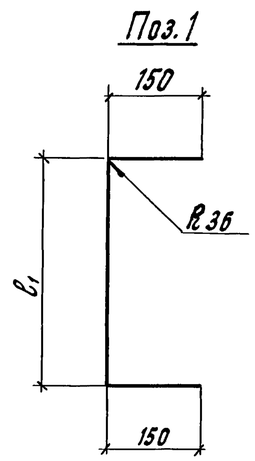

Обозначение	Марка	Размеры, мм $ℓ_1$	$ℓ$	a	$в$	a_1	П, шт.	Масса, кг
3.501.1-165.1-2-27	С22	580	810	—	25	190	5	5,76
-01	С23		1850	—	20		12	12,64
-02	С24	365	2350	175	20	110	13	12,82
-03	С25		2660	175	25		15	14,44
-04	С26	380	2960	175	25		17	16,26
-05	С27	365	3650	—	20		24	20,00
-06	С28	380	4950	200	20		30	26,95

Формат	Зона	Поз.	Обозначение	Наименование	Кол.	Примечание
				3.501.1-165.1-2-27		
Б4		1		ф12А-II ГОСТ5781-82; ℓ=820	6	0,72кг
Б4		2		ф12А-II ГОСТ5781-82; ℓ=810	2	0,72кг
				3.501.1-165.1-2-27-01		
Б4		1		ф12А-II ГОСТ5781-82; ℓ=820	13	0,72кг
Б4		2		ф12А-II ГОСТ5781-82; ℓ=1850	2	1,64кг
				3.501.1-165.1-2-27-02		
Б4		1		ф12А-II ГОСТ5781-82; ℓ=605	16	0,54кг
Б4		2		ф12А-II ГОСТ5781-82; ℓ=2350	2	2,09кг
				3.501.1-165.1-2-27-03		
Б4		1		ф12А-II ГОСТ5781-82; ℓ=605	18	0,54кг
Б4		2		ф12А-II ГОСТ5781-82; ℓ=2660	2	2,36кг
				3.501.1-165.1-2-27-04		
Б4		1		ф12А-II ГОСТ5781-82; ℓ=620	20	0,55кг
Б4		2		ф12А-II ГОСТ5781-82; ℓ=2960	2	2,63кг
				3.501.1-165.1-2-27-05		
Б4		1		ф12А-II ГОСТ5781-82; ℓ=605	25	0,54кг
Б4		2		ф12А-II ГОСТ5781-82; ℓ=3650	2	3,25кг.
				3.501.1-165.1-2-27-06		
Б4		1		ф12А-II ГОСТ5781-82; ℓ=620	33	0,55кг
Б4		2		ф12А-II ГОСТ5781-82; ℓ=4950	2	4,40кг

Нач.отдела	Драндин	
Н.контр.	Давидян	
ГИП	Кашлатова	
Вед.инж.	Долгова	
Инж.IIкат.	Голосова	

3.501.1-165.1-2-27

Сетка С (С22...С28)

Стадия	Лист	Листов
Р		1

ГИПРОТРАНСМОСТ

Взам. инв. №
Подпись и дата
Инв. № подл.

Рис. 1

1 - 1

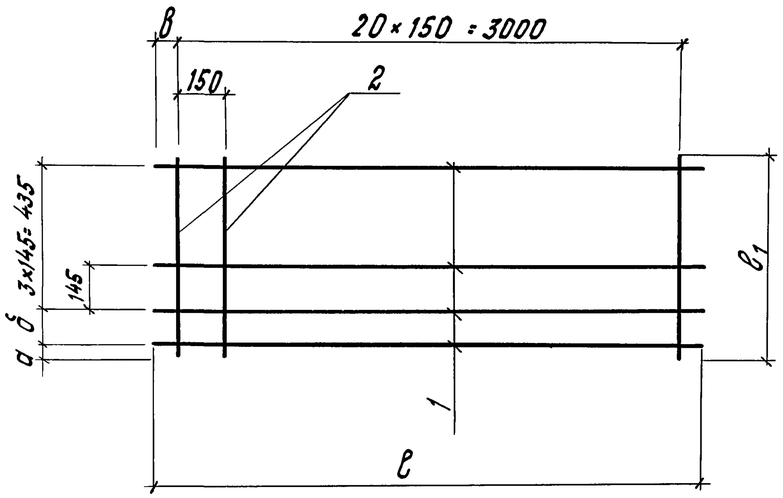

2 - 2

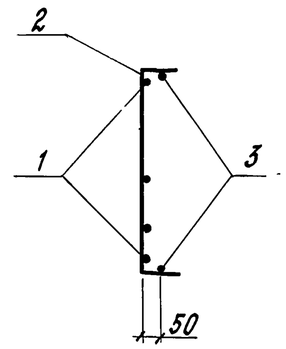

Поз. 1

для С29

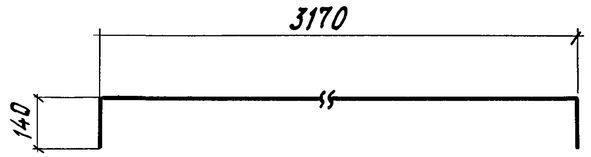

Рис. 2

Остальное-см.рис.1

2 - 2

Поз. 2

для С29

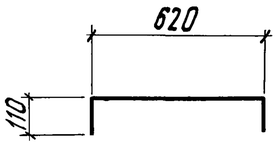

Поз. 2

для С30

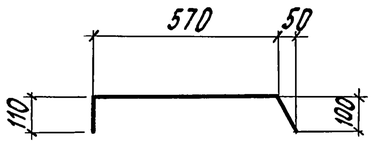

Формат	Зона	Поз.	Обозначение	Наименование	Кол.	Примечание
				3.503.1-165.1-2-28		
Б4		1		ф10А-I ГОСТ 5781-82; ℓ=3440	5	2,12кг
Б4		2		ф8А-I ГОСТ 5781-82; ℓ=830	21	0,33кг
Б4		3		ф10А-I ГОСТ 5781-82; ℓ=3170	2	1,96кг
				3.503.1-165.1-2-28-01		
Б4		1		ф10А-I ГОСТ 5781-82; ℓ=3150	5	1,94кг
Б4		2		ф8А-I ГОСТ 5781-82; ℓ=780	21	0,31кг

Обозначение	Марка	Рис.	Размеры, мм					Масса, кг
			ℓ	$ℓ_1$	а	б	в	
3.501.1-165.1-2-28	С29	1	3170	620	15	145	80	21,5
-01	С30	2	3150	620	10	105	75	16,2

Нач.отдела	Брандин	
Н.контр.	Давидян	
ГИП	Кашлатова	
Вед.инж.	Долгова	
Инж.II кат.	Мальгина	

3.501.1-165.1-2-28

Сетка С (С29, С30)

Стадия	Лист	Листов
Р		1

ГИПРОТРАНСМОСТ

Взам.инв.№ | Подпись и дата | Инв.№ подл.

Рис. 1

1 - 1

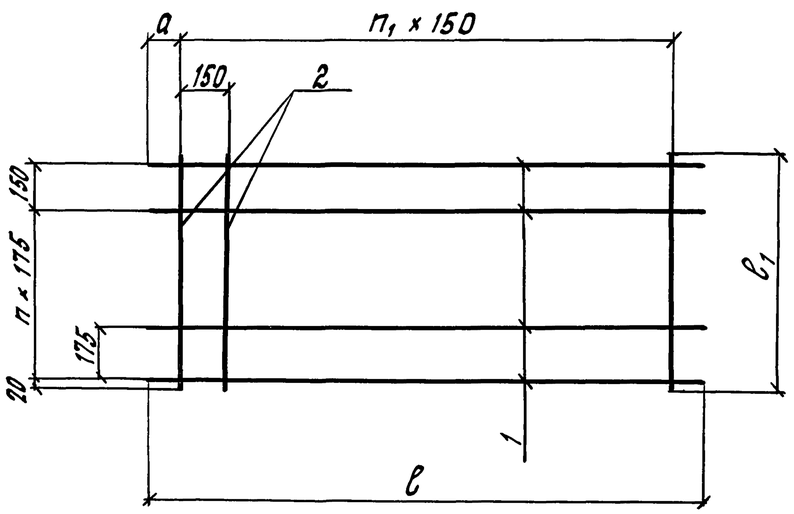

2 - 2

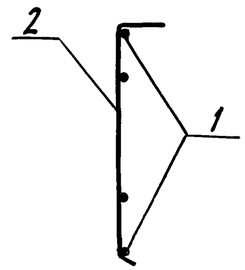

Рис. 2

Остальное-см. рис. 1

2 - 2

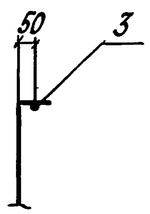

Поз. 1

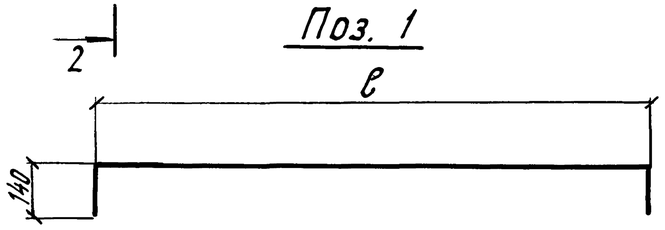

Поз. 2

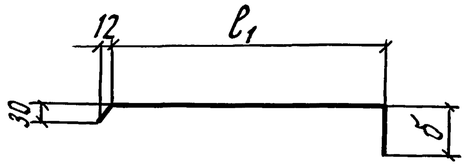

Формат	Зона	Поз.	Обозначение	Наименование	Кол.	Примечание
				3.501.1-165.1-2-29		
БЧ		1		⌀10А-I ГОСТ5781-82; ℓ=2440	6	1,51 кг
БЧ		2		⌀8А-I ГОСТ5781-82; ℓ=1050	14	0,41 кг
				3.501.1-165.1-2-29-01		
БЧ		1		⌀10А-I ГОСТ5781-82; ℓ=3440	6	2,12 кг
БЧ		2		⌀8А-I ГОСТ5781-82; ℓ=1050	21	0,41 кг
				3.501.1-165.1-2-29-02		
БЧ		1		⌀10А-I ГОСТ5781-82; ℓ=2440	10	1,51 кг
БЧ		2		⌀8А-I ГОСТ5781-82; ℓ=1730	14	0,68 кг
БЧ		3		⌀10А-I ГОСТ5781-82; ℓ=2180	1	1,35 кг
				3.501.1-165.1-2-29-03		
БЧ		1		⌀10А-I ГОСТ5781-82; ℓ=3440	10	2,12 кг
БЧ		2		⌀8А-I ГОСТ5781-82; ℓ=1730	21	0,68 кг
БЧ		3		⌀10А-I ГОСТ5781-82; ℓ=3180	1	1,97 кг

Обозначение	Марка	Рис.	Размеры, мм ℓ	ℓ₁	a	δ	n, шт.	n₁, шт.	Масса, кг
3.501.1-165.1-2-29	С31	1	2170	890	105	140	4	13	14,8
-01	С32		3170	890	80			20	21,3
-02	С33	2	2170	1590	105	110	8	13	26,0
-03	С34		3170	1590	80			20	37,5

Нач. отдела	Драндин	
Н. контр.	Давидян	
ГИП	Кашлатова	
Вед. инж.	Долгова	
Инж. IIкат.	Мальгина	

3.501.1-165.1-2-29

Сетка С (С31... С34)

Стадия	Лист	Листов
Р		1

ГИПРОТРАНСМОСТ

Взам. инв. №

Подпись и дата

Инв. № подл.

Рис. 1

1 - 1

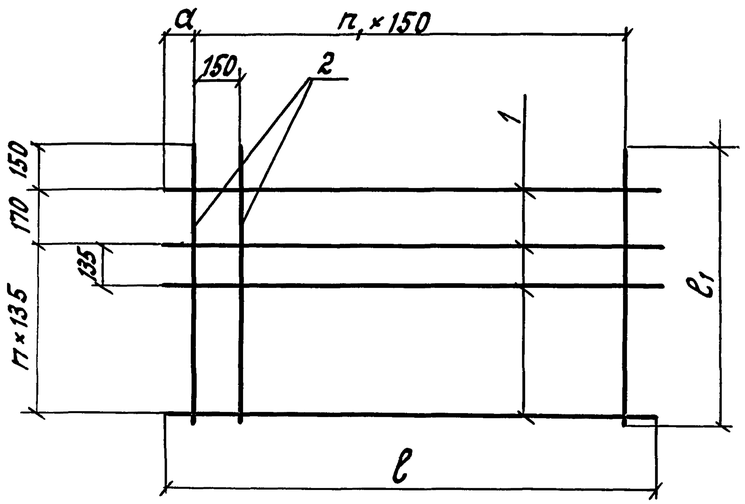

2 - 2

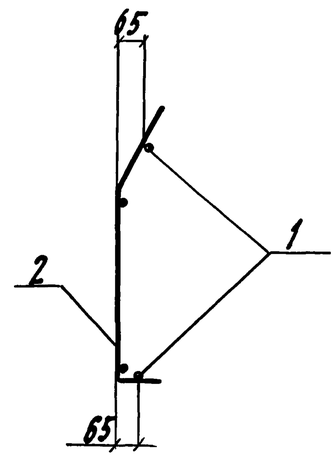

Поз. 2

для С35; С36

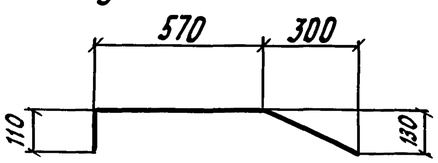

Рис. 2

Остальное-см. рис. 1

2 - 2

Поз. 2

для С37; С38

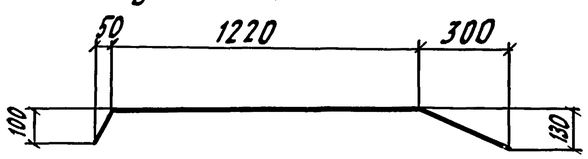

Формат	Зона	Поз.	Обозначение	Наименование	Кол.	Примечание
				3.501.1-165.1-2-30		
Б4		1		ф10А-I ГОСТ 5781-82; ℓ=2150	7	1,33кг
Б4		2		ф8А-I ГОСТ 5781-82; ℓ=1000	14	0,40кг
				3.501.1-165.1-2-30-01		
Б4		1		ф10А-I ГОСТ 5781-82; ℓ=3150	7	1,94кг
Б4		2		ф8А-I ГОСТ 5781-82; ℓ=1000	21	0,40кг
				3.501.1-165.1-2-30-02		
Б4		1		ф10А-I ГОСТ 5781-82; ℓ=2150	11	1,33кг
Б4		2		ф8А-I ГОСТ 5781-82; ℓ=1655	14	0,65кг
				3.501.1-165.1-2-30-03		
Б4		1		ф10А-I ГОСТ 5781-82; ℓ=3150	11	1,94кг
Б4		2		ф8А-I ГОСТ 5781-82; ℓ=1655	21	0,65кг

Обозначение	Марка	Рис.	Размеры, мм ℓ	ℓ₁	a	n, шт.	n₁, шт.	Масса, кг
3.501.1-165.1-2-30	С35	1	2150	870	100	4	13	14,9
-01	С36		3150		75		20	22,0
-02	С37	2	2150	1570	100	9	13	23,7
-03	С38		3150		75		20	35,0

Нач. отдела	Брандин	
Н. контр.	Давидян	
ГИП	Кашлатова	
Вед. инж.	Долгова	
Инж. II кат.	Мальгина	

3.501.1-165.1-2-30

Сетка С (С35...С38)

Стадия	Лист	Листов
Р		1

ГИПРОТРАНСМОСТ

Инв. № подл. | Подпись и дата | Взам. инв. №

Рис. 1

1 - 1

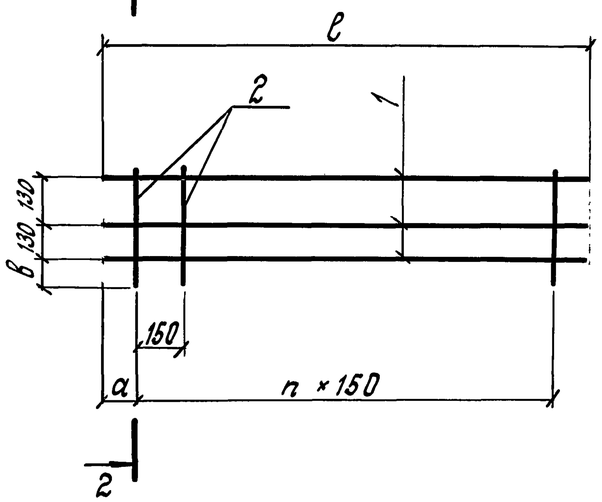

2 - 2

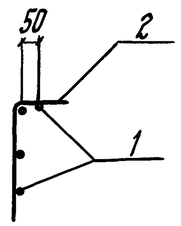

Поз. 2

для С39; С40

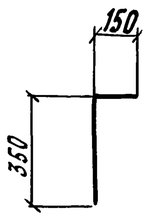

для С41; С42

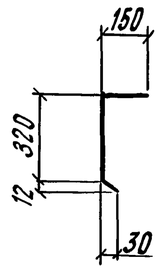

для С43; С44

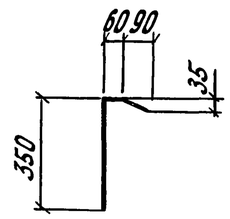

Формат	Зона	Поз.	Обозначение	Наименование	Кол.	Примечание
				3.501.1-165.1-2-31		
БЧ		1		ф10А-I ГОСТ5781-82; ℓ=3170	4	1,96кг
БЧ		2		ф8А-I ГОСТ5781-82; ℓ=490	21	0,19кг
				3.501.1-165.1-2-31-01		
БЧ		1		ф10А-I ГОСТ5781-82; ℓ=2170	4	1,34кг
БЧ		2		ф8А-I ГОСТ5781-82; ℓ=490	14	0,19кг
				3.501.1-165.1-2-31-02		
БЧ		1		ф10А-I ГОСТ5781-82; ℓ=3170	4	1,96кг
БЧ		2		ф8А-I ГОСТ5781-82; ℓ=485	21	0,19кг
				3.501.1-165.1-2-31-03		
БЧ		1		ф10А-I ГОСТ5781-82; ℓ=2170	4	1,34кг
БЧ		2		ф8А-I ГОСТ5781-82; ℓ=485	14	0,19кг
				3.501.1-165.1-2-31-04		
БЧ		1		ф10А-I ГОСТ 5781-82; ℓ=3170	4	1,96кг
БЧ		2		ф8А-I ГОСТ 5781-82; ℓ=495	21	0,2кг
				3.501.1-165.1-2-31-05		
БЧ		1		ф10А-I ГОСТ 5781-82; ℓ=2170	4	1,34кг
БЧ		2		ф8А-I ГОСТ 5781-82; ℓ=495	14	0,2кг

Обозначение	Марка	Размеры, мм ℓ	а	δ	n, шт.	Масса, кг
3.501.1-165.1-2-31	С39	3170	85	80	20	11,8
-01	С40	2170	110		13	8,0
-02	С41	3170	85	—	20	11,8
-03	С42	2170	110		13	8,0
-04	С43	3170	85	80	20	12,0
-05	С44	2170	110		13	8,2

Нач. отдела	Арандин	
Н. контр.	Давидян	
ГИП	Кашлатова	
Вед. инж.	Долгова	
Инж. II кат.	Мальгина	

3.501.1-165.1-2-31

Сетка С (С39... С44)

Стадия	Лист	Листов
Р		1

ГИПРОТРАНСМОСТ

Взам. инв. №

Подпись и дата

Инв. № подл.

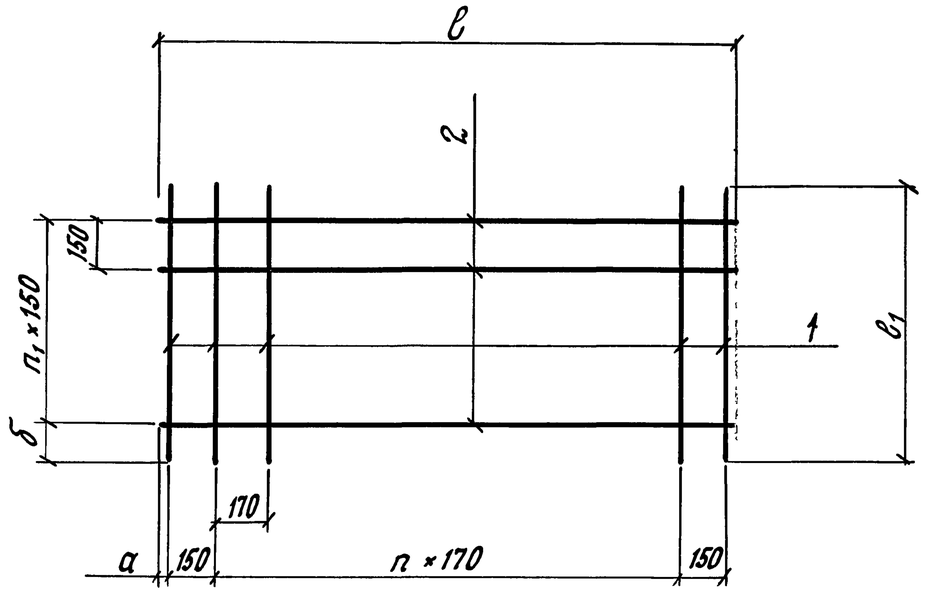

Формат	Зона	Поз.	Обозначение	Наименование	Кол.	Примечание
				3.501.1-165.1-2-32		
БЧ		1		ф10А-I ГОСТ5781-82; ℓ=3170	9	1,96кг
БЧ		2		ф10А-I ГОСТ5781-82; ℓ=1370	21	0,84кг
				3.501.1-165.1-2-32-01		
БЧ		1		ф10А-I ГОСТ5781-82; ℓ=2170	9	1,34кг
БЧ		2		ф10А-I ГОСТ5781-82; ℓ=1370	14	0,84кг
				3.501.1-165.1-2-32-02		
БЧ		1		ф10А-I ГОСТ5781-82; ℓ=3170	11	1,96кг
БЧ		2		ф10А-I ГОСТ5781-82; ℓ=1710	21	1,06кг
				3.501.1-165.1-2-32-03		
БЧ		1		ф10А-I ГОСТ5781-82; ℓ=2170	11	1,34кг
БЧ		2		ф10А-I ГОСТ5781-82; ℓ=1710	14	1,06кг
				3.501.1-165.1-2-32-04		
БЧ		1		ф10А-I ГОСТ5781-82; ℓ=3170	13	1,96кг
БЧ		2		ф10А-I ГОСТ5781-82; ℓ=2060	21	1,27кг
				3.501.1-165.1-2-32-05		
БЧ		1		ф10А-I ГОСТ5781-82; ℓ=2170	13	1,34кг
БЧ		2		ф10А-I ГОСТ5781-82; ℓ=2060	14	1,27кг

Обозначение	Марка	Размеры, мм				n, шт.	n_1, шт.	Масса, кг
		ℓ	$ℓ_1$	a	б			
3.501.1-165.1-2-32	С45	1370	3170	25	85	6	20	35,3
-01	С46	1370	2170	25	110	6	13	23,8
-02	С47	1710	3170	25	85	8	20	43,8
-03	С48	1710	2170	25	110	8	13	29,6
-04	С49	2060	3170	30	85	10	20	52,2
-05	С50	2060	2170	30	110	10	13	35,2

Нач.отдела	Драндин	
Н.контр.	Давидян	
ГИП	Кашлатова	
Вед.инж.	Долгова	
Инж.I кат	Мальгина	

3.501.1-165.1-2-32

Сетка С (С45... С50)

Стадия	Лист	Листов
Р		1

ГИПРОТРАНСМОСТ

Инв.№подл. | Подпись и дата | Взам.инв.№

1 - 1

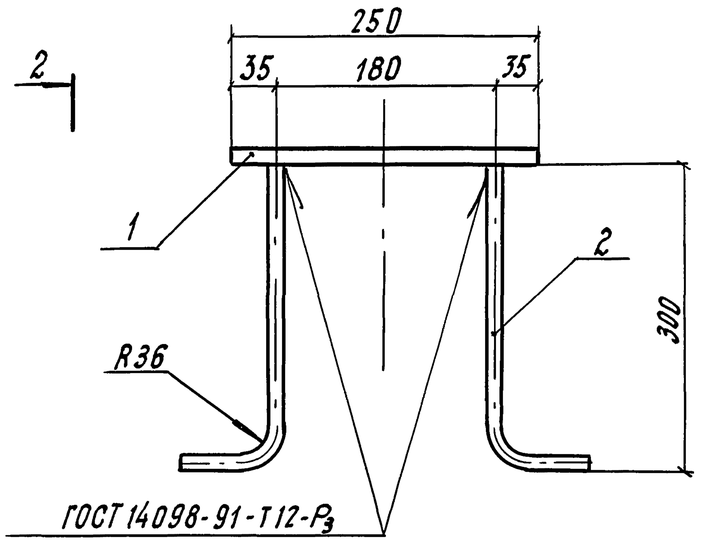

2 - 2

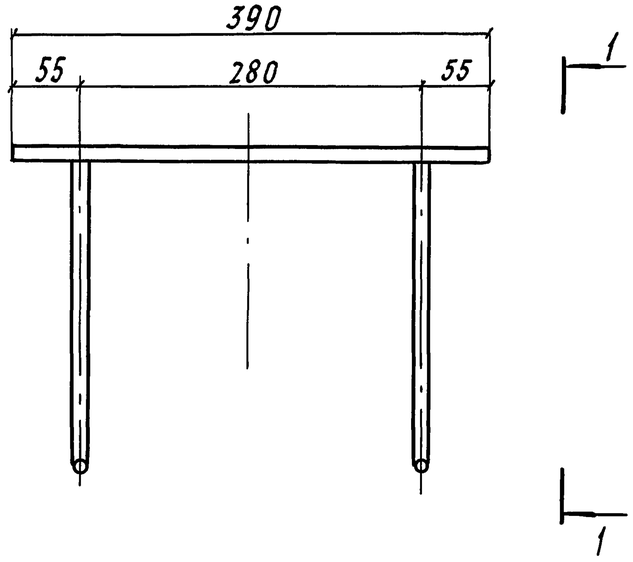

Формат	Зона	Поз.	Обозначение	Наименование	Кол.	Примечание
				Детали		
Б4		1		Лист		
				Полоса $\frac{12\times250\ ГОСТ\ 82-70}{*)}$		
				ℓ=370	1	8,71кг
Б4		2		Анкер		
				12 А-II ГОСТ 5781-82; ℓ=350	4	0,31кг

1. *) Марка стали уточняется по таблице документа 3.501.1-165.1-2-ТО
2. Масса закладного изделия - 9,95кг

Нач. отдела	Арандин		3.501.1-165.1-2-33
Н. контр.	Давидян		
ГИП	Кашлатова		
Вед. инж.	Долгова		Изделие закладное МН1
Инж. II кат.	Мальгина		Стадия: Р; Лист: ; Листов: 1
			ГИПРОТРАНСМОСТ

Инв. № подл. | Подпись и дата | Взам. инв. №

1 - 1

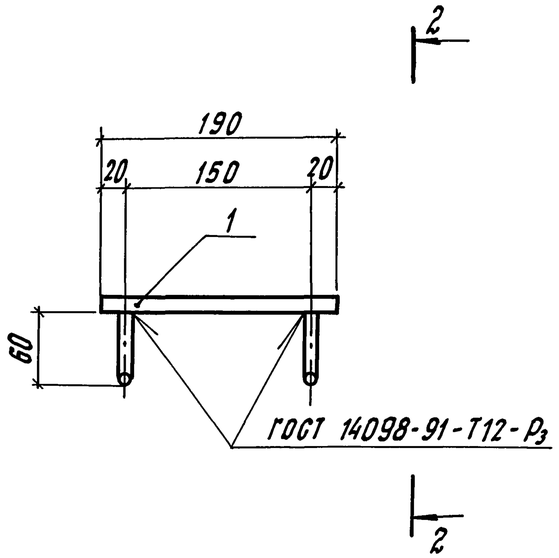

2 - 2

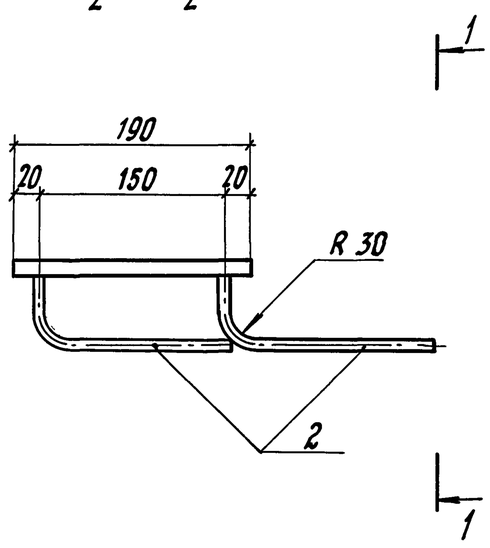

Формат	Зона	Поз.	Обозначение	Наименование	Кол.	Примечание
				Детали		
Б4		1		Лист опорный		
				Полоса $\frac{10\times200\ ГОСТ\ 82-70}{*)}$		
				ℓ = 190	1	2,98 кг
Б4		2		Анкер		
				Ф 10 А-II ГОСТ 5781-82; ℓ = 210	4	0,13 кг

1. *) Марка стали уточняется по таблице документа 3.501.1-165.1-2-ТО
2. Масса закладного изделия - 3,5 кг.

Нач. отд.	Арандин		3.501.1-165.1-2-ЗЧ
Н. контр.	Давидян		
ГИП	Кашлатова		
Вед. инж.	Долгова		Изделие закладное МН2
Инж. II кат.	Мальгина		Стадия: Р; Лист: ; Листов: 1
			ГИПРОТРАНСМОСТ

Инв. № подл. | Подпись и дата | Взам. инв. №

1-1

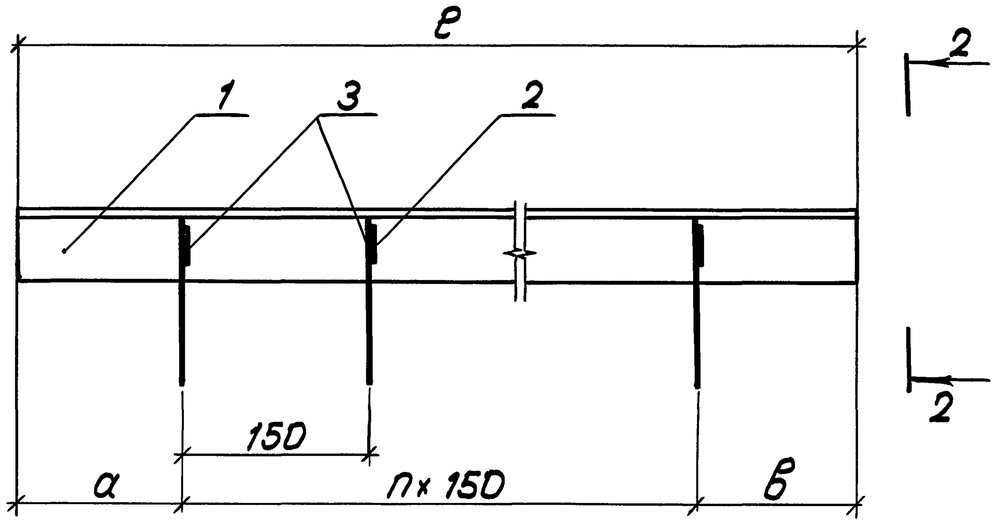

Поз. 2

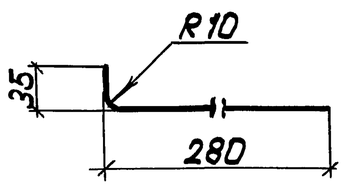

2-2

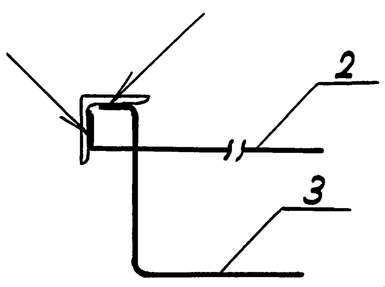

Поз. 3

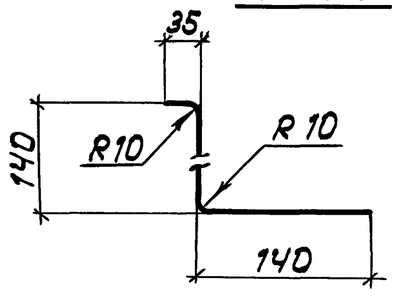

Сварка ручная, дуговая.
Катет шва-4мм, длина-20мм.

Обозначение	Марка	Размеры, мм			Шт.	Масса, кг
		ℓ	a	в		
3.501.1-165.1-2-35	МН3	2150	120	80	13	12,5
-01	МН4	3150	95	55	20	18,4

Формат	Зона	Поз.	Обозначение	Наименование	Кол.	Примечание
				3.501.1-165.1-2-35		
				Детали		
Б4		1		Уголок $\frac{56\times56\times5\ ГОСТ\ 8509-86}{*)}$		
				ℓ=2150	1	9,14кг
Б4		2		Ф8А-I ГОСТ 5781-82; ℓ=315	14	0,12кг
Б4		3		Ф8А-I ГОСТ 5781-82; ℓ=315	14	0,12кг
				3.501.1-165.1-2-35-01		
				Детали		
Б4		1		Уголок $\frac{56\times56\times5\ ГОСТ\ 8509-86}{*)}$		
				ℓ=3150	1	13,40кг
Б4		2		Ф8А-I ГОСТ 5781-82; ℓ=315	21	0,12кг
Б4		3		Ф8А-I ГОСТ 5781-82; ℓ=315	21	0,12кг

*) Марка стали уточняется по таблице документа 3.501.1-165.1-2-ТО.

Нач. отд.	Драндин	
Н. контр.	Давидян	
ГИП	Кашлатова	
Вед. инж.	Долгова	
Инж. II кат.	Мальгина	

3.501.1-165.1-2-35

Изделие закладное МН (МН3, МН4)

Стадия	Лист	Листов
Р		1

Гипротрансмост

Инв. № подл. | Подпись и дата | Взам. инв. №

Таблица 1

Марка элемента	Изделия арматурные														Общий расход
	Арматура класса													Всего	
	А-I								А-II						
	ГОСТ 5781-82								ГОСТ5781-82						
	ф6	ф8	ф10	ф12	ф16	ф22	ф28	Итого	ф10	ф12	ф16	ф22	Итого		
С950-1		131,7				7,7	11,0	150,4				1032,0	1032,0	1182,4	1182,4
С900-1		125,5				7,7	11,0	144,2				978,3	978,3	1122,5	1122,5
С950-2		131,8				7,7	11,0	150,5				806,4	806,4	956,9	956,9
С900-2		125,5				7,7	11,0	144,2				764,7	764,7	908,9	908,9
С650-2		90,6			3,9		11,0	105,5				556,1	556,1	661,6	661,6
С550-2		76,0			3,9	5,0		84,9				472,7	472,7	557,6	557,6
С500-2		70,0			3,9	5,0		78,9				430,9	430,9	509,8	509,8
С350-2		49,4			3,9	5,0		58,3				305,8	305,8	364,1	364,1
С200-2		28,8			3,9	5,0		37,7				180,6	180,6	218,3	218,3
Ф1						20,0		20,0		120,6	431,4		552,0	572,0	572,0
Ф2							44,0	44,0		189,8	810,9		1000,7	1044,7	1044,7
ПР1		41,0				20,0		61,0		43,5	410,3		453,8	514,8	514,8
ПР2		45,4				20,0		65,4		48,6	504,3		552,9	618,3	618,3
Н1	6,9			1,7				8,6	13,4	36,8	91,8	4,40	146,4	155,0	155,0
ФП1							44,4	44,4		482,7			482,7	527,1	527,1
ЛР1		2,8	0,8					3,6			7,8				11,4

Инв. № подл. | Подпись и дата | Взам. инв. №

Нач. отд.	Драндин	
Н. контр.	Давидян	
ГИП	Кашлатова	
Вед. инж.	Долгова	
Инж. II кат.	Голосова	

3.501.1-165.1-2-36

Ведомость расхода стали на элемент, кг

Стадия	Лист	Листов
Р	1	3

ГИПРОТРАНСМОСТ

Формат А3

Продолжение таблицы 1

Марка элемента	Изделия арматурные														Общий расход
	Арматура класса													Всего	
	А-I								А-II						
	ГОСТ 5781-82								ГОСТ 5781-82						
	ф6	ф8	ф10	ф12	ф16	ф22	ф28	Итого	ф10	ф12	ф16	ф22	Итого		
ЛК1		3,6	1,0					4,6			11,2	4,0	15,2	19,8	19,8
ЛК2		4,1	1,0					5,1			11,2	4,0	15,2	20,3	20,3
ЛК3		4,6	1,0					5,6			16,8	4,0	20,8	26,4	26,4
ЛК4		9,6	1,0					10,6			22,4	4,0	26,4	37,0	37,0
ЛК5		9,8	1,0					10,8			22,4	4,0	26,4	37,2	37,2
ЛБ12-1		84,0				4,4		88,4			84,6	216,3	300,9	389,3	389,3
ЛБ12-1н		84,0				4,4		88,4			84,6	216,3	300,9	389,3	389,3
ЛБ12-2		87,0				4,4		91,4			85,5	216,2	301,7	393,1	393,1
ЛБ12-2н		87,0				4,4		91,4			85,5	216,2	301,7	393,1	393,1
ЛБ10-1		76,2				4,4		80,6			75,8	99,9	175,7	256,3	256,3
ЛБ10-1н		76,2				4,4		80,6			75,8	99,9	175,7	256,3	256,3
ЛБ10-2		79,2				4,4		83,6			76,7	99,9	176,6	260,2	260,2
ЛБ10-2н		79,2				4,4		83,6			76,7	99,9	176,6	260,2	260,2
ЛБ12-3		26,2	2,0					28,2			73,6	3,5	77,1	105,3	105,3
ЛБ12-3н		26,2	2,0					28,2			73,6	3,5	77,1	105,3	105,3
ЛБ10-3		23,6	2,0					25,6			53,7	3,5	57,8	82,8	82,8
ЛБ10-3н		23,6	2,0					25,6			53,7	3,5	57,8	82,8	82,8

Инв. № подл. | Подпись и дата | Взам. инв. №

Таблица 2

Марка элемента	Изделия арматурные											Изделия закладные										Всего	Общий расход
	Арматура класса											Арматура класса					Прокат марки						
	А-I						А-II				Всего	А-I		А-II			- *)						
	ГОСТ 5781-82						ГОСТ 5781-82					ГОСТ 5781-82		ГОСТ 5781-82			ГОСТ 82-70			ГОСТ 8509-86			
	Ф6	Ф8	Ф10	Ф12	Ф16	Итого	Ф10	Ф16	Ф22	Итого		Ф8	Итого	Ф10	Ф12	Итого	-10×200	-12×250	Итого	L56×56×5	Итого		
Р1	4,4	67,6		3,4		75,4	16,8	115,7	5,1	137,6	213,0												213,0
Р2	4,4	67,6		3,4		75,4	16,8	115,7		132,6	207,9				5,0	5,0		34,8	34,8			39,8	247,7
Р3	4,4	107,5			7,7	119,6	18,4	134,0	99,0	251,4	371,0												371,0
Р4	4,4	107,5			7,7	119,6	18,4	134,0	94,0	246,4	366,0				5,0	5,0		34,8	34,8			39,8	405,8
Р5	2,2	37,1		1,7		41,0	10,3	45,5	39,8	95,6	136,6												136,6
Р1-Б	4,4	126,1				130,5	19,0	136,3	102,2	257,5	388,0				2,5	2,5		17,4	17,4			19,9	407,9
Р2-Б	4,4	126,1				130,5	19,0	136,3	97,1	252,4	382,9				5,0	5,0		34,8	34,8			39,8	422,7
Р3-Б	4,4	157,6				162,0	20,7	191,9	131,7	344,3	506,3				2,5	2,5		17,4	17,4			19,9	526,2
Р4-Б	4,4	157,6				162,0	20,7	191,9	126,6	339,2	501,2				5,0	5,0		34,8	34,8			39,8	541,0
ЛП1		5,0	12,2			17,2					17,2	3,4	3,4	1,0		1,0	6,0		6,0	9,1	9,1	19,5	36,7
ЛП2		13,5	25,2			38,7					38,7	3,4	3,4	1,0		1,0	6,0		6,0	9,1	9,1	19,5	58,2
ЛП3		12,2	19,4			31,6					31,6	3,4	3,4	2,1		2,1	11,9		11,9	9,1	9,1	26,5	58,1
ЛП4		17,9	27,4			45,3					46,3	5,0	5,0	2,1		2,1	11,9		11,9	13,4	13,4	32,4	77,7
ЛП5		25,0	33,1			58,1					58,1	3,4	3,4	2,1		2,1	11,9		11,9	9,1	9,1	26,5	84,6
ЛП6		29,8	46,6			76,4					76,4	5,0	5,0	2,1		2,1	12,0		12,0	13,4	13,4	32,5	108,9
ЛМ1		16,2	68,6			84,8					84,8	20,2	20,2	1,0		1,0	6,0		6,0	53,6	53,6	80,8	165,6
ЛМ2		10,8	47,2			58,0					58,0	13,4	13,4	1,0		1,0	6,0		6,0	36,6	36,6	57,0	115,0
ЛМ3		20,1	85,0			105,1					105,1	25,2	25,2	1,0		1,0	6,0		6,0	67,0	67,0	99,2	204,3
ЛМ4		13,4	58,4			71,8					71,8	16,8	16,8	1,0		1,0	6,0		6,0	45,7	45,7	69,5	141,3
ЛМ5		24,2	101,2			125,4					125,4	30,2	30,2	1,0		1,0	6,0		6,0	80,4	80,4	117,6	243,0
ЛМ6		16,1	69,3			85,4					85,4	20,2	20,2	1,0		1,0	6,0		6,0	54,8	54,8	82,0	167,4

*) Марка стали уточняется по таблице документа 3.501.1-165.1-2-ТО

Инв. № подл. | Подпись и дата | Взам. инв. №