ТИПОВЫЕ СТРОИТЕЛЬНЫЕ КОНСТРУКЦИИ, ИЗДЕЛИЯ И УЗЛЫ

Серия 1420.1-19

КОНСТРУКЦИИ КАРКАСА МНОГОЭТАЖНЫХ ПРОИЗВОДСТВЕННЫХ ЗДАНИЙ С СЕТКОЙ КОЛОНН 12×6 м ДЛЯ СТРОИТЕЛЬСТВА В РАЙОНАХ НЕСЕЙСМИЧЕСКИХ И СЕЙСМИЧНОСТЬЮ 7 БАЛЛОВ

выпуск 1-4

Колонны высотой 7,2 м.

Армирование и пространственные каркасы.

Рабочие чертежи

24352
цена 4-79

© ЦИТП Госстроя СССР, 1990

ТИПОВЫЕ СТРОИТЕЛЬНЫЕ КОНСТРУКЦИИ, ИЗДЕЛИЯ И УЗЛЫ

Серия 1.420.1-19

КОНСТРУКЦИИ КАРКАСА МНОГОЭТАЖНЫХ ПРОИЗВОДСТВЕННЫХ ЗДАНИЙ С СЕТКОЙ КОЛОНН 12×6 м ДЛЯ СТРОИТЕЛЬСТВА В РАЙОНАХ НЕСЕЙСМИЧЕСКИХ И СЕЙСМИЧНОСТЬЮ 7 БАЛЛОВ

выпуск 1-4

Колонны высотой 7,2 м.

Армирование и пространственные каркасы.

Рабочие чертежи

РАЗРАБОТАНЫ:

ЦНИИПРОМЗДАНИЙ

Гл. инж. института — В.В. Гранев
Зав. отделом — А.В. Замараев
Зав. сектором — Г.В. Выжигин
Гл. инж. проекта — В.Н. Ягодкин

НИИЖБ

Зам. директора — Ю.П. Гуща
Зав. лаборатории — Н.Н. Коровин
/Ст. научн. сотрудник — Н.Г. Матков

УТВЕРЖДЕНЫ ГЛАВНЫМ УПРАВЛЕНИЕМ ПРОЕКТИРОВАНИЯ ГОССТРОЯ СССР ПИСЬМО ОТ 29.12.88 № 6/6-2964

ВВЕДЕНЫ В ДЕЙСТВИЕ с 01.04.89

ЦНИИПРОМЗДАНИЙ ПРИКАЗ №20 от 01.02.89

© ЦИТП Госстроя СССР, 1990

Обозначение	Наименование	Стр.
1.420.1-19.1-4 -1ТТ	Технические требования	3
-2	Колонна К35	4
-3	Колонна К36	6
-4	Колонна К37	8
-5	Колонна К38	9
-6	Колонна К39	10
-7	Колонна К40	11
-8	Колонна К49	12
-9	Колонна К50	14
-10	Колонна К42(К42-1-1... К42-6-1)	15
-11	Колонна К42(К42-1-2... К42-4-2)	16
-12	Узлы I... VIII	17
-13	Каркас КП1... КП4, КП6, КП8	20
-14	Каркас КП5, КП9, КП11, КП13, КП16	22
-15	Каркас КП7, КП10, КП14	24
-16	Каркас КП 12, КП15	25
-17	Каркас КП 17	26
-18	Каркас КП18, КП19, КП20, КП21, КП24	27
-19	Каркас КП22, КП23, КП25...КП28	29
-20	Каркас КП29	31
-21	Каркас КП30, КП32	32
-22	Каркас КП31, КП35	33
-23	Каркас КП33, КП34	34
-24	Каркас КП36... КП40	35
1.420.1-19.1-4 -25	Каркас КП41, КП42	36
-26	Каркас КП43.... КП48	37
-27	Каркас КП49, КП50	38
-28	Каркас КП51.... КП55	39
-29	Каркас КП56, КП57	40
-30	Каркас КП58.... КП61	41
-31	Каркас КП62.... КП66	42
-32	Каркас КП67... КП69	44
-33	Каркас КП70... КП74	45
-34	Каркас КП75.... КП80	47
-35	Каркас КП81... КП84	48
-36	Узлы I... X	49
-37	Ведомость расхода стали	53

Инв.№ подл. | Подпись и дата | Взам. инв.№

Разраб.	Костюк		1.420.1-19.1-4
Пров.	Шарина		
Н.контр.	Трахтенгерц		Содержание

Стадия	Лист	Листов
Р		1

ЦНИИПРОМЗДАНИЙ

1. Настоящий выпуск является частью работы, полный состав которой приведен в выпуске 0-0 данной серии.

Выпуск содержит рабочие чертежи колонн и пространственных каркасов для зданий с высотами этажей 7.2 м, а также колонн верхних этажей высотою 7.2 м для зданий с укрупненной сеткой колонн в верхних этажах

2. Данный выпуск следует рассматривать совместно с выпуском 1-0 „Указания по изготовлению колонн" и техническими условиями „Колонны железобетонные для многоэтажных зданий" ГОСТ 18979-90

Закладные и арматурные изделия для всех колонн настоящей серии приведены в выпуске 1-6.

3. В колонны данного выпуска должны дополнительно устанавливаться закладные изделия для крепления стен, вертикальных стальных связей, пристенных плит и выпусков арматуры для образования жестких сопряжений ригелей с колоннами.

Установка перечисленных закладных изделий должна осуществляться в соответствии с требованиями проектов конкретных объектов. Указания по привязке этих закладных изделий в колоннах, приведены в выпуске 0-0 данной серии.

4. Пространственные каркасы собираются из отдельных продольных стержней и замкнутых хомутов с помощью контактной сварки.

Сборка пространственных каркасов с использованием дуговой сварки не допускается. Диагональные связи, предусмотренные для обеспечения жесткости пространственных каркасов, должны быть приварены к стержням продольной арматуры протяженными швами длиной не менее 50 мм.

В целях экономии металла эти связи могут быть заменены на инвентарные

5. Закладные изделия крепятся к стержням пространственных каркасов с помощью вязальной проволоки. Окончательная фиксация закладных изделий производится в опалубке.

6. Сборку пространственных каркасов рекомендуется производить на автоматизированных линиях.

7. Изготовление арматурных изделий должно производиться в соответствии с ГОСТ 10922-75 „Арматурные изделия и закладные детали сварные для железобетонных конструкций. Технические требования и методы испытаний", "ГОСТ 14098-85 „Соединения сварные арматуры и закладных изделий железобетонных конструкций. Типы, конструкция и размеры", а также СН 393-78 п.1,2,3 Инструкция по сварке соединений арматуры и закладных деталей железобетонных конструкций."

8. В работе использовано а.с. № 806835 „Сборная железобетонная колонна".

Разраб.	Ягодкин		1.420.1-19.1-4-1ТТ	
Провер.	Шорина			
			Технические требования	Стадия Р / Лист / Листов 1
Н. контр.	Трахтенгерц			ЦНИИПромзданий

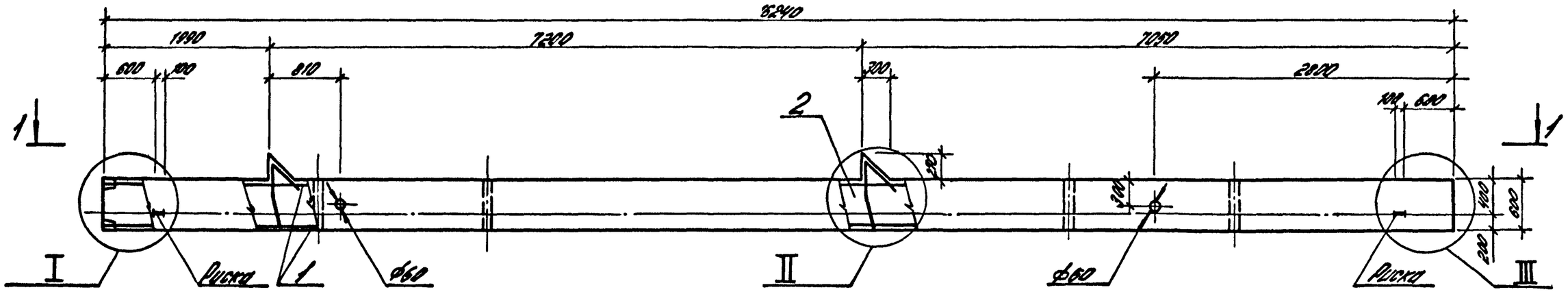

1-1

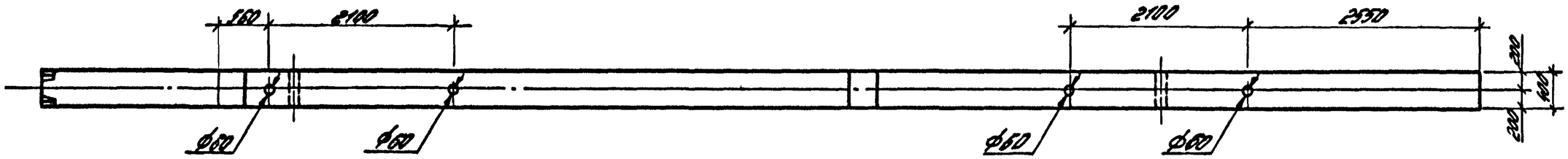

1. Спецификацию см. лист 2.
2. Узлы I...III см. 1.420.1-19.1-4-12.
3. Масса колонны 9,83 т

Разраб.	Костюк		1.420.1-19.1-4-2
Проверил.	Шорина		
Пров.	Шорина		
Н. контр.	Пантелеева		Колонна К35

Стадия	Лист	Листов
Р	1	2

ЦНИИПРОМЗДАНИЙ

Инв. № подл. | Подпись и дата | Взам. инв. №

Марка колонны	Поз.	Наименование	Кол.	Обозначение документа
К35-1	1	Каркас КП1	1	1.420.1-19.1-4-13
	2	Бетон класса В30, м³	3,93	
К35-2	1	Каркас КП2	1	-13
	2	Бетон класса В30, м³	3,93	
К35-3	1	Каркас КП3	1	-13
	2	Бетон класса В30, м³	3,93	
К35-4	1	Каркас КП4	1	-13
	2	Бетон класса В30, м³	3,93	
К35-5	1	Каркас КП5	1	-14
	2	Бетон класса В30, м³	3,93	
К35-6	1	Каркас КП6	1	-13
	2	Бетон класса В30, м³	3,93	
К35-7	1	Каркас КП7	1	-15
	2	Бетон класса В30, м³	3,93	
К35-8	1	Каркас КП8	1	-13
	2	Бетон класса В30, м³	3,93	
К35-9	1	Каркас КП9	1	-14
	2	Бетон класса В30, м³	3,93	
К35-10	1	Каркас КП9	1	-14
	2	Бетон класса В40, м³	3,93	

Марка колонны	Поз.	Наименование	Кол.	Обозначение документа
К35-11	1	Каркас КП10	1	1.420.1-19.1-4-15
	2	Бетон класса В40, м³	3,93	
К35-12	1	Каркас КП11	1	-14
	2	Бетон класса В30, м³	3,93	
К35-13	1	Каркас КП12	1	-16
	2	Бетон класса В30, м³	3,93	
К35-14	1	Каркас КП13	1	-14
	2	Бетон класса В30, м³		
К35-15	1	Каркас КП13	1	-14
	2	Бетон класса В40, м³	3,93	
К35-16	1	Каркас КП14	1	-15
	2	Бетон класса В30, м³	3,93	
К35-17	1	Каркас КП15	1	-16
	2	Бетон класса В40, м³	3,93	
К35-18	1	Каркас КП16	1	-14
	2	Бетон класса В30, м³	3,93	
К35-19	1	Каркас КП17	1	-17
	2	Бетон класса В30, м³	3,93	

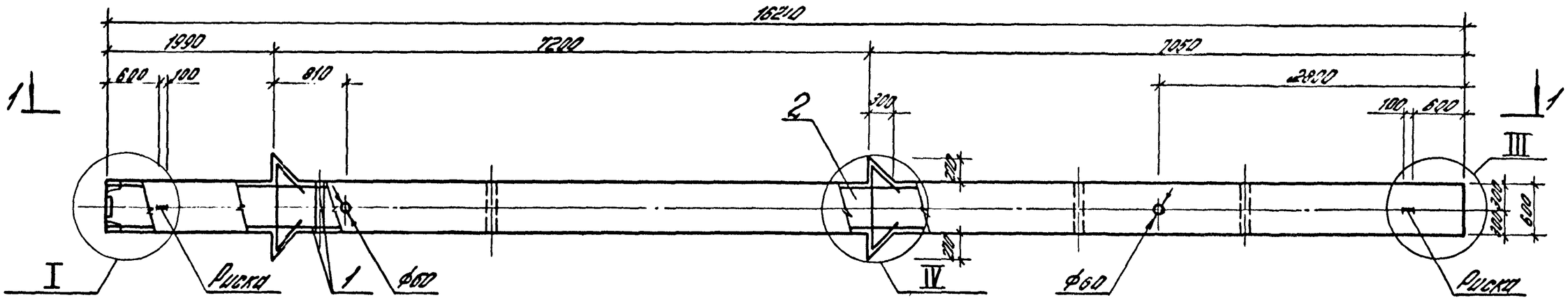

1-1

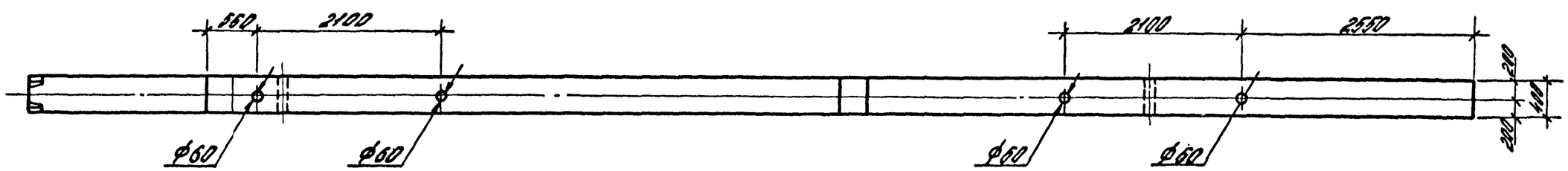

1. Спецификацию см. лист 2.
2. Узлы I, III, IV см. 1.420.1-19.1-4-12.
3. Масса колонны 9,93 т.

Разраб.	Костюк			1.420.1-19.1-4-3
Рассчит.	Шорина			
Пров.	Шорина			Колонна К36
Н.контр.	Трахтенерц			ЦНИИПРОМЗДАНИЙ

Стадия	Лист	Листов
Р	1	2

Марка колонны	Поз.	Наименование	Кол.	Обозначение документа
К36-1	1	Каркас КП 18	1	1.420.1-19.1-4-18
	2	Бетон класса В30, м³	3,97	
К36-2	1	Каркас КП 19	1	-18
	2	Бетон класса В30, м³	3,97	
К36-3	1	Каркас КП 20	1	-18
	2	Бетон класса В30, м³	3,97	
К36-4	1	Каркас КП 21	1	-18
	2	Бетон класса В30, м³	3,97	
К36-5	1	Каркас КП 22	1	-19
	2	Бетон класса В30, м³	3,97	
К36-6	1	Каркас КП 23	1	-19
	2	Бетон класса В30, м³	3,97	
К36-7	1	Каркас КП 23	1	-19
	2	Бетон класса В40, м³	3,97	
К36-8	1	Каркас КП 24	1	-18
	2	Бетон класса В30, м³	3,97	
К36-9	1	Каркас КП 25	1	-19
	2	Бетон класса В30, м³	3,97	
К36-10	1	Каркас КП 25	1	-19
	2	Бетон класса В40, м³	3,97	
К36-11	1	Каркас КП 26	1	-19
	2	Бетон класса В30, м³	3,97	

Марка колонны	Поз.	Наименование	Кол.	Обозначение документа
К36-12	1	Каркас КП 26	1	1.420.1-19.1-4-19
	2	Бетон класса В40, м³	3,97	
К36-13	1	Каркас КП 27	1	-19
	2	Бетон класса В40, м³	3,97	
К36-14	1	Каркас КП 28	1	-19
	2	Бетон класса В40, м³	3,97	
К36-15	1	Каркас КП 28	1	-19
	2	Бетон класса В45, м³	3,97	
К36-16	1	Каркас КП 29	1	-20
	2	Бетон класса В45, м³	3,97	
К36-17	1	Каркас КП 30	1	-21
	2	Бетон класса В45, м³	3,97	
К36-18	1	Каркас КП 31	1	-22
	2	Бетон класса В45, м³	3,97	
К36-19	1	Каркас КП 32	1	-21
	2	Бетон класса В45, м³	3,97	
К36-20	1	Каркас КП 33	1	-23
	2	Бетон класса В45, м³	3,97	
К36-21	1	Каркас КП 34	1	-23
	2	Бетон класса В45, м³	3,97	
К36-22	1	Каркас КП 35	1	-22
	2	Бетон класса В45, м³	3,97	

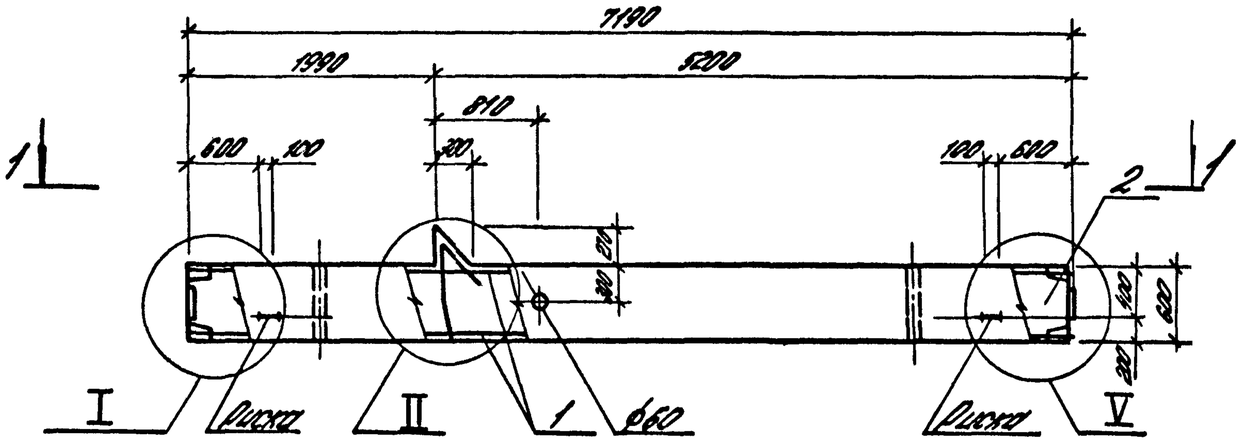

1-1

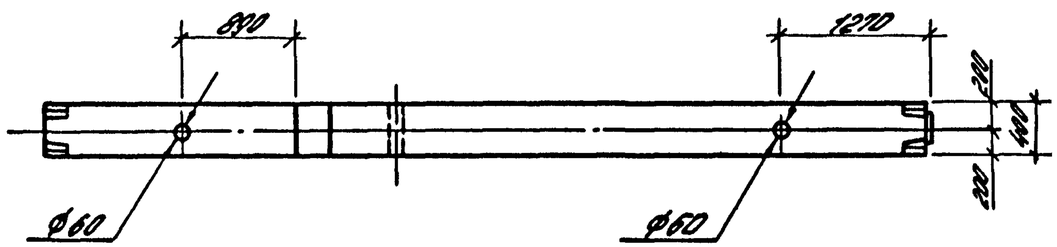

Марка колонны	Поз.	Наименование	Кол.	Обозначение документа
К37-1	1	Каркас КП 36	1	1.420.1-19.1-4-24
	2	Бетон класса В25, м³	1,75	
К37-2	1	Каркас КП 37	1	-24
	2	Бетон класса В25, м³	1,75	
К37-3	1	Каркас КП 37	1	-24
	2	Бетон класса В30, м³	1,75	
К37-4	1	Каркас КП 38	1	-24
	2	Бетон класса В25, м³	1,75	
К37-5	1	Каркас КП 38	1	-24
	2	Бетон класса В30, м³	1,75	
К37-6	1	Каркас КП 39	1	-24
	2	Бетон класса В30, м³	1,75	
К37-7	1	Каркас КП 40	1	-24
	2	Бетон класса В30, м³	1,75	
К37-8	1	Каркас КП 41	1	-25
	2	Бетон класса В30, м³	1,75	
К37-9	1	Каркас КП42	1	-25
	2	Бетон класса В30, м³	1,75	

1. Узлы I, II, V см. 1.420.1-19.1-4-12
2. Масса колонны 4,38 т.

Разраб.	Костюк		1.420.1-19.1-4-4
Провер.	Шорина		
Пров.	Шорина		
Н. контр.	Трахтенберг		Колонна К37

Стадия	Лист	Листов
Р		1

ЦНИИПромзданий

24352 9

Инв. № подл. | Подп. и дата | Взам. инв. №

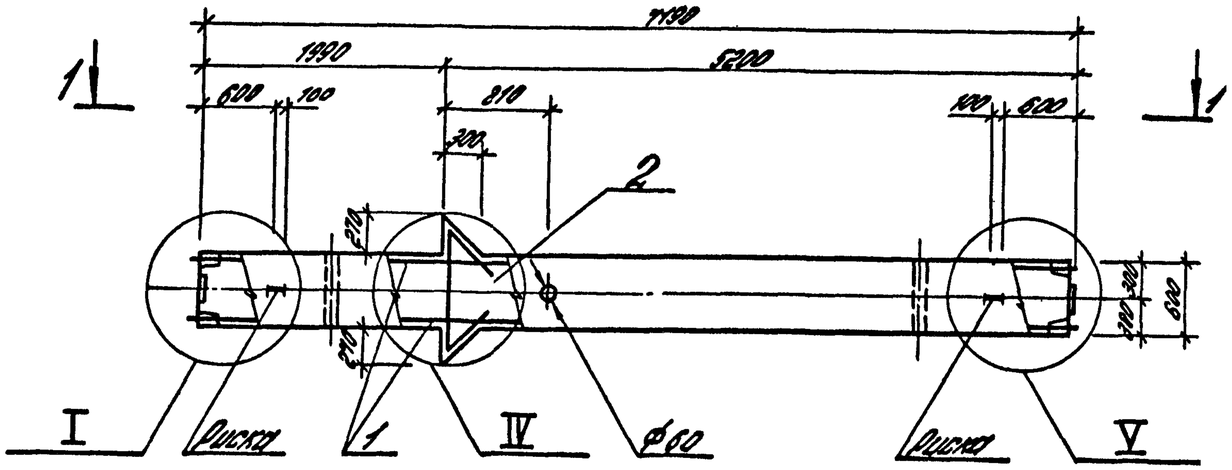

1-1

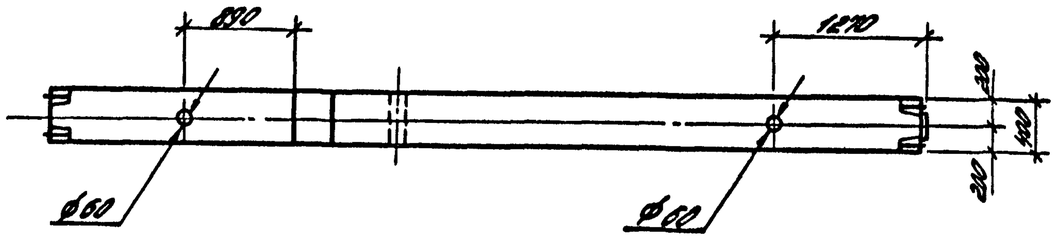

Марка колонны	Поз.	Наименование	Кол.	Обозначение документа
К38-1	1	Каркас КП 43	1	1.420.1-19.1-4-26
	2	Бетон класса В25, м³	1,76	
К38-2	1	Каркас КП 44	1	-26
	2	Бетон класса В25, м³	1,76	
К38-3	1	Каркас КП 44	1	-26
	2	Бетон класса В30, м³	1,76	
К38-4	1	Каркас КП 45	1	-26
	2	Бетон класса В25, м³	1,76	
К38-5	1	Каркас КП 45	1	-26
	2	Бетон класса В30, м³	1,76	
К38-6	1	Каркас КП 46	1	-26
	2	Бетон класса В25, м³	1,76	
К38-7	1	Каркас КП 46	1	-26
	2	Бетон класса В30, м³	1,76	
К38-8	1	Каркас КП 47	1	-26
	2	Бетон класса В30, м³	1,76	
К38-9	1	Каркас КП 48	1	-26
	2	Бетон класса В30, м³	1,76	
К38-10	1	Каркас КП 48	1	-28
	2	Бетон класса В40, м³	1,76	
К38-11	1	Каркас КП 49	1	-27
	2	Бетон класса В40, м³	1,76	
К38-12	1	Каркас КП 50	1	-27
	2	Бетон класса В40, м³	1,76	

1. Узлы I, II, V см. 1.420.1-19.1-4-12.
2. Масса колонны 4,40 т.

Разраб.	Костюк			1.420.1-19.1-4-5
Рассчит.	Шорина			
Пров.	Шорина			
Н. контр.	Трахтенгерц			Колонна К38

Стадия	Лист	Листов
Р		1

ЦНИИПРОМЗДАНИЙ

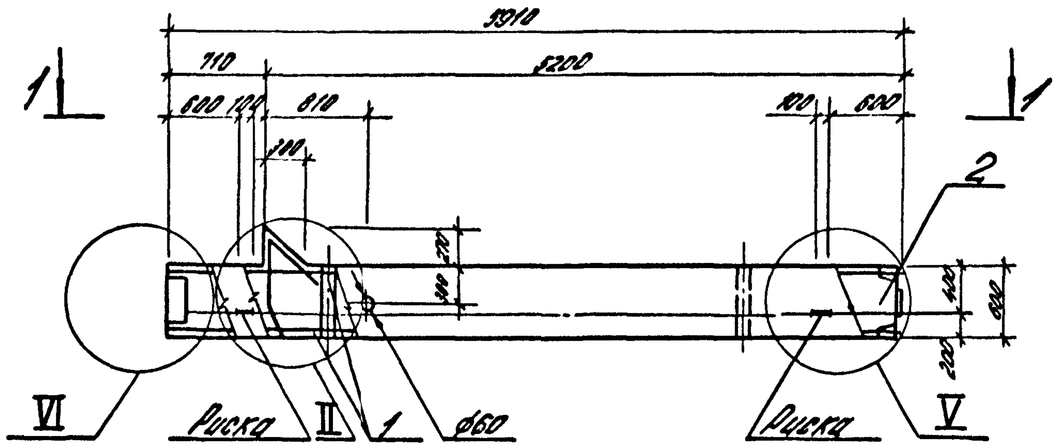

1-1

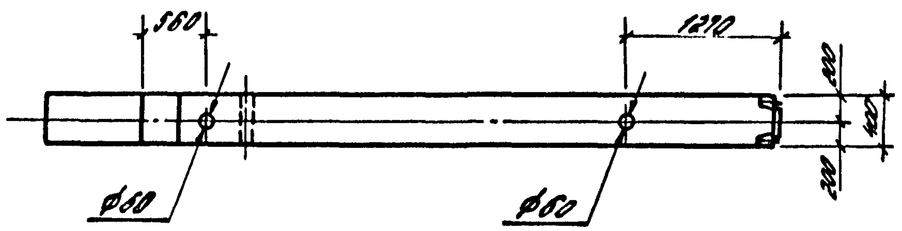

Марка колонны	Поз.	Наименование	Кол.	Обозначение документа
К39-1	1	Каркас КП 51	1	1.420.1-19.1-4-28
	2	Бетон класса В15, м³	1,44	
К39-2	1	Каркас КП 52	1	-28
	2	Бетон класса В15, м³	1,44	
К39-3	1	Каркас КП 53	1	-28
	2	Бетон класса В15, м³	1,44	
К39-4	1	Каркас КП 53	1	-28
	2	Бетон класса В25, м³	1,44	
К39-5	1	Каркас КП 54	1	-28
	2	Бетон класса В25, м³	1,44	
К39-6	1	Каркас КП 55	1	-28
	2	Бетон класса В25, м³	1,44	
К39-7	1	Каркас КП 56	1	-29
	2	Бетон класса В25, м³	1,44	
К39-8	1	Каркас КП 57	1	-29
	2	Бетон класса В25, м³	1,44	

1. Узлы II, V, VI см. 1.420.1-19.1-4-12.
2. Масса колонны 3,60 т.

Разраб.	Костюк		1.420.1-19.1-4-6
Рассчит.	Шорина		
Пров.	Шорина		Колонна К39
Н. контр.	Трактенгерц		Стадия Р · Лист · Листов 1 · ЦНИИПРОМЗДАНИЙ

Инв. № подл. | Подпись и дата | Взам. инв. №

24352 11

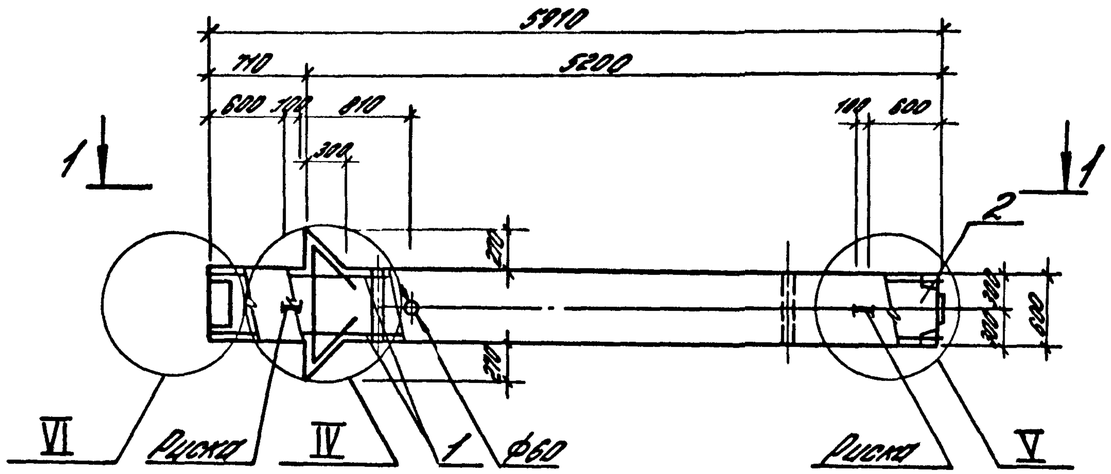

Марка колонны	Поз.	Наименование	Кол.	Обозначение документа
К40-1	1	Каркас КП 58	1	1.420.1-19.1-4-30
	2	Бетон класса В15, м³	1,45	
К40-2	1	Каркас КП 59	1	-30
	2	Бетон класса В15, м³	1,45	
К40-3	1	Каркас КП 59	1	-30
	2	Бетон класса В25, м³	1,45	
К40-4	1	Каркас КП 60	1	-30
	2	Бетон класса В25, м³	1,45	
К40-5	1	Каркас КП 61	1	-30
	2	Бетон класса В25, м³	1,45	

1-1

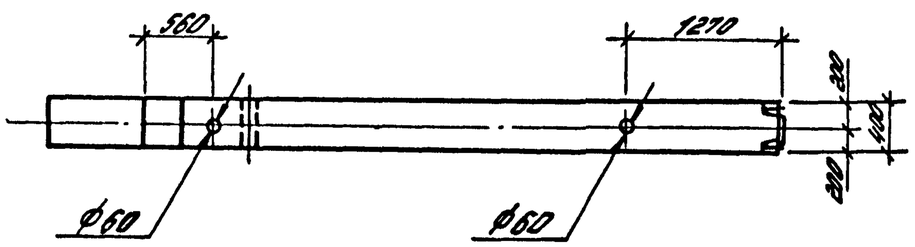

1. Узлы IV...VI см. 1.420.1-19.1-4-12.
2. Масса колонны 3,63 т.

Разраб.	Костюк		
Рассчит.	Шорина		
Пров.	Шорина		
Н.контр.	Дактенгорц		

1.420.1-19.1-4-7

Колонна К40

Стадия	Лист	Листов
Р		1

ЦНИИПРОМЗДАНИЙ

24352 12

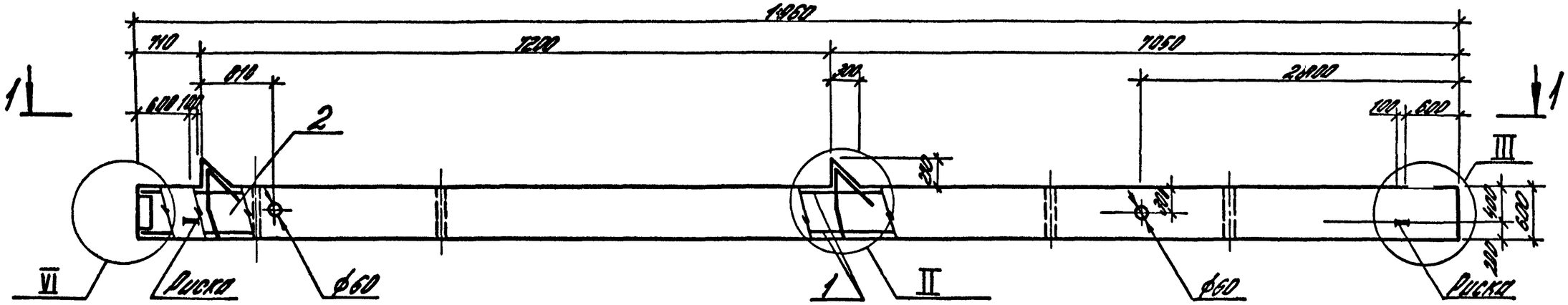

1-1

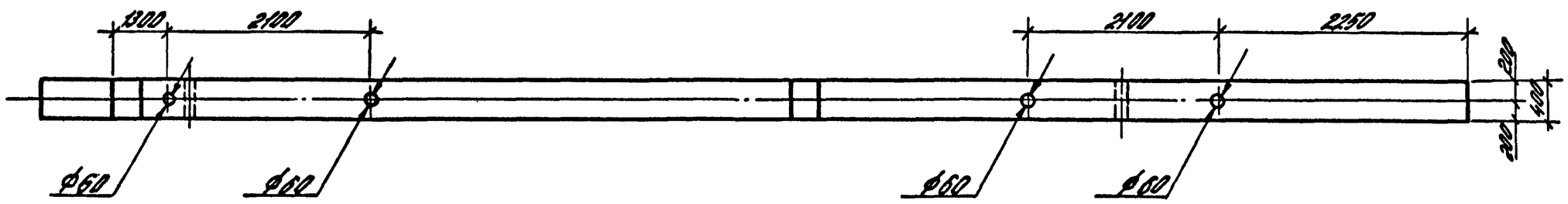

1. Спецификацию см. лист 2.
2. Узлы I, III, II см. 1420.1-19.1-4-12.
3. Масса колонны 9,08 т.

Разраб.	Костюк			1420.1-19.1-4-8
Рассчит.	Шорина			
Пров.	Шорина			Колонна К49
Н.контр.	Тавтенеева			

Стадия	Лист	Листов
Р	1	2

ЦНИИПРОМЗДАНИЙ

Инв.№ подл. | Подпись и дата | Взам.инв.№

24352 13

Марка колонны	Поз.	Наименование	Кол.	Обозначение документа
К49-1	1	Каркас КП 62	1	1.420.1-19.1-4-31
	2	Бетон класса В25, м³	3,63	
К49-2	1	Каркас КП 63	1	-31
	2	Бетон класса В25, м³	3,63	
К49-3	1	Каркас КП 64	1	-31
	2	Бетон класса В25, м³	3,63	
К49-4	1	Каркас КП 65	1	-31
	2	Бетон класса В25, м³	3,63	
К49-5	1	Каркас КП 66	1	-31
	2	Бетон класса В25, м³	3,63	

Марка колонны	Поз.	Наименование	Кол.	Обозначение документа
К49-6	1	Каркас КП 67	1	1.420.1-19.1-4-32
	2	Бетон класса В25, м³	3,63	
К49-7	1	Каркас КП 68	1	-32
	2	Бетон класса В25, м³	3,63	
К49-8	1	Каркас КП 69	1	-32
	2	Бетон класса В25, м³	3,63	

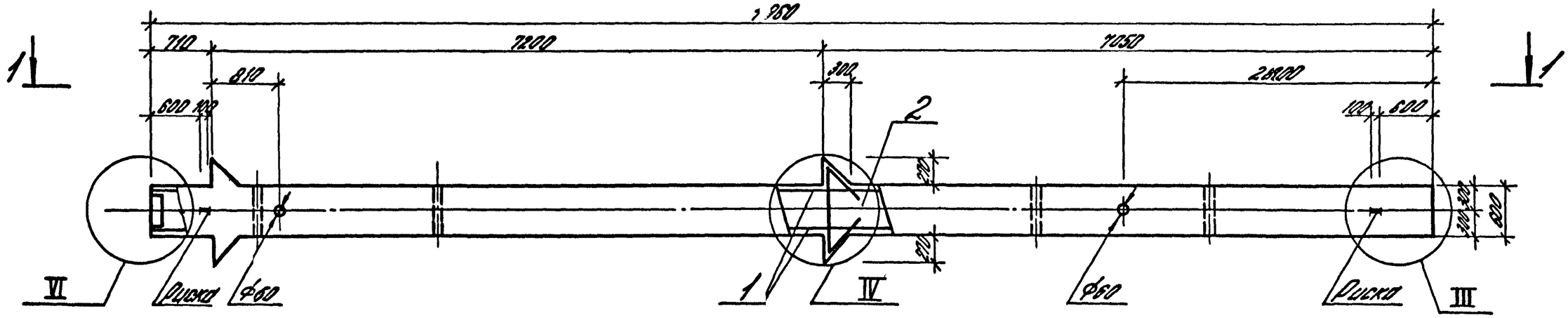

1-1

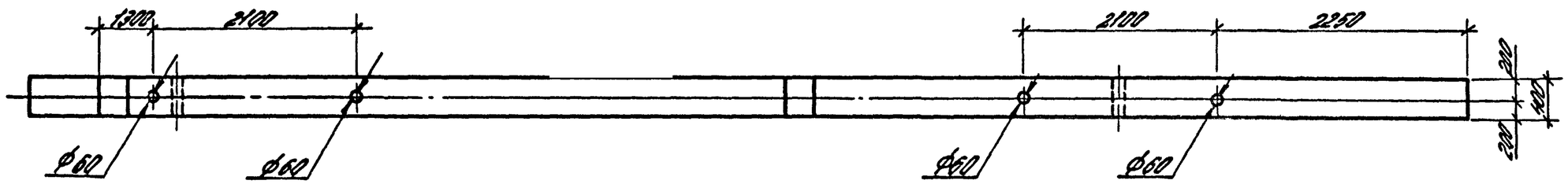

Марка колонны	Поз.	Наименование	Кол.	Обозначение документа
К50-1	1	Каркас КП70	1	1.420.1-19.1-4-33
	2	Бетон класса В25, м³	3,66	
К50-2	1	Каркас КП71	1	-33
	2	Бетон класса В25, м³	3,66	
К50-3	1	Каркас КП72	1	-33
	2	Бетон класса В25, м³	3,66	
К50-4	1	Каркас КП73	1	-33
	2	Бетон класса В25, м³	3,66	
К50-5	1	Каркас КП73	1	-33
	2	Бетон класса В30, м³	3,66	
К50-6	1	Каркас КП74	1	-33
	2	Бетон класса В30, м³	3,66	

1. Узлы III, IV, VI см. 1.420.1-19.1-4-12.
2. Масса колонны 2,15 т

Разраб.	Костюк		1.420.1-19.1-4-9
Рассчит.	Шорина		
Пров.	Шорина		
Н. контр.	Трахтенгерц		Колонна К 50

Стадия	Лист	Листов
Р	—	1

ЦНИИПРОМЗДАНИЙ

Инв. № подл. | Подпись и дата | Взам. инв. №

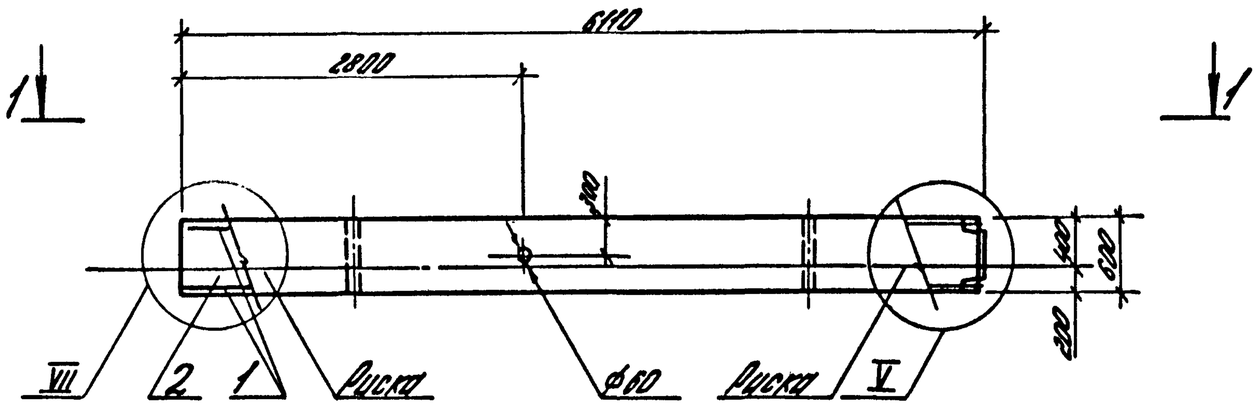

Марка колонны	Поз.	Наименование	Кол.	Обозначение документа
К42-1-1	1	Каркас КП 75	1	1.420.1-19-1-4-34
	2	Бетон класса В25, м³	1,47	
К42-2-1	1	Каркас КП 76	1	-34
	2	Бетон класса В25, м³	1,47	
К42-3-1	1	Каркас КП 77	1	-34
	2	Бетон класса В30, м³	1,47	
К42-4-1	1	Каркас КП 78	1	-34
	2	Бетон класса В30, м³	1,47	
К42-5-1	1	Каркас КП 79	1	-34
	2	Бетон класса В30, м³	1,47	
К42-6-1	1	Каркас КП 80	1	-34
	2	Бетон класса В30, м³	1,47	

1-1

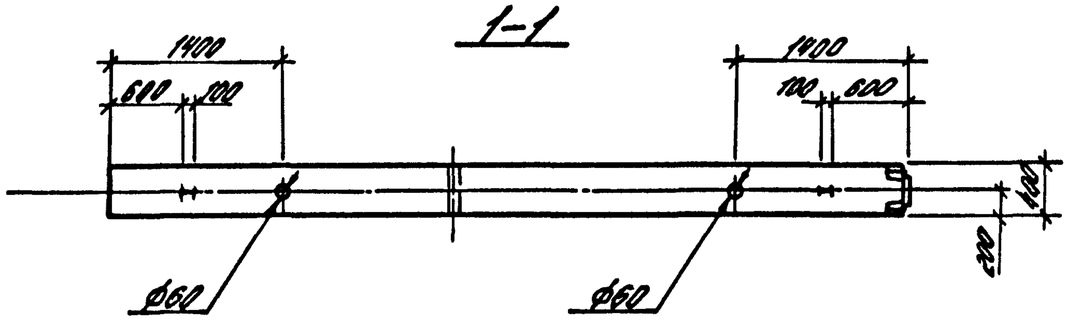

1. Узлы см. лист 1.420.1-19.1-4-12.
2. Масса колонны 3,67т.

Разраб.	Петрова			1.420.1-19.1-4-10
Провер.	Рылькова			
Н.контр.	Карнюшина			
	Щербакова			Колонна К42 (К42-1-1... К42-6-1)

Стадия	Лист	Листов
Р		1

ГСПИ-10

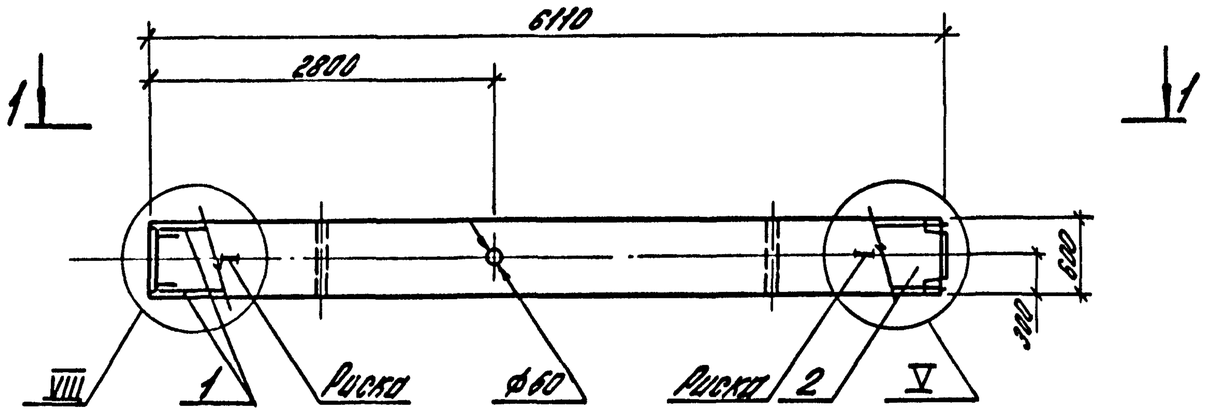

Марка колонны	Поз.	Наименование	Кол.	Обозначение документа
К42-1-2	1	Каркас КП81	1	1.420.1-19.1-4-35
	2	Бетон класса В25, м³	1,47	
К42-2-2	1	Каркас КП82	1	-35
	2	Бетон класса В25, м³	1,47	
К42-3-2	1	Каркас КП83	1	-35
	2	Бетон класса В30, м³	1,47	
К42-4-2	1	Каркас КП84	1	-35
	2	Бетон класса В30, м³	1,47	

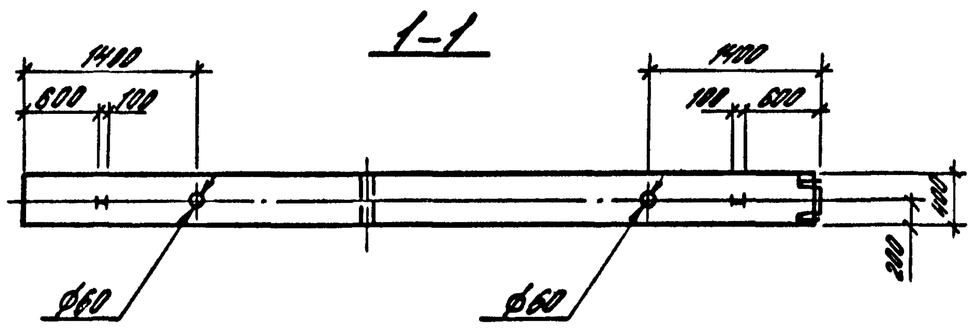

1. Узлы см. лист 1.420.1-19.1-4-12.
2. Масса колонны 3,67т.

Разраб.	Петрова		1.420.1-19.1-4-11
Гл.специал.	Рыльцова		
Провер.	Карнаушина		Колонна К42 (К42-1-2... К42-4-2)
Н.контр.	Щербакова		Стадия: Р; Лист: ; Листов: 1
			ГСПИ-10

Взам.инв.№ | Подпись и дата | Инв.№ подл.

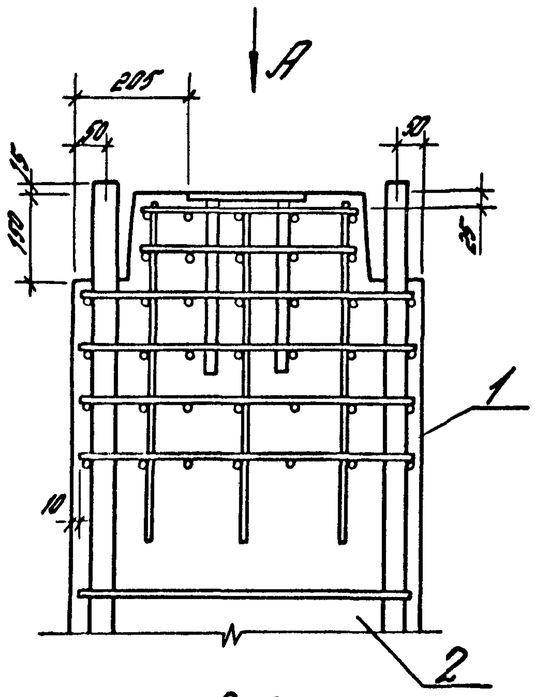

Вид А

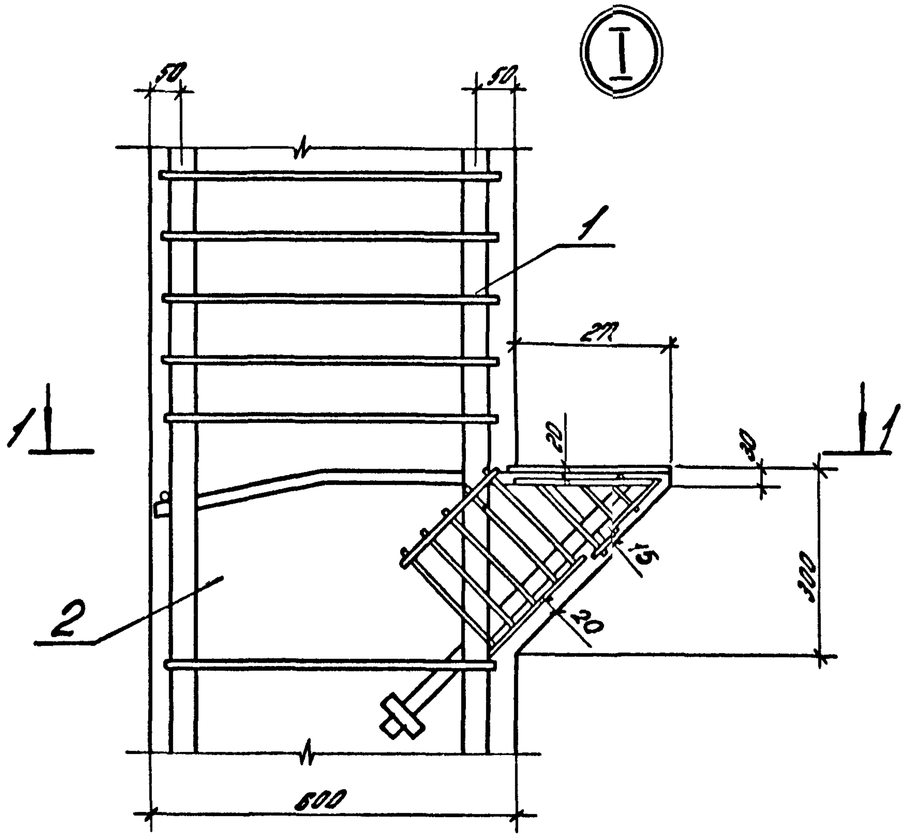

1-1

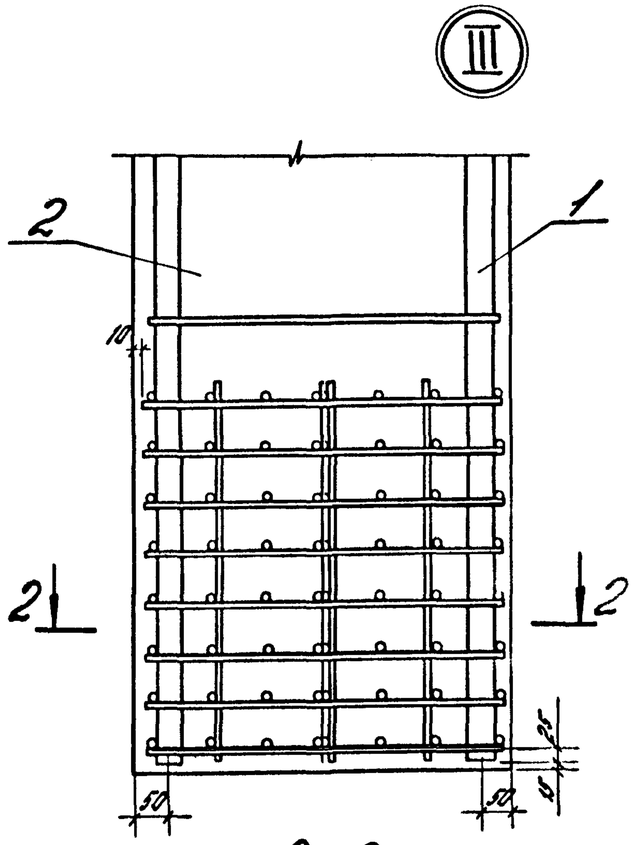

2-2

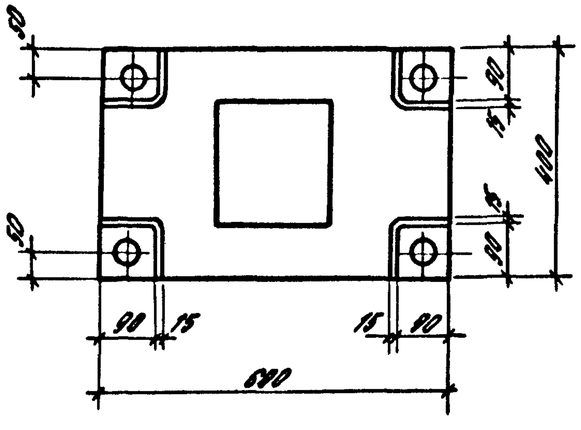

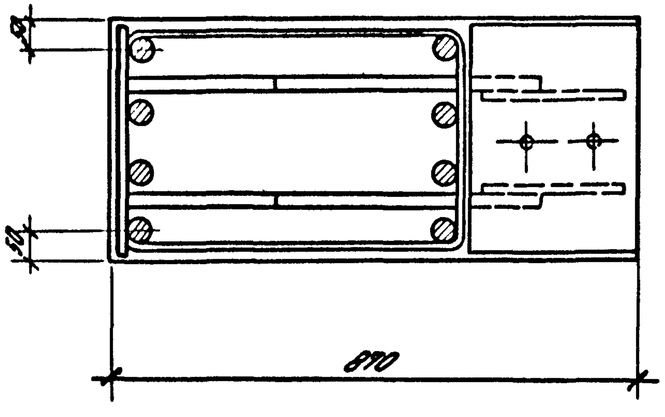

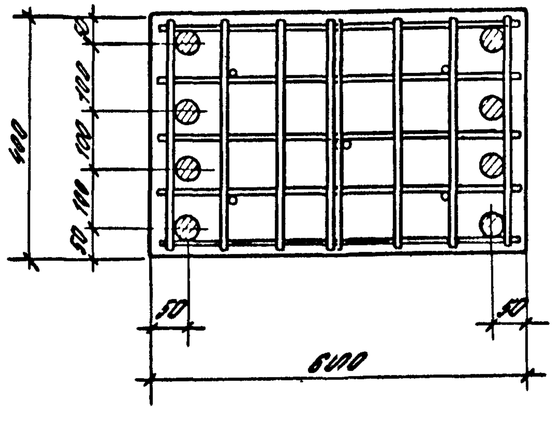

Рабочая арматура показана условно.

Разраб.	Костюк		1420.1-19.1-4-12	
Рассчит.	Шершина			
Пров.	Шершина			
Пров.	Карнищина		Узлы I...VIII	Стадия Р / Лист 1 / Листов 3
Н.контр.	Трахтенгерц			ЦНИИПРОМЗДАНИЙ

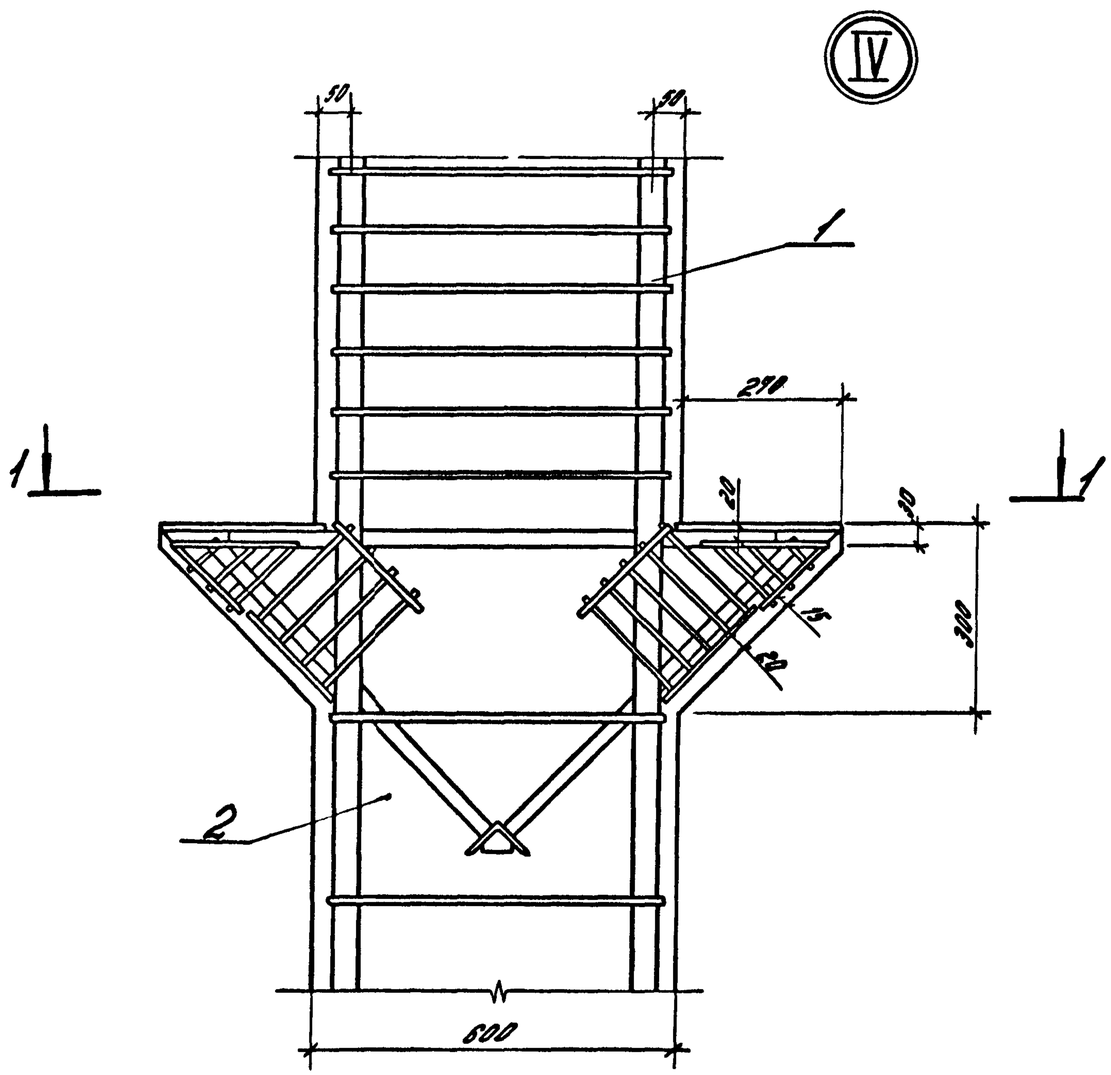

1-1

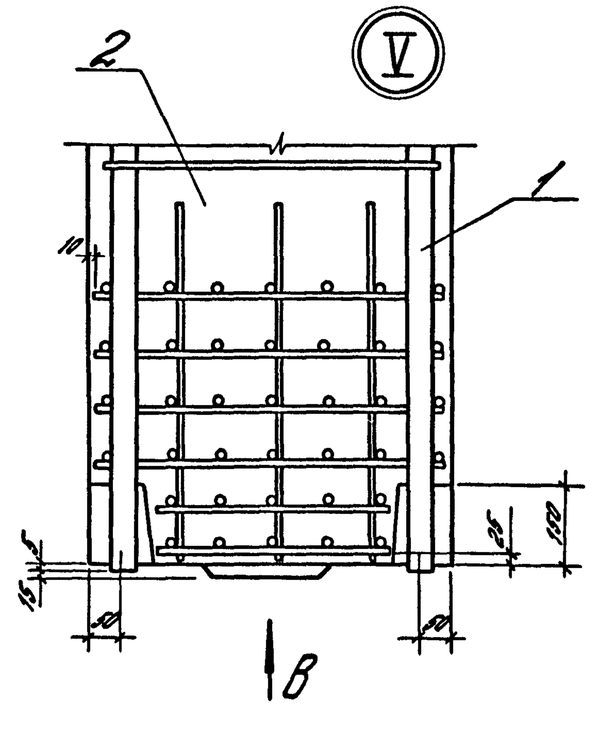

Вид В

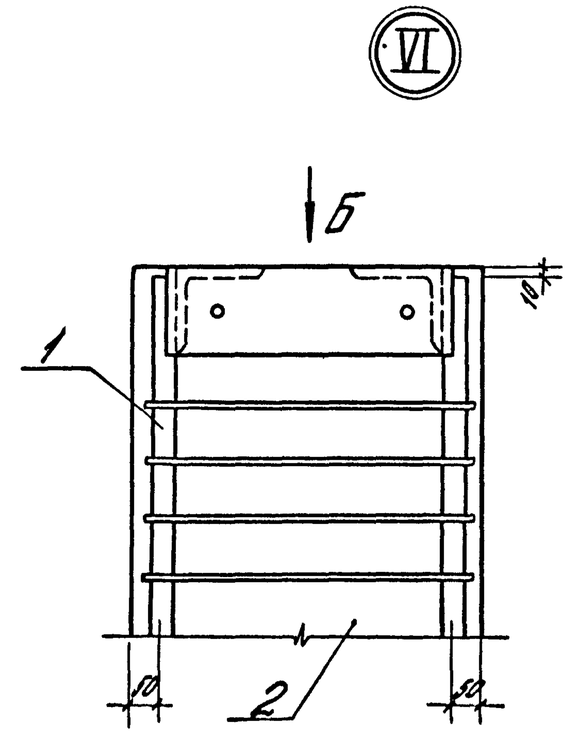

Вид Б

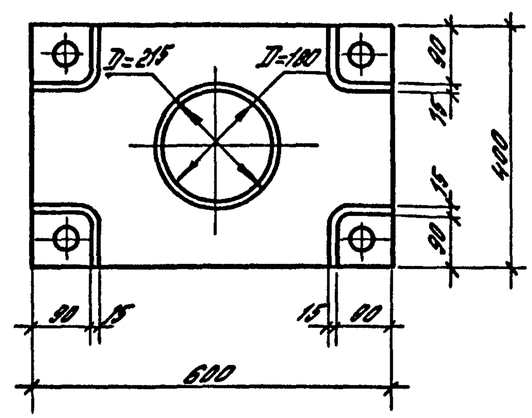

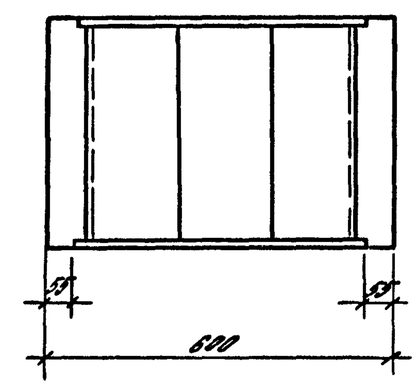

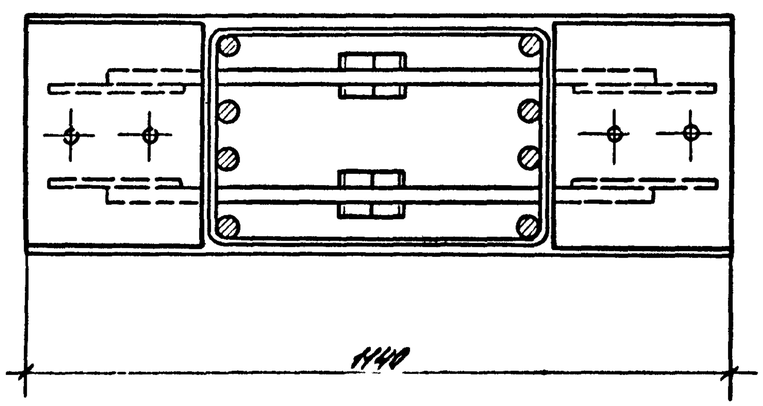

Инв. № подл.	Подпись и дата	Взам. инв. №

1.420.1-19.1-4-12

Лист 2

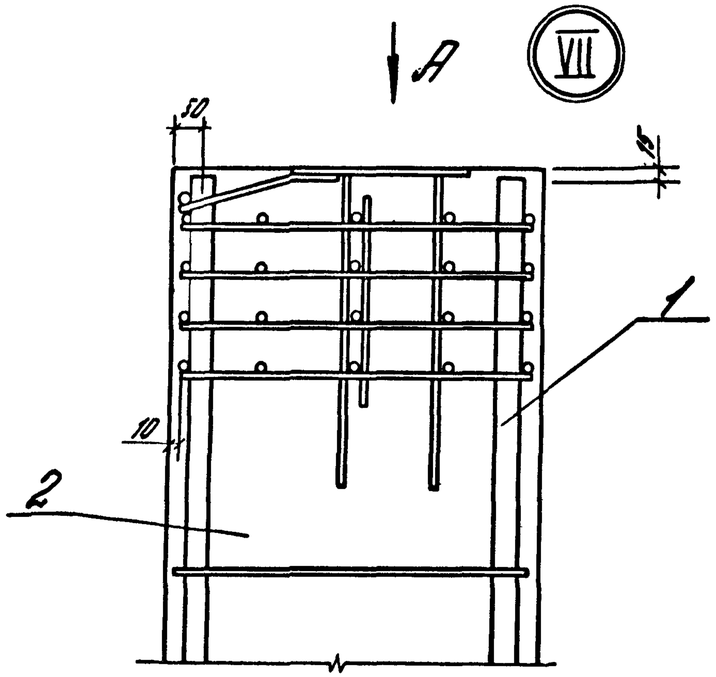

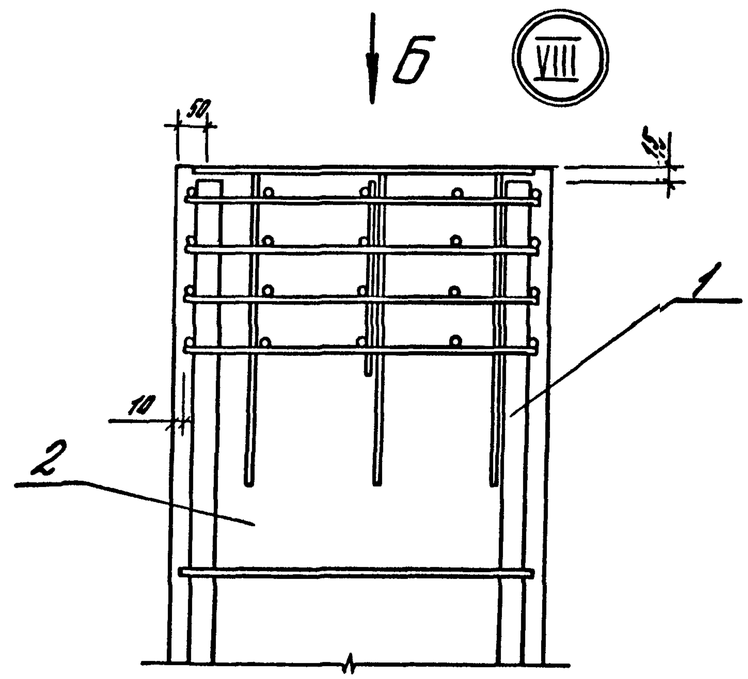

Вид А

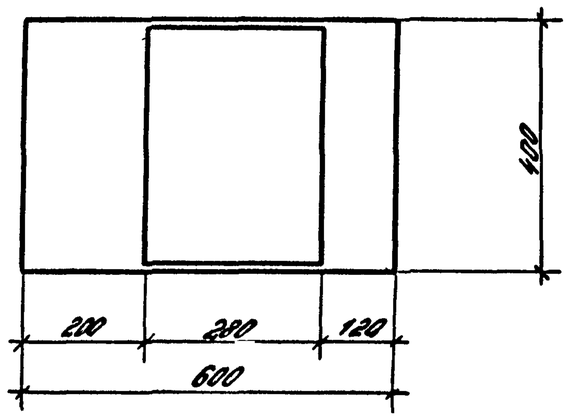

Вид Б

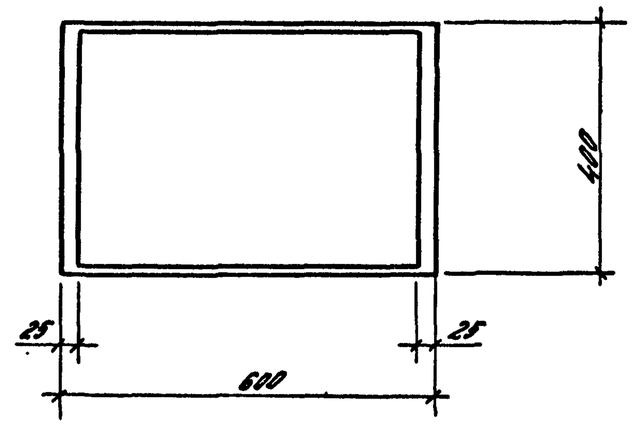

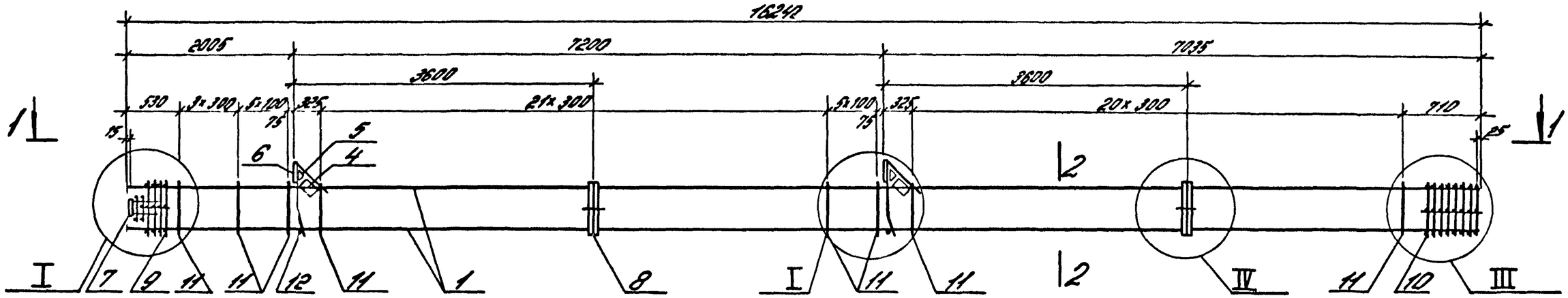

1-1

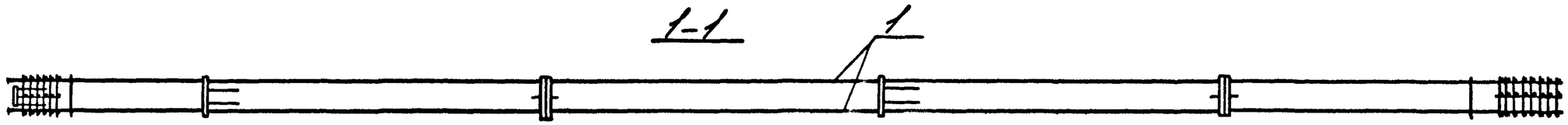

2-2

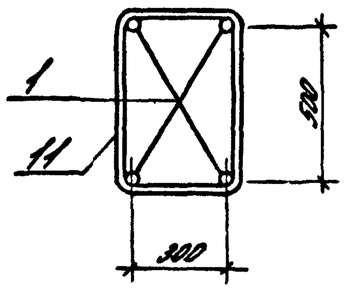

1. Спецификацию см. лист 2.
2. Узлы см. 1.420.1-19.1-4-36.
3. Поз. 12 - оцинковать.

Разраб.	Заточник			1.420.1-19.1-4-13
Пров.	Шорохов			
Гл.спец.	Шорохов			
Н.контр.	Трахтенберг			Каркас КП1..КП4, КП6, КП8

Стадия	Лист	Листов
Р	1	2

ЦНИИПРОМЗДАНИЙ

Инв. N подл. | Подпись и дата | Взам. инв. N

Марка каркаса	Поз.	Наименование	Кол.	Обозначение документа	Масса каркаса, кг
КП1	1	⌀22 AIII, ℓ=16240; 48,5 кг	4	Без черт.	331,1
	4	Сетка С6	2	1.420.1-19.1-6-5	
	5	С7	2	-6	
	6	Изделие закладное МН1	2	-7	
	7	МН7	1	-11	
	8	МН30	2	-23	
	9	Сетка СП1	1	-2	
	10	СП3	1	-2	
	11	⌀6 AI, ℓ=1760	57	-25	
	12	⌀18 AI, ℓ=380 ; 0,8 кг	2	Без черт.	
КП2		Поз.4...9, 12 по КП1			412,2
	1	⌀25 AIII, ℓ=16240; 62,5 кг	4	Без черт.	
	10	Сетка СП4	1	1.420.1-19.1-6-2	
	11	⌀8 AI, ℓ=1780	57	-25	
КП3		Поз.4...9, 12 по КП1			475,8
	1	⌀28 AIII, ℓ=16240; 78,4 кг	4	Без черт.	
	10	Сетка СП4	1	1.420.1-19.1-6-2	
	11	⌀8 AI, ℓ=1780	57	-25	

Марка каркаса	Поз.	Наименование	Кол.	Обозначение документа	Масса каркаса, кг
КП4		Поз.4...9, 12 по КП1			572,2
	1	⌀32 AIII, ℓ=16240, 102,5 кг	4	Без черт.	
	10	Сетка СП4	1	1.420.1-19.1-6-2	
	11	⌀8 AI, ℓ=1780	57	-25	
КП6		Поз.4...8, 12 по КП1			724,6
	1	⌀36 AIII, ℓ=16240; 129,8 кг	4	Без черт.	
	9	Сетка СП2	1	1.420.1-19.1-6-2	
	10	СП5	1	-2	
	11	⌀10 AI, ℓ=1820	57	-25	
КП8		Поз.4...8, 12 по КП1			843,6
	1	⌀40 AIII, ℓ=16240; 160,3 кг	4	Без черт.	
	9	Сетка СП2	1	1.420.1-19.1-6-2	
	10	СП5	1	-2	
	11	⌀10 AI, ℓ=1820	57	-25	

Арматура класса AI и AIII по ГОСТ 5781-82.

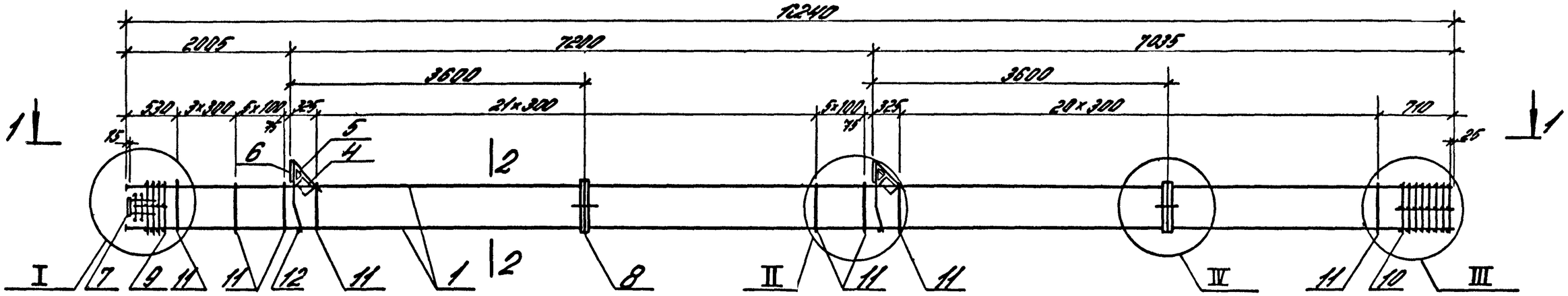

1-1

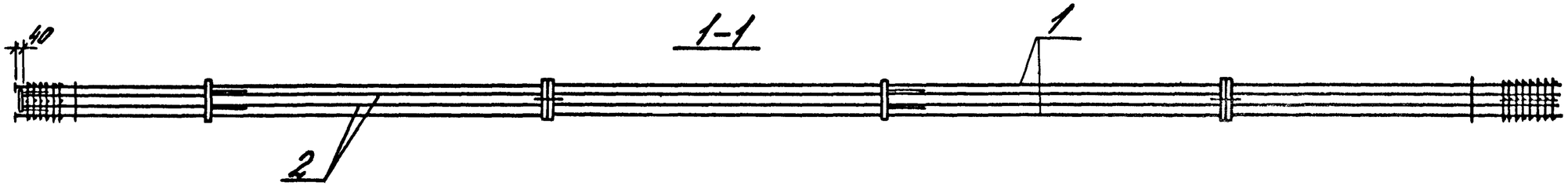

2-2

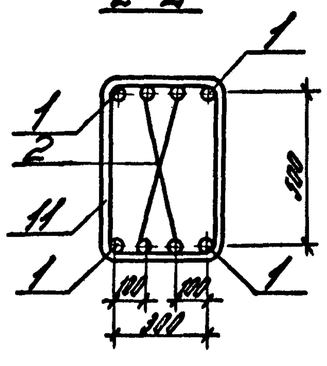

1. Спецификацию см. лист 2.
2. Узлы см. 1.420.1-19.1-4-36
3. Поз. 12 - оцинковать

Разраб.	Костюк		1.420.1-19.1-4-14	
Рассчит.	Шорина			
Пров.	Шорина			
			Каркасы КП5, КП9, КП14, КП13, КП16	Стадия: Р; Лист: 1; Листов: 2
				ЦНИИПРОМЗДАНИЙ
Н. контр.	Трахтенгерц			

Марка каркаса	Поз.	Наименование	Кол.	Обозначение документа	Масса каркаса, кг
КП5	1	ф25 АIII, ℓ=16240; 62,9 кг	4	без черт.	609,0
	2	ф22 АIII, ℓ=16200; 48,3 кг	4	без черт.	
	4	Сетка С6	2	1.420.1-19.1-6-5	
	5	С7	2	-6	
	6	Изделие закладное МН1	2	-7	
	7	МН7	1	-11	
	8	МН30	2	-23	
	9	Сетка СП1	1	-2	
	10	СП4	1	-2	
	11	ф8 АI, ℓ=1780	57	-25	
	12	ф18 АI, ℓ=380; 0,8 кг	2	без черт.	
КП9		Поз. 4...8, 12 по КП5			971,2
	1	ф36 АIII, ℓ=16240; 129,8 кг	4	без черт.	
	2	ф25 АIII, ℓ=16200; 62,4 кг	4	без черт.	
	9	Сетка СП2	1	1.420.1-19.1-6-2	
	10	Сетка СП5	1	-2	
	11	ф10 АI, ℓ=1820	57	-25	

Марка каркаса	Поз.	Наименование	Кол.	Обозначение документа	Масса каркаса, кг
КП11		Поз. 4...8, 12 по КП5			1036,8
	1	ф40 АIII, ℓ=16240; 160,3 кг	4	без черт.	
	2	ф22 АIII, ℓ=16200; 48,3 кг	4	без черт.	
	9	Сетка СП2	1	1.420.1-19.1-6-2	
	10	СП5	1	-2	
	11	ф10 АI, ℓ=1820	57	-25	
КП13		Поз. 4...8, 12 по КП5			1156,4
	1	ф40 АIII, ℓ=16240; 160,3 кг	4	без черт.	
	2	ф28 АIII, ℓ=16200; 78,2 кг	4	без черт.	
	9	Сетка СП2	1	1.420.1-19.1-6-2	
	10	СП5	1	-2	
	11	ф10 АI, ℓ=1820	57	-25	
КП16		Поз. 4...8, 12 по КП5			1361,2
	1	ф40 АIII, ℓ=16240; 160,3 кг	4	без черт.	
	2	ф36 АIII, ℓ=16200; 129,4 кг	4	без черт.	
	9	Сетка СП2	1	1.420.1-19.1-6-2	
	10	СП5	1	-2	
	11	ф10 АI, ℓ=1820	57	-25	

Арматура классов АI и АIII по ГОСТ 5781-82.

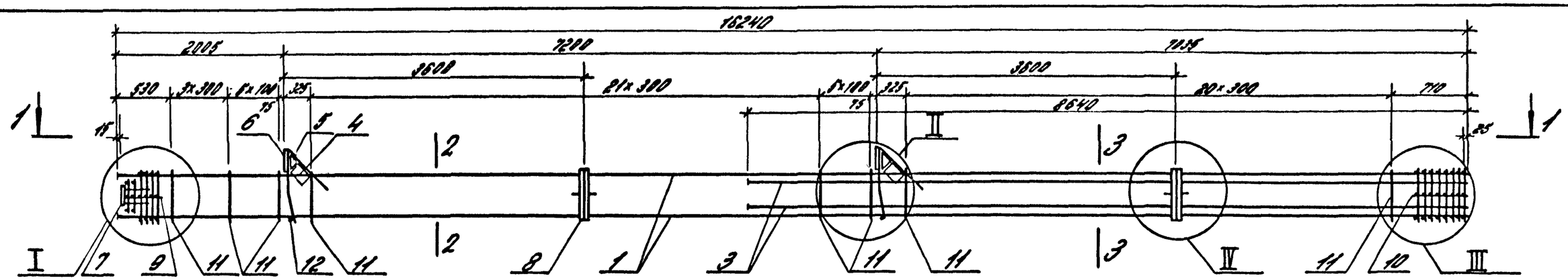

1-1

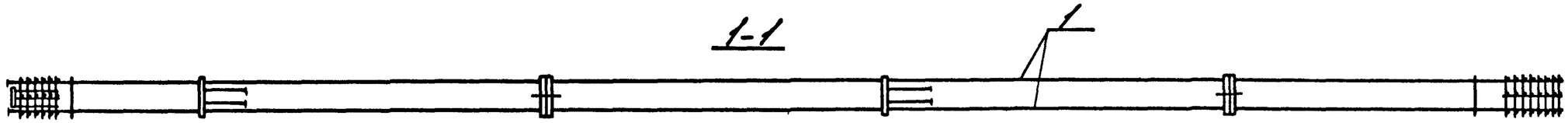

2-2

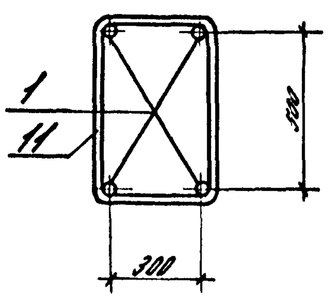

3-3

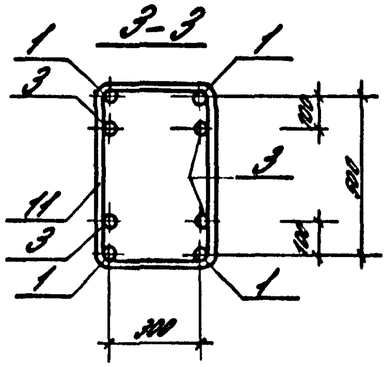

Марка каркаса	Поз.	Наименование	Кол.	Обозначение документа	Масса каркаса, кг
КП 7	1	ф36 А III, ℓ=16240; 129,8 кг	4	без черт.	824,8
	3	ф22 А III, ℓ=8640; 25,8 кг	4	без черт.	
	4	Сетка С6	2	1.420.1-19.1-6-5	
	5	С7	2	-6	
	6	Изделие закладное МН1	2	-7	
	7	МН7	1	-11	
	8	МН30	2	-23	
	9	Сетка СП2	1	-2	
	10	СП5	1	-2	
	11	ф10 А I, ℓ=1820	57	-25	
	12	ф18 А I, ℓ=380, 0,8 кг	2	без черт.	

Марка каркаса	Поз.	Наименование	Кол.	Обозначение документа	Масса каркаса, кг
КП10		Поз. 4...12 по КП7			1010,4
	1	ф40 А III, ℓ=16240; 160,3 кг	4	без черт.	
	3	ф28 А III, ℓ=8640; 47,7 кг	4	без черт.	
КП14		Поз. 4...12 по КП7			1184,8
	1	ф40 А III, ℓ=16240; 160,3 кг	4	без черт.	
	3	ф40 А III, ℓ=8640; 85,3 кг	4	без черт	

1. Арматура классов А I и А III по ГОСТ 5781-82.
2. Узлы см. 1.420.1-19.1-4-36.
3. Поз. 12 – оцинковать.

Разраб.	Костюк		1.420.1-19.1-4-15
Провер.	Шорина		
Пров.	Шорина		
Н. контр.	Трахтенгерц		Каркасы КП7, КП10, КП14

Стадия	Лист	Листов
Р		1

ЦНИИПРОМЗДАНИЙ

Инв. № подл. | Подпись и дата | Взам. инв. №

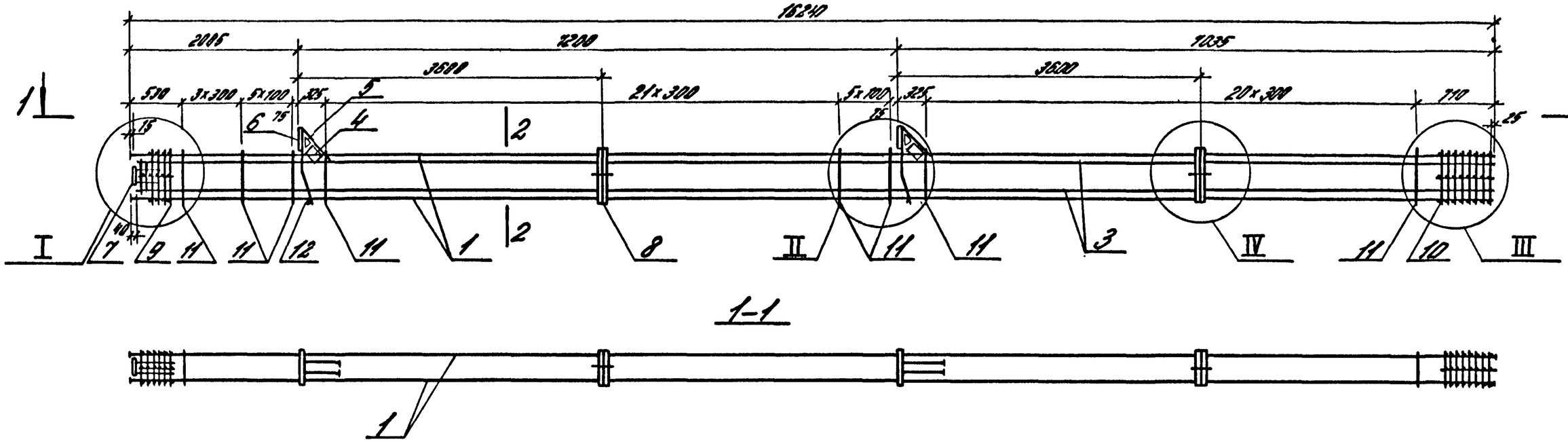

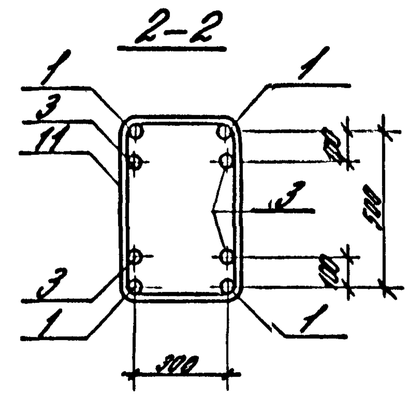

1. Арматура класса AI и AIII по ГОСТ 5781-82.
2. Узлы см. 1.420.1-19.1-4-36
3. Поз. 12 – оцинковать.

Марка каркаса	Поз.	Наименование	Кол.	Обозначение документа	Масса каркаса, кг
КП12	1	Ф40 AIII, ℓ=16240; 156,3 кг	4	без черт.	1356,4
	3	Ф28 AIII, ℓ=16200; 78,2 кг	4	без черт.	
	4	Сетка С6	2	1.420.1-19.1-6-5	
	5	С7	2	-6	
	6	Изделие закладное МН1	2	-7	
	7	МН7	1	-11	
	8	МН30	2	-23	
	9	Сетка СП2	1	-2	
	10	СП5	1	-2	
	11	Ф10 AI; ℓ=1820	57	-25	
	12	Ф18 AI; ℓ=380; 0,8 кг	2	без черт.	
КП15		Поз. 1,4...12 по КП12			1361,2
	3	Ф36 AIII, ℓ=16200; 429,4 кг	4	без черт.	

Разраб.	Костюк		
Рассчит.	Шорина		
Провер.	Шорина		
Н. контр.	Тохтенгерц		

1.420.1-19.1-4-16

Каркас КП12, К715

Стадия	Лист	Листов
Р		1

ЦНИИПРОМЗДАНИЙ

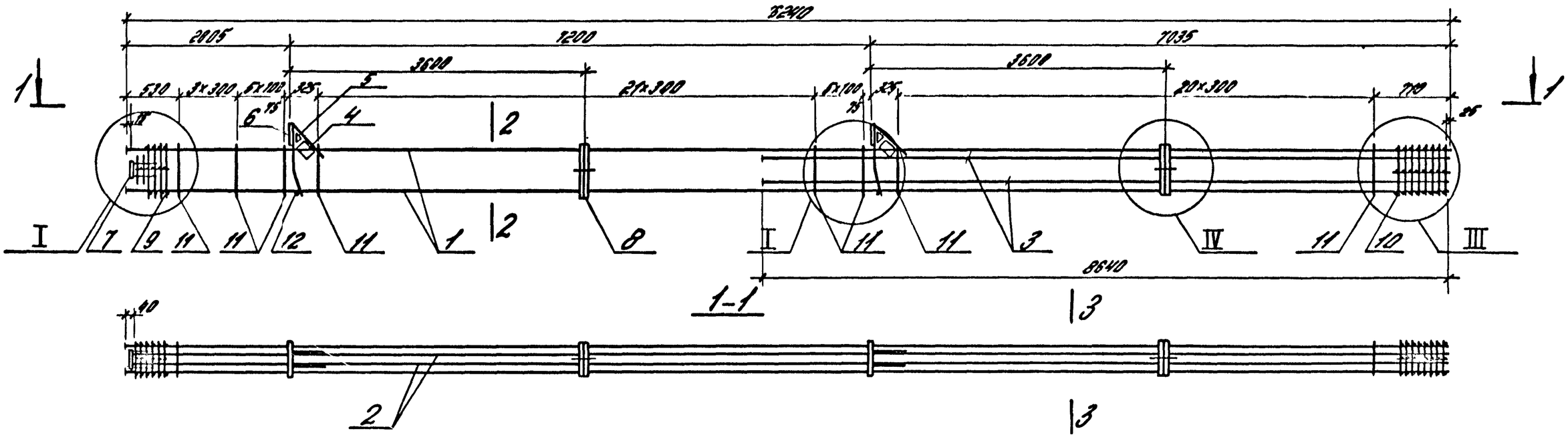

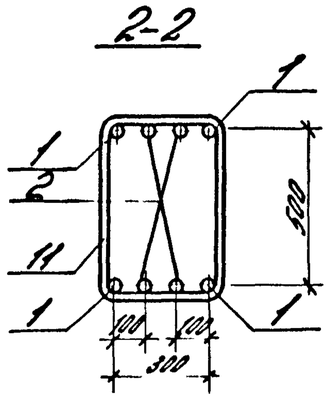

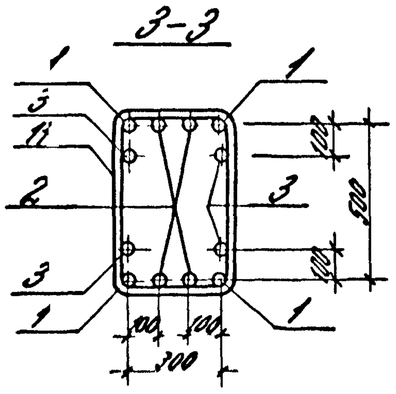

Марка каркаса	Поз.	Наименование	Кол.	Обозначение документа	Масса каркаса, кг
КП 17	1	Ф40 А III ℓ=16240; 160,3 кг	4	без черт.	1470,4
	2	Ф32 А III ℓ=16200; 102,2 кг	4	без черт.	
	3	Ф32 А III ℓ=8640, 54,5 кг	4	без черт.	
	4	Сетка С6	2	1.420.1-19.1-6-5	
	5	С7	2	-6	
	6	Изделие закладное МН1	2	-7	
	7	МН7	1	-11	
	8	МН30	2	-23	
	9	Сетка СП2	1	-2	
	10	СП5	1	-2	
	11	Ф10 А I, ℓ=1820	57	-25	
	12	Ф18 А I, ℓ=380, 0,8 кг	2	без черт.	

1. Арматура классов А I и А III по ГОСТ 5781-82.
2. Узлы см. 1.420.1-19.1-4-36.
3. Поз. 12 – оцинковать.

Разраб.	Костюк		1.420.1-19.1-4-17
Рассчит.	Шорина		
Пров.	Шорина		Каркас КП 17
Н. контр.	Трахтенберг		

Стадия	Лист	Листов
Р		1

ЦНИИПРОМЗДАНИЙ

Инв. № подл. | Подпись и дата | Взам. инв. №

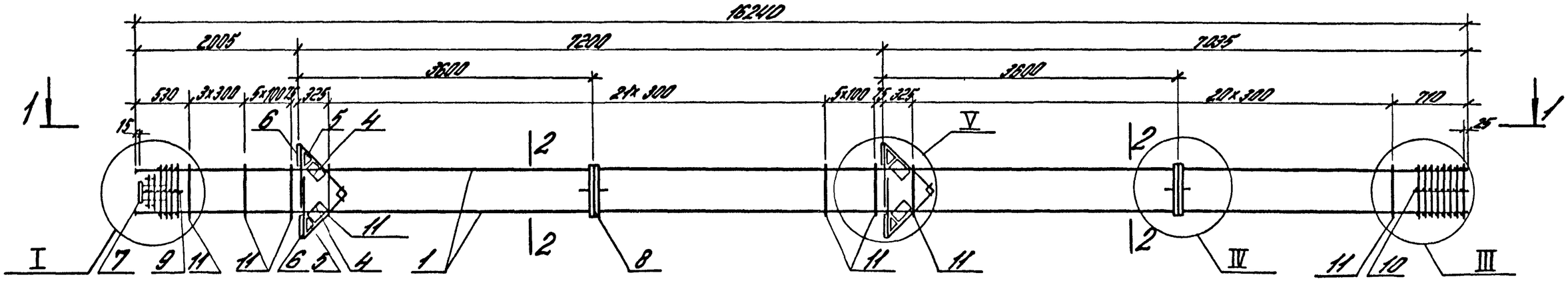

1-1

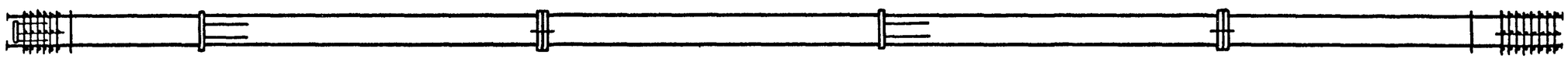

2-2

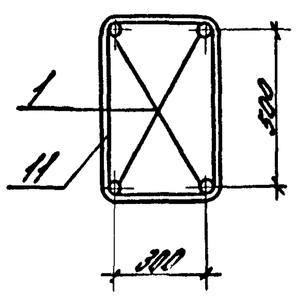

1. Спецификацию см. лист 2
2. Узлы см. 1.420.1-19.1-4-36.

Разраб.	Костюк			1.420.1-19.1-4-18
Рассчит.	Шорина			
Пров.	Шорина			Каркас КП18, КП19, КП20, КП21, КП24
Н. контр.	Трахтенгерц			ЦНИИПРОМЗДАНИЙ

Стадия	Лист	Листов
Р	1	2

Марка каркаса	Поз.	Наименование	Кол.	Обозначение документа	Масса каркаса, кг
КП 18	1	Ф22АIII; ℓ=16240; 48,5кг	4	без черт.	392,0
	4	Сетка С6	4	1.420.1-19.1-6-5	
	5	С7	4	-6	
	6	Изделие закладное МН5	4	-8	
	7	МН7	1	-11	
	8	МН30	2	-23	
	9	Сетка СП1	1	-2	
	10	СП3	1	-2	
	11	Ф6АI; ℓ=1760	57	-25	
КП 19					473,1
		Поз.4...9 по КП18			
	1	Ф25АIII; ℓ=16240; 62,5кг	4	без черт.	
	10	Сетка СП4	1	1.420.1-19.1-6-2	
	11	Ф8АI; ℓ=1760	57	-25	

Марка каркаса	Поз.	Наименование	Кол.	Обозначение документа	Масса каркаса, кг
КП 20		Поз.4...9 по КП18			536,7
	1	Ф28АIII; ℓ=16240; 78,4кг	4	без черт.	
	10	Сетка СП4	1	1.420.1-19.1-6-2	
	11	Ф8АI; ℓ=1760	57	-25	
КП 21		Поз.4...9 по КП18			633,1
	1	Ф32АIII; ℓ=16240; 102,5кг	4	без черт.	
	10	Сетка СП4	1	1.420.1-19.1-6-2	
	11	Ф8АI; ℓ=1760	57	-25	
КП 24		Поз.4...8 по КП18			782,5
	1	Ф36АIII; ℓ=16240; 120,8кг	4	без черт.	
	9	Сетка СП2	1	1.420.1-19.1-6-2	
	10	СП5	1	-2	
	11	Ф10АI; ℓ=1820	57	-25	

Арматура класса АI и АIII по ГОСТ 5781-82

Инв.№ подл. | Подпись и дата | Взам. инв.№

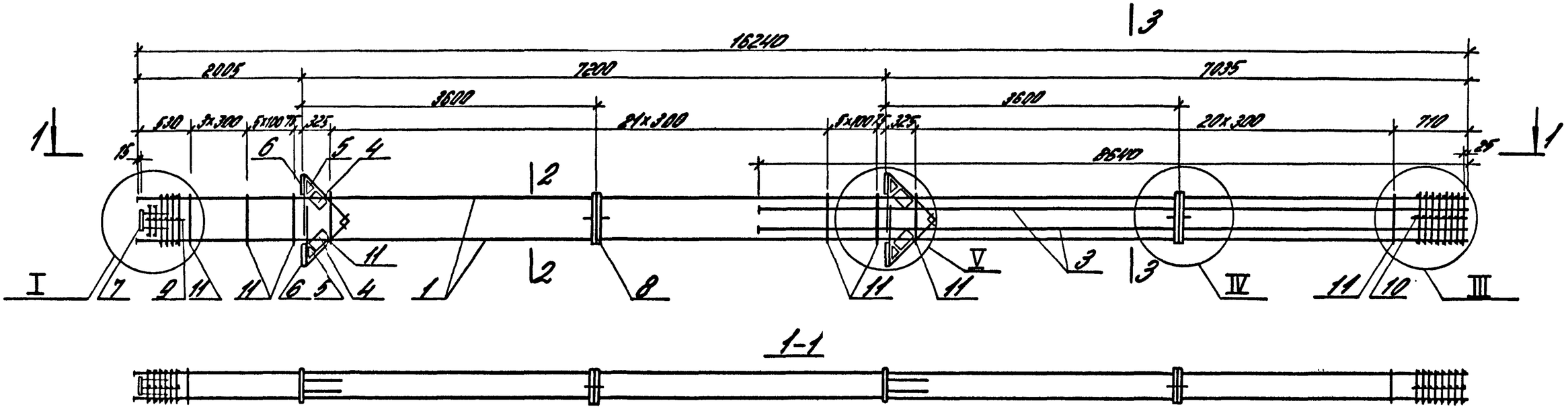

1-1

2-2

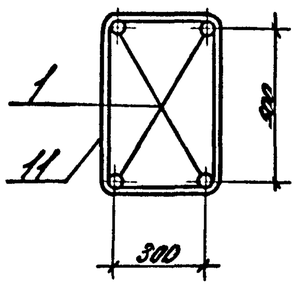

3-3

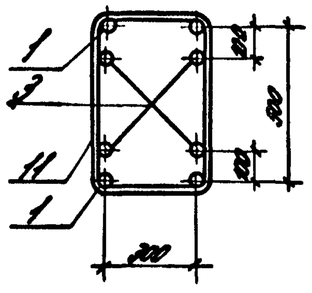

1. Спецификацию см лист 2.
2. Узлы см. 1.420.1-19.1-4-36.

Разраб.	Костюк			1.420.1-19.1-4-19
Рассчит.	Шорина			
Пров.	Шорина			Стадия: Р · Лист: 1 · Листов: 2
				Каркас КП22, КП23, КП25...КП28
Н. контр.	Тахтенерова			ЦНИИПРОМЗДАНИЙ

Марка каркаса	Поз.	Наименование	Кол.	Обозначение документа	Масса каркаса, кг
КП 22	1	⌀28 АIII, ℓ=16240; 78,4 кг	4	без черт.	668,5
	3	⌀25 АIII, ℓ=8640; 33,2 кг	4	без черт.	
	4	Сетка С6	4	1.420.1-19.1-6-5	
	5	С7	4	-6	
	6	Изделие закладное МН3	4	-8	
	7	МН7	1	-11	
	8	МН30	2	-23	
	9	Сетка СП1	1	-2	
	10	СП4	1	-2	
	11	⌀8 АI, ℓ=1980	57	-25	
КП 23		Поз.4...11 по КП22			736,3
	1	⌀32 АIII, ℓ=16240; 102,5 кг	4	без черт.	
	3	⌀22 АIII, ℓ=8640; 25,8 кг	4	без черт.	
КП 25		Поз.4...8 по КП22			915,3
	1	⌀36 АIII, ℓ=16240; 129,8 кг	4	без черт.	
	3	⌀25 АIII, ℓ=8640; 33,2 кг	4	без черт.	
	9	Сетка СП2	1	1.420.1-19.1-6-2	
	10	СП5	1	-2	
	11	⌀10 АI, ℓ=1820	57	-25	

Марка каркаса	Поз.	Наименование	Кол.	Обозначение документа	Масса каркаса, кг
КП 26		Поз.4...8 по КП22			1037,3
	1	⌀40 АIII, ℓ=16240; 160,3 кг	4	без черт.	
	3	⌀25 АIII, ℓ=8640; 33,2 кг	4	без черт.	
	9	Сетка СП2	1	1.420.1-19.1-6-2	
	10	СП5	1	-2	
	11	⌀10 АI, ℓ=1820	57	-25	
КП 27		Поз.4...8 по КП22			1122,5
	1	⌀40 АIII, ℓ=16240; 160,3 кг	4	без черт.	
	3	⌀32 АIII, ℓ=8640; 54,5 кг	4	без черт.	
	9	Сетка СП2	1	1.420.1-19.1-6-2	
	10	СП5	1	-2	
	11	⌀10 АI, ℓ=1820	57	-25	
КП 28					1180,5
		Поз.4...8 по КП22			
	1	⌀40 АIII, ℓ=16240; 160,3 кг	4	без черт.	
	3	⌀36 АIII, ℓ=8640; 69,0 кг	4	без черт.	
	9	Сетка СП2	1	1.420.1-19.1-6-2	
	10	СП5	1	-2	
	11	⌀10 АI, ℓ=1820	57	-25	

Арматура класса АI и АIII по ГОСТ 5781-82.

Инв.№ подл. | Подпись и дата | Взам.инв.№

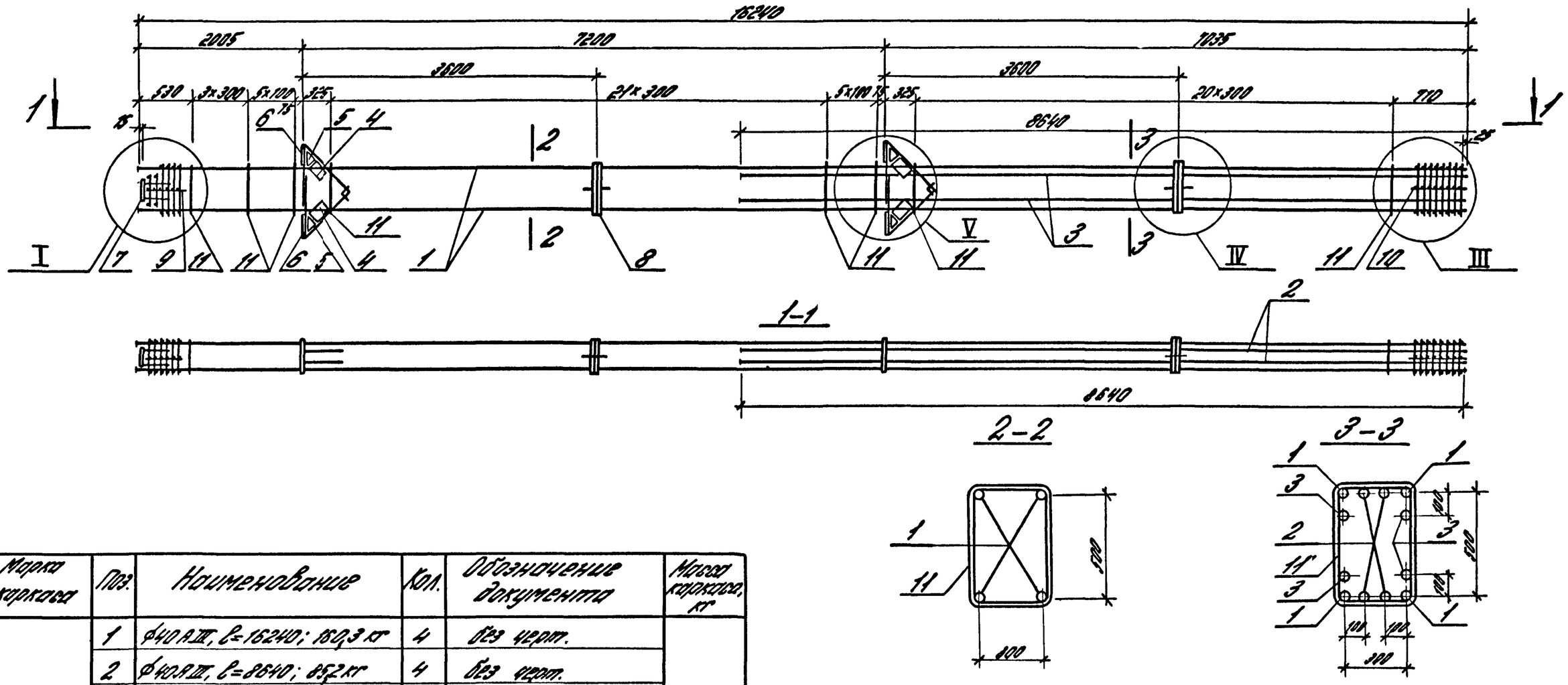

Марка каркаса	Поз.	Наименование	Кол.	Обозначение документа	Масса каркаса, кг
КП 29	1	ф40 А III, ℓ=16240; 160,3 кг	4	Без черт.	1378,1
	2	ф40 А III, ℓ=8640; 85,2 кг	4	Без черт.	
	3	ф25 А III, ℓ=8640; 33,2 кг	4	Без черт.	
	4	Сетка С6	4	1.420.1-19.1-6-5	
	5	С7	4	-6	
	6	Изделие закладное МН3	4	-8	
	7	МН7	1	-11	
	8	МН30	2	-23	
	9	Сетка СП2	1	-2	
	10	СП5	1	-2	
	11	ф10 А I; ℓ=1820	57	-25	

1. Арматура класса А I и А III по ГОСТ 5781-82.
2. Узлы см. 1.420.1-19.1-4-36.

Разраб.	Бостнык		1.420.1-19.1-4-20
Проверил.	Шорина		
Пров.	Шорина		
Н.контр.	Тахтенгерц		Каркас КП 29

Стадия	Лист	Листов
Р		1

ЦНИИПРОМЗДАНИЙ

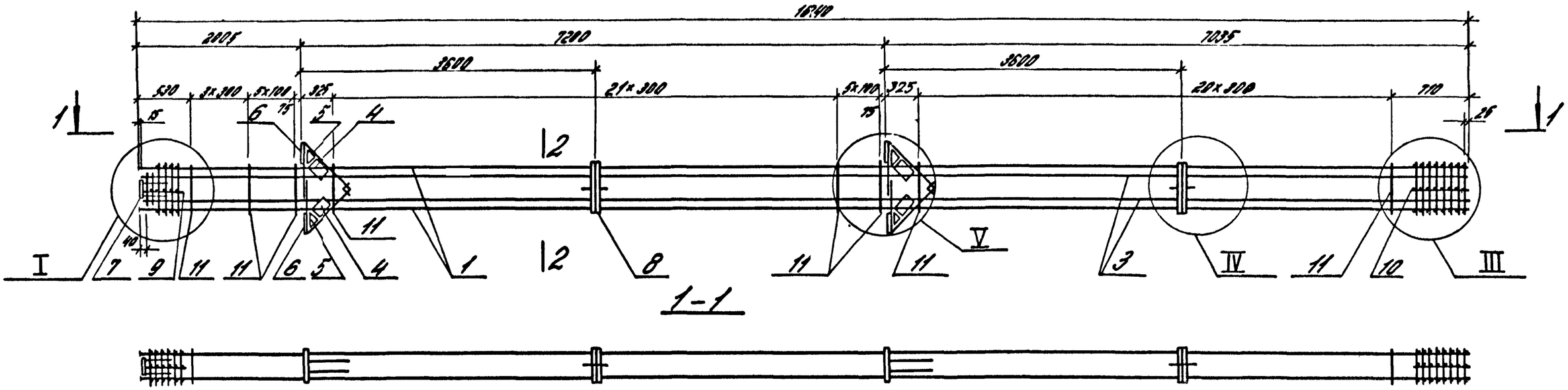

1-1

2-2

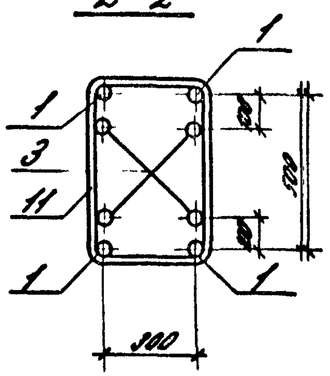

Марка каркаса	Поз.	Наименование	Кол.	Обозначение документа	Масса каркаса кг
КП30	1	Ф40 А III, ℓ=16240; 1023 кг	4	Б28 42 ст.	14221
	3	Ф36 А III, ℓ=16200; 129,4 кг	4	Б23 42 ст.	
	4	Сетка С6	4	1.420.1-19.1-6-5	
	5	С7	4	-6	
	6	Изделие закладное МН3	4	-8	
	7	МН7	1	-11	
	8	МН30	2	-23	
	9	Сетка СП2	1	-2	
	10	СП5	1	-2	
	11	Ф10 А I, ℓ=1820	57	-25	
КП32		Поз. 1, 4... 11. по КП30			15437
	3	Ф40 А III, ℓ=16200; 153,8 кг	4	Б23 42 ст.	

1. Арматура классов А I и А III по ГОСТ 5781-82.
2. Узлы см. 1.420.1-19.1-4-36.

Разраб.	Костюк		1420.1-19.1-4-21
Проверил.	Шаршина		
Нач.отд.	Шаршина		
Н.контр.	Трахтенберг		Каркас КП30, КП32

Стадия	Лист	Листов
Р		1

ЦНИИПРОМЗДАНИЙ

24352 33

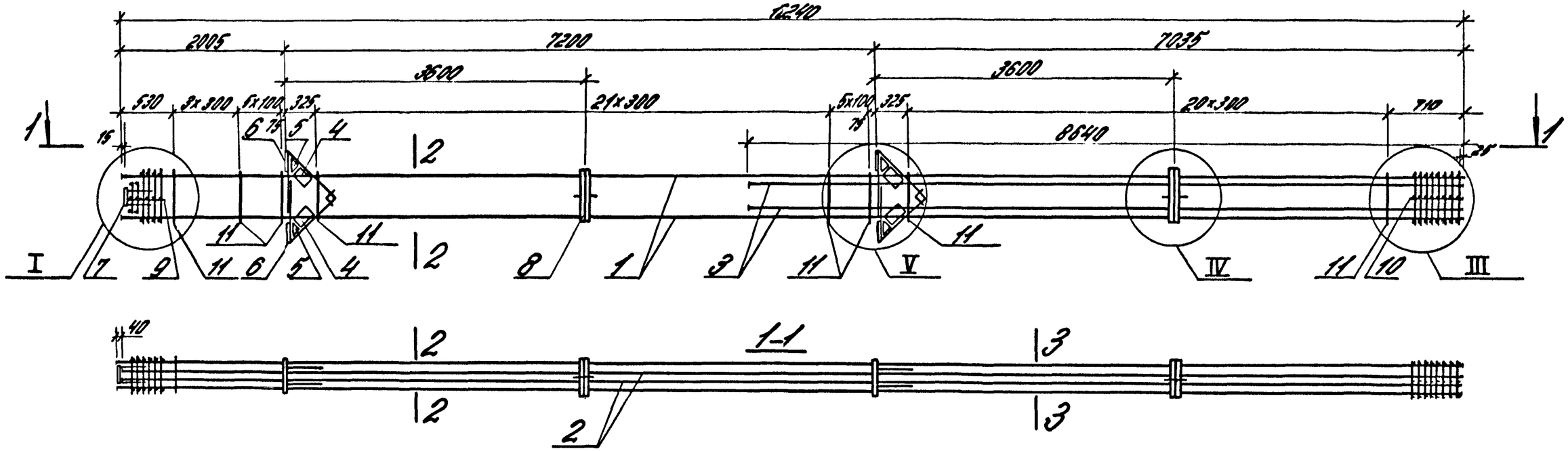

Марка каркаса	Поз.	Наименование	Кол.	Обозначение документа	Масса каркаса, кг
КП31	1	Ф36 АIII ℓ=16240, 129,8 кг	4	без черт.	1456,9
	2	Ф36 АIII ℓ=16200; 129,4 кг	4	без черт.	
	3	Ф28 АIII ℓ=8640, 41,7 кг	4	без черт.	
	4	Сетка С6	4	1.420.1-19.1-6-5	
	5	С7	4	-6	
	6	Изделие закладное МН3	4	-8	
	7	МН7	1	-11	
	8	МН30	2	-23	
	9	Сетка СП2	1	-2	
	10	СП5	1	-2	
	11	Ф10 АI ℓ=1820	57	-25	
КП35		Поз.4...11 по КП31			1884,5
	1	Ф40 АIII ℓ=16240, 160,3 кг	4	без черт.	
	2	Ф40 АIII ℓ=16200, 159,8 кг	4	без черт.	
	3	Ф40 АIII ℓ=8640 85,3 кг	4	без черт.	

2-2

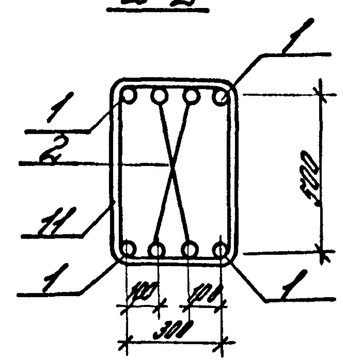

3-3

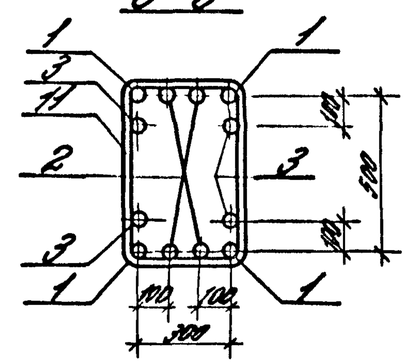

1. Арматура классов АI и АIII по ГОСТ 5781-82.
2. Узлы см. 1.420.1-19.1-4-36.

Разраб.	Костюк		1.420.1-14.1-4-22
Расчит.	Шорина		
Пров.	Шорина		Каркас КП31, КП35
Н.контр.	Трактаджи		

Стадия	Лист	Листов
Р		1

ЦНИИПРОМЗДАНИЙ

Инв.№ подл. | Подпись и дата | Взам. инв.№

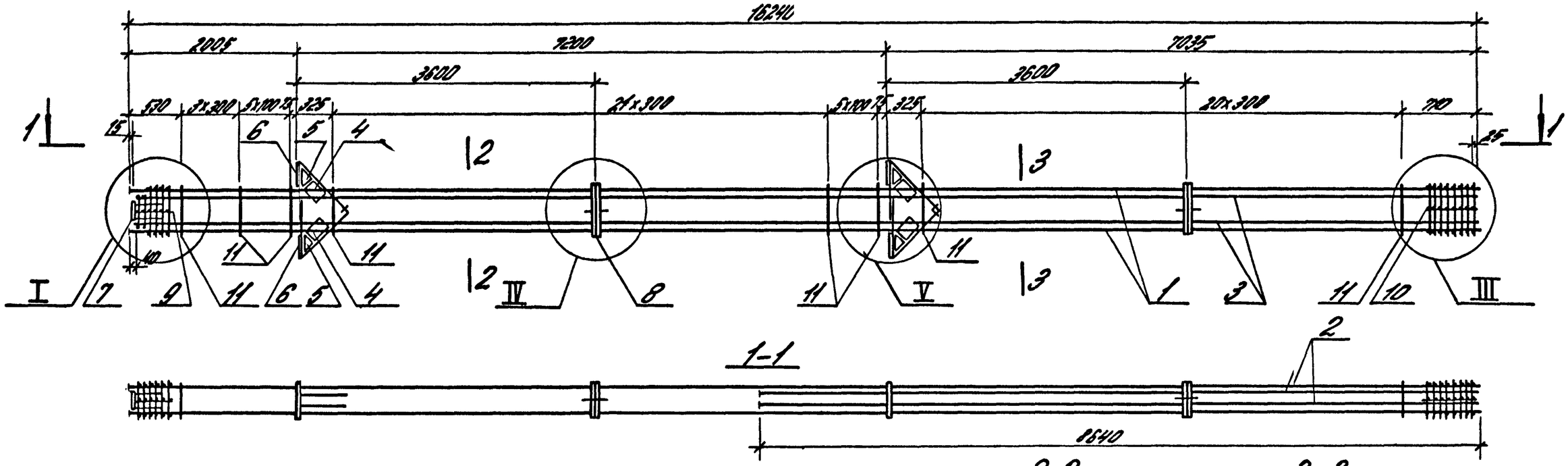

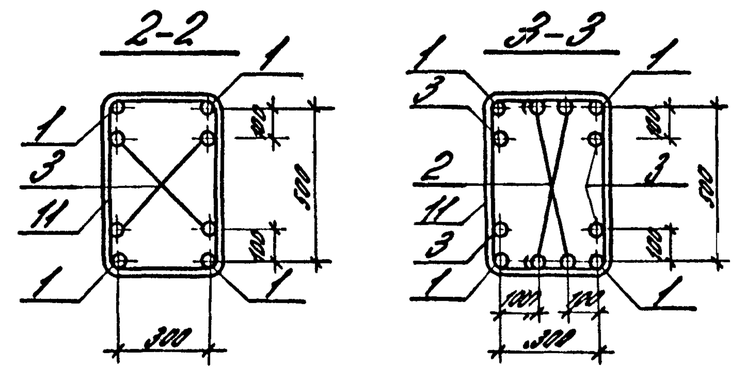

Марка каркаса	Поз.	Наименование	Кол.	Обозначение документа	Масса каркаса, кг
КП33	1	Ф40 AIII, ℓ=16240; 160,3 кг	4	без черт.	1762,9
	2	Ф40 AIII, ℓ=8640; 85,2 кг	4	без черт.	
	3	Ф36 AIII, ℓ=16200; 129,4 кг	4	без черт.	
	4	Сетка С6	4	1.420.1-19.1-6-5	
	5	С7	4	-6	
	6	Изделие закладное МН3	4	-8	
	7	МН7	1	-11	
	8	МН30	2	-23	
	9	Сетка СП2	1	-2	
	10	СП5	1	-2	
	11	Ф10 AI, ℓ=1820	57	-25	
КП34		Поз. 1,2,4... 11 по КП33			1884,5
	3	Ф40 AIII, ℓ=16200; 159,8 кг	4	без черт.	

1. Арматура классов AI и AIII по ГОСТ 5781-82.
2. Узлы см. 1.420.1-19.1-4-36.

Разраб.	Колтюк		1.420.1-19.1-4-23
Рассчит.	Шорина		
Пров.	Шорина		
Н.контр.	Тростянецкий		Каркас КП33, КП34

Стадия	Лист	Листов
Р		1

ЦНИИПромзданий

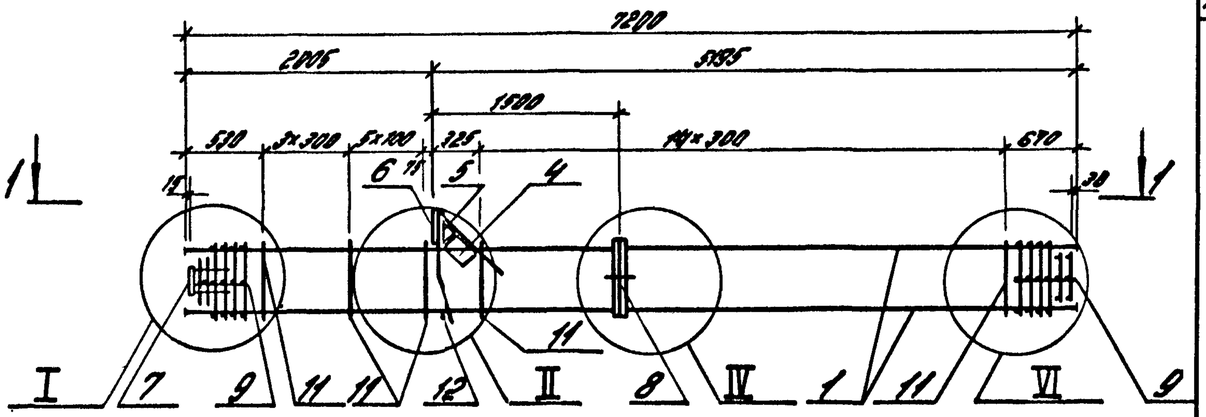

1-1

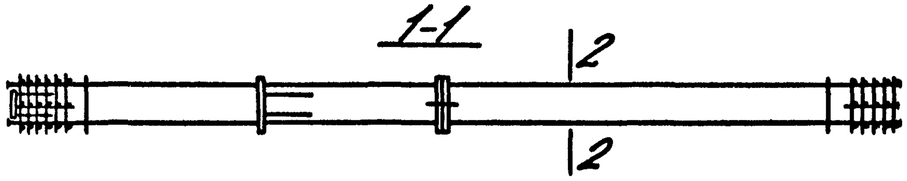

2-2

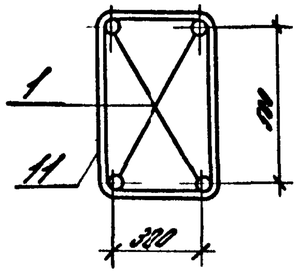

Марка каркаса	Поз.	Наименование	Кол.	Обозначение документа	Масса каркаса, кг
КП 36	1	Ф25 А III, ℓ=7200; 27,6 кг	4	ГОСТ 5781-82	201,8
	4	Сетка С6	1	1.420.1-19.1-6-5	
	5	С7	1	-6	
	6	Изделие закладное МН1	1	-7	
	7	МН7	1	-11	
	8	МН30	1	-23	
	9	Сетка СП1	2	-2	
	11	Ф8 А I, ℓ=1780,	24	-25	
	12	Ф18 А I, ℓ=380; 0,8 кг	1	ГОСТ 5781-82	
КП 37		Поз. 4...9; 11,12 по КП 36			230,6
	1	Ф28 А III, ℓ=7200; 34,8 кг	4	ГОСТ 5781-82	
КП 38		Поз. 4...9, 11,12 по КП 36			273,0
	1	Ф32 А III, ℓ=7200; 45,4 кг	4	ГОСТ 5781-82	
КП 39		Поз. 4...8,12 по КП 36			346,6
	1	Ф36 А III, ℓ=7200; 57,5 кг	4	ГОСТ 5781-82	
	9	Сетка СП2	2	1.420.1-19.1-6-2	
	11	Ф10 А I, ℓ=1820	24	-25	
КП 40		Поз. 4...8,12 по КП 36			406,6
	1	Ф40 А III, ℓ=7200; 71,0 кг	4	ГОСТ 5781-82	
	9	Сетка СП2	2	1.420.1-19.1-6-2	
	11	Ф10 А I, ℓ=1820	24	-25	

1. Арматура класса А I и А III по ГОСТ 5781-82
2. Узлы см. 1.420.1-19.1-4-36.
3. Поз. 12 - оцинковать.

Разраб.	Костюк		1.420.1-19.1-4-24
Рассчит.	Шорина		
Пров.	Шорина		
Н. контр.	Трахтенгерц		Каркас КП 36...КП 40

Стадия	Лист	Листов
Р		1

ЦНИИПромзданий

24352 36

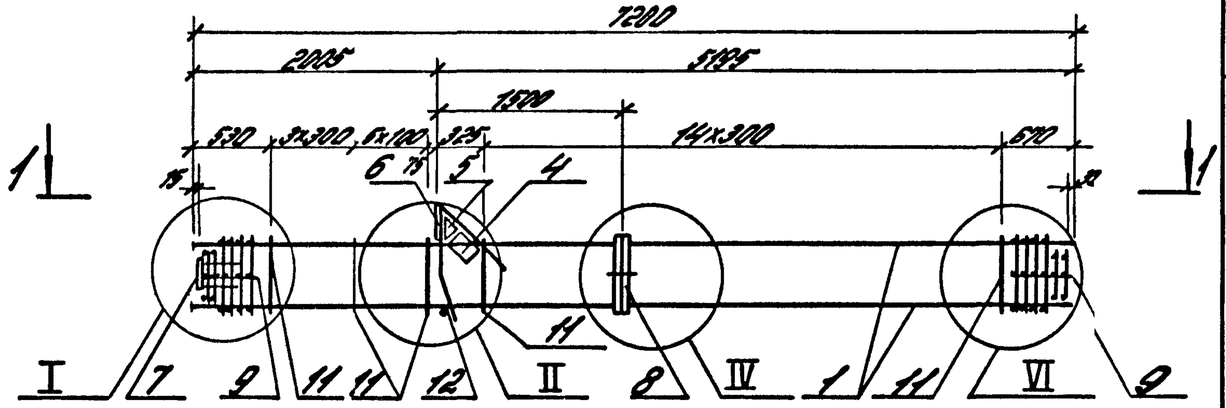

1–1

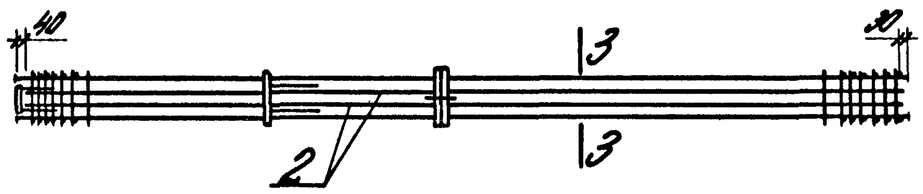

3–3

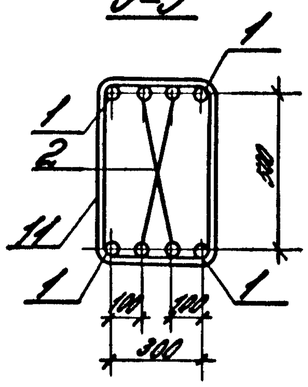

Марка каркаса	Поз.	Наименование	Кол.	Обозначение документа	Масса каркаса, кг
КП41	1	Ф36 А III, ℓ=7200; 57,5 кг	4	без черт.	431,8
	2	Ф22 А III, ℓ=7130, 21,3 кг	4	без черт.	
	4	Сетка С6	1	1.420.1-19.1-6-5	
	5	С7	1	-6	
	6	Изделие закладное МН1	1	-7	
	7	МН7	1	-11	
	8	МН30	1	-23	
	9	Сетка СП2	2	-2	
	11	Ф10 А I, ℓ=1820	24	-25	
	12	Ф18 А I, ℓ=380, 0,8 кг	1	без черт.	
КП42		Поз.4...9, 11, 12 по КП41			510,2
	1	Ф40 А III, ℓ=7200, 71,0 кг	4	без черт.	
	2	Ф25 А III, ℓ=7130, 27,4 кг	4	без черт.	

1. Арматура классов А I и А III по ГОСТ 5781-82.
2. Узлы см. 1.420.1-19.1-4-36.
3. Поз. 12 – оцинковать.

Разраб.	Костюк		1.420.1-19.1-4-25
Рассчит.	Шорина		
Пров.	Шорина		Каркас КП41, КП42
Н. контр.	Тахтенберц		Стадия: Р; Лист; Листов: 1
			ЦНИИПРОМЗДАНИЙ

Инв. № подл. | Подпись и дата | Взам. инв. №

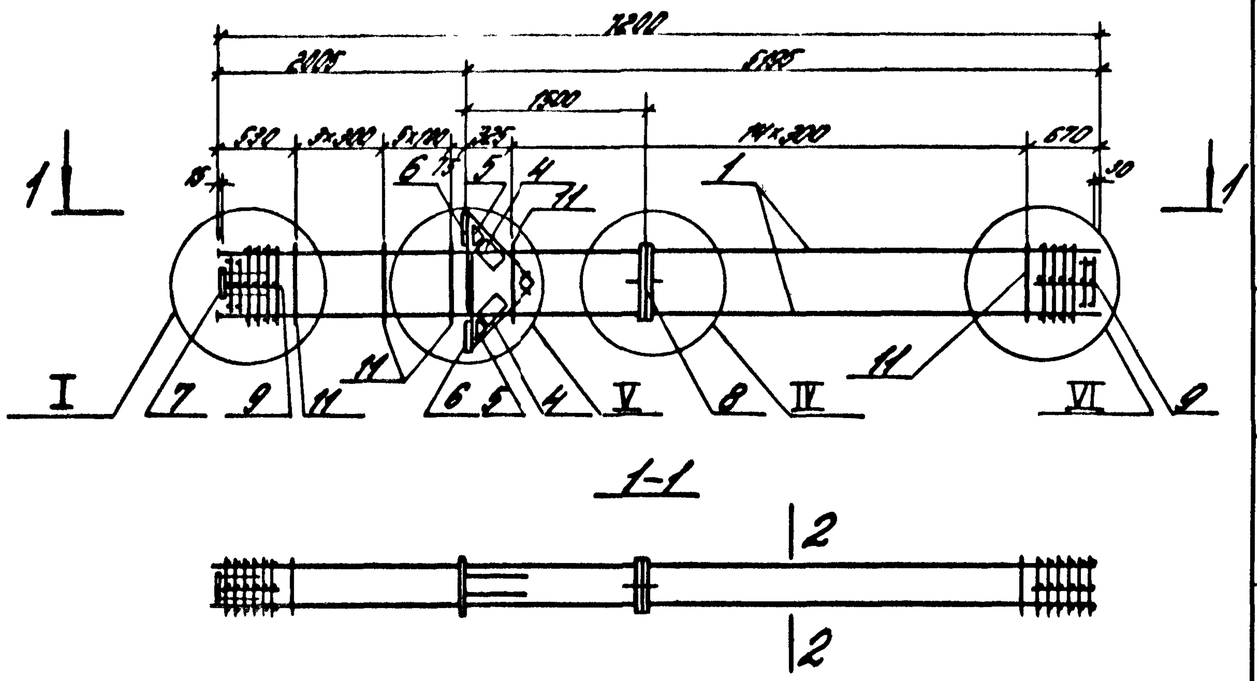

1-1

2-2

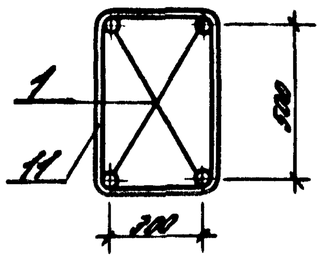

1. Арматура классов AI и AIII по ГОСТ 5781-82.
2. Узлы см. 1.420.1-12.1-4-36.

Марка каркаса	Поз.	Наименование	Кол.	Обозначение документа	Масса каркаса, кг
КП43	1	Ф22 AIII, l=7200; 21,5 кг	4	Без черт.	200,6
	4	Сетка С6	2	1.420.1-12.1-6-5	
	5	С7	2	-6	
	6	Изделие закладное МН3	2	-8	
	7	МН7	1	-11	
	8	МН30	1	-23	
	9	Сетка СП1	2	-2	
	11	Ф6 AI, l=1760	24	-25	
КП44		Поз. 4...9 по КП43			232,2
	1	Ф25 AIII, l=7200; 27,6 кг	4	Без черт.	
	11	Ф8 AI, l=1780	24	1.420.1-12.1-6-25	
КП45		Поз. 4...9 по КП43			261,0
	1	Ф28 AIII, l=7200; 34,8 кг	4	Без черт.	
	11	Ф8 AI, l=1780	24	1.420.1-12.1-6-25	
КП46		Поз. 4...9 по КП43			303,4
	1	Ф32 AIII, l=7200; 45,4 кг	4	Без черт.	
	11	Ф8 AI, l=1780	24	1.420.1-12.1-6-25	
КП47		Поз. 4...8 по КП43			377,0
	1	Ф36 AIII, l=7200; 57,5 кг	4	Без черт.	
	9	Сетка СП2	2	1.420.1-12.1-6-2	
	11	Ф10 AI, l=1820	24	-25	
КП48		Поз. 4...8 по КП43			431,0
	1	Ф40 AIII, l=7200; 71,0 кг	4	Без черт.	
	9	Сетка СП2	2	1.420.1-12.1-6-2	
	11	Ф10 AI, l=1820	24	-25	

Разраб.	Кузьмин			1.420.1-12.1-4-26
Гл.инж.пр.	Шерстюк			
Гл.арх.	Шерстюк			
Гл.конструктор	Тамразянц			Каркасы КП43...КП48

Стадия	Лист	Листов
Р		1

ЦНИИПромзданий

24 352 38

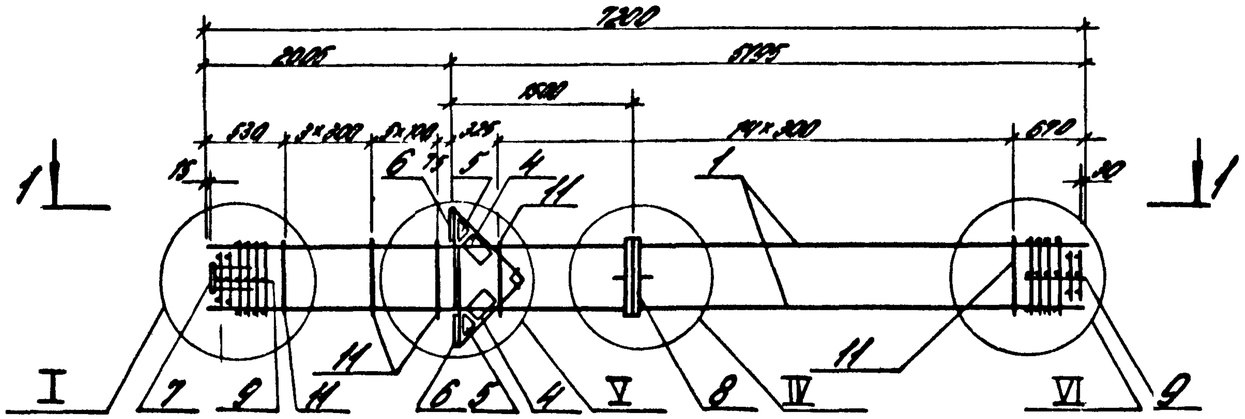

1–1

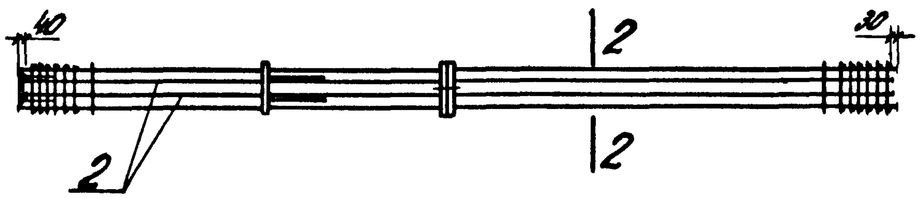

2–2

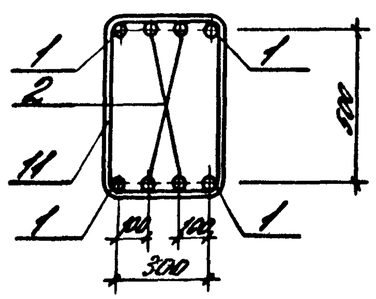

Марка каркаса	Поз.	Наименование	Кол.	Обозначение документа	Масса каркаса кг
КП49	1	⌀36 А III, ℓ=7200; 57,5 кг	4	без черт.	486,6
	2	⌀25 А III, ℓ=7430; 27,4 кг	4	без черт.	
	4	Сетка С6	2	1.420.1-19.1-6-5	
	5	С7	2	-6	
	6	Изделие закладное МН3	2	-8	
	7	МН7	1	-11	
	8	МН30	1	-23	
	9	Сетка СП2	2	-2	
	11	⌀10 А I, ℓ=1820	24	-25	
КП50		Поз. 2,4...9,11 по КП49			544,6
	1	⌀40 А III, ℓ=7200; 71,0 кг	4	без черт.	

1. Арматура классов А I и А III по ГОСТ 5781-82.
2. Узлы см. 1.420.1-19.1-4-36.

Разраб.	Костюк	Стадия	Лист	Листов
Провер.	Шорина	Р		1
Н. контр.	Трахтенберг	ЦНИИПромзданий		

1.420.1-19.1-4-27

Каркас КП49, КП50

Инв. № подл. | Подпись и дата | Взам. инв. №

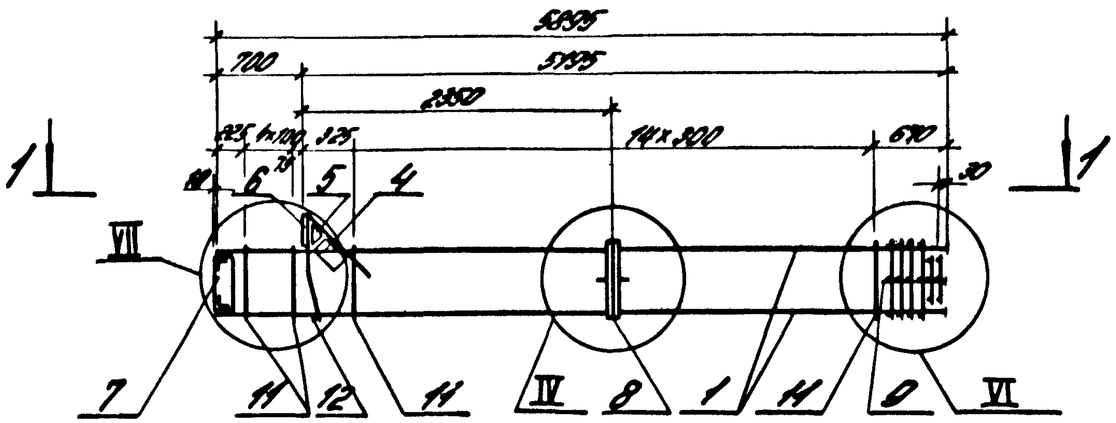

1-1

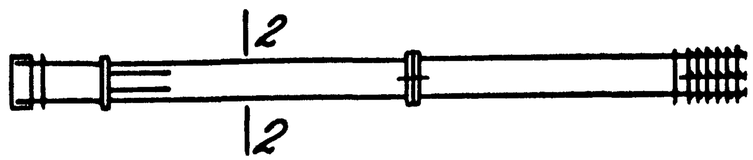

2-2

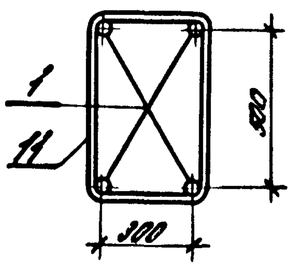

1. Арматура классов AI и AIII по ГОСТ 5781-82.
2. Узлы см. 1.420.1-19.1-4-36.
3. Поз. 12 - оцинковать.

Марка каркаса	Поз.	Наименование	Кол.	Обозначение документа	Масса каркаса, кг
КП 51	1	Ф25 AIII, l=5895; 22,6 кг	4	Без черт.	1809
	4	Сетка С6	1	1.420.1-19.1-6-5	
	5	С7	1	-6	
	6	Изделие закладное МН2	1	-7	
	7	МН6	1	-10	
	8	МН30	1	-23	
	9	Сетка СП1	1	-2	
	11	Ф8 AI, l=1780	20	-26	
	12	Ф18 AI, l=380; 0,8 кг	1	Без черт.	
КП 52		Поз. 4...9, 11, 12 по КП 51			2045
	1	Ф28 AIII, l=5895; 28,5 кг	4	Без черт.	
КП 53		Поз. 4...9, 11, 12 по КП 51			2393
	1	Ф32 AIII, l=5895; 37,2 кг	4	Без черт.	
КП 54		Поз. 4...8, 12 по КП 51			2947
	1	Ф36 AIII, l=5895; 47,1 кг	4	Без черт.	
	9	Сетка СП2	1	1.420.1-19.1-6-2	
	11	Ф10 AI, l=1820	20	-25	
КП 55		Поз. 4...8, 12 по КП 51			3391
	1	Ф40 AIII l=5895; 58,2 кг	4	Без черт.	
	9	Сетка СП2	1	1.420.1-19.1-6-2	
	11	Ф10 AI, l=1820	20	-25	

Разраб.	Костюк		1.420.1-19.1-4-28
Проверил.	Шорина		
Провер.	Шорина		
Н. контр.	Лахтенкова		Каркас КП51...КП55

Стадия	Лист	Листов
Р		1

ЦНИИПромзданий

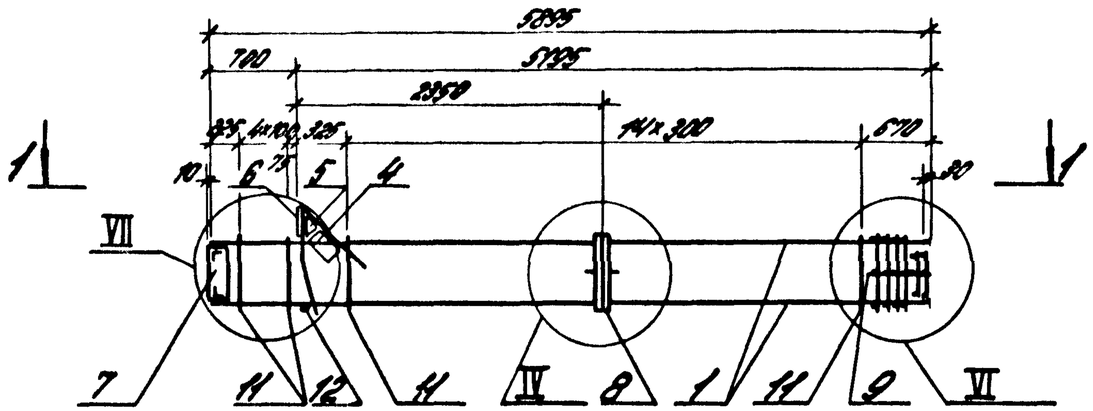

1-1

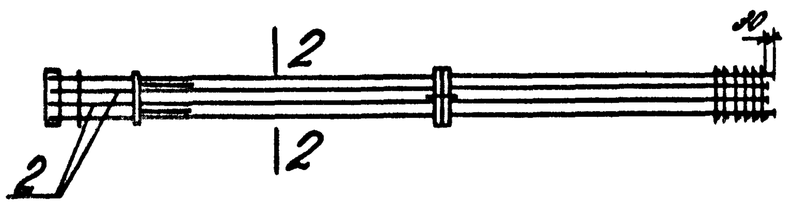

2-2

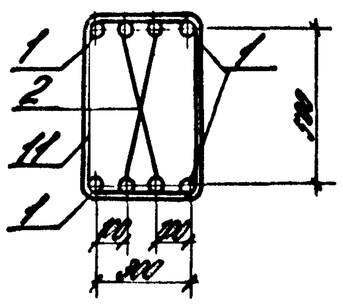

Марка каркаса	Поз.	Наименование	Кол.	Обозначение документа	Масса кг/шт., кг
КП 56	1	Ф40 АIII, ℓ=5895; 58,2 кг	4	без черт.	409,1
	2	Ф22 АIII, ℓ=5865; 17,5 кг	4	без черт.	
	4	Сетка С6	1	1.420.1-19.1-6-5	
	5	С7	1	-6	
	6	Изделие закладное МН2	1	-7	
	7	МН6	1	-10	
	8	МН30	1	-23	
	9	Сетка СП2	1	-2	
	11	Ф10 АI, ℓ=1820	20	-25	
	12	Ф18 АI, ℓ=380; 0,8 кг	1	без черт.	
КП 57		Поз. 4...9, 11, 12 по КП 56			452,3
	1	Ф40 АIII, ℓ=5895; 58,2 кг	4	без черт.	
	2	Ф28 АIII, ℓ=5865; 28,3 кг	4	без черт.	

1. Арматура класса АI и АIII по ГОСТ 5781-82
2. Узлы см. 1.420.1-19.1-4-26.
3. Поз. 12 - оцинковать.

Разраб.	Костюк		
Проверил.	Шорохов		
Пров.	Шорохов		
Н. контр.	Тонтонизова		

1.420.1-19.1-4-29

Каркас КП 56, КП 57

Стадия	Лист	Листов
Р		1

ЦНИИПРОМЗДАНИЙ

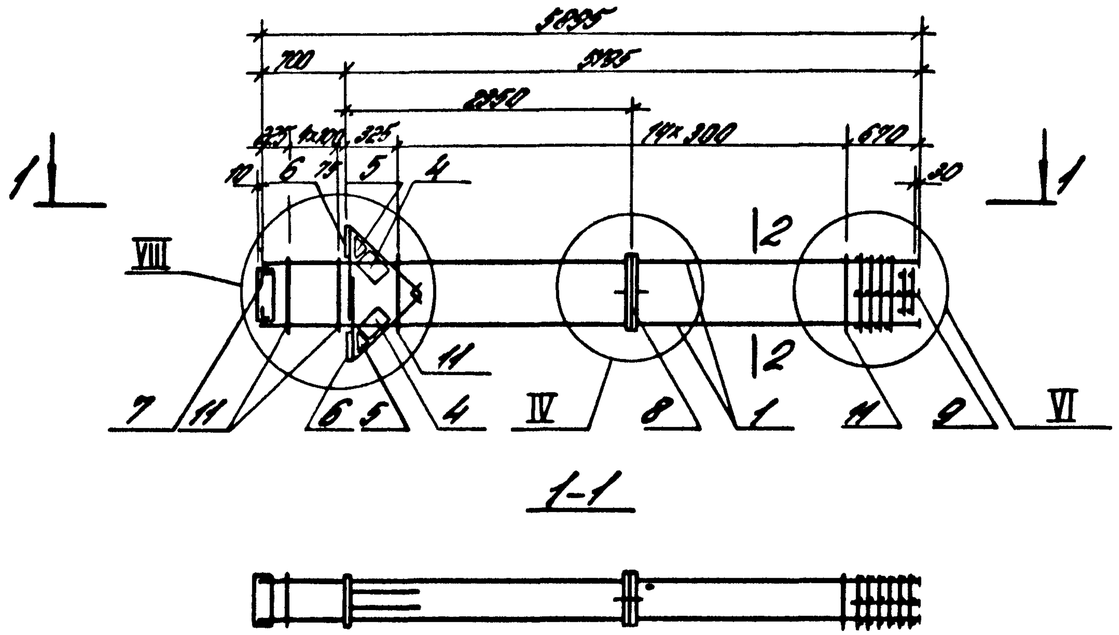

1-1

2-2

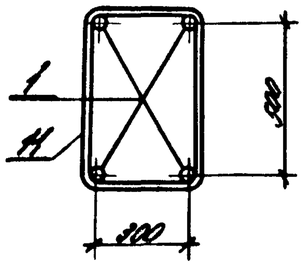

Марка каркаса	Поз.	Наименование	Кол.	Обозначение документа	Масса каркаса, кг
КП58	1	Ф22 АIII, ℓ=5895; 17,6 кг	4	без черт.	179,5
	4	Сетка С6	2	1.420.1-19.1-6-5	
	5	С7	2	-6	
	6	Изделие закладное МН4	2	-8	
	7	МН6	1	-10	
	8	МН30	1	-23	
	9	Сетка СП1	1	-2	
	11	Ф6 АI, ℓ=1760	20	-25	
КП59		Поз. 4...9 по КП58			205,5
	1	Ф25 АIII, ℓ=5895; 22,6 кг	4	без черт.	
	11	Ф8 АI, ℓ=1780	20	1.420.1-19.1-6-25	
КП60		Поз. 4...9 по КП58			229,1
	1	Ф28 АIII, ℓ=5895; 28,5 кг	4	без черт.	
	11	Ф8 АI, ℓ=1780	20	1.420.1-19.1-6-25	
КП61		Поз. 4...9 по КП58			263,9
	1	Ф32 АIII, ℓ=5895; 37,2 кг	4	без черт.	
	11	Ф8 АI, ℓ=1780	20	1.420.1-19.1-6-25	

1. Арматура классов АI и АIII по ГОСТ 5781-82.
2. Узлы см. 1.420.1-19.1-4-36.

Разраб.	Костюк			1.420.1-19.1-4-30
Провер.	Шорина			
Пров.	Шорина			
Н. контр.	Трахтенгерц			Каркасы КП58... КП61

Стадия	Лист	Листов
Р		1

ЦНИИПромзданий

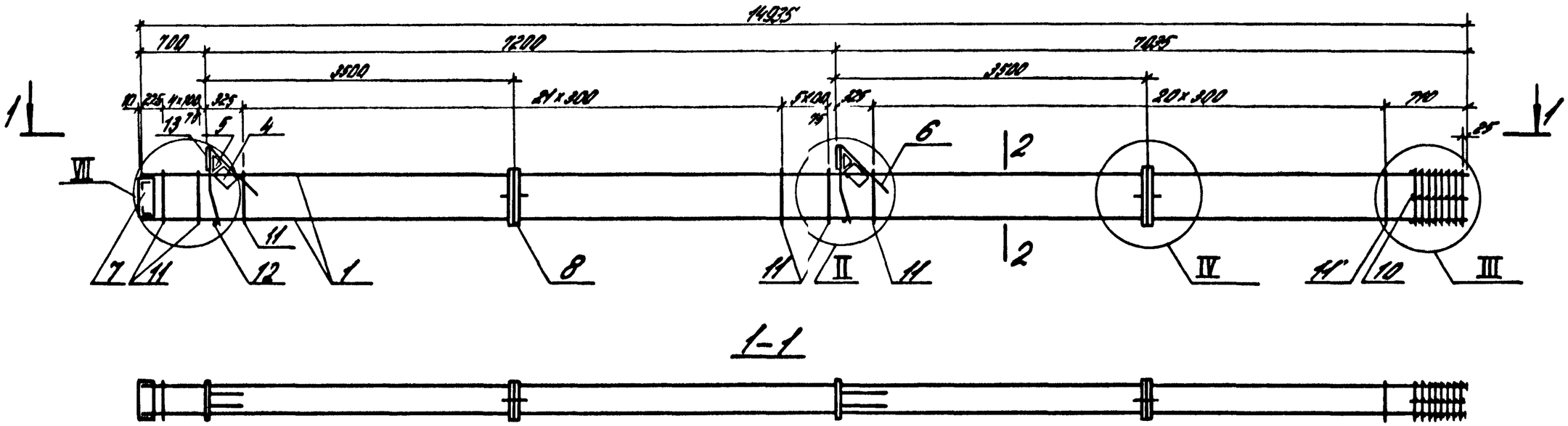

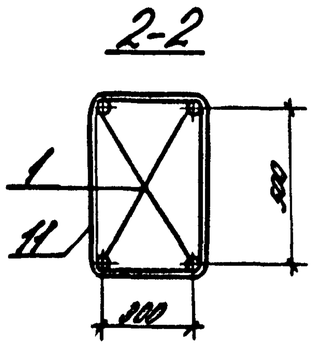

1. Спецификацию см. лист 2.
2. Узлы см. 1.420.1-19.1-4-36.
3 Поз. 12- оцинковать

Разраб.	Костюк			1.420.1-19.1-4-31
Рассчит.	Шорина			
Пров.	Шорина			
Н. контр.	Тимченко			Каркас КП 62... КП 66

Стадия	Лист	Листов
Р	1	2

ЦНИИПромзданий

Инв. № подл. | Подпись и дата | Взам. инв. №

Марка каркаса	Поз.	Наименование	Кол.	Обозначение документа	Масса каркаса кг
КП62	1	ф25АIII, ℓ=14935; 57,4кг	4	без черт	390,9
	4	Сетка С6	2	1.420.1-19.1-6-5	
	5	С7	2	-6	
	6	Изделие закладное МН1	1	-7	
	7	МН6	1	-10	
	8	МН30	2	-23	
	10	Сетка СП4	1	-2	
	11	ф8АI, ℓ=1780	53	-25	
	12	ф18АI, ℓ=380; 0,8кг	2	без черт.	
	13	Изделие закладное МН2	1	1.420.1-19.1-6-7	
КП63		Поз.4...8,10...13 по КП62			449,7
	1	ф28АIII, ℓ=14935; 72,1кг	4	без черт.	

Марка каркаса	Поз.	Наименование	Кол.	Обозначение документа	Масса каркаса кг
КП64		Поз.4...8,10...13 по КП62			538,1
	1	ф32АIII; ℓ=14935; 94,2кг	4	без черт.	
КП65		Поз.4...8,12,13 по КП62			668,3
	1	ф36АIII; ℓ=14935; 119,3кг	4	без черт.	
	10	Сетка СП5	1	1.420.1-19.1-6-2	
	11	ф10АI; ℓ=1820	53	-25	
КП66					784,3
		Поз.4...8,12,13 по КП62			
	1	ф40АIII; ℓ=14935; 147,3кг	4	без черт.	
	10	Сетка СП5	1	1.420.1-19.1-6-2	
	11	ф10АI, ℓ=1820	53	-25	

Арматура класса АI и АIII по ГОСТ 5781-82.

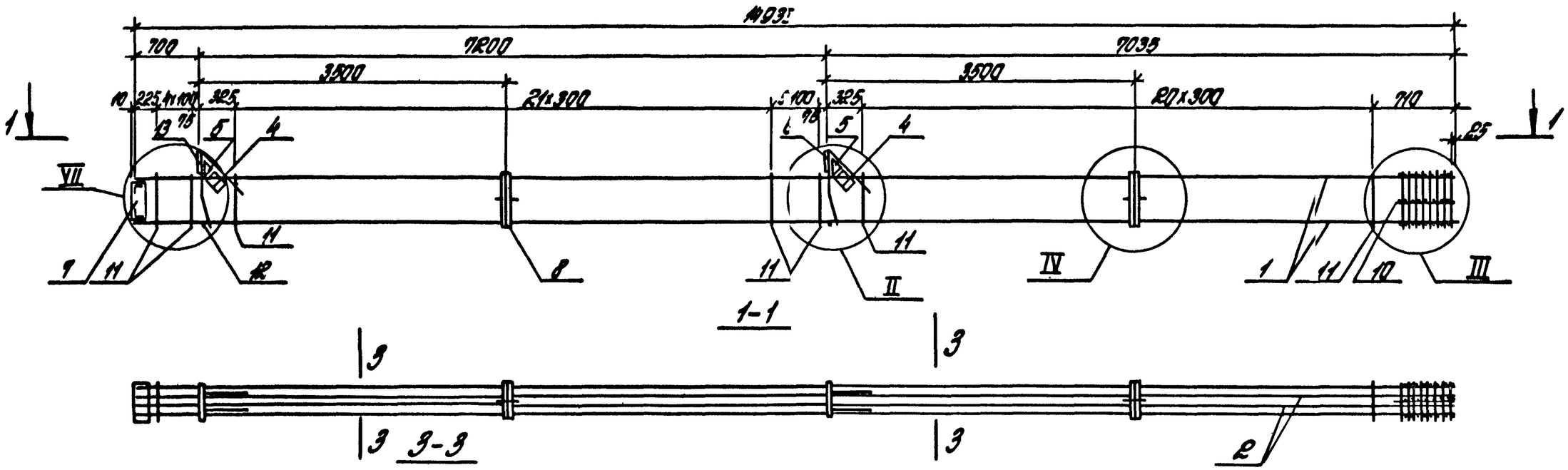

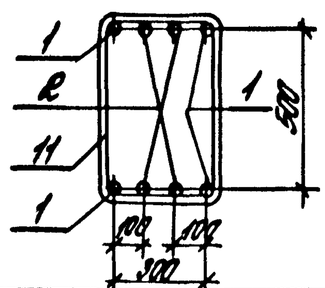

Марка каркаса	Поз	Наименование	Кол.	Обозначение документа	Масса каркаса, кг
КП 67	1	ф36 AIII, ℓ=14935; 119,3 кг	4	без черт.	898,9
	2	ф25 AIII, ℓ=14935; 57,4 кг	4	без черт.	
	4	Сетка С6	2	1.420.1-19.1-6-5	
	5	С7	2	-6	
	6	Изделие закладное МН1	1	-7	
	7	МН6	1	-10	
	8	МН30	2	-23	
	10	Сетка СП5	1	-2	
	11	ф10 AI, ℓ=1820	53	-25	
	12	ф18 AI, ℓ=380, 0,8 кг	2	без черт.	
	13	Изделие закладное МН2	1	1.420.1-19.1-6-7	

Марка каркаса	Поз	Наименование	Кол.	Обозначение документа	Масса каркаса, кг
КП 68		Поз. 4...8, 10... 13 по КП67			959,7
	1	ф40 AIII, ℓ=14935, 147,3 кг	4	без черт.	
	2	ф22 AIII, ℓ=14935; 44,6 кг	4	без черт.	
КП69		Поз. 4...8, 10... 13 по КП67			1069,7
	1	ф40 AIII, ℓ=14935, 147,3 кг	4	без черт.	
	2	ф28 AIII, ℓ=14935, 72,1 кг	4	без черт.	

1. Арматура классов AI и AIII по ГОСТ 5781-82
2. Узлы ст. 1.420.1-19.1-4-36.
3. Поз. 12- оцинковать

Разраб.	Костюк		
Проверил	Шорина		
Пров.	Шорина		
Н.контр.	Трахтенгерц		

1.420.1-19.1-4-32

Каркас КП67... КП69

Стадия	Лист	Листов
Р		1

ЦНИИПРОМЗДАНИЙ

Инв. № подл. | Подпись и дата | Взам.инв. №

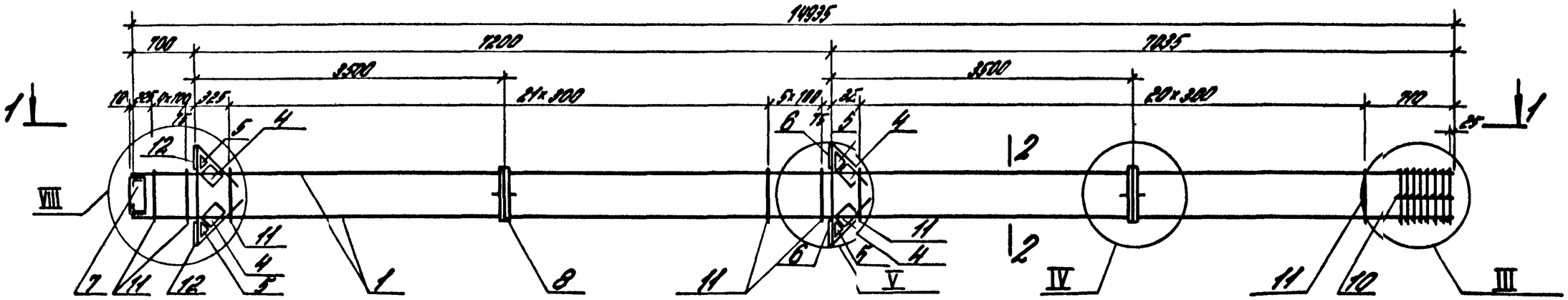

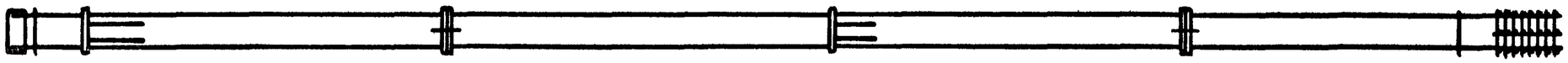

2-2

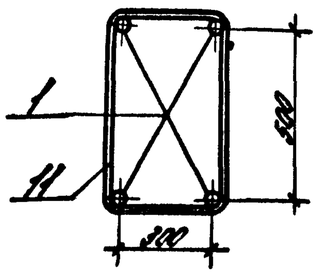

Спецификацию см. лист 2.
Узлы см. 1.420.1-10.1-4-36.

Разраб.	Костюк			1.420.1-10.1-4-33		
Провер.	Шорина					
Пров.	Шорина					
				Каркас КП 70... КП 74	Стадия	Лист	Листов
					Р	1	2
Н. контр.	Дахнович				ЦНИИПРОМЗДАНИЙ	

Марка каркаса	Поз.	Наименование	Кол.	Обозначение документа	Масса каркаса, кг
КП 70	1	Ф22 АIII, ℓ=14935; 44,6 кг	4	без черт.	370,9
	4	Сетка С6	4	1.420.1-19.1-6-5	
	5	С7	4	-6	
	6	Изделие закладное МН3	2	-8	
	7	МН6	1	-10	
	8	МН30	2	-23	
	10	Сетка СП3	1	-2	
	11	Ф6 АI, ℓ=1760	53	-25	
	12	Изделие закладное МН4	2	-8	
КП 71		Поз.4...8; 12 по КП 70			446,0
	1	Ф25 АIII, ℓ=14935; 57,4 кг	4	без черт.	
	10	Сетка СП4	1	1.420.1-19.1-6-2	
	11	Ф8 АI, ℓ=1980	53	-25	

Марка каркаса	Поз.	Наименование	Кол.	Обозначение документа	Масса каркаса, кг
КП 72		Поз.4...8, 12 по КП 70			504,8
	1	Ф28 АIII, ℓ=14935; 72,1 кг	4	без черт.	
	10	Сетка СП4	1	1.420.1-19.1-6-2	
	11	Ф8 АI, ℓ=1980	53	-25	
КП 73		Поз.4...8, 12 по КП 70			593,2
	1	Ф32 АIII, ℓ=14935; 94,2 кг	4	без черт.	
	10	Сетка СП4	1	1.420.1-19.1-6-2	
	11	Ф8 АI, ℓ=1980	53	-25	
КП 74		Поз.4...8, 12 по КП 70			724,4
	1	Ф36 АIII, ℓ=14935; 114,3 кг	4	без черт.	
	10	Сетка СП5	1	1.420.1-19.1-6-2	
	11	Ф10 АI, ℓ=1820	53	-25	

Арматура класса АI и АIII по ГОСТ 5781-82.

Инв.№ подл. | Подпись и дата | Взам. инв.№

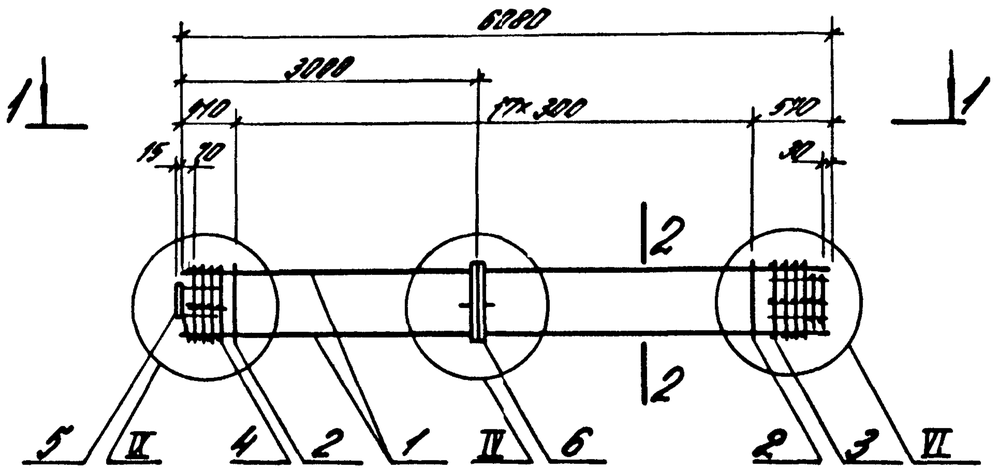

1-1

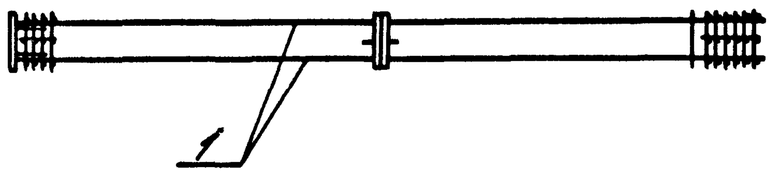

2-2

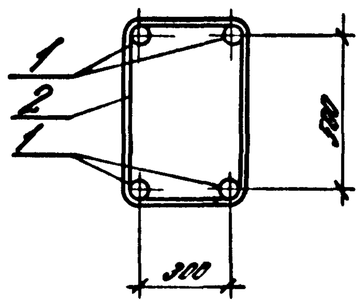

Марка каркаса	Поз.	Наименование	Кол.	Обозначение документа	Масса каркаса, кг
КП 75	1	ф20 А-III, ℓ=6080; 15,0 кг	4	Без черт.	101,4
	2	ф6 А-I, ℓ=1760	18	1.420.1-19.1-6-25	
	3	Сетка СП1	1	-2	
	4	Сетка СП6	1	-2	
	5	Изделие закладное МН29	1	-22	
	6	Изделие закладное МН30	1	-23	
КП 76		Поз. 3,5,6 по КП 75			144,4
	1	ф25 А-III, ℓ=6080; 23,4 кг	4	Без черт.	
	2	ф8 А-I; ℓ=1760	18	1.420.1-19.1-6-25	
	4	Сетка СП7	1	-2	

Марка каркаса	Поз.	Наименование	Кол.	Обозначение документа	Масса каркаса, кг
		Поз. 3,5,6 по КП 75			
КП 77	1	ф28 А-III, ℓ=6080; 28,4 кг	4	Без черт.	168,4
	2	ф8 А-I, ℓ=1760	18	1.420.1-19.1-6-25	
	4	Сетка СП7	1	-2	
		Поз. 5,6 по КП 75			
КП 78	1	ф32 А-III, ℓ=6080; 38,4 кг	4	Без черт.	212,2
	2	ф8 А-I, ℓ=1760	18	1.420.1-19.1-6-25	
	3	Сетка СП2	1	-2	
	4	Сетка СП7	1	-2	
		Поз. 5,6 по КП 75			
КП 79	1	ф36 А-III, ℓ=6080; 48,6 кг	4	Без черт.	256,8
	2	ф10 А-I, ℓ=1820	18	1.420.1-19.1-6-25	
	3	Сетка СП2	1	-2	
	4	Сетка СП8	1	-2	
		Поз. 5,6 по КП 75			
КП 80	1	ф40 А-III, ℓ=6080; 60,0 кг	4	Без черт.	311,4
	2	ф10 А-I, ℓ=1820	18	1.420.1-19.1-6-25	
	3	Сетка СП2	1	-2	
	4	Сетка СП8	1	-2	

1. Арматура класса А-I и А-III по ГОСТ 5781-61 2
2. Узлы см. лист 1.420.1-19.1-4-36

Разраб.	Петрова		
Проверил.	Рыльцова		
Гл.инж.	Корнюшин		
Н.контр.	Щербакова		

1.420.1-19.1-4-34

Каркас КП 75...КП 80

Стадия	Лист	Листов
Р		1

ГСПИ-10

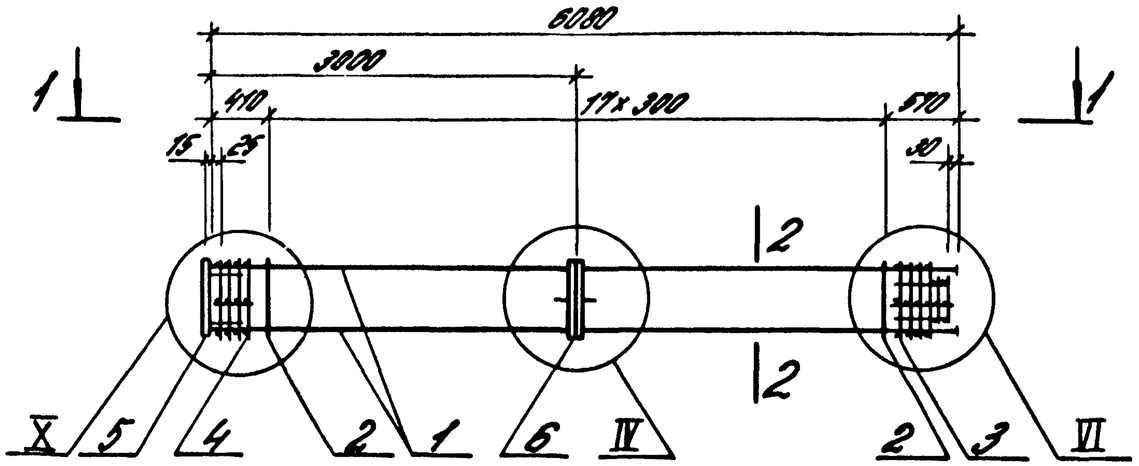

1-1

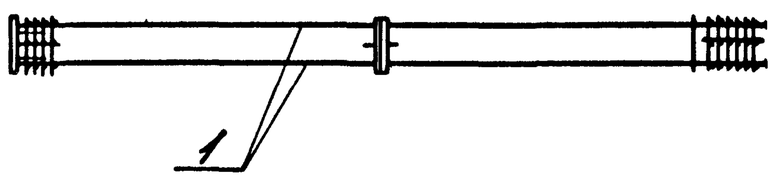

2-2

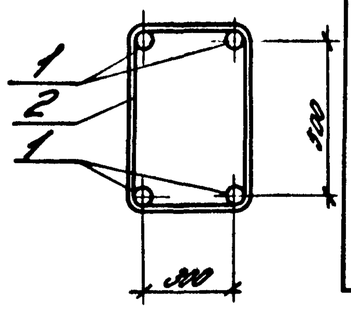

Марка каркаса	Поз.	Наименование	Кол.	Обозначение документа	Масса каркаса, кг
КП82		Поз. 3,5,6 по КП81			153,9
	1	Ф25 А-III, ℓ=6080, 23,4 кг	4	Без черт.	
	2	Ф8 А-I, ℓ=1780	18	1.420.1-19.1-6-25	
	4	Сетка СП7	1	-2	
КП83		Поз. 3,5,6 по КП81			177,9
	1	Ф28 А-III, ℓ=6080, 28,4 кг	4	Без черт.	
	2	Ф8 А-I, ℓ=1780	18	1.420.1-19.1-6-25	
	4	Сетка СП7	1	-2	
КП84		Поз. 3,5,6 по КП81			221,7
	1	Ф32 А-III, ℓ=6080, 38,4 кг	4	Без черт.	
	2	Ф8 А-I, ℓ=1780	18	1.420.1-19.1-6-25	
	3	Сетка СП2	1	-2	
	4	Сетка СП7	1	-2	

1. Арматура класса А-I и А-III по ГОСТ 5781-82
2. Узлы см. лист 1.420.1-19.1-4-36.

Марка каркаса	Поз.	Наименование	Кол.	Обозначение документа	Масса каркаса, кг
КП81	1	Ф20 А-III, ℓ=6080; 15,0 кг	4	Без черт.	142,9
	2	Ф6 А-I, ℓ=1760	18	1.420.1-19.1-6-25	
	3	Сетка СП1	1	-2	
	4	Сетка СП6	1	-2	
	5	Изделие закладное МН25	1	-18	
	6	Изделие закладное МН30	1	-23	

Разраб.	Петрова		1.420.1-19.1-4-35
Н.контр.	Щербакова		
			Каркас КП81...КП84
			Стадия Р / Лист / Листов
			ГСПИ-10

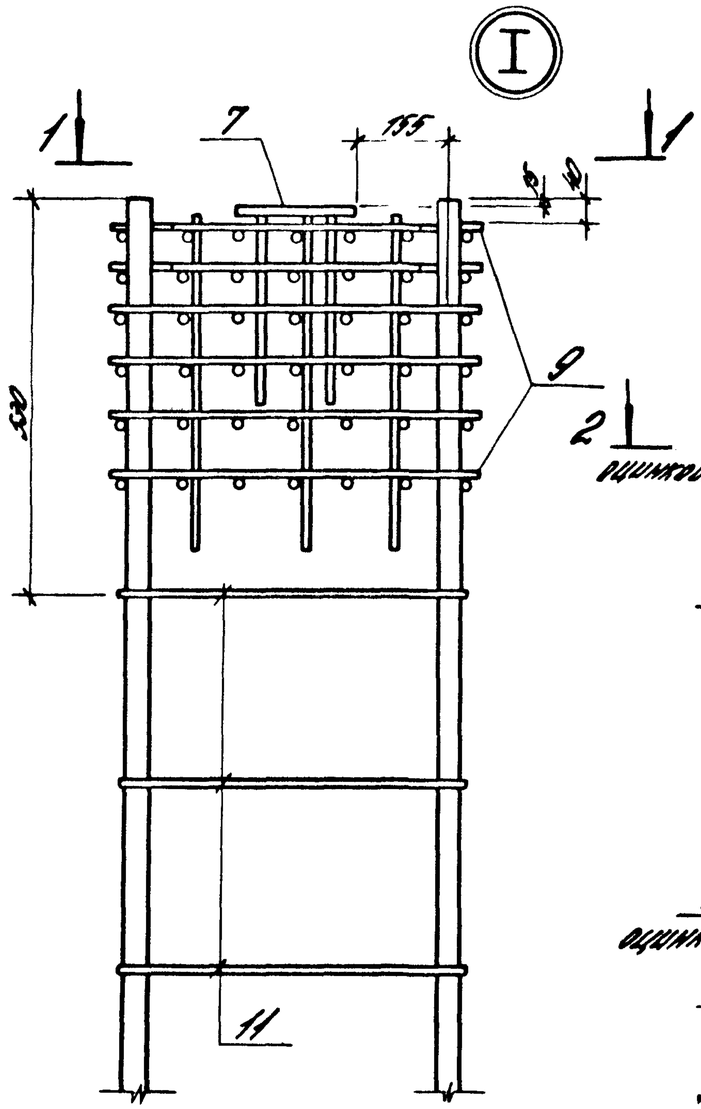

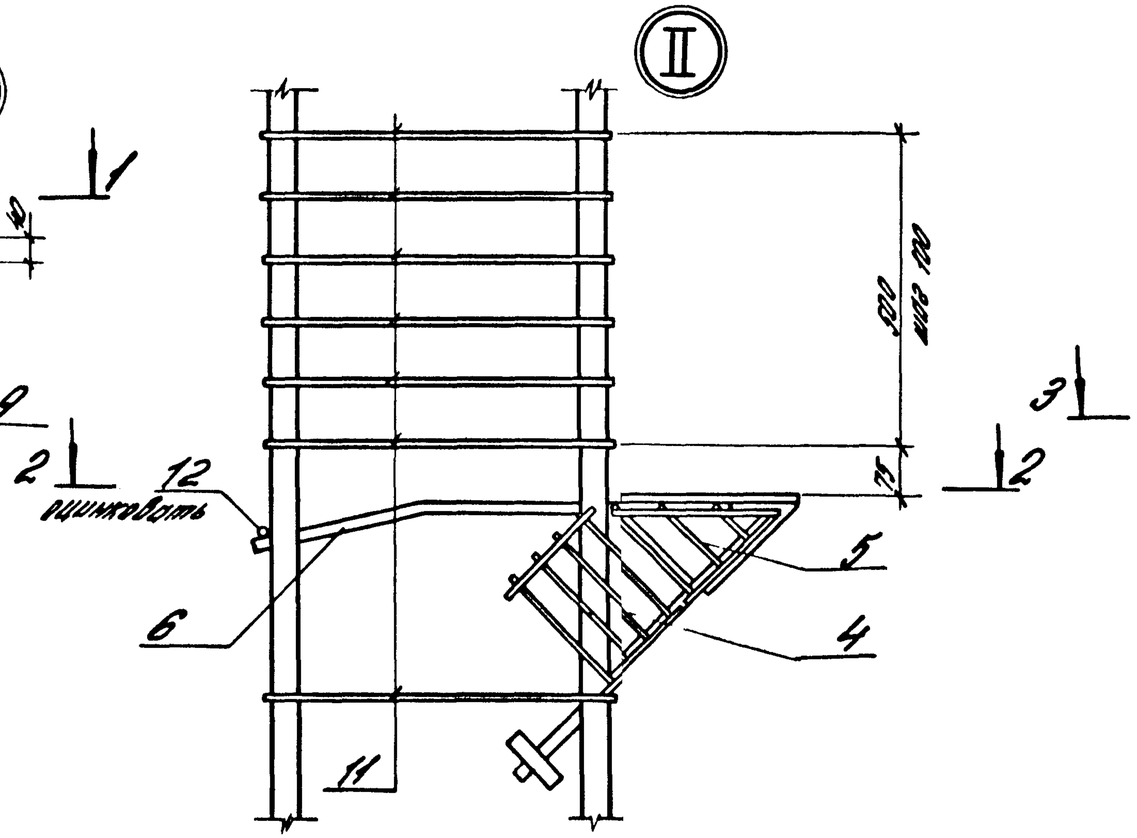

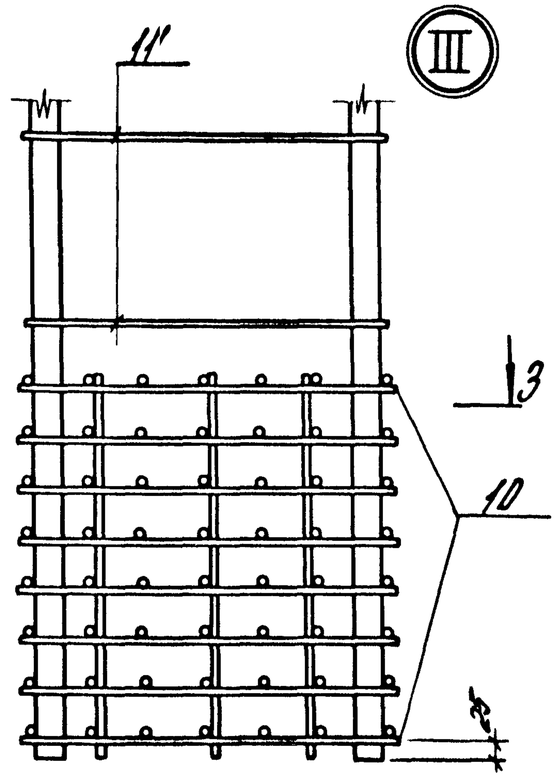

3-3

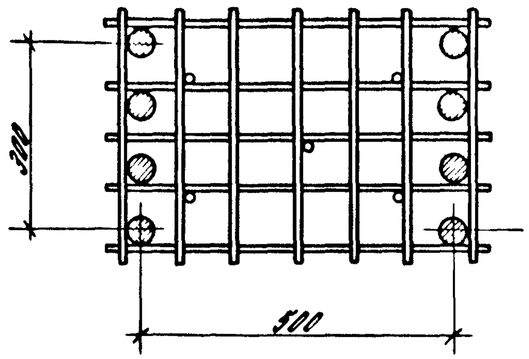

4-4

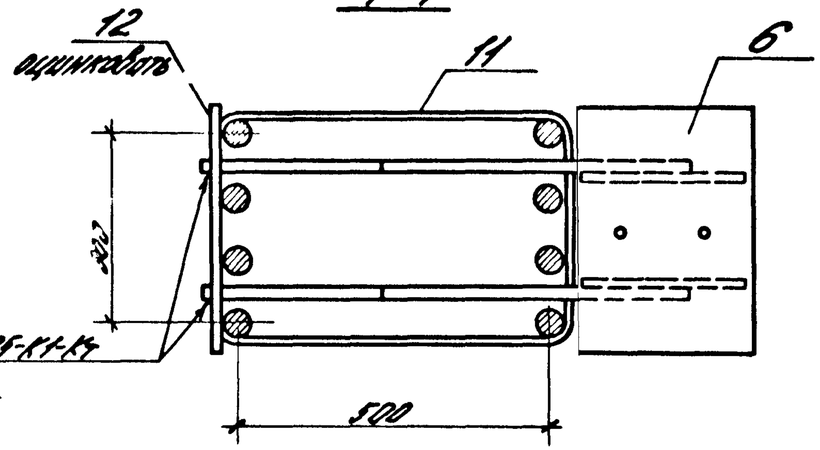

1-1

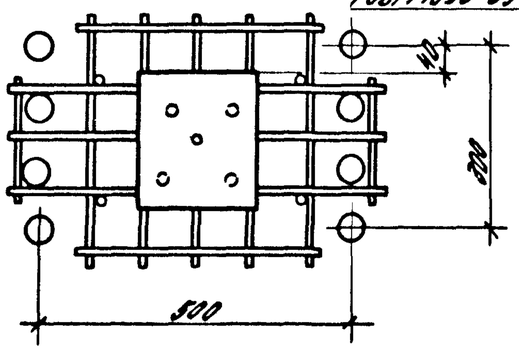

Количество стержней продольной арматуры на узлах I..V показано условно.

Разраб.	Костюк			1.420.1-191-4-36
Рассмот.	Шорина			
Пров.	Шорина			Узлы I..V
Н.контр.	Пластинина			

Стадия	Лист	Листов
Р	1	4

ЦНИИПромзданий

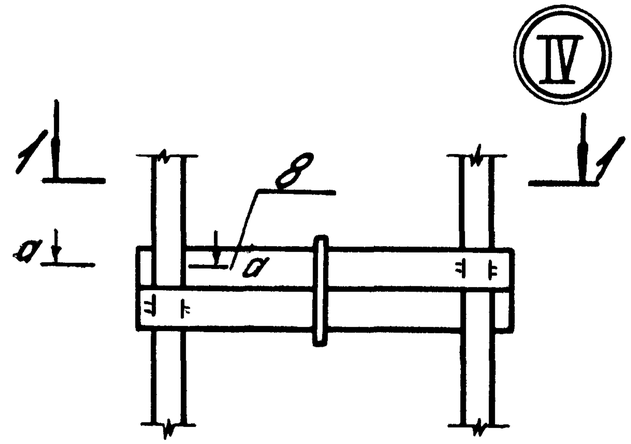

1-1

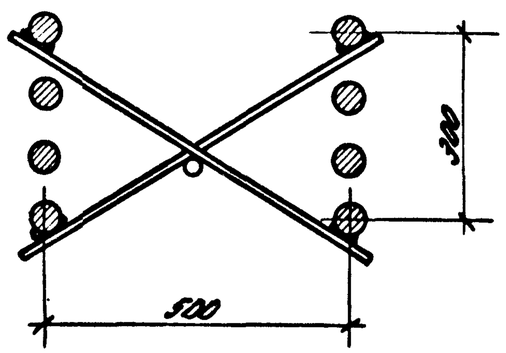

а-а

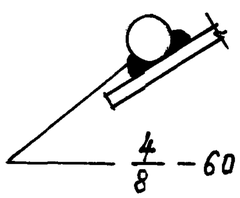

б-б

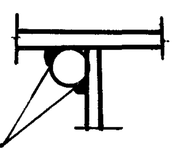

ГОСТ 14098-85
H_1 - $P_ш$

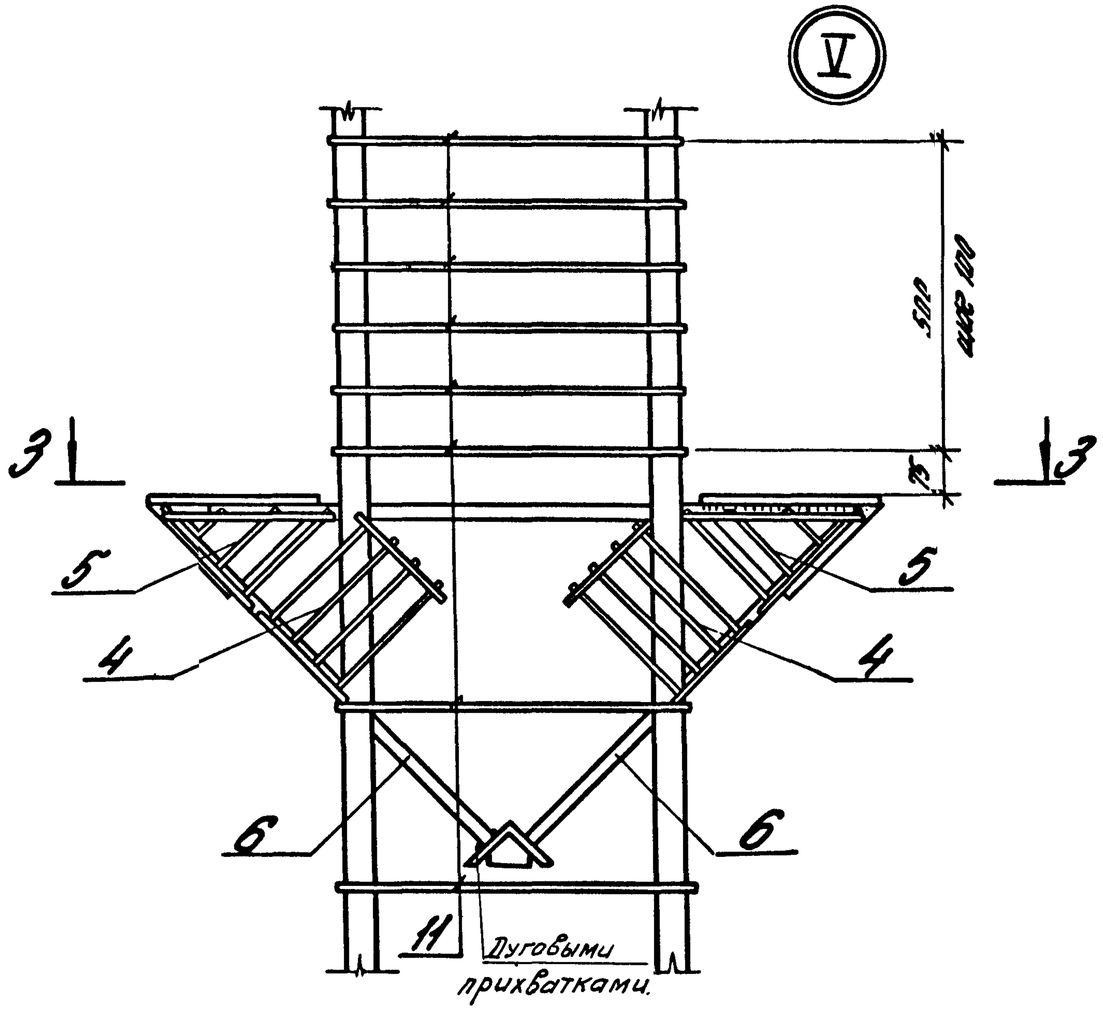

3-3

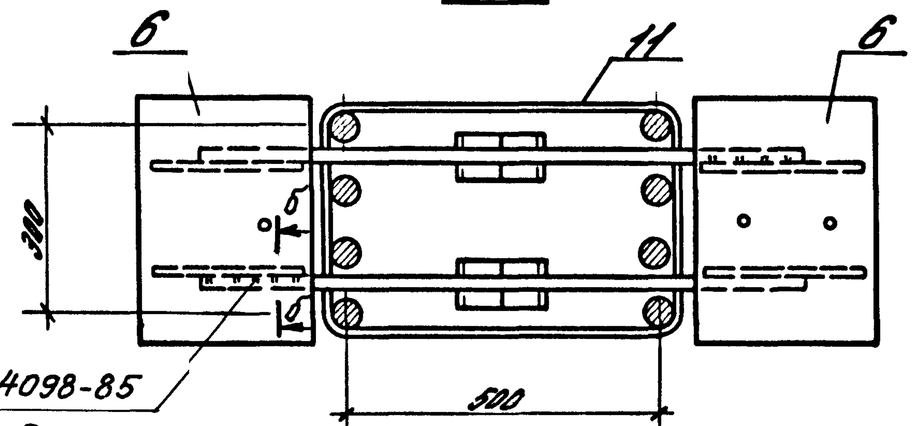

ГОСТ 14098-85
H_1 - $P_ш$
Приварить при сборке КП.

1420.1-19.1-4-36	Лист 2

24352 51

Инв. № подл. | Подпись и дата | Взам. инв. №

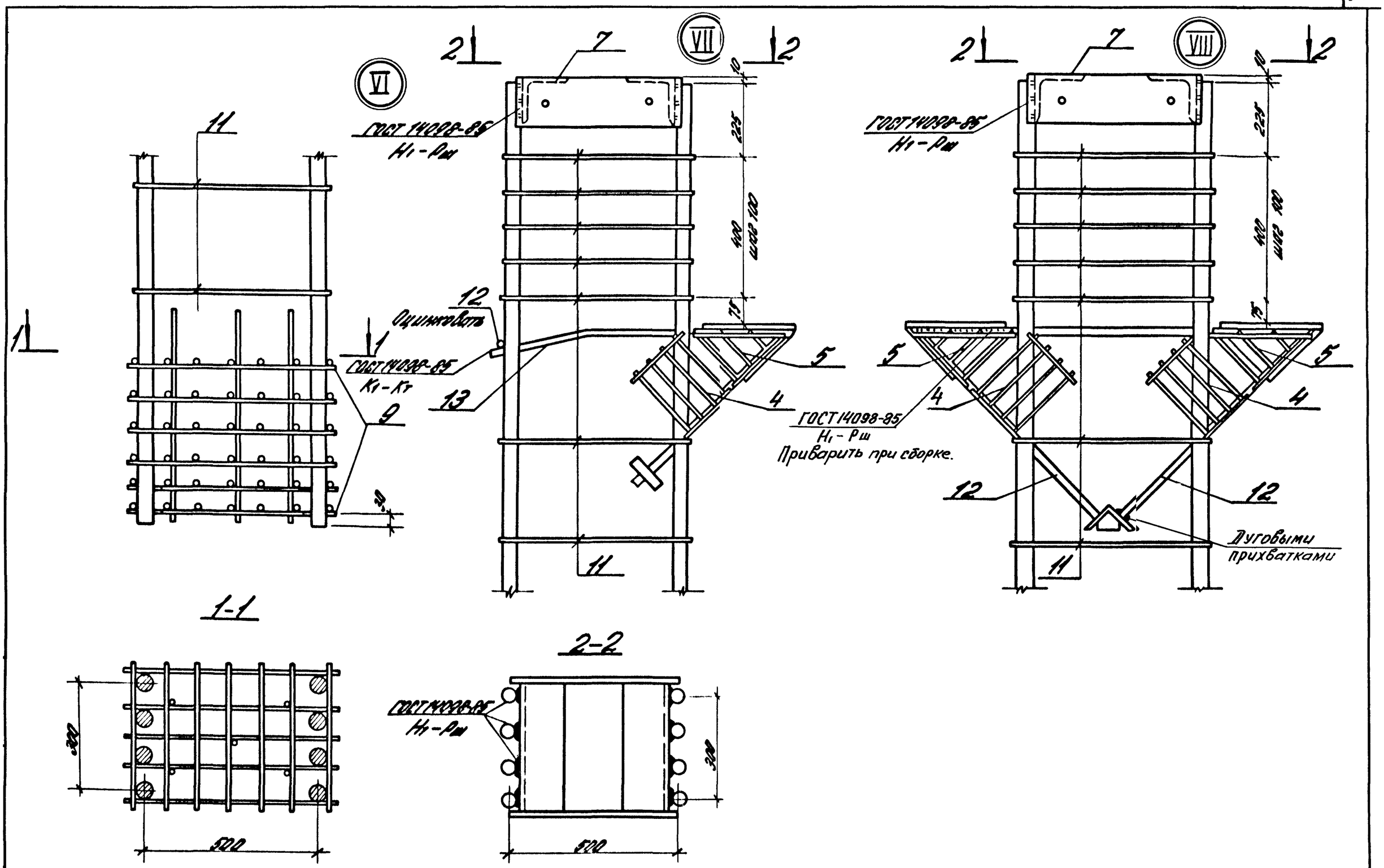
VI
VII
VIII
1
2
7
11
12
13
9
4
5
ГОСТ 14098-85
Н1-Рш
Одинаковые
ГОСТ 14098-85
К1-Кт
ГОСТ 14098-85
Н1-Рш
Приварить при сборке.
Дуговыми прихватками
10
225
400
шаг 100
75
1-1
2-2
300
500

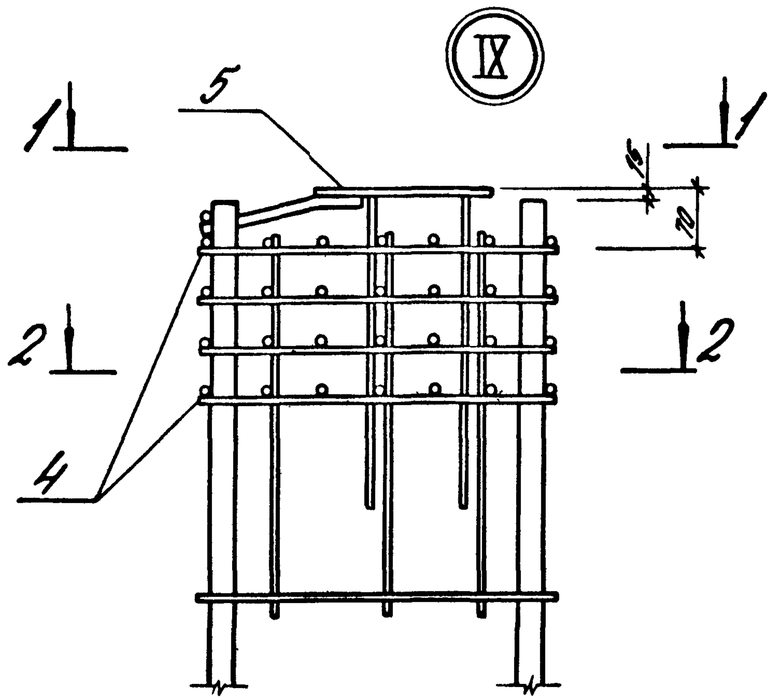

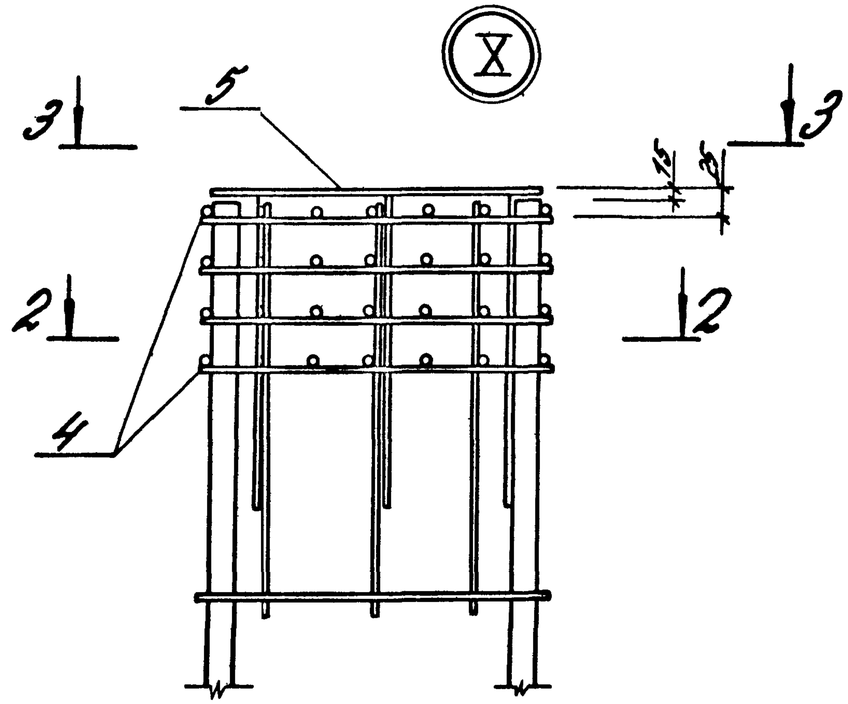

2-2

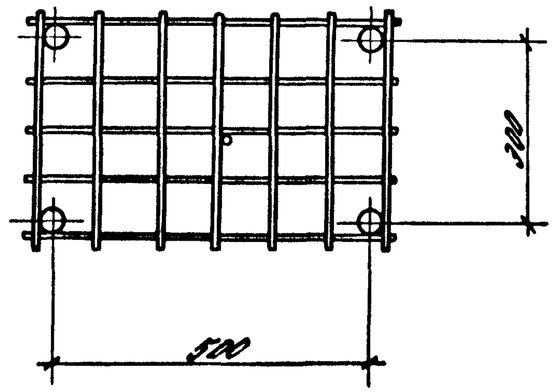

1-1

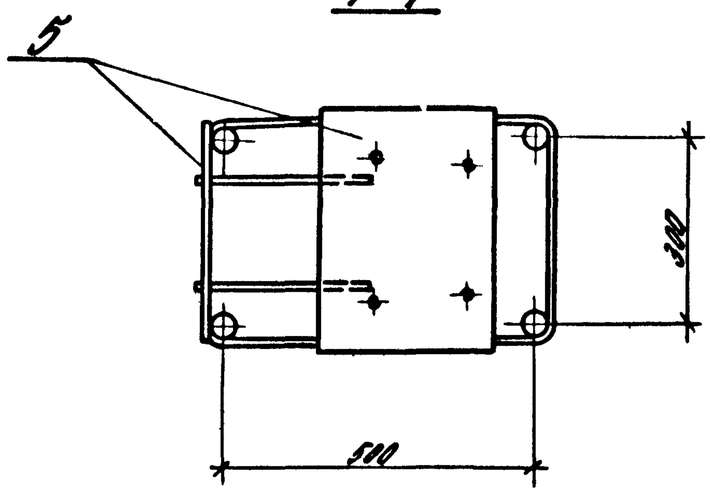

3-3

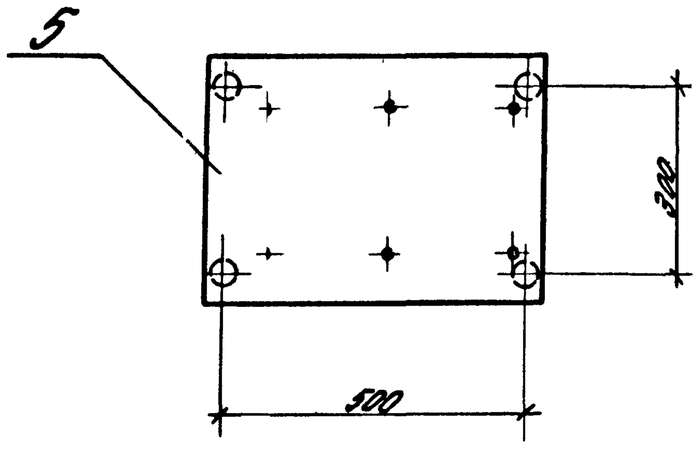

Инв.№подл. | Подпись и дата | Взам.инв.№

Изделия арматурные

Марки колонны	Арматура класса А-I, ГОСТ 5781-82						Арматура класса А-III, ГОСТ 5781-82											Арматура класса Вр-I, ГОСТ 6727-80			Всего
	ф6	ф8	ф10	ф18		Итого	ф6	ф8	ф10	ф22	ф25	ф28	ф32	ф36	ф40		Итого	ф5		Итого	
К35-1	24,1			1,6		25,7	9,6	12,6		194,2							216,2	2,5		2,5	244,4
К35-2	1,3	39,9		1,6		42,8		30,2			250,0						280,2	2,5		2,5	325,5
К35-3	1,3	39,9		1,6		42,8		30,2				313,6					343,8	2,5		2,5	389,1
К35-4	1,3	39,9		1,6		42,8		30,2					410,0				440,2	2,5		2,5	485,5
К35-5	1,3	39,9		1,6		42,8		30,2		183,2	251,6						475,0	2,5		2,5	520,3
К35-6	1,3		62,7	1,6		65,6			47,6					518,2			566,8	2,5		2,5	634,9

Изделия закладные

Марки колонны	Арматура класса А-I, ГОСТ 5781-82			Арматура класса А-III, ГОСТ 5781-82					Итого	Прокат марки ВСт3пс 6-1 ТУ14-1-3023-80, ГОСТ 19903-74*								Итого	Всего	Общий расход, кг
	ф10		Итого	ф16	ф28	ф36		Итого		δ=5	δ=6	δ=10	δ=12	Итого	ГОСТ 8509-86 L75×6		Итого			
К35-1	0,2		0,2	2,0		44,4		46,4	46,6		7,2	3,3	29,6	40,1				40,1	86,7	331,1
К35-2	0,2		0,2	2,0		44,4		46,4	46,6		7,2	3,3	29,6	40,1				40,1	86,7	412,2
К35-3	0,2		0,2	2,0		44,4		46,4	46,6		7,2	3,3	29,6	40,1				40,1	86,7	475,8
К35-4	0,2		0,2	2,0		44,4		46,4	46,6		7,2	3,3	29,6	40,1				40,1	86,7	572,2
К35-5	0,2		0,2	2,0		44,4		46,4	46,6		7,2	3,3	29,6	40,1				40,1	86,7	607,0
К35-6	0,2		0,2	2,0		44,4		46,4	46,6		7,2	3,3	29,6	40,1				40,1	86,7	721,6

Разраб.	Костюк		
Пров.	Ширина		
Разраб.	Кочнощенко		
Гл.инж.	Протасов		

1.420.1-19.1-4-37 РС

Ведомость расхода стали

Стадия	Лист	Листов
Р	1	1

ЦНИИПромзданий

Марка колонны	Изделия арматурные																				Всего
	Арматура класса																				
	А-I						А-III											Вр-I			
	ГОСТ 5781-82																	ГОСТ 6727-80			
	Ф6	Ф8	Ф10	Ф18		Итого	Ф5	Ф8	Ф10	Ф22	Ф25	Ф28	Ф32	Ф36	Ф40		Итого	Ф5		Итого	
К35-7	1,3		62,7	1,6		65,6			47,6	103,2				513,2			670,0	2,5		2,5	738,1
К35-8	1,3		62,7	1,6		65,6			47,6						641,2		688,8	2,5		2,5	756,9
К35-9, К35-10	1,3		62,7	1,6		65,6			47,6		249,6			513,2			810,4	2,5		2,5	884,5
К35-11	1,3		62,7	1,6		65,6			47,6			166,8			641,2		855,6	2,5		2,5	923,7
К35-12	1,3		62,7	1,6		65,6			47,6	193,2					641,2		882,0	2,5		2,5	950,1
К35-13	1,3		62,7	1,6		65,6			47,6			312,8			641,2		1001,6	2,5		2,5	1069,7
К35-14, К35-15	1,3		62,7	1,6		65,6			47,6			312,8			641,2		1001,6	2,5		2,5	1069,7
К35-16	1,3		62,7	1,6		65,6			47,6						982,4		1030,0	2,5		2,5	1098,1
К35-17, К35-18	1,3		62,7	1,6		65,6			47,6					512,6	641,2		1206,4	2,5		2,5	1274,5
К35-19	1,3		62,7	1,6		65,6			47,6				626,8		641,2		1315,6	2,5		2,5	1383,7

Марка колонны	Изделия закладные																				Общий расход, кг
	Арматура класса									Прокат марки										Всего	
	А-I			А-III					Итого	ВСт3пс6-1 ТУ14-1-3023-80									Итого		
	ГОСТ 5781-82									ГОСТ 19903-74*					ГОСТ 8509-86						
	Ф10		Итого	Ф16	Ф28	Ф36		Итого		δ=5	δ=6	δ=10	δ=12	Итого	L75x6		Итого				
К35-7	0,2		0,2	2,0		44,4		46,4	46,6		7,2	3,3	29,6	40,1				40,1	86,7	824,8
К35-8	0,2		0,2	2,0		44,4		46,4	46,6		7,2	3,3	29,6	40,1				40,1	86,7	843,6
К35-9, К35-10	0,2		0,2	2,0		44,4		46,4	46,6		7,2	3,3	29,6	40,1				40,1	86,7	971,2
К35-11	0,2		0,2	2,0		44,4		46,4	46,6		7,2	3,3	29,6	40,1				40,1	86,7	1010,4
К35-12	0,2		0,2	2,0		44,4		46,4	46,6		7,2	3,3	29,6	40,1				40,1	86,7	1036,8
К35-13	0,2		0,2	2,0		44,4		46,4	46,6		7,2	3,3	29,6	40,1				40,1	86,7	1156,4
К35-14, К35-15	0,2		0,2	2,0		44,4		46,4	46,6		7,2	3,3	29,6	40,1				40,1	86,7	1156,4
К35-16	0,2		0,2	2,0		44,4		46,4	46,6		7,2	3,3	29,6	40,1				40,1	86,7	1184,8
К35-17, К35-18	0,2		0,2	2,0		44,4		46,4	46,6		7,2	3,3	29,6	40,1				40,1	86,7	1361,2
К35-19	0,2		0,2	2,0		44,4		46,4	46,6		7,2	3,3	29,6	40,1				40,1	86,7	1470,4

Инв. № подл. | Подпись и дата | Взам. инв. №

Марка колонны	Изделия арматурные. Арматура класса А-I ГОСТ 5781-82						Арматура класса А-III ГОСТ 5781-82											Арматура класса Вр-I ГОСТ 6727-80			Всего
	Ф6	Ф8	Ф10	Ф18		Итого	Ф6	Ф8	Ф10	Ф22	Ф25	Ф28	Ф32	Ф36	Ф40		Итого	Ф5		Итого	
К36-1	24,1					24,1	9,6	12,6		19,0							21,6,2	5,0		5,0	245,3
К36-2	4,3	39,9				44,2		30,2			250,0						280,2	5,0		5,0	329,4
К36-3	4,3	39,9				44,2		30,2				343,6					343,8	5,0		5,0	392,0
К36-4	4,3	39,9				44,2		30,2					410,0				440,2	5,0		5,0	486,4
К36-5	4,3	39,9				44,2		30,2			432,8	343,6					476,6	5,0		5,0	522,8
К36-6, К36-7	4,3	39,9				44,2		30,2		103,2			410,0				543,4	5,0		5,0	589,6
К36-8	4,3		62,7			64,0			47,6					519,2			566,8	5,0		5,0	635,8
К36-9, К36-10	4,3		62,7			64,0			47,6		132,8			519,2			699,6	5,0		5,0	768,6
К36-11, К36-12	4,3		62,7			64,0			47,6		132,8				641,2		821,6	5,0		5,0	890,6
К36-13	4,3		62,7			64,0			47,6				218,0		641,2		906,8	5,0		5,0	975,8

Марка колонны	Изделия закладные. Арматура класса А-I ГОСТ 5781-82			Арматура класса А-III ГОСТ 5781-82					Итого	Прокат марки ВСт3пс6-1 ТУ14-1-3023-80 ГОСТ 19903-74*					ГОСТ 8509-86			Итого	Всего	Общий расход, кг
	Ф10		Итого	Ф16	Ф28	Ф36		Итого		δ=5	δ=6	δ=10	δ=12	Итого	∟75×6		Итого			
К36-1	0,2		0,2	2,0		72,0		74,0	74,2		7,2	4,1	59,2	70,5	2,0		2,0	72,5	146,7	392,0
К36-2	0,2		0,2	2,0		72,0		74,0	74,2		7,2	4,1	59,2	70,5	2,0		2,0	72,5	146,7	473,1
К36-3	0,2		0,2	2,0		72,0		74,0	74,2		7,2	4,1	59,2	70,5	2,0		2,0	72,5	146,7	536,7
К36-4	0,2		0,2	2,0		72,0		74,0	74,2		7,2	4,1	59,2	70,5	2,0		2,0	72,5	146,7	633,1
К36-5	0,2		0,2	2,0		72,0		74,0	74,2		7,2	4,1	59,2	70,5	2,0		2,0	72,5	146,7	669,5
К36-6, К36-7	0,2		0,2	2,0		72,0		74,0	74,2		7,2	4,1	59,2	70,5	2,0		2,0	72,5	146,7	736,3
К36-8	0,2		0,2	2,0		72,0		74,0	74,2		7,2	4,1	59,2	70,5	2,0		2,0	72,5	146,7	782,5
К36-9, К36-10	0,2		0,2	2,0		72,0		74,0	74,2		7,2	4,1	59,2	70,5	2,0		2,0	72,5	146,7	915,3
К36-11, К36-12	0,2		0,2	2,0		72,0		74,0	74,2		7,2	4,1	59,2	70,5	2,0		2,0	72,5	146,7	1037,3
К36-13	0,2		0,2	2,0		72,0		74,0	74,2		7,2	4,1	59,2	70,5	2,0		2,0	72,5	146,7	1122,5

Марка колонны	Изделия арматурные. Арматура класса А-I ГОСТ 5781-82						Арматура класса А-III ГОСТ 5781-82											Арматура класса Вр-I ГОСТ 6727-80			Всего
	Ф6	Ф8	Ф10	Ф18		Итого	Ф6	Ф8	Ф10	Ф22	Ф25	Ф28	Ф32	Ф36	Ф40		Итого	Ф5		Итого	
К36-14, К36-15	1,3		62,7			64,0			47,6					276,0	641,2		964,8	5,0		5,0	1033,8
К36-16	1,3		62,7			64,0			47,6		132,8				982,0		1162,4	5,0		5,0	1231,4
К36-17	1,3		62,7			64,0			47,6					517,6	641,2		1206,4	5,0		5,0	1275,4
К36-18	1,3		62,7			64,0			47,6			166,8		1036,8			1251,2	5,0		5,0	1320,2
К36-19	1,3		62,7			64,0			47,6						1280,4		1328,0	5,0		5,0	1397,0
К36-20	1,3		62,7			64,0			47,6					517,6	982,0		1547,2	5,0		5,0	1616,2
К36-21, К36-22	1,3		62,7			64,0			47,6						1521,2		1568,8	5,0		5,0	1637,8
К37-1	1,3	16,8		0,8		18,9		25,2			110,4						135,6	1,3		1,3	155,8
К37-2, К37-3	1,3	16,8		0,8		18,9		25,2				139,2					164,4	1,3		1,3	184,6
К37-4, К37-5	1,3	16,8		0,8		18,9		25,2					181,6				206,8	1,3		1,3	227,0

Марка колонны	Изделия закладные. Арматура класса А-I ГОСТ 5781-82			Арматура класса А-III ГОСТ 5781-82					Итого	Прокат марки ВСт3пс6-1 ТУ14-1-3023-80 ГОСТ 19903-74*					Прокат марки ВСт3пс6-1 ТУ14-1-3023-80 ГОСТ 8509-86			Итого	Всего	Общий расход, кг
	Ф10		Итого	Ф16	Ф28	Ф36		Итого		δ=5	δ=6	δ=10	δ=12	Итого	L75x6		Итого			
К36-14, К36-15	0,2		0,2	2,0		72,0		74,0	74,2		7,2	4,1	59,2	70,5	2,0		2,0	72,5	146,7	1180,5
К36-16	0,2		0,2	2,0		72,0		74,0	74,2		7,2	4,1	59,2	70,5	2,0		2,0	72,5	146,7	1378,1
К36-17	0,2		0,2	2,0		72,0		74,0	74,2		7,2	4,1	59,2	70,5	2,0		2,0	72,5	146,7	1422,1
К36-18	0,2		0,2	2,0		72,0		74,0	74,2		7,2	4,1	59,2	70,5	2,0		2,0	72,5	146,7	1466,9
К36-19	0,2		0,2	2,0		72,0		74,0	74,2		7,2	4,1	59,2	70,5	2,0		2,0	72,5	146,7	1543,7
К36-20	0,2		0,2	2,0		72,0		74,0	74,2		7,2	4,1	59,2	70,5	2,0		2,0	72,5	146,7	1762,9
К36-21; К36-22	0,2		0,2	2,0		72,0		74,0	74,2		7,2	4,1	59,2	70,5	2,0		2,0	72,5	146,7	1884,5
К37-1	0,1		0,1	2,0		22,2		24,2	24,3		3,6	3,3	14,8	21,7				21,7	46,0	201,8
К37-2, К37-3	0,1		0,1	2,0		22,2		24,2	24,3		3,6	3,3	14,8	21,7				21,7	46,0	230,6
К37-4, К37-5	0,1		0,1	2,0		22,2		24,2	24,3		3,6	3,3	14,8	21,7				21,7	46,0	273,0

Инв. № подл. | Подп. и дата | Взам. инв. №

Марка колонны	Изделия арматурные																				Всего
	Арматура класса																				
	А-I						А-III											Вр-I			
	ГОСТ 5781-82																	ГОСТ 6727-80			
	ф6	ф8	ф10	ф18		Итого	ф6	ф8	ф10	ф22	ф25	ф28	ф32	ф36	ф40		Итого	ф5		Итого	
К37-6	1,3		26,4	0,8		28,5			40,8					230,0			270,8	1,3		1,3	300,6
К37-7	1,3		26,4	0,8		28,5			40,8						284,0		324,8	1,3		1,3	354,6
К37-8	1,3		26,4	0,8		28,5			40,8	25,2				230,0			356,0	1,3		1,3	385,8
К37-9	1,3		26,4	0,8		28,5			40,8		109,6				284,0		434,4	1,3		1,3	464,2
К38-1	10,9					10,9		25,2		86,0							111,2	2,5		2,5	124,6
К38-2, К38-3	1,3	16,8				18,1		25,2			110,4						135,6	2,5		2,5	156,2
К38-4, К38-5	1,3	16,8				18,1		25,2				139,2					164,4	2,5		2,5	185,0
К38-6, К38-7	1,3	16,8				18,1		25,2					181,6				206,8	2,5		2,5	227,4
К38-8	1,3		26,4			27,7			40,8					230,0			270,8	2,5		2,5	301,0
К38-9, К38-10	1,3		26,4			27,7			40,8						284,0		324,8	2,5		2,5	355,0

Марка колонны	Изделия закладные																				Общий расход, кг
	Арматура класса									Прокат марки										Всего	
	А-I			А-III					Итого	ВСТ3 ПС 6-1 ТУ-14-1-3023-80?									Итого		
	ГОСТ 5781-82									ГОСТ 19903-74*					ГОСТ 8509-86						
	ф10		Итого	ф16	ф28	ф36		Итого		δ=5	δ=6	δ=10	δ=12	Итого	L75×6		Итого				
К37-6	0,1		0,1	2,0		22,2		24,2	24,3		3,6	3,3	14,8	21,7				21,7	46,0	346,6
К37-7	0,1		0,1	2,0		22,2		24,2	24,3		3,6	3,3	14,8	21,7				21,7	46,0	400,6
К37-8	0,1		0,1	2,0		22,2		24,2	24,3		3,6	3,3	14,8	21,7				21,7	46,0	431,8
К37-9	0,1		0,1	2,0		22,2		24,2	24,3		3,6	3,3	14,8	21,7				21,7	46,0	510,2
К38-1	0,1		0,1	2,0		36,0		38,0	38,1		3,6	3,7	29,6	36,9	1,0		1,0	37,9	76,0	200,6
К38-2, К38-3	0,1		0,1	2,0		36,0		38,0	38,1		3,6	3,7	29,6	36,9	1,0		1,0	37,9	76,0	232,2
К38-4, К38-5	0,1		0,1	2,0		36,0		38,0	38,1		3,6	3,7	29,6	36,9	1,0		1,0	37,9	76,0	261,0
К38-6, К38-7	0,1		0,1	2,0		36,0		38,0	38,1		3,6	3,7	29,6	36,9	1,0		1,0	37,9	76,0	303,4
К38-8	0,1		0,1	2,0		36,0		38,0	38,1		3,6	3,7	29,6	36,9	1,0		1,0	37,9	76,0	377,0
К38-9, К38-10	0,1		0,1	2,0		36,0		38,0	38,1		3,6	3,7	29,6	36,9	1,0		1,0	37,9	76,0	431,0

Инв.№ подл. | Подпись и дата | Взам.инв.№

Марка колонны	Изделия арматурные																				Всего
	Арматура класса																				
	А-I, ГОСТ 5781-82						А-III, ГОСТ 5781-82											Вр-I, ГОСТ 6727-80			
	Ф6	Ф8	Ф10	Ф18		Итого	Ф6	Ф8	Ф10	Ф22	Ф25	Ф28	Ф32	Ф36	Ф40		Итого	Ф5		Итого	
К38-11	1,3		26,4			27,7			40,8		109,6			230,0			380,4	2,5		2,5	410,6
К38-12	1,3		26,4			27,7			40,8		109,6				284,0		434,4	2,5		2,5	464,6
К39-1	0,7	14,0		0,8		15,5		12,6			90,4						103,0	1,3		1,3	119,8
К39-2	0,7	14,0		0,8		15,5		12,6				114,0					126,6	1,3		1,3	143,4
К39-3, К39-4	0,7	14,0		0,8		15,5		12,6					148,8				161,4	1,3		1,3	178,2
К39-5	0,7		22,0	0,8		23,5			20,4					188,4			208,8	1,3		1,3	233,6
К39-6	0,7		22,0	0,8		23,5			20,4						232,8		253,2	1,3		1,3	278,0
К39-7	0,7		22,0	0,8		23,5			20,4	70,0					232,8		323,2	1,3		1,3	348,0
К39-8	0,7		22,0	0,8		23,5			20,4			113,2			232,8		366,4	1,3		1,3	391,2
К40-1	8,7					8,7		12,6		70,4							83,0	2,5		2,5	94,2

Марка колонны	Изделия закладные																				Общий расход, кг
	Арматура класса									Прокат марки ВСт3пс6-1 ТУ14-1-3023-80											
	А-I, ГОСТ 5781-82			А-III, ГОСТ 5781-82					Итого	ГОСТ 19903-74*					ГОСТ 8509-86			Итого	Всего		
	Ф10		Итого	Ф16	Ф28	Ф36		Итого		δ=5	δ=6	δ=10	δ=12	Итого	L75x6	L180x10	Итого				
К38-11	0,1		0,1	2,0		36,0		38,0	38,1		3,6	3,7	29,6	36,9	1,0		1,0	37,9	76,0		486,6
К38-12	0,1		0,1	2,0		36,0		38,0	38,1		3,6	3,7	29,6	36,9	1,0		1,0	37,9	76,0		540,6
К39-1	0,1		0,1		13,6			13,6	13,7	7,0	3,6		14,8	25,4		22,0	22,0	47,4	61,1		180,9
К39-2	0,1		0,1		13,6			13,6	13,7	7,0	3,6		14,8	25,4		22,0	22,0	47,4	61,1		204,5
К39-3, К39-4	0,1		0,1		13,6			13,6	13,7	7,0	3,6		14,8	25,4		22,0	22,0	47,4	61,1		239,3
К39-5	0,1		0,1		13,6			13,6	13,7	7,0	3,6		14,8	25,4		22,0	22,0	47,4	61,1		284,7
К39-6	0,1		0,1		13,6			13,6	13,7	7,0	3,6		14,8	25,4		22,0	22,0	47,4	61,1		339,1
К39-7	0,1		0,1		13,6			13,6	13,7	7,0	3,6		14,8	25,4		22,0	22,0	47,4	61,1		409,1
К39-8	0,1		0,1		13,6			13,6	13,7	7,0	3,6		14,8	25,4		22,0	22,0	47,4	61,1		452,3
К40-1	0,1		0,1		21,6			21,6	21,7	7,0	3,6	0,4	29,6	40,6	1,0	22,0	23,0	63,6	85,3		179,5

Инв. № подл. | Подпись и дата | Взам. инв. №

Марка колонны	Изделия арматурные. Арматура класса А-I ГОСТ 5781-82						Арматура класса А-III ГОСТ 5781-82											Арматура класса Вр-I ГОСТ 6727-80			Всего
	ф6	ф8	ф10	ф18		Итого	ф6	ф8	ф10	ф22	ф25	ф28	ф32	ф36	ф40		Итого	ф5		Итого	
К40-2, К40-3	0,7	14,0				14,7		12,6			90,4						103,0	2,5		2,5	120,2
К40-4	0,7	14,0				14,7		12,6				114,0					126,6	2,5		2,5	143,8
К40-5	0,7	14,0				14,7		12,6					148,8				161,4	2,5		2,5	178,6
К49-1	0,7	37,1		1,6		39,4		17,6			229,6						247,2	2,5		2,5	289,1
К49-2	0,7	37,1		1,6		39,4		17,6				288,4					306,0	2,5		2,5	347,9
К49-3	0,7	37,1		1,6		39,4		17,6					376,8				394,4	2,5		2,5	436,3
К49-4	0,7		58,3	1,6		60,6			27,2					477,2			504,4	2,5		2,5	567,5
К49-5	0,7		58,3	1,6		60,6			27,2						588,2		616,4	2,5		2,5	679,5
К49-6	0,7		58,3	1,6		60,6			27,2		229,6			477,2			734,0	2,5		2,5	797,1
К49-7	0,7		58,3	1,6		60,6			27,2	178,4					588,2		794,8	2,5		2,5	857,9

Марка колонны	Изделия закладные. Арматура класса А-I ГОСТ 5781-82			Арматура класса А-III ГОСТ 5781-82					Итого	Прокат марки ВСт3пс6-1 ТУ14-1-3023-80 ГОСТ 19903-74*					ГОСТ 8509-86			Итого	Всего	Общий расход, кг
	ф10		Итого	ф16	ф28	ф36		Итого		δ=5	δ=6	δ=10	δ=12	Итого	L75×6	L180×10	Итого			
К40-2, К40-3	0,1		0,1		21,6			21,6	21,7	7,0	3,6	0,4	29,6	40,6	1,0	22,0	23,0	63,6	85,3	205,5
К40-4	0,1		0,1		21,6			21,6	21,7	7,0	3,6	0,4	29,6	40,6	1,0	22,0	23,0	63,6	85,3	229,1
К40-5	0,1		0,1		21,6			21,6	21,7	7,0	3,6	0,4	29,6	40,6	1,0	22,0	23,0	63,6	85,3	263,9
К49-1	0,2		0,2		13,6	22,2		35,8	36,0	7,0	7,2		29,6	43,8		22,0	22,0	65,8	101,8	390,9
К49-2	0,2		0,2		13,6	22,2		35,8	36,0	7,0	7,2		29,6	43,8		22,0	22,0	65,8	101,8	449,7
К49-3	0,2		0,2		13,6	22,2		35,8	36,0	7,0	7,2		29,6	43,8		22,0	22,0	65,8	101,8	538,1
К49-4	0,2		0,2		13,6	22,2		35,8	36,0	7,0	7,2		29,6	43,8		22,0	22,0	65,8	101,8	669,3
К49-5	0,2		0,2		13,6	22,2		35,8	36,0	7,0	7,2		29,6	43,8		22,0	22,0	65,8	101,8	781,3
К49-6	0,2		0,2		13,6	22,2		35,8	36,0	7,0	7,2		29,6	43,8		22,0	22,0	65,8	101,8	898,9
К49-7	0,2		0,2		13,6	22,2		35,8	36,0	7,0	7,2		29,6	43,8		22,0	22,0	65,8	101,8	959,7

Марка колонны	Изделия арматурные. Арматура класса А-I ГОСТ 5781-82						Арматура класса А-III ГОСТ 5781-82											Арматура класса Вр-I ГОСТ 6727-80			Всего
	Ф6	Ф8	Ф10	Ф18		Итого	Ф6	Ф8	Ф10	Ф22	Ф25	Ф28	Ф32	Ф36	Ф40		Итого	Ф5		Итого	
К49-8	0,7		58,3	1,6		60,6			21,2			288,4			589,2		904,8	2,5		2,5	968,9
К50-1	21,9					21,9	9,6			178,4							188,0	5,0		5,0	214,9
К50-2	0,7	37,1				37,8		17,6			229,6						247,2	5,0		5,0	290,0
К50-3	0,7	37,1				37,8		17,6				288,4					306,0	5,0		5,0	348,8
К50-4, К50-5	0,7	37,1				37,8		17,6					376,8				394,4	5,0		5,0	437,2
К50-6	0,7		58,3			59,0			21,2					477,2			498,4	5,0		5,0	562,4

Марка колонны	Изделия закладные. Арматура класса А-I ГОСТ 5781-82								Итого	Прокат марки ВСт3пс6-1 ТУ14-1-3023-80 ГОСТ 19903-74*					ГОСТ 8509-86			Итого	Всего	Общий расход, кг
	Ф10		Итого	Ф16	Ф28	Ф36		Итого		δ=5	δ=6	δ=10	δ=12	Итого	L75x6	L180x10	Итого			
К49-8	0,2		0,2		13,6	22,2		35,8	36,0	7,0	7,2		29,6	43,8		22,0	22,0	65,8	101,8	1068,7
К50-1	0,2		0,2		21,6	36,0		57,6	57,8	7,0	7,2	0,8	59,2	74,2	2,0	22,0	24,0	98,2	156,0	372,2
К50-2	0,2		0,2		21,6	36,0		57,6	57,8	7,0	7,2	0,8	59,2	74,2	2,0	22,0	24,0	98,2	156,0	446,0
К50-3	0,2		0,2		21,6	36,0		57,6	57,8	7,0	7,2	0,8	59,2	74,2	2,0	22,0	24,0	98,2	156,0	504,8
К50-4, К50-5	0,2		0,2		21,6	36,0		57,6	57,8	7,0	7,2	0,8	59,2	74,2	2,0	22,0	24,0	98,2	156,0	593,2
К50-6	0,2		0,2		21,6	36,0		57,6	57,8	7,0	7,2	0,8	59,2	74,2	2,0	22,0	24,0	98,2	156,0	724,4

Инв. № подл. | Подпись и дата | Взам. инв. №

Марка колонны	Изделия арматурные																				Всего
	Арматура класса																				
	А-I						А-III											Вр-I			
	ГОСТ 5781-82																	ГОСТ 6727-80			
	Ф6	Ф8	Ф10	Ф18		Итого	Ф6	Ф8	Ф10	Ф22	Ф25	Ф28	Ф32	Ф36	Ф40		Итого	Ф5		Итого	
К42-1-1	8,6					8,6	4,8	12,6		60,2							77,4				86,0
К42-2-1	1,4	12,6				14,0		21,4			93,6						115,0				129,0
К42-3-1	1,4	12,6				14,0		21,4				117,6					139,0				153,0
К42-4-1	1,4	12,6				14,0		8,8	20,4				153,6				182,8				196,8
К42-5-1	1,4		19,8			21,2			34,8					194,4			229,2				250,4
К42-6-1	1,4		19,8			21,2			34,8						240,0		274,8				296,0
К42-1-2	8,6					8,6	4,8	12,6		60,2							77,4				86,0
К42-2-2	1,4	12,6				14,0		21,4			93,6						115,0				129,0
К42-3-2	1,4	12,6				14,0		21,4				117,6					139,0				153,0
К42-4-2	1,4	12,6				14,0		8,8	20,4				153,6				182,8				196,8

Марка колонны	Изделия закладные																				Общий расход, кг
	Арматура класса									Прокат марки											
	А-I			А-III					Итого	ВСт.3 пс 6-1 ТУ 14-1-3023-80								Итого	Всего		
	ГОСТ 5781-82									ГОСТ 19903-74*					ГОСТ 8509-86						
	Ф10	Ф18	Итого	Ф16	Ф18	Ф36		Итого		δ=6	δ=8	δ=10	δ=12	Итого	∟75×6		Итого				
К42-1-1	0,1	0,7	0,8	4,0				4,0	4,8	3,6	7,0			10,6					10,6	15,4	10,4
К42-2-1	0,1	0,7	0,8	4,0				4,0	4,8	3,6	7,0			10,6					10,6	15,4	14,4
К42-3-1	0,1	0,7	0,8	4,0				4,0	4,8	3,6	7,0			10,6					10,6	15,4	16,8,4
К42-4-1	0,1	0,7	0,8	4,0				4,0	4,8	3,6	7,0			10,6					10,6	15,4	21,2,2
К42-5-1	0,1	0,7	0,8	4,0				4,0	4,8	3,6	7,0			10,6					10,6	15,4	26,5,8
К42-6-1	0,1	0,7	0,8	4,0				4,0	4,8	3,6	7,0			10,6					10,6	15,4	31,1,4
К42-1-2	0,1		0,1		4,8			4,8	4,9	3,6		16,4		20,0					20,0	24,9	11,0,9
К42-2-2	0,1		0,1		4,8			4,8	4,9	3,6		16,4		20,0					20,0	24,9	15,3,9
К42-3-2	0,1		0,1		4,8			4,8	4,9	3,6		16,4		20,0					20,0	24,9	17,7,9
К42-4-2	0,1		0,1		4,8			4,8	4,9	3,6		16,4		20,0					20,0	24,9	22,1,7