ТИПОВЫЕ КОНСТРУКЦИИ, ИЗДЕЛИЯ И УЗЛЫ ЗДАНИЙ И СООРУЖЕНИЙ

Серия 1.465.1-3/80

ПЛИТЫ ПОКРЫТИЙ ЖЕЛЕЗОБЕТОННЫЕ РЕБРИСТЫЕ РАЗМЕРОМ 3×12 М ДЛЯ ОДНОЭТАЖНЫХ ЗДАНИЙ

Выпуск 7

ПЛИТЫ 2-ГО ТИПОРАЗМЕРА С ПРОЕМАМИ ДЛЯ ЗЕНИТНЫХ ФОНАРЕЙ

РАБОЧИЕ ЧЕРТЕЖИ

18461-08

ЦЕНА 0-80

ТИПОВЫЕ КОНСТРУКЦИИ, ИЗДЕЛИЯ И УЗЛЫ ЗДАНИЙ И СООРУЖЕНИЙ

Серия 1.465.1-3/80

ПЛИТЫ ПОКРЫТИЙ ЖЕЛЕЗОБЕТОННЫЕ РЕБРИСТЫЕ РАЗМЕРОМ 3×12 м ДЛЯ ОДНОЭТАЖНЫХ ЗДАНИЙ

Выпуск 7

ПЛИТЫ 2-ГО ТИПОРАЗМЕРА С ПРОЕМАМИ ДЛЯ ЗЕНИТНЫХ ФОНАРЕЙ

РАБОЧИЕ ЧЕРТЕЖИ

РАЗРАБОТАНЫ:

ЦНИИПРОМЗДАНИЙ

Гл. инженер института — И.А. Петров

Начальник ОТНКЗ — А.Я. Розенблюм

Гл. инженер проекта — В.А. Бажанова

НИИЖБ

Зам директора института — Н.Н. Коровин

Рук. лаборатории №3 — Г.И. Бердичевский

Ст. научный сотрудник — А.А. Светов

Утверждены и введены в действие с 01.04.83 Госстроем СССР

Постановление от 19.01.83 №15

Обозначение	Наименование	Стр.
1.465.1-3/80.7-ПЗ	Пояснительная записка	2
1.465.1-3/80.7-1Г4	Плита железобетонная с четырьмя проемами в полке. Габаритный чертеж	5
1.465.1-3/80.7-1	Плита железобетонная с четырьмя проемами в полке	6
1.465.1-3/80.7-1СБ	Плита железобетонная с четырьмя проемами в полке. Сборочный чертеж	10
1.465.1-3/80.7-2Г4	Плита железобетонная с двумя проемами в полке. Габаритный чертеж	14
1.465.1-3/80.7-2	Плита железобетонная с двумя проемами в полке	15
1.465.1-3/80.7-2СБ	Плита железобетонная с двумя проемами в полке. Сборочный чертеж	19

Нач.отд. Розенблюм	1.465.1-3/80.7		
Гл.инж.пр. Бажанова	Содержание	Стадия Р / Лист / Листов 1	ЦНИИПРОМЗДАНИЙ

1. Выпуск 7 серии 1.465.1-3/80 содержит рабочие чертежи плит типа ПФ размером 3×12 м 2-го типоразмера с проемами в полке для установки зенитных фонарей точечного и панельного типа из двухслойных стеклопакетов по сериям 1.464-14, в.1 и 1.464.2-12, в.1.

2. Рабочие чертежи арматурных и закладных изделий приведены в выпуске 8 настоящей серии.

3. Материалы для проектирования зданий с применением плит настоящего выпуска, включающие область и условия применения, номенклатуру и технические данные плит, принцип их маркировки, основные положения по расчету и другие руководящие материалы, предназначенные для использования при проектировании, приведены в вып. 0. настоящей серии.

4. Технические требования и указания по изготовлению плит, методам контроля и правилам приемки, хранения и транспортирования приведены в выпуске 5.

5. Маркировка плит принята в соответствии со структурой, изложенной в п.2.8. пояснительной записки к выпуску 0. При этом количество и размер проемов в полке плиты условно обозначаются цифрой, проставляемой в третьей части марки плиты и равной:

3 - при 4-х проемах размером 1.5×1,7 м,

5 - при 2-х проемах размером 2,6×2,7 м.

Пример условного обозначения плит, принятого в альбоме:

2ПФ12-1АIVП-3 - плита 2-го типоразмера пролетом 12 м с четырьмя проемами в полке размером 1,5×1,7 м для установки зенитных фонарей, первой несущей способности, с напрягаемой арматурой класса А-IV, из бетона на пористых заполнителях, предназначенная для применения в неагрессивной среде.

Нач.отд. Розенблюм	1.465.1-3/80.7-ПЗ		
Гл.инж.пр. Бажанова	Пояснительная записка	Стадия Р / Лист 1 / Листов 5	ЦНИИПРОМЗДАНИЙ

Инв.№ подл. | Подпись и дата

2ПФ12-3АIVТ-5Л – плита 2-го типоразмера, пролетом 12 м с двумя проемами в полке размером 2.6 × 2.7 м для установки зенитных фонарей, третьей несущей способности с напрягаемой арматурой класса А-IV, из тяжелого бетона, предназначенная для применения в условиях воздействия среднеагрессивной газовой среды.

Номинальная отпускная масса плит из бетонов на пористых заполнителях, определенная в зависимости от об'емной массы бетона в высушенном до постоянной массы состоянии и наибольшей допускаемой отпускной влажности бетона приведена в табл. 1

Таблица 1

Количество и размер проемов в полке плиты	Вид бетона	$\gamma_{сух.}$, кг/м³	$\omega^{макс}_{отп.}$ %	Номинальная отпускная масса плиты, т
4 проема размером 1.7 × 1.5 м	Керамзитобетон	1750	15	5.5
	Аглопоритобетон Шлакопемзобетон	2100		6.5
2 проема размером 2.7 × 2.6 м	Керамзитобетон	1750		5.3
	Аглопоритобетон Шлакопемзобетон	2100		6.3

Значения величины напряжения в арматуре σ_0, кгс/см², приведены в табл. 2. Предельное отклонение величины напряжения не должно превышать:

при электротермическом способе натяжения ±600 кгс/см²,
при механическом способе натяжения ±5%.

Значения величин усилий натяжения одного арматурного стержня при механическом способе натяжения и допустимые отклонения от этой величины приведены в табл. 3.

Таблица 2

Класс напрягаемой арматуры	Порядковый номер по несущей способности плиты из бетона: тяжелого	на пористых заполнителях	Величина напряжения σ_0 в арматуре, кгс/см², при способе натяжения: электротермическом	механическом
А-IV	1,2,3	1,2,3	5400	5700
	4	—		5700 (5400)
А-V	1,3	1	7400	7600
	2	2		7150
	4	—		7600 (7300)
Ат-IVС	1,2,3	1,2,3	5400	5700
	4	—		5700(5400)
	5	—	5100	5400 (5100)
Ат-V Ат-VСК	1,3	1	7400	7600
	2	2		7150
	4	—	6800	6800
Ат-VI	1,2,3	—	—	9500
	4	—		9000
А-IIIВ	1,2,3	1,2,3	4900	5200
	4	—		4700
	5	—		4600
Вр-II	1,2,3,4	1,2,3	—	12100
К-7	1	1	—	12900
	2	2		10800
	3,4	3		12500(12200)

Инв. № подл. | Подпись и дата

Таблица 3

Диаметр и класс арматуры	Порядковый номер по несущей способности плиты из бетона		Усилие натяжения одного стержня, тс	Допустимое отклонение, тс
	тяжелого	на пористых заполнителях		
1	2	3	4	5
20АIV	1,3	1,2	17,9	0,9
22АIV	2	3	21,6	1,1
	4	–	21,6(20,5)	1,1(1,0)
18АV	1	1	19,3	1,0
	4	–	19,3 (18,6)	1,0(0,9)
20АV	1	1	23,9	1,2
	2	2	22,5	1,1
22АV	2	2	27,2	1,4
	3	–	28,9	1,5
	4	–	28,9 (27,7)	1,5 (1,4)
20АтIVС	1,3	1,2	17,9	0,9
	5	–	17,0(16,0)	0,9(0,8)
22АтIVС	2	3	21,6	1,1
	4	–	21,6 (20,5)	1,1 (1,0)
25АтIVС	5	–	26,5 (25,0)	1,3
20АтV (АтVСК)	2	2	22,5	1,1
22АтV (АтVСК)	2	2	27,2	1,4
	3	–	28,9	1,5
	4	–	25,8	1,3
25АтV (АтVСК)	1	1	37,3	1,9
	4	–	38,4	1,9
16АтVI	1	–	19,1	1,0
18АтVI	1,2	–	24,1	1,2
20АтVI	3	–	29,8	1,5
	4	–	28,0	1,4
22АтVI	4	–	34,2	1,7
22АIIIВ	1	1	19,8	1,0

Продолжение табл. 3

1	2	3	4	5
25АIIIВ	3	3	25,5	1,3
	4	–	23,1	1,2
28АIIIВ	4	–	28,9	1,4
	5	–	27,1	1,4
32АIIIВ	2	2	41,8	2,1
5ВрII	1,2,3,4	1,2,3	2,37	0,1
12К7	1	1	11,7	0,6
	3	3	11,3(11,1)	0,6
15К7	2	2	15,3	0,8
	4	–	17,5(17,3)	0,9

Примечания к таблицам 2 и 3.

1. Приведенные в таблицах данные справедливы для плит с двумя и четырьмя проемами в полке.
2. Величины напряжений и усилий натяжения, указанные в скобках, могут быть применены в случаях, когда имеющееся на заводе-изготовителе оборудование позволяет осуществлять одновременное натяжение арматуры продольного ребра плиты при суммарном усилии обжатия, превышающем 63 тс.

6. Крепление зенитных фонарей со световым проемом 1.5×1.2м к плитам покрытий производится через накладные изделия МС4, приваривается к закладным изделиям М12 в поперечных ребрах плит. Конструкция накладных изделий МС4 и деталь их крепления к плитам приведены в документе 1.465.1-3/80. 0-СМ4.

Мероприятия по защите от коррозии соединительных деталей МС4 должны проводиться в соответствии с указаниями, приведенными в проекте здания.

Плиты типа ПФ, применяемые в покрытиях зданий с расчетной сейсмичностью 7 и 8 баллов, должны иметь пазы по наружным граням продольных ребер для образования шпонок в продольных швах между плитами. Форма и размеры пазов, а также расстояние между ними должны приниматься по аналогии с плитами без проемов в полке (см. рис. 3 документа 1.465.1-3/80. 5-1ГЧ).

Инв.№ подл. | Подпись и дата

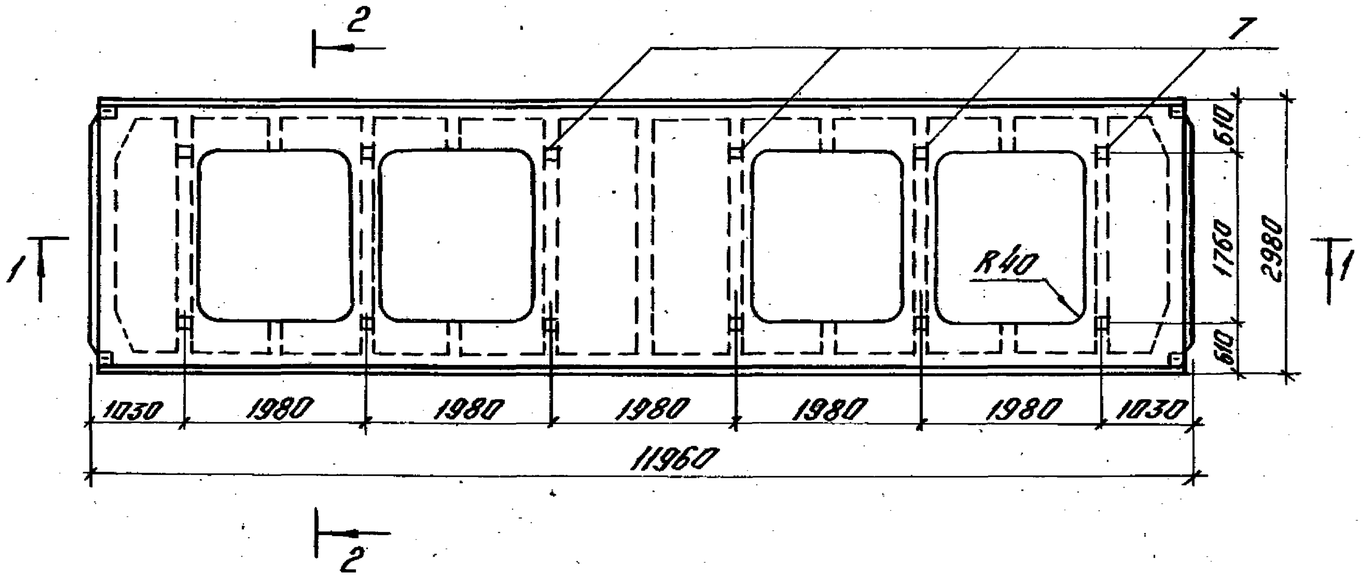

1-1

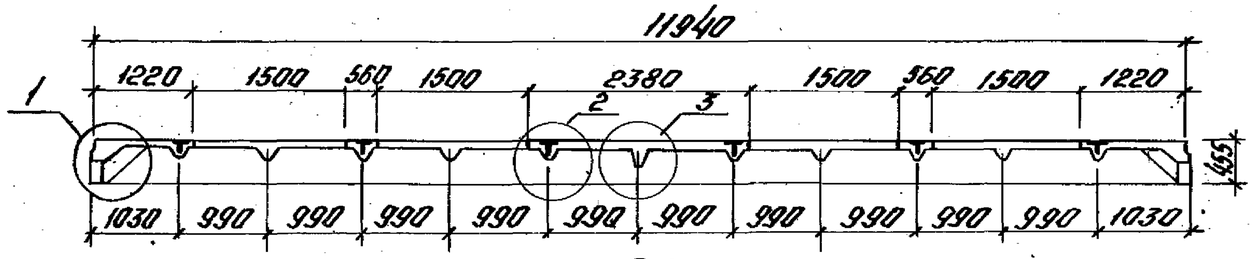

2-2

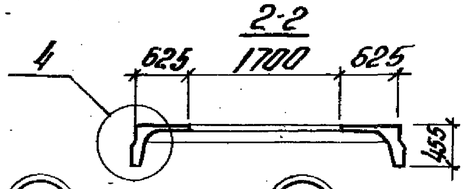

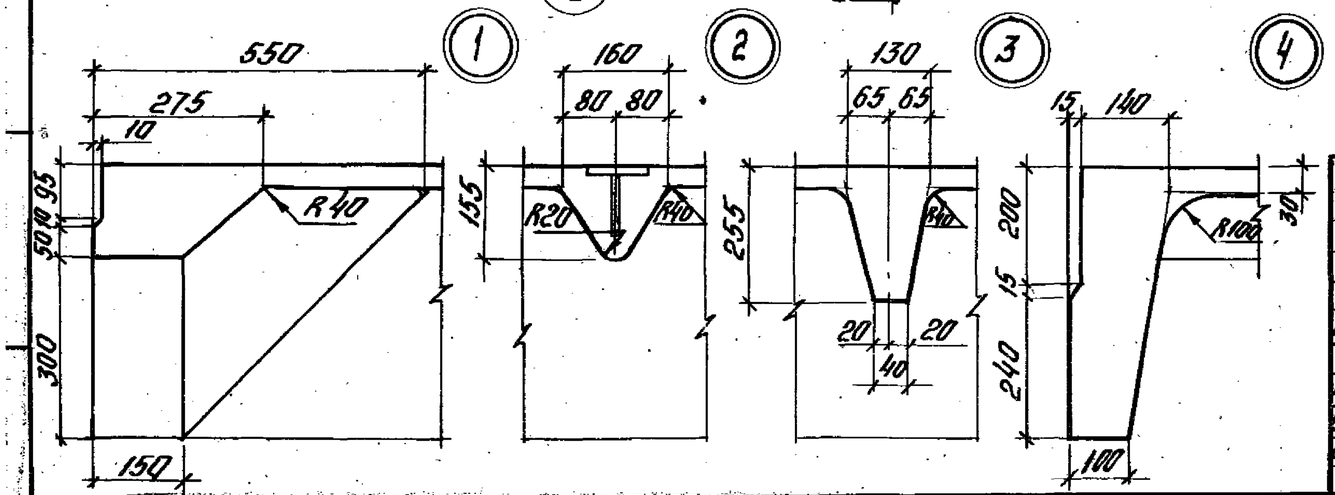

Обозначение	Марка плиты	Масса, т
1.465.1-3/80.7	2ПФ12-1АIV Т-3	
-01... -03	2ПФ12-2АIV Т-3...2ПФ12-4АV Т-3	
-04... -07	2ПФ12-1АV Т-3...2ПФ12-4АV Т-3	
-08... -12	2ПФ12-1АтIV СТ-3...2ПФ12-5АтIV СТ-3	
-13... -16	2ПФ12-1АтV Т-3...2ПФ12-4АтV Т-3	6,4
-17... -20	2ПФ12-1АтVI Т-3...2ПФ12-4АтVI Т-3	
-21... -25	2ПФ12-1АIIIв Т-3...2ПФ12-5АIIIв Т-3	
-26... -29	2ПФ12-1ВрII Т-3...2ПФ12-4ВрII Т-3	
-30... -33	2ПФ12-1К7Т-3...2ПФ12-4К7Т-3	
-34... -36	2ПФ12-1АIV П-3...2ПФ12-3АIV П-3	
-37; -38	2ПФ12-1АV П-3; 2ПФ12-2АV П-3	
-39... -41	2ПФ12-1АтIV СП-3...2ПФ12-3АтIV СП-3	
-42; -43	2ПФ12-1АтV П-3; 2ПФ12-2АтV П-3	5,0 / 5,9
-44... -46	2ПФ12-1АIIIв П-3...2ПФ12-3АIIIв П-3	
-47... -49	2ПФ12-1ВрII П-3...2ПФ12-3ВрII П-3	
-50... -52	2ПФ12-1К7П-3...2ПФ12-3К7П-3	
-53... -56	2ПФ12-1АIV Т-3Х...2ПФ12-4АIV Т-3Х	
-57... -60	2ПФ12-1АтV СКТ-3Х...2ПФ12-4АтV СКТ-3Х	6,4
-61... -65	2ПФ12-1АIIIв Т-3Х...2ПФ12-5АIIIв Т-3Х	
-66... -68	2ПФ12-1АIV П-3Х...2ПФ12-3АIV П-3Х	
-69; -70	2ПФ12-1АтV СКП-3Х; 2ПФ12-2АтV СКП-3Х	5,0 / 5,9
-71... -73	2ПФ12-1АIIIв П-3Х...2ПФ12-3АIIIв П-3Х	

Нач.отд.	Розенблют		
Гл.инж.пр.	Бажанова		
Ст.инж.	Петрова		
Инженер	Николаева		

1.465.1-3/80.7 -1ГЧ

Плита железобетонная с четырьмя проемами в полке.

Габаритный чертеж

Стадия	Масса	Масштаб
Р		
Лист	Листов 1	

ЦНИИПРОМЗДАНИЙ

Формат	Зона	Поз	Обозначение	Наименование	Кол	Примечание
				Документация		
А3			1.465.1-3/80.7-ПЗ	Пояснительная записка		
А3			1.465.1-3/80.7-1ГЧ	Габаритный чертеж		
А3			1.465.1-3/80.7-1СБ	Сборочный чертеж		
А3			1.465.1-3/80.0-ПЗ	Номенклатура и технические		
				данные плит		
А3			1.465.1-3/80.0-ВРС2	Выборка стали на плиту		
				Сборочные единицы		
А4		1	1.465.1-3/80.8-0100	Каркас плоский КР34	4	
А4		2	1.465.1-3/80.8-0110	Каркас плоский КР35	8	
А4		3	1.465.1-3/80.8-0170	Сетка арматурная С8	4	
А4		4	1.465.1-3/80.8-0180	Сетка арматурная С9	4	
А4		5	1.465.1-3/80.8-0210	Сетка арматурная С14	2	
А4		6	1.465.1-3/80.8-0240	Сетка арматурная С19	2	
А4		7	1.465.1-3/80.8-0320	Изделие закладное М12	12	

Формат	Зона	Для исполнения с порядковым номером 1)	Обозначение	Кол	Примечание
		Переменные данные			
		Сборочные единицы			
А4		Поз. 8 Каркас плоский КР1, КР2, КР4			
		-00; -01; -02; -04; -05; -08;	1.465.1-3/80.8-0010	2	КР1
		1) Основное исполнение, не имеющее порядкового номера, обозначено „00"			

Формат	Зона	Для исполнения с порядковым номером 1)	Обозначение	Кол	Примечание
		-09; -10; -13; -14; -17; -18;			
		-21; -22; -23; -26; -27; -30;			
		-31; -34; -35; -36; -37; -38;			
		-39; -40; -41; -42; -43; -44			
		-45; -46; -47; -48; -49; -50;			
		-51; -53; -54; -55; -56; -57;			
		-58; -59; -61; -62; -63; -66;			
		-67; -68; -69; -70; -71; -72; -73	1.465.1-3/80.8-0010	2	КР1
		-03; -06; -07; -11; -12; -15;			
		-16; -19; -20; -24; -25; -28;			
		-29; -32; -60; -64; -65	-01	2	КР2
		-33; -52	-03	2	КР4
А4		Поз. 9 Каркас плоский КР7÷КР9			
		-00; -04; -08; -13; -17; -21;			
		-26; -34; -35; -36; -37; -39;			
		-40; -41; -42; -44; -45; -47;			
		-50; -53; -54; -55; -57; -58; -61;			
		-66; -67; -68; -69; -70; -71; -72	1.465.1-3/80.8-0020	1	КР7
		-01; -02; -03; -05; -06; -09; -10;			
		-11; -14; -15; -18; -19; -22; -23;			
		-24; -27; -28; -30; -31; -32; -38;			
		-43; -46; -48; -49; -51; -52; -56;			
		-59; -60; -62; -63; -64; -73	-01	1	КР8
		-07; -12; -16; -20; -25; -29;			
		-33; -65	-02	1	КР9
		1) Основное исполнение, не имеющее порядкового номера, обозначено „00"			

Инв. № подл. | Подпись и дата

Нач. отд.	Розенблюм		
Гл. инж. пр.	Бажанова		
Ст. инж.	Петрова		

1.465.1-3/80.7-1

Плита железобетонная с четырьмя проемами в полке

Стадия	Лист	Листов
Р	1	8

ЦНИИПРОМЗДАНИЙ

Формат	Зона	Для исполнения с порядковым номером 1)	Обозначение	Кол	Примечание
А4		Поз. 10 Каркас плоский КР19÷КР21			
		-00; -04; -08; -13; -17; -21;			
		-26; -34; -35; -36; -37; -39;			
		-40; -41; -42; -44; -45; -47;			
		-50; -53; -54; -55; 57; -58;			
		-61; -66; -67; -68; -69-70;			
		-71; -72	1.465.1-3/80.8-0030	4	КР19
		-00; -04; -08; -13; -17; -21;			
		-26; -34; -35; -36; -37; -39;			
		-40; -41; -42; -44; -45; -47;			
		-50; -53; -54; -55; -57; -58;			
		-61; -66; -67; -68; -69; -70;			
		-71; -72	-01	2	КР20
		-01; -02; -03; -05; -06; -07;			
		-09; -10; -11; -12; -14; -15;			
		-16; -18; -19; -20; -22; -23;			
		-24; -25; -27; -28; -29; -30;			
		-31; -32; -33; -38; -43; -46;			
		-48; -49; -51; -52; -56; -59;			
		-60; -62; -63; -64; -65; -73	-02	4	КР20
		-01; -02; -03; -05; -06; -07;			
		-09; -10; -11; -12; -14; -15;			
		-16; -18; -19; -20; -22; -23;			
		-24; -25; -27; -28; -29; -30;			
		-31; -32; -33; -38; -43; -46;			
		-48; -49 -51; -52; -56; -59;			
		-60; -62; -63; -64; -65; -73	-03	2	КР21

1) Основное исполнение, не имеющее порядкового номера, обозначено „00".

Формат	Зона	Для исполнения с порядковым номером 1)	Обозначение	Кол	Примечание
А4		Поз. 11 Каркас плоский КР23; КР24			
		-00; -04-02; -03; -04; -05;			
		-06; -08; -09; -10; -11; -13; -14;			
		-15; -17; -18; -19; -21; -22;			
		-23; -24; -26; -27; -28; -30;			
		-31; -32; -34; -35; -36; -37;			
		-38; -39; -40; -41; -42 -43;			
		-44; -45; -46; -47; -48; -49;			
		-50; -51; -52; -53; -54; -55;			
		-56; -57; -58; -59; -60; -61;			
		-62; -63; -64; -66; -67; -68;			
		-69; -70; -71; -72; -73.	1.465.1-3/80.8-0040	2	КР23
		-07; -12; -16; -20; -25; -29;			
		-33; -65	-01	2	КР24
А4		Поз. 12 Сетка арматурная С5, С6			
		-00; -01; -02; -03; -04; -05;			
		-06; -07; -08; -09; -10; -11; -13;			
		-14; -15; -17; -18; -19; -20;			
		-21; -22; -23; -24; -25; -26;			
		-27; -28; -30; -31; -32; -34;			
		-35; -36; -37; -38; -39; -40;			
		-41; -42; -43; -44; -45; -46;			
		-47; -48; -49; -50; -51; -52; 53;			
		-54; -55; -56; -57; -58; -59; -60;			
		-61; -62; -63; -64; -65; -66; -67;			
		-68; -69; -70; -71; -72; 73.	1.465.1-3/80.8-0160	4	С5
		-12; -16; -29; -33	-01	4	С6

1) Основное исполнение не имеющее порядкового номера, обозначено „00"

Инв. № подл. | Подпись и дата

Формат	Зона	Для исполнения 1) с порядковым номером	Обозначение	Кол	Примечание
А4		Поз. 13 Сетка арматурная С15; С16			
		-00; -04; -08; -13; -17; -21;			
		-26; -34; -35; -36; -37; -39;			
		-40; -41; -42; -44; -45; -47;			
		-50; -53; -54; -55; -57; -58;			
		-61; -66; -67; -68; -69; -70;			
		-71; -72	1.465.1-3/80.8 -0220	1	С15
		-01; -02; -03; -05; -06; -07;			
		-09; -10; -11; -12; -14; -15;			
		-16; -18; -19; -20; -22; -23;			
		-24; -25; -27; -28; -29; -30;			
		-31; -32; -33; -38; -43; -46;			
		-48; -49; -51; -52; -56; -59;			
		-60; -62; -63; -64; -65; -73	-01	1	С16
А4		Поз. 14 Сетка арматурная С17; С18			
		-00; -04; -08; -13; -17; -21;			
		-26; -34; -35; -36; -37; -39;			
		-40; -41; -42; -44; -45; -47;			
		-50; -53; -54; -55; -57; -58;			
		-66; -67; -68; -69; -70; -71; -72	1.465.1-3/80.8 -0230	2	С17
		-01; -02; -03; -05; -06; -07;			
		-09; -10; -11; -12; -14; -15;			
		-16; -18; -19; -20; -22; -23;			
		-24; -25; -27; -28; -29; -30;			
		-31; -32; -33; -38; -43; -46;			
		-48; -49; -51; -52; -56; -59;			
		-60; -62; -63; -64; -65; -73	-01	2	С18
		1) Основное исполнение, не имеющее порядкового номера, обозначено „00"			

Формат	Зона	Для исполнения 1) с порядковым номером	Обозначение	Кол	Примечание
А4		Поз. 15 Изделие закладное М1-1; М3-1			
		-00; -01; -02; -03; -04; -05;			
		-06; -07; -08; -09; -10; -11;			
		-12; -13; -14; -15; -16; -17;			
		-18; -19; -20; -21; -22; -23;			
		-24; -25; -34; -35; -36; -37;			
		-38; -39; -40; -41; -42; -43;			
		-44; -45; -46; -53; -54; -55;			
		-56; -57; -58; -59; -60; -61;			
		-62; -63; -64; -65; -66; -67;			
		-68; -69; -70; -71; -72; -73	1.465.1-3/80.8 -0250	2	М1-1
		-26; -27; -28; -29; -30; -31;			
		-32; -33; -47; -48; -49; -50;			
		-51; -52	1.465.1-3/80.8 -0260	2	М3-1
А4		Поз. 16 Изделие закладное М1-2; М3-2			
		-00; -01; -02; -03; -04; -05;			
		-06; -07; -08; -09; -10; -11;			
		-12; -13; -14; -15; -16; -17;			
		-18; -19; -20; -21; -22; -23;			
		-24; -25; -34; -35; -36; -37;			
		-38; -39; -40; -41; -42; -43;			
		-44; -45; -46; -53; -54; -55;			
		-56; -57; -58; -59; -60; -61;			
		-62; -63; -64; -65; -66; -67;			
		-68; -69; -70; -71; -72; -73	1.465.1-3/80.8 -0250-01	2	М1-2
		-26; -27; -28; -29; -30; -31; -32;			
		-33; -47; -48; -49; -50; -51; 52	1.465.1-3/80.8 -0260-01	2	М3-2
		1) Основное исполнение, не имеющее порядкового номера, обозначено „00"			

Инв. № подл. | Подпись и дата

Формат	Зона	Для исполнения с порядковым номером 1)	Обозначение	Кол	Примечание
		Поз. 17 Стержень напрягаемый			
		-00; -34; -35; -53; -66; -67	1.465.1-3/80.8 - 001	4	СТН1
		-02; -55	1.465.1-3/80.8 - 001	6	СТН1
		-01; -36; -54; -68	-01	4	СТН2
		-03; -56	-01	6	СТН2
		-04; -37	-02	2	СТН3
		-04; -37	-03	2	СТН4
		-05; -38	-03	2	СТН4
		-05; -38	-04	2	СТН5
		-06; -07	-04	4	СТН5
		-07	-02	2	СТН3
		-08; -39; -40	-05	4	СТН6
		-09; -41	-06	4	СТН7
		-10	-05	6	СТН6
		-11	-06	6	СТН7
		-12	-07	4	СТН8
		-12	-05	2	СТН6
		-13; -42	-11	2	СТН12
		-14; -43	-09	2	СТН10
		-14; -43	-10	2	СТН11
		-15	-10	4	СТН11
		-16	-10	2	СТН11
		-16	-11	2	СТН12
		-17	-15	2	СТН16
		-17	-16	2	СТН17
		-18	-16	4	СТН17
		-19	-17	4	СТН18
		-20	-17	2	СТН18
		-20	-18	2	СТН19
		-21 -44; -61; -71	-20	4	СТН21

1) Основное исполнение, не имеющее порядкового номера, обозначено „00"

Формат	Зона	Для исполнения с порядковым номером 1)	Обозначение	Кол	Примечание
		-22; -45; -62; -72	1.465.1-3/80.8 - 001-23	2	СТН24
		-23; -46; -63; -73	-21	4	СТН22
		-24; -64	-21	2	СТН22
		-24; -64	-22	2	СТН23
		-25; -65	-22	4	СТН23
		-26; -47	-24	32	СТН25
		-27; -48	-24	38	СТН25
		-28; -49	-24	44	СТН25
		-29	-24	50	СТН25
		-30; -50	-25	8	СТН26
		-31; -51	-26	6	СТН27
		-32; -52	-25	10	СТН26
		-33	-26	8	СТН27
		-57; -69	-14	2	СТН15
		-58; -70	-12	2	СТН13
		-58; -70	-13	2	СТН14
		-59	-13	4	СТН14
		-60	-13	2	СТН14
		-60	-14	2	СТН15
		Материал			
		-21; -34; -37; -39; -42; -44; -45; -47;			
		-50; -61; -66; -69; -71; -72	Бетон марки М350	2,51	$м^3$
		-00; -01; -04; -05; -08; -09; -13; -17; -22;			
		-26; -30; -35; -36; -38; -40; -41;			
		-43; -46; -48; -49; -51; -52; -53;			
		-54; -57; -62; -67; -68; -70; -73	М400	2,51	$м^3$
		-14; -18; -23; -27; -31; -58; -63	М450	2,51	$м^3$
		-02; -06; -10; -15; -19; -24; -28;			
		-32; -55; -59; -64	М500	2,51	$м^3$
		-03; -07; -11; -12; -16; -20; -25;			
		-29; -33; -56; -60; -65	М600	2,51	$м^3$

Инв. № подл. | Подпись и дата

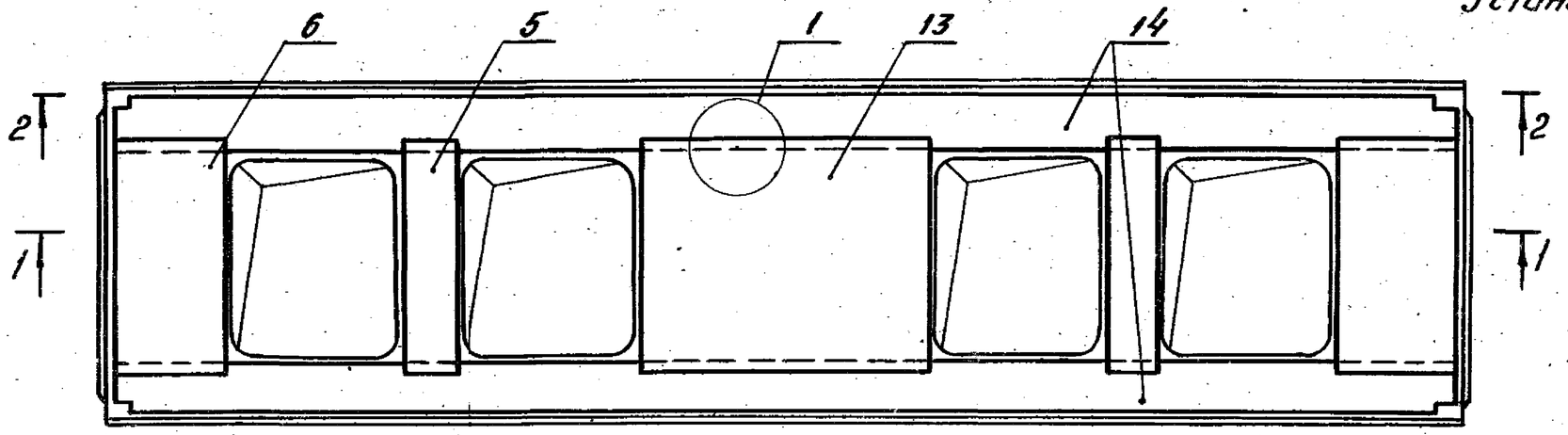

Установка закладного изделия для крепления фанерей

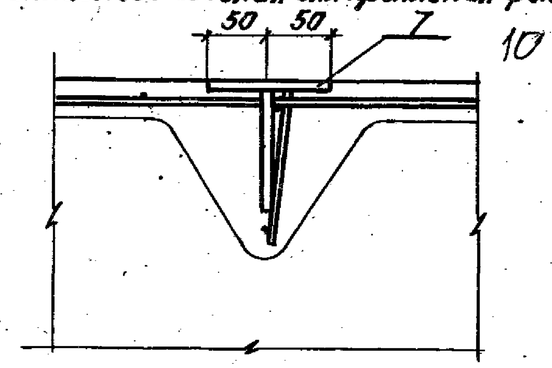

1-1

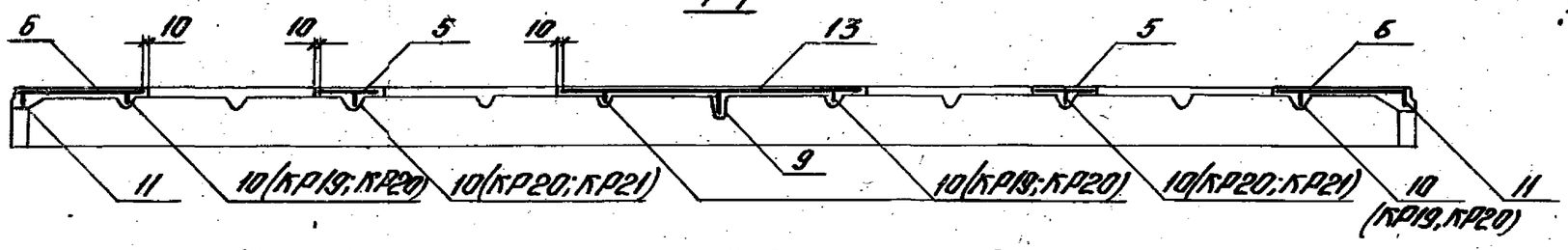

2-2

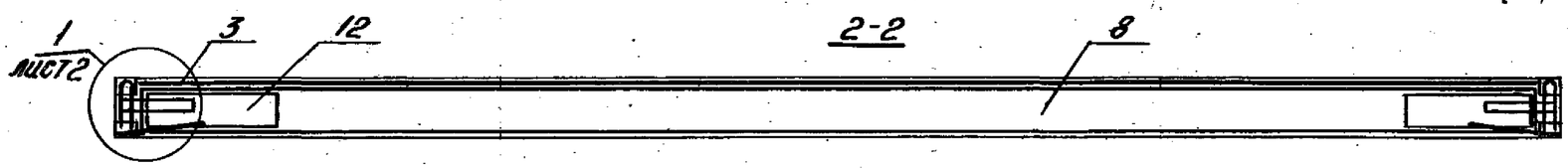

3-3

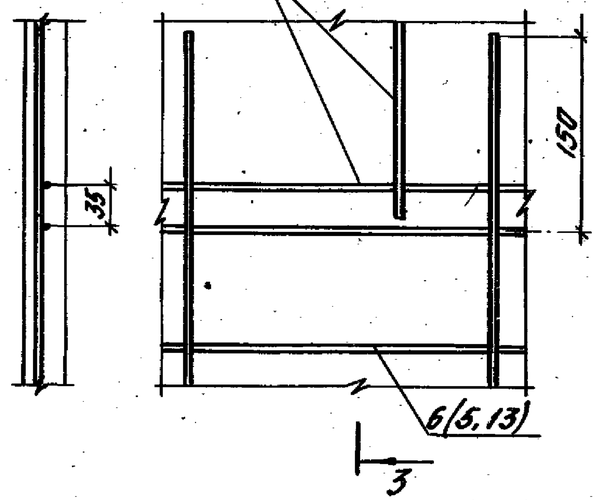

Установка каркаса укороченного поперечного ребра

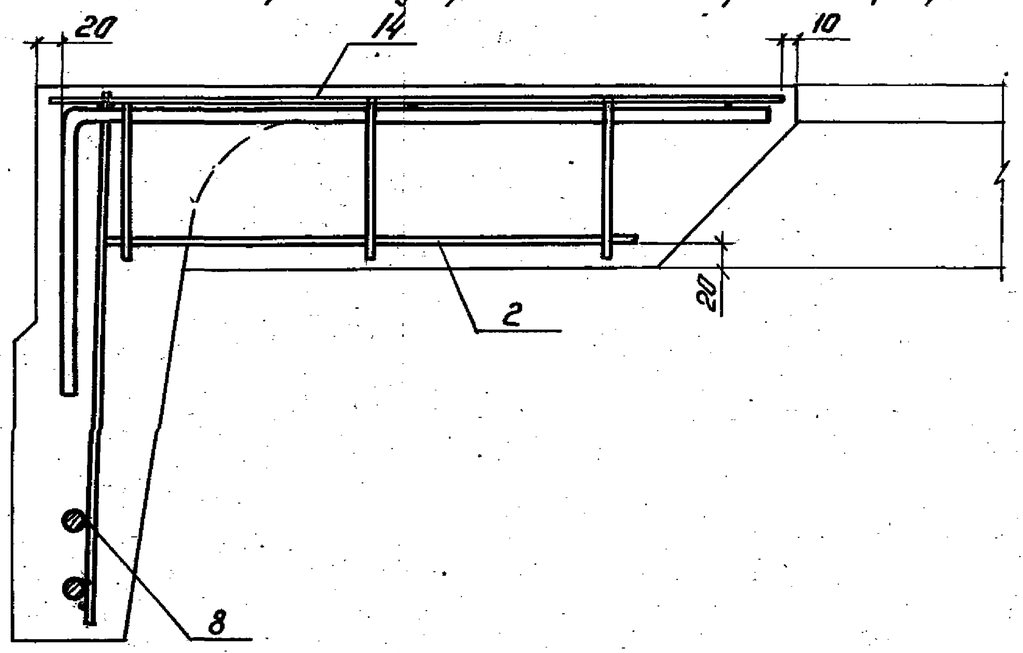

				1.465.1-3/80. 7-1СБ		
Нач. отд	Розенблюм			Плита железобетонная с четырьмя проемами в полке. Сборочный чертеж	Стадия	Масса	Масштаб
					Р		
Гл. инж. пр	Бажанова				Лист 1	Листов 4	
Ст. инж.	Петрова				ЦНИИПРОМЗДАНИЙ		
Инженер	Николаева						

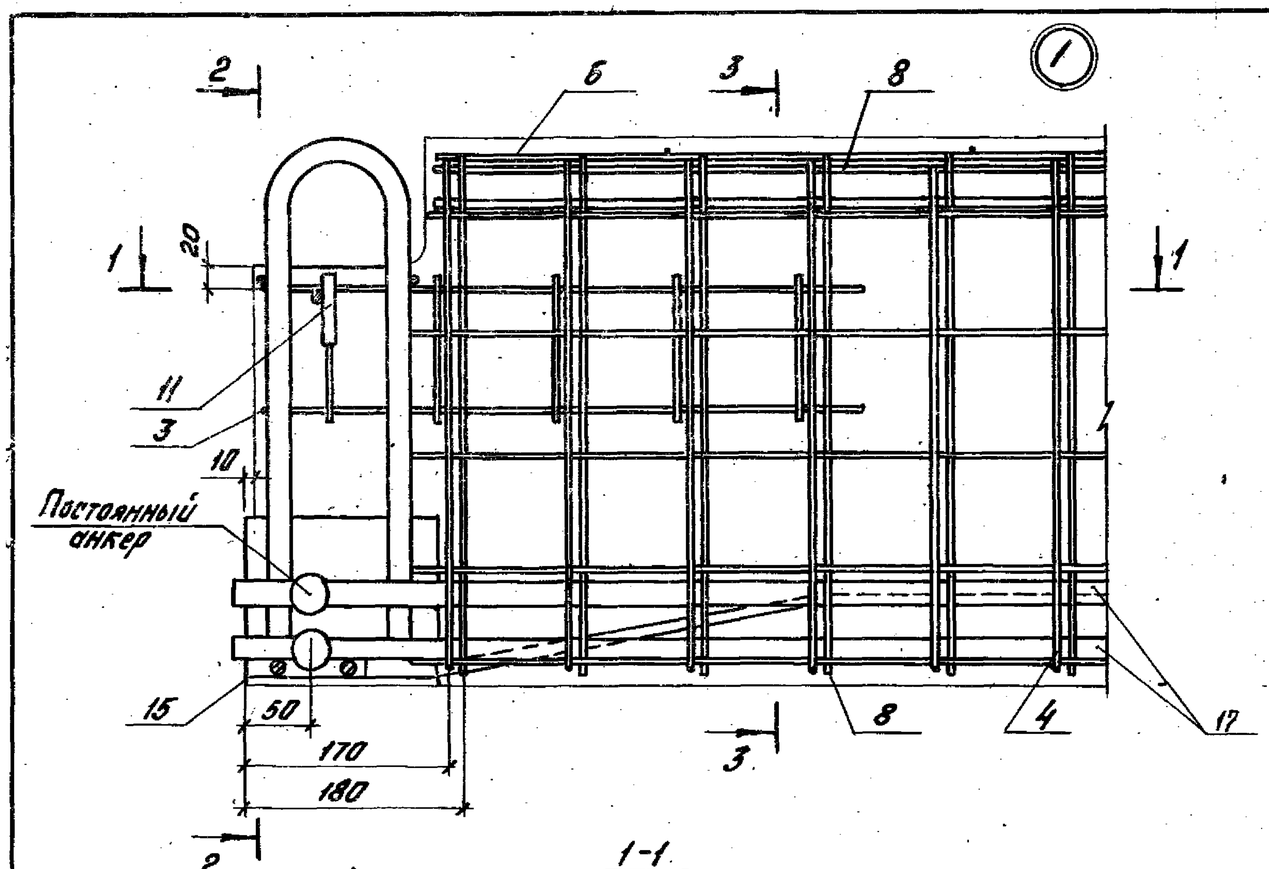
1
2
3
6
8
20
11
3
10
Постоянный анкер
15
50
170
180
8
4
17

2-2

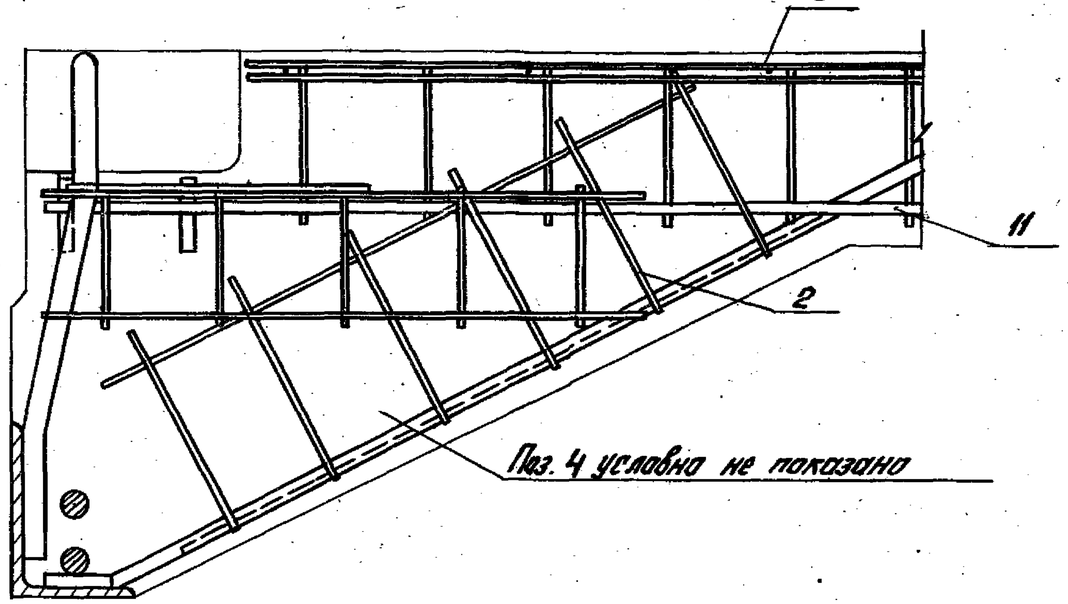
6
11
2
Поз. 4 условно не показано

1-1

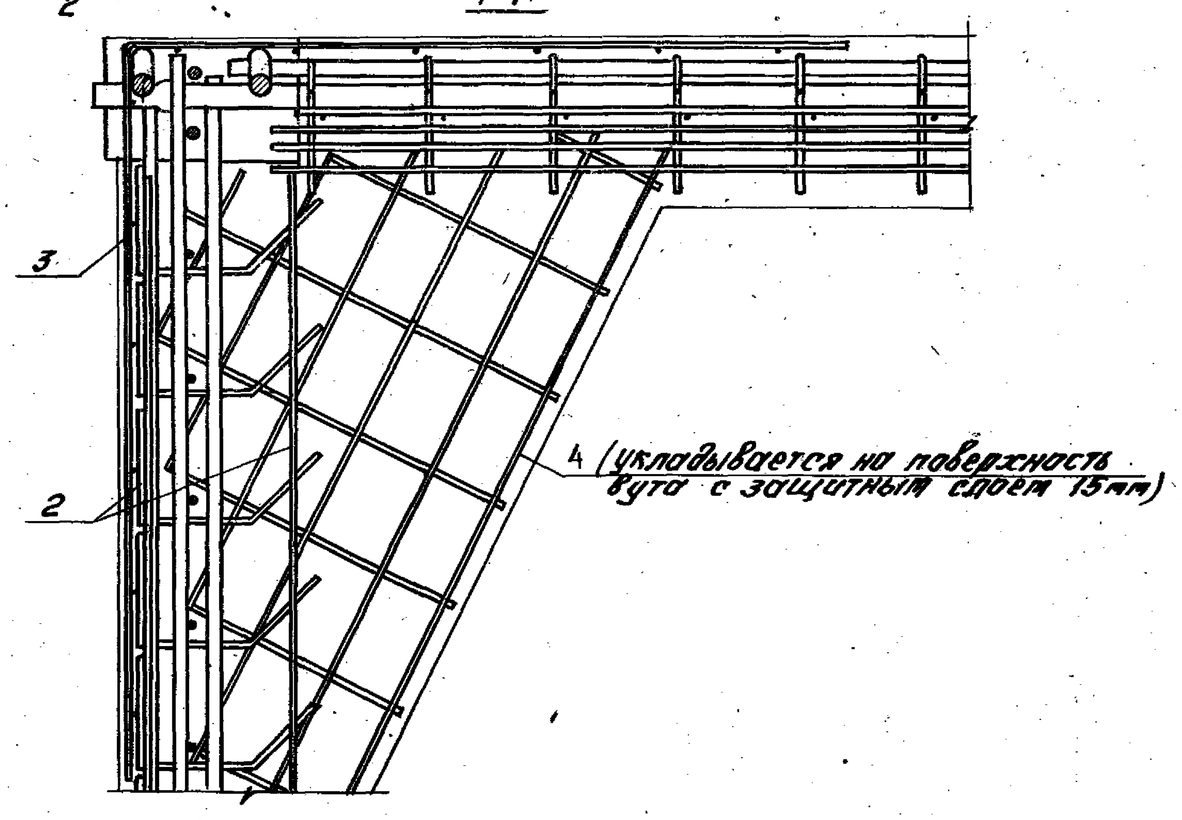
3
2
4 (укладывается на поверхность бута с защитным слоем 15мм)

3-3

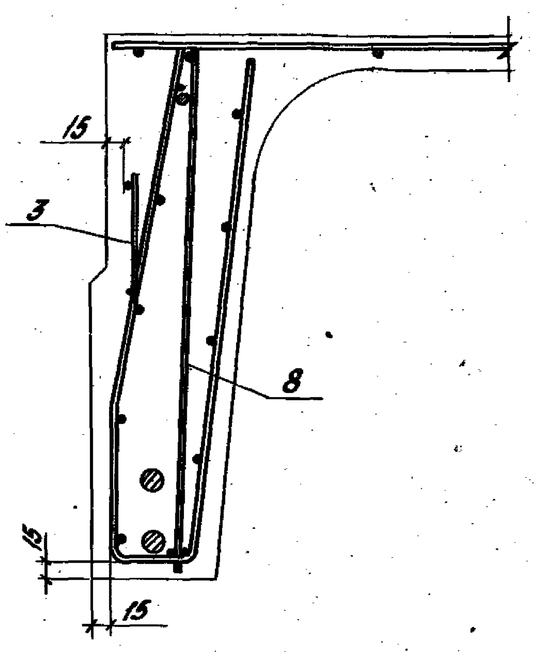
15
3
8
15
15

Схема расположения стержней напрягаемой арматуры (поз. 17) в продольных ребрах плит

2П Ф12-1А-IV Т-3; 2П Ф12-1А-IV П-3; 2П Ф12-2А-IV П-3; 2П Ф12-1А-IV Т-3Х; 2П Ф12-1А-IV П-3Х; 2П Ф12-2А-IV П-3Х

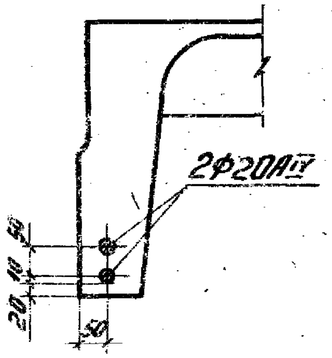

2П Ф12-2А-IV Т-3; 2П Ф12-2А-IV П-3; 2П Ф12-3А-IV Т-3; 2П Ф12-3А-IV П-3; 2П Ф12-2А-IV Т-3Х; 2П Ф12-3А-IV П-3Х

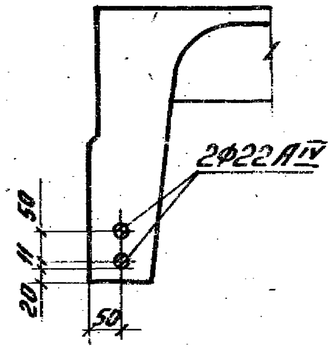

2П Ф12-3А-IV Т-3; 2П Ф12-3А-IV Т-3Х

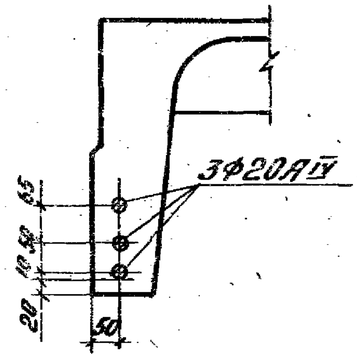

2П Ф12-4А-IV Т-3

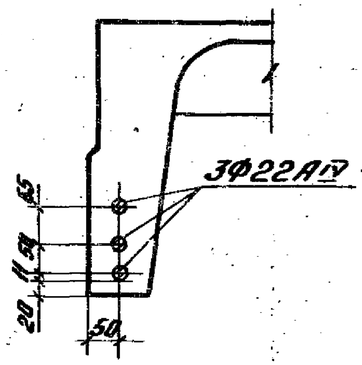

2П Ф12-1А-IV Т-3; 2П Ф12-1А-IV Т-3Х; 2П Ф12-4А-IV Т-3; 2П Ф12-4А-IV Т-3Х

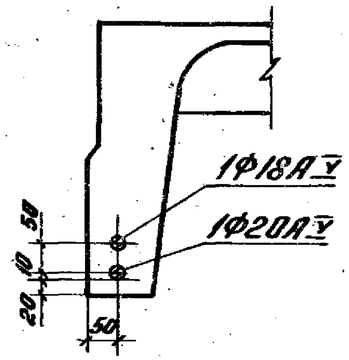

2П Ф12-1А-IV П-3; 2П Ф12-1А-IV П-3Х; 2П Ф12-2А-IV П-3; 2П Ф12-2А-IV П-3Х

2П Ф12-2А-IV Т-3; 2П Ф12-2А-IV П-3

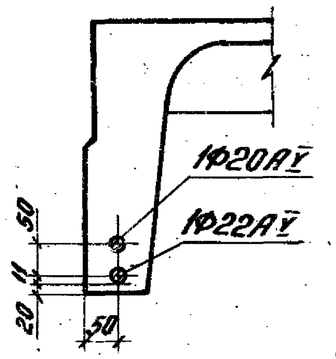

2П Ф12-3А-IV Т-3

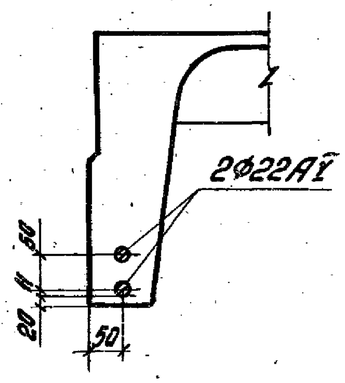

2П Ф12-4А-IV Т-3

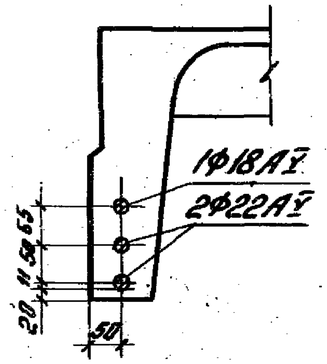

2П Ф12-1А-IV СТ-3; 2П Ф12-1А-IV СП-3; 2П Ф12-2А-IV СП-3; 2П Ф12-1А-IV СТ-3Х; 2П Ф12-1А-IV СП-3Х; 2П Ф12-2А-IV СП-3Х

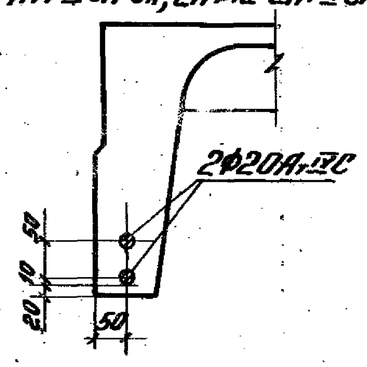

2П Ф12-2А-IV СТ-3; 2П Ф12-3А-IV СП-3; 2П Ф12-2А-IV СТ-3Х; 2П Ф12-3А-IV СП-3Х

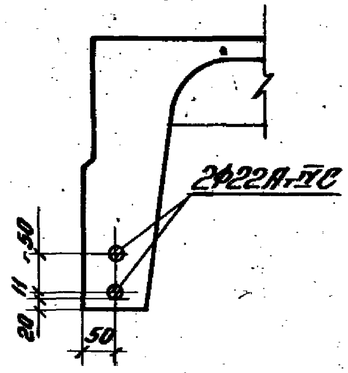

2П Ф12-3А-IV СТ-3; 2П Ф12-3А-IV СТ-3Х

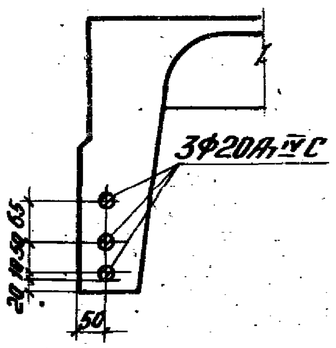

2П Ф12-4А-IV СТ-3; 2П Ф12-4А-IV СТ-3Х

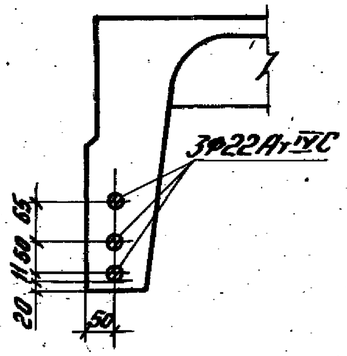

2П Ф12-5А-IV СТ-3

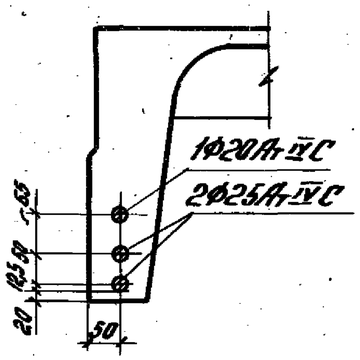

2П Ф12-1А-IV Т-3; 2П Ф12-1А-IV П-3; 2П Ф12-1А-IV СКТ-3Х; 2П Ф12-1А-IV СКП-3Х.

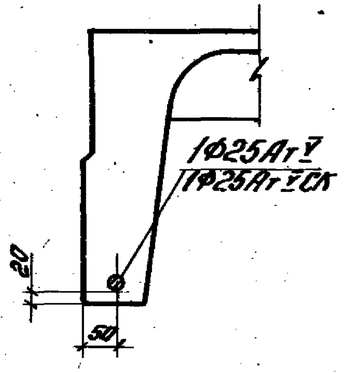

2П Ф12-2А-IV Т-3; 2П Ф12-2А-IV П-3; 2П Ф12-2А-IV СКТ-3Х; 2П Ф12-2А-IV СКП-3Х.

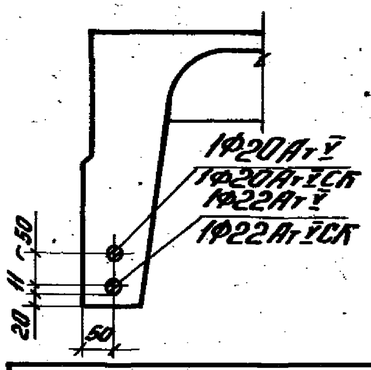

2П Ф12-3А-IV Т-3; 2П Ф12-3А-IV СКТ-3Х

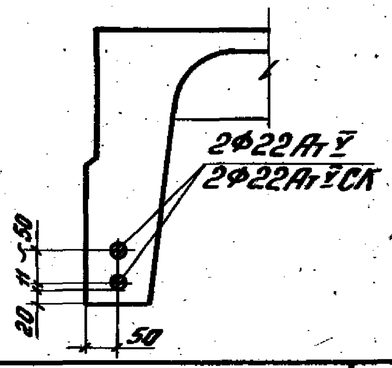

2ПФ12-4АтV Т-3
2ПФ12-4АтVСК Т-3Х

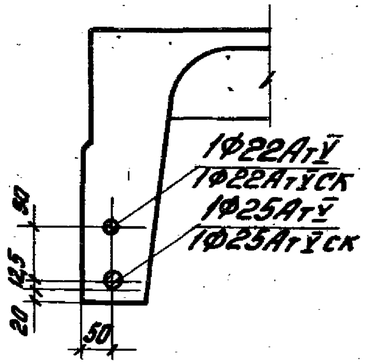

2ПФ12-1АтVI Т-3

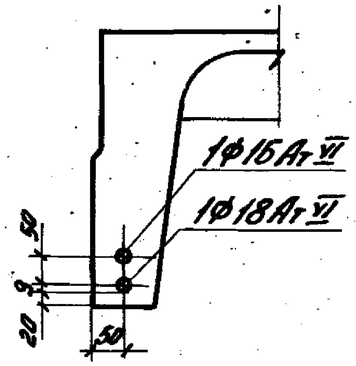

2ПФ12-2АтVI Т-3

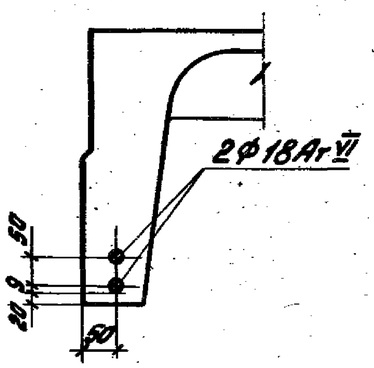

2ПФ12-3АтVI Т-3

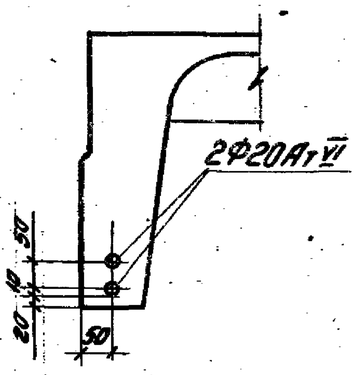

2ПФ12-4АтVI Т-3

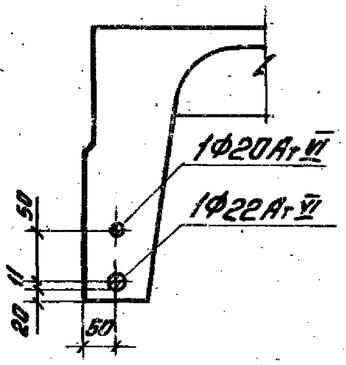

2ПФ12-1АIIIВ Т-3; 2ПФ12-1АIIIВ Т-3Х
2ПФ12-1АIIIВ П-3; 2ПФ12-1АIIIВ П-3Х

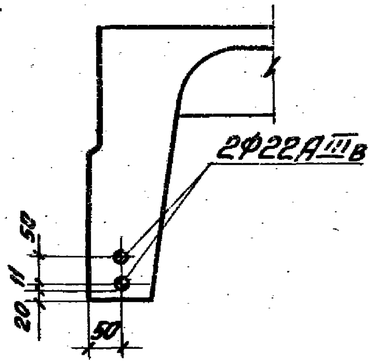

2ПФ12-2АIIIВ Т-3; 2ПФ12-2АIIIВ П-3;
2ПФ12-2АIIIВ Т-3Х; 2ПФ12-2АIIIВ П-3Х

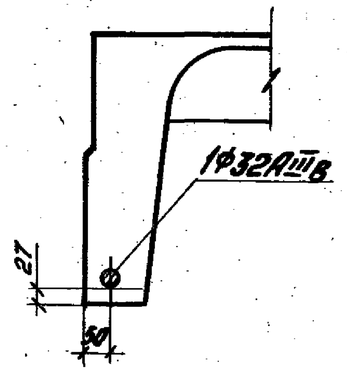

2ПФ12-3АIIIВ Т-3; 2ПФ12-3АIIIВ П-3;
2ПФ12-3АIIIВ Т-3Х; 2ПФ12-3АIIIВ П-3Х

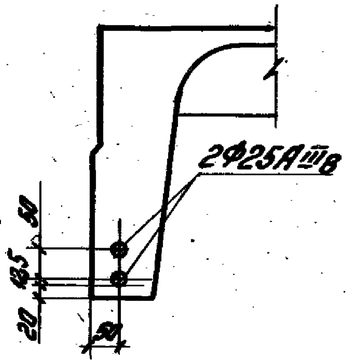

2ПФ12-4АIIIВ Т-3;
2ПФ12-4АIIIВ Т-3Х

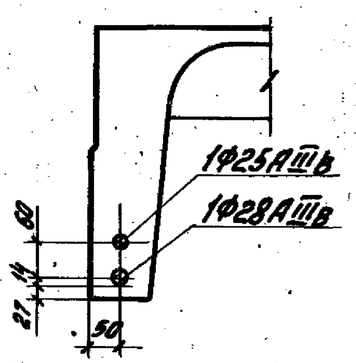

2ПФ12-5АIIIВ Т-3;
2ПФ12-5АIIIВ Т-3Х

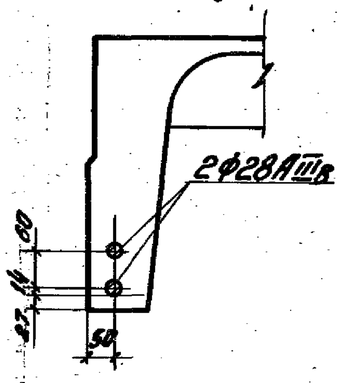

2ПФ12-1ВрII Т-3
2ПФ12-1ВрII П-3

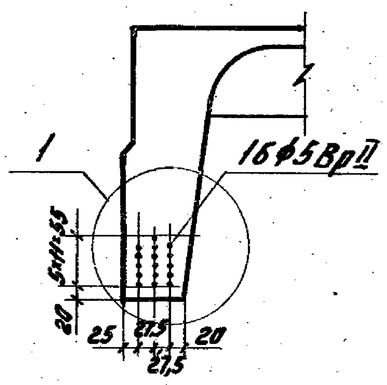

2ПФ12-2ВрII Т-3
2ПФ12-2ВрII П-3

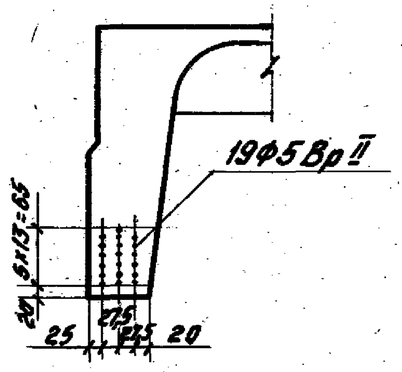

2ПФ12-3ВрII Т-3
2ПФ12-3ВрII П-3

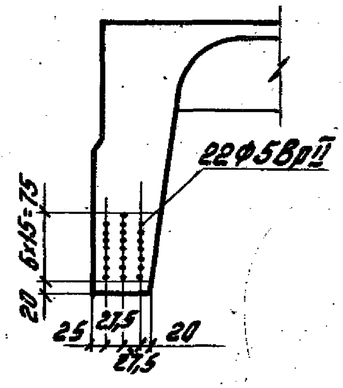

2ПФ12-4ВрII Т-3
2ПФ12-4ВрII П-3

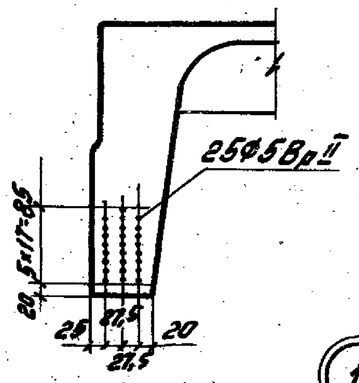

2ПФ12-1К7Т-3
2ПФ12-1К7П-3

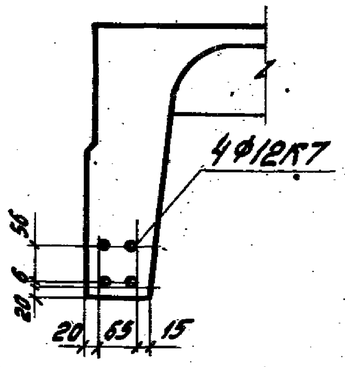

2ПФ12-2К7Т-3
2ПФ12-2К7П-3

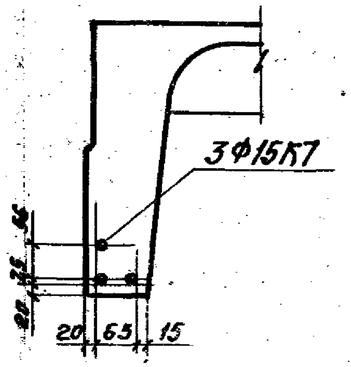

2ПФ12-3К7Т-3
2ПФ12-3К7П-3

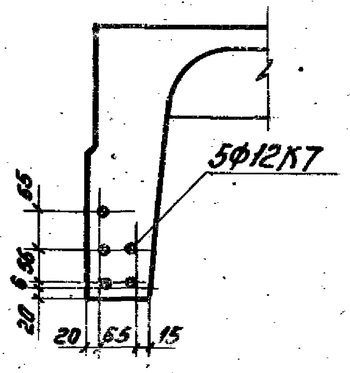

2ПФ12-4К7Т-3

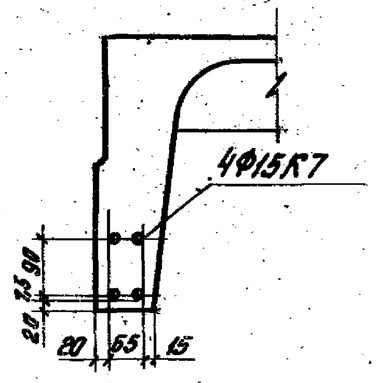

1

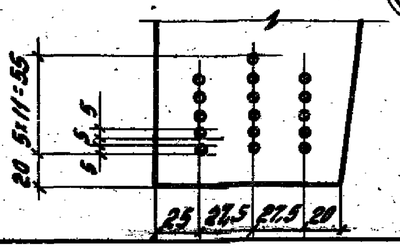

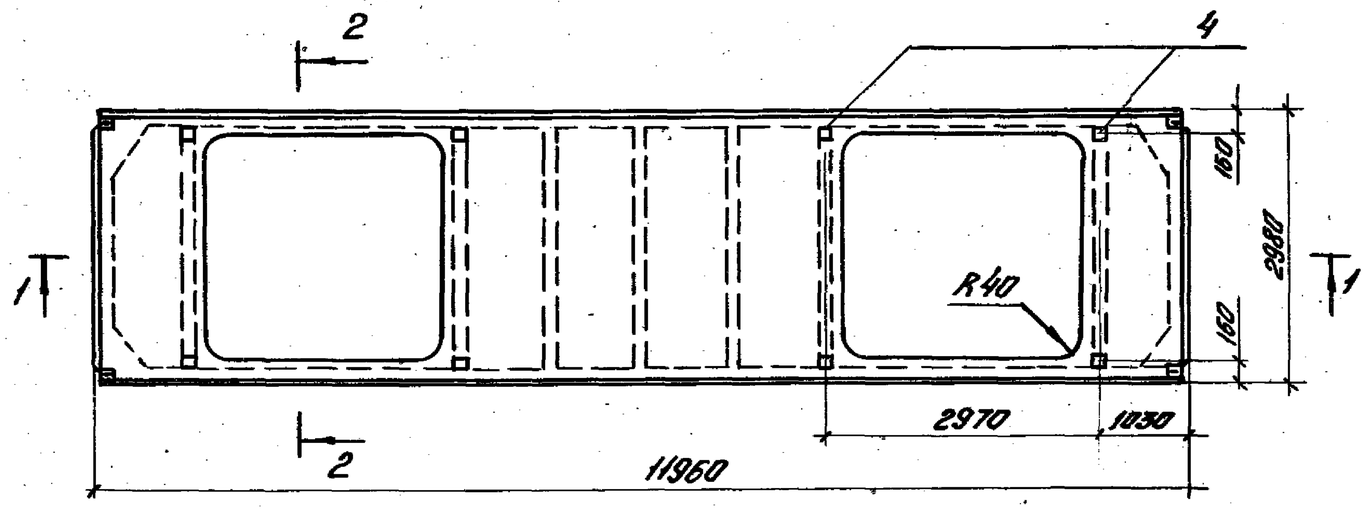

1-1

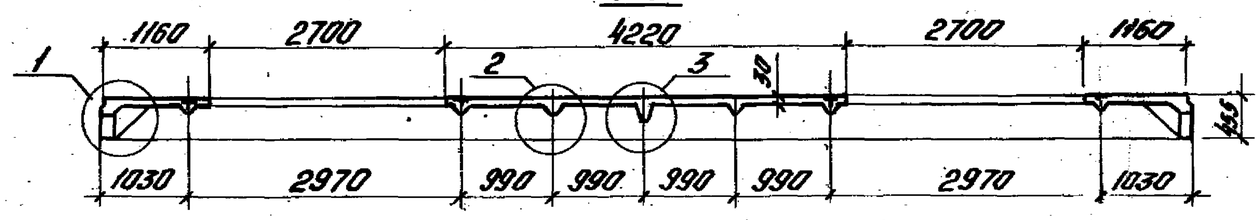

2-2

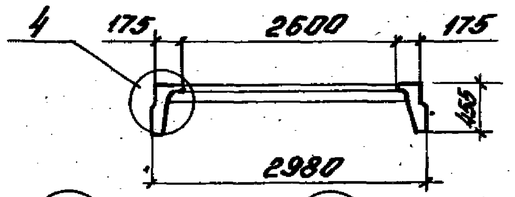

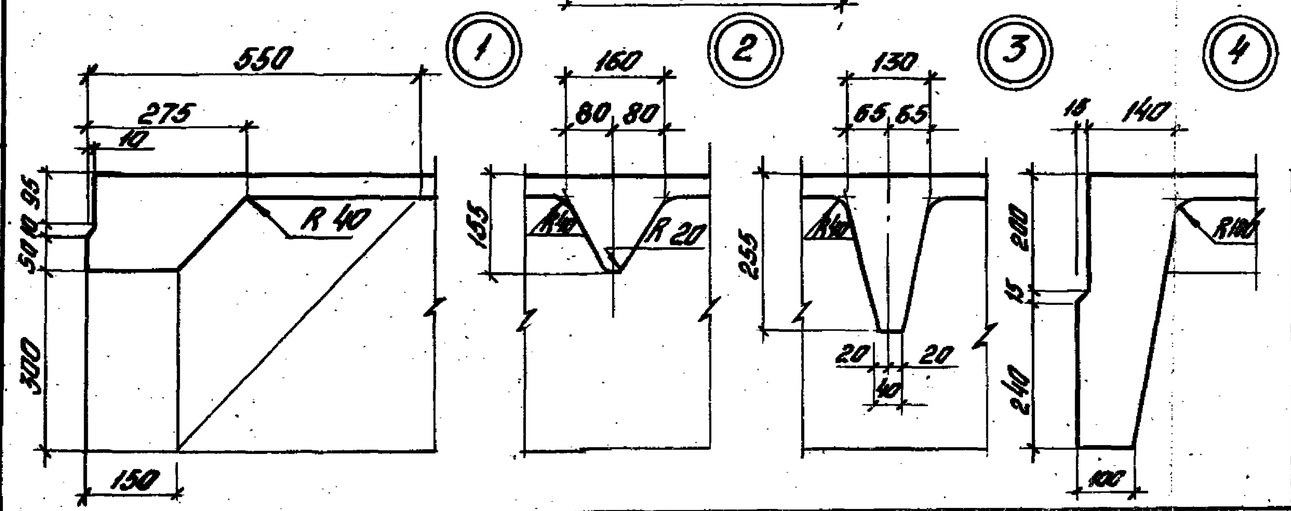

Обозначение	Марка плиты	Масса, т
1.465.1-3/80.7	2ПФ12-1АIVT-5	
-01... -03	2ПФ12-2АIVT-5...2ПФ12-4АIVT-5	
-04... -07	2ПФ12-1АVT-5...2ПФ12-4АVT-5	
-08... -12	2ПФ12-1АтIVCT-5...2ПФ12-4АтIVCT-5	
-13... -16	2ПФ12-1АтVT-5...2ПФ12-4АтVT-5	
-17... -20	2ПФ12-1АтVIT-5...2ПФ12-4АтVIT-5	6,2
-21... -25	2ПФ12-1АIIIвT-5...2ПФ12-5АIIIвT-5	
-26... -29	2ПФ12-1ВрIIIT-5...2ПФ12-4ВрIIIT-5	
-30... -33	2ПФ12-1К7T-5...2ПФ12-4К7T-5	
-34... -36	2ПФ12-1АIVП-5...2ПФ12-3АIVП-5	
-37; -38	2ПФ12-1АVП-5; 2ПФ12-2АVП-5	
-39... -41	2ПФ12-1АтIVCП-5...2ПФ12-3АтIVCП-5	
-42; -43	2ПФ12-1АтVП-5; 2ПФ12-2АтVП-5	4,8 / 5,7
-44... -46	2ПФ12-1АIIIвП-5...2ПФ12-3АIIIвП-5	
-47... -49	2ПФ12-1ВрIIIП-5...2ПФ12-3ВрIIIП-5	
-50... -52	2ПФ12-1К7П-5...2ПФ12-3К7П-5	
-53... -56	2ПФ12-1АIVT-5Х...2ПФ12-4АIVT-5Х	
-57... -60	2ПФ12-1АтVCKT-5Х...2ПФ12-4АтVCKT-5Х	6,2
-61... -65	2ПФ12-1АIIIвT-5Х...2ПФ12-5АIIIT-5Х	
-66... -68	2ПФ12-1АIVП-5Х...2ПФ12-3АIVП-5Х	4,8 / 5,7
-69; -70	2ПФ12-1АтVCKП-5Х; 2ПФ12-2АтVCKП-5Х	
-71... -73	2ПФ12-1АIIIвП-5Х...2ПФ12-3АIIIвП-5Х	

Нач. отд.	Розенблюм		
Гл. инж. пр.	Бажанова		
Ст. инж.	Петрова		
Инженер	Николаева		

1.465.1-3/80.7 – 2Г4

Плита железобетонная с двумя проемами в полке. Габаритный чертеж

Стадия	Масса	Масштаб
Р		
Лист	Листов 1	

ЦНИИПРОМЗДАНИЙ

Формат	Зона	Поз	Обозначение	Наименование	Кол	Примечание
				Документация		
А3			1.465.1-3/80.7-ПЗ	Пояснительная записка		
А3			1.465.1-3/80.7-2ГЧ	Габаритный чертеж		
А3			1.465.1-3/80.7-2СБ	Сборочный чертеж		
А3			1.465.1-3/80.0-ПЗ	Номенклатура и технические данные плит		
А3			1.465.1-3/80.0-ВРС2	Ведомость расхода стали		
				Сборочные единицы		
А4		1	1.465.1-3/80.8-0100	Каркас плоский КР3Ч	4	
А4		2	1.465.1-3/80.8-0170	Сетка арматурная С8	4	
А4		3	1.465.1-3/80.8-0180	Сетка арматурная С9	4	
А4		4	1.465.1-3/80.8-0320	Изделие закладное М12	8	

Формат	Зона	Для исполнения с порядковым номером 1)	Обозначение	Кол	Примечание
		Переменные данные			
		Сборочные единицы			
А4		Поз. 5 Каркас плоский КР1, КР2, КР4			
		-00; -01; -02; -04; -05; -08;			
		-09; -10; -13; -14; -17; -18;			
		-21; -22; -23; -26; -27; -30;			
		-31; -34; -35; -36; -37; -38;	1.465.1-3/80.8-0010	2	КР1
		1) Основное исполнение, не имеющее порядкового номера, обозначено „00"			

Нач. отд.	Розенблюм		1.465.1-3/80.7-2
Гл. инж. пр.	Борисова		Плита железобетонная с двумя проемами в полке
Ст. инж.	Петрова		Стадия Р · Лист 1 · Листов 8
Инженер	Николаева		ЦНИИПРОМЗДАНИЙ

Инв. № подл. | Подпись и дата

Формат	Зона	Для исполнения с порядковым номером 1)	Обозначение	Кол	Примечание
		-39; -40; -41; -42; -43; -44;			
		-45; -46; -47; -48; -49; -50;			
		-51; -53; -54; -55; -56; -57;			
		-58; -59; -61; -62; -63; -66;			
		-67; -68; -69; -70; -71; -72; -73	1.465.1-3/80.8-0010	2	КР1
		-03; -06; -07; -11; -12; -15;			
		-16; -19; -20; -24; -25; -28;			
		-29; -32; -60; -64; -65	-01	2	КР2
		-33; -52	-03	2	КР4
А4		Поз. 6 Каркас плоский КР7 ÷ КР9			
		-00; -04; -08; -13; -17; -21;			
		-26; -34; -35; -36; -37; -39;			
		-40; -41; -42; -44; -45; -47;			
		-50; -53; -54; -55; -57; -58;			
		-61; -66; -67; -68; -69; -70;			
		-71; -72	1.465.1-3/80.8-0020	1	КР7
		-01; -02; -03; -05; -06; -09;			
		-10; -11; -14; -15; -18; -19;			
		-22; -23; -24; -27; -28; -30;			
		-31; -32; -38; -43; -46; -48;			
		-49; -51; -52; -56; -59; -60;			
		-62; -63; -64; -73	-01	1	КР8
		-07; -12; -16; -20; -25; -29;			
		-33; -65	-02	1	КР9
		1) Основное исполнение, не имеющее порядкового номера, обозначено „00"			

Формат	Зона	Для исполнения с порядковым номером 1)	Обозначение	Кол	Примечание
А4		Поз. 7 Каркас плоский КР19; КР20			
		-00; -04; -08; -13; -17; -21;			
		-26; -34; -35; -36; -37; -39;			
		-40; -41; -42; -44; -45; -47;			
		-50; -53; -54; -55; -57; -58;			
		-61; -66; -67; -68; -69; -70;			
		-71; -72	1.465.1-3/80.8 -0030	6	КР19
		-01; -02; -03; -05; -06; -07;			
		-09; -10; -11; -12; -14; -15;			
		-16; -18; -19; -20; -22; -23;			
		-24; -25; -27; -28; -29; -30;			
		-31; -32; -33; -38; -43; -46;			
		-48; -49; -51; -52; -56; -59;			
		-60; -62; -63; -64; -65; -73	-01	6	КР20
А4		Поз. 8 Каркас плоский КР23; КР24			
		-00; -01; -02; -03; -04; -05;			
		-06; -08; -09; -10; -11; -13; -14;			
		-15; -17; -18; -19; -21; -22;			
		-23; -24; -26; -27; -28; -30;			
		-31; -32; -34; -35; -36;			
		-37; -38; -39; -40; -41; -42;			
		-43; -44; -45; -46; -47; -48;			
		-49; -50; -51; -52; -53; -54;			
		-55; -56; -57; -58; -59; -60;			
		-61; -62; -63; -64; -66; -67;			
		-68; -69; -70; -71; -72; -73	1.465.1-3/80.8 -0040	2	КР23
		-07; -12; -16; -20; -25; -29;			
		-33; -65	-01	2	КР24
		1) Основное исполнение, не имеющее порядкового номера, обозначено „00"			

Формат	Зона	Для исполнения с порядковым номером 1)	Обозначение	Кол	Примечание
А4		Поз. 9 Сетка арматурная С5; С6			
		-00; -01; -02; -03; -04; -05;			
		-06; -07; -08; -09; -10; -11; -13;			
		-14; -15; -17; -18; -19; -20;			
		-21; -22; -23; -24; -25; -26;			
		-27; -28; -30; -31; -32; -34;			
		-35; -36; -37; -38; -39; -40;			
		-41; -42; 43; -44; -45; -46;			
		-47; -48; -49; -50; -51; -52;			
		-53; -54; -55; -56; -57; -58;			
		-59; -60; -61; -62; -63; -64;			
		-65; -66; -67; -68; -69; -70;			
		-71; -72; -73	1.465.1-3/80.8 -0160	4	С5
		-12; -16; -29; -33	-01	4	С6
А4		Поз. 10 Сетка арматурная С10; С11			
		-00; -04; -08; -13; -17; -21;			
		-26; -34; -35; -36; -37; -39;			
		-40; -41; -42; -44; -45; -47;			
		-50; -53; -54; -55; -57; -58;			
		-61; -66; -67; -68; -69; -70;			
		-71; -72	1.465.1-3/80.8 -0190	2	С10
		-01; -02; -03; -05; -06; -07;			
		-09; -10; -11; -12; -14; -15; -16;			
		-18; -19; -20; -22; -23; -24;			
		-25; -27; -28; -29; -30; -31;			
		-32; -33; -38; -43; -46; -48;			
		-49; -51; -52; -56; -59; -60;			
		-62; -63; -64; -65; -73	-01	2	С11

Инв. № подл. | Подпись и дата

Формат	Зона	Для исполнения с порядковым номером 1)	Обозначение	Кол	Примечание
А4		Поз. 11 Сетка арматурная С12; С13			
		-00; -04; -08; -13; -17;			
		-21; -26; -34; -35; -36;			
		-37; -39; -40; -41; -42;			
		-44; -45; -47; -50; -53;			
		-54; -55; -57; -58; -61;			
		-66; -67; -68; -69; -70;			
		-71; -72	1.465.1-3/80.8 -0200	1	С12
		-01; -02; -03; -05; -06;			
		-07; -09; -10; -11; -12;			
		-14; -15; -16; -18; -19;			
		-20; -22; -23; -24; -25;			
		-27; -28; -29; -30; -31;			
		-32; -33; -38; -43; -46;			
		-48; -49; -51; -52; -56;			
		-59; -60; -62; -63; -64;			
		-65; -73	-01	1	С13
А4		Поз. 12 Изделие закладное М1-1; М3-1			
		-00; -01; -02; -03; -04;			
		-05; -06; -07; -08; -09;			
		-10; -11; -12; -13; -14;			
		-15; -16; -17; -18; -19;			
		-20; -21; -22; -23; -24;			
		-25; -34; -35; -36; -37;			
		-38; -39; -40; -41; -42;			
		-43; -44; -45 -46; -53;	1.465.1-3/80.8 -0250	2	М1-1

1) Основное исполнение, не имеющее порядкового номера, обозначено „00"

Формат А4

Формат	Зона	Для исполнения с порядковым номером 1)	Обозначение	Кол	Примечание
		-54; -55; -56; -57; -58;			
		-59; -60; -61; -62; -63;			
		-64; -65; -66; -67; -68;			
		-69; -70; -71; -72; -73	1.465.1-3/80.8 -0250	2	М1-1
		-26; -27; -28; -29; -30;			
		-31; -32; -33; -47; -48;			
		-49; -50; -51; -52	1.465.1-3/80.8 -0260	2	М3-1
А4		Поз. 13 Изделие закладное М1-2; М3-2			
		-00; -01; -02; -03; -04;			
		-05; -06; -07; -08; -09;			
		-10; -11; -12; -13; -14;			
		-15; -16; -17; -18; -19;			
		-20; -21; -22; -23; -24;			
		-25; -34; -35; -36; -37;			
		-38; -39; -40; -41; -42;			
		-43; -44; -45; -46; -53;			
		-54; -55; -56; -57; -58;			
		-59; -60; -61; -62; -63;			
		-64; -65; -66; -67; -68;			
		-69; -70; -71; -72; -73	1.465.1-3/80.8 -0250-01	2	М1-2
		-26; -27; -28; -29; -30;			
		-31; -32; -33; -47; -48;			
		-49; -50; -51; -52	1.465.1-3/80.8 -0260-01	2	М3-2

1) Основное исполнение, не имеющее порядкового номера, обозначено „00"

Инв. № подл. | Подпись и дата

Формат А4

Формат	Зона	Для исполнения с порядковым номером 1)	Обозначение	Кол	Примечание
А4		Поз. 14 Стержень напрягаемый			
		-00; -34; -35; -53; -66; -67	1.465.1-3/80.8 -001	4	СТН1
		-02; -55	1.465.1-3/80.8 -001	6	СТН1
		-01; -36; -54; -68	-01	4	СТН2
		-03; -56	-01	6	СТН2
		-04; -37	-02	2	СТН3
		-04; -37	-03	2	СТН4
		-05; -38	-03	2	СТН4
		-05; -38	-04	2	СТН5
		-06; -07	-04	4	СТН5
		-07	-02	2	СТН3
		-08; -39; -40	-05	4	СТН6
		-09; -41	-06	4	СТН7
		-10	-05	6	СТН6
		-11	-06	6	СТН7
		-12	-07	4	СТН8
		-12	-05	2	СТН6
		-13; -42	-11	2	СТН12
		-14; -43	-09	2	СТН10
		-14; -43	-10	2	СТН11
		-15	-10	4	СТН11
		-16	-10	2	СТН11
		-16	-11	2	СТН12
		-17	-15	2	СТН16
		-17	-16	2	СТН17
		-18	-16	4	СТН17
		-19	-17	4	СТН18
		-20	-17	2	СТН18
		-20	-18	2	СТН19
		-21; -44; -61; -71	-20	4	СТН21
		-22; -45; -62; -72	-23	2	СТН24

1) Основное исполнение, не имеющее порядкового номера, обозначено „00"

Формат	Зона	Для исполнения с порядковым номером 1)	Обозначение	Кол	Примечание
		-23; -46; -63; -73	1.465.1-3/80.8 -001-21	4	СТН22
		-24; -64	-21	2	СТН22
		-24; -64	-22	2	СТН23
		-25; -65	-22	4	СТН23
		-26; -47	-24	32	СТН25
		-27; -48	-24	38	СТН25
		-28; -49	-24	44	СТН25
		-29	-24	50	СТН25
		-30; -50	-25	8	СТН26
		-31; -51	-26	6	СТН27
		-32; -52	-25	10	СТН26
		-33	-26	8	СТН27
		-57; -69	-14	2	СТН15
		-58; -70	-12	2	СТН13
		-58; -70	-13	2	СТН14
		-59	-13	4	СТН14
		-60	-13	2	СТН14
		-60	-14	2	СТН15
		Материал			
		-21; -34; -37; -39; -42; -44; -45;			
		-47; -50; -61; -66; -69; -71; -72	Бетон марки М350	2,47	$м^3$
		-00; -01; -04; -05; -08; -09; -13;			
		-17; -22; -26; -30; -35; -36; -38;			
		-40; -41; -43; -46; -48; -49; -51;			
		-52; -53; -54; -57; -62; -67; -68;			
		-70; -73	М400	2,47	$м^3$
		-14; -18; -23; -27; -31; -58; -63	М450	2,47	$м^3$
		-02; -06; -10; -15; -19; -24; -28;			
		-32; -55; -59; -64	М500	2,47	$м^3$
		-03; -07; -11; -12; -16; -20; -25;			
		-29; -33; -56; -60; -65	М600	2,47	$м^3$

Инв. № подл. | Подпись и дата

Выпуск 7.

В спецификациях на листе 8 документов 1.465.1-3/80.7-1 и 1.465.1-3/80.7-2 для исполнения «—05» должен применяться бетон М450, что соответствует техническим данным плит, приведенным в вып. 0.

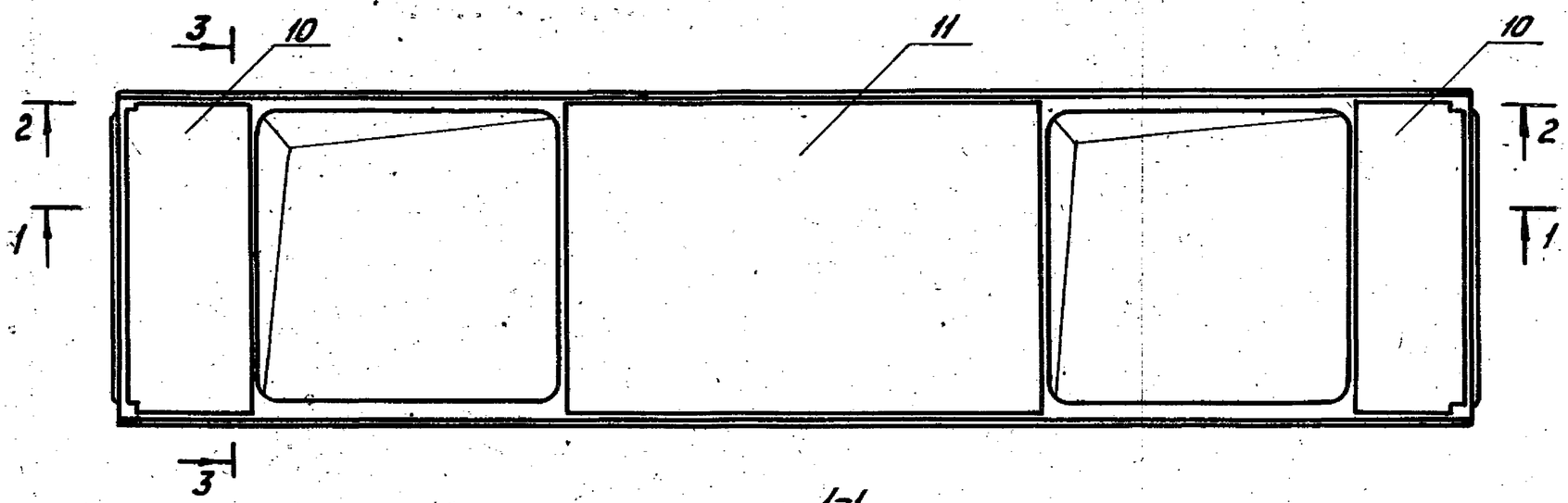

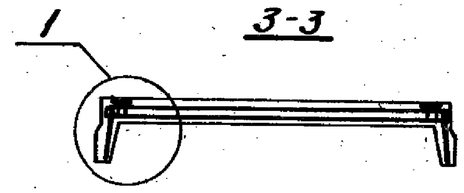

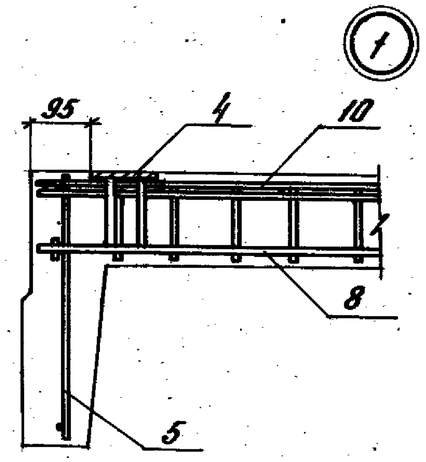

1-1

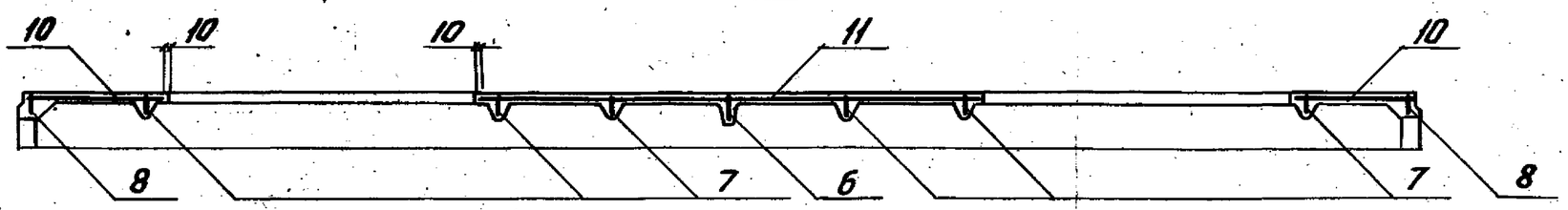

2-2

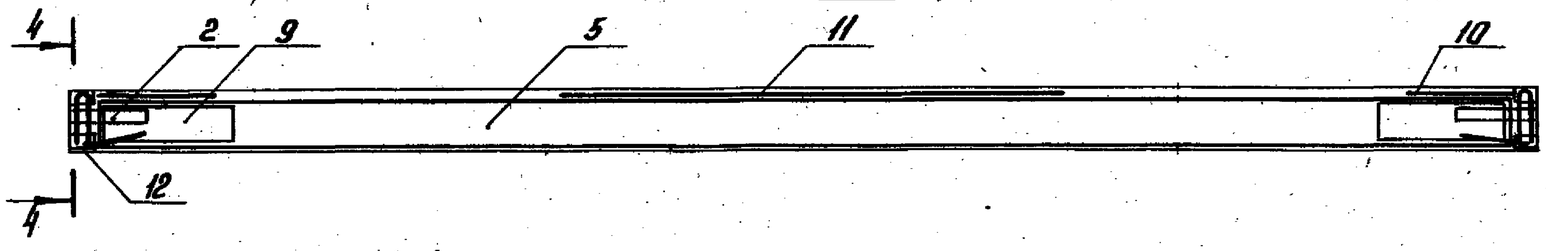

4-4

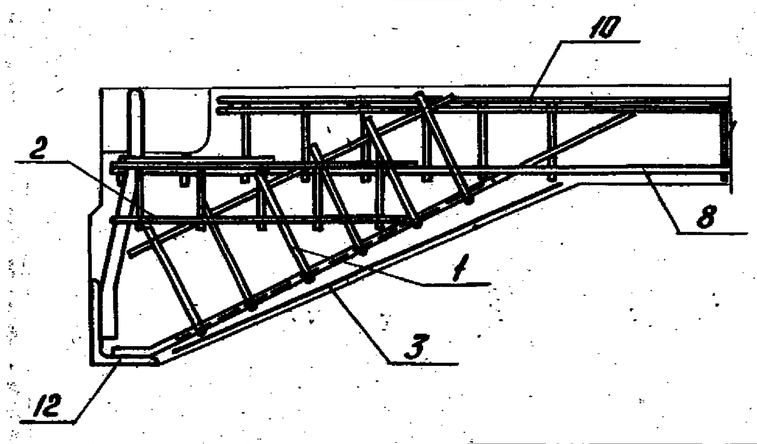

1. Напрягаемая арматура (поз. 14) на данном листе условно не показана.

2. В местах пересечения каркасов поперечных ребер КР19, КР20 (поз. 7) с сетками С5, С6 (поз. 9), мешающими их установке, верхний горизонтальный стержень сеток разрезать по месту.

3. Схему расположения напрягаемой арматуры (поз. 14) принимать по аналогии с документом 1.465.1-3/80.7-1СБ. л. 2,3

Нач. отд	Розенблат		1.465.1-3/80.7-2СБ	
Гл. инж. пр	Бажанова		Плита железобетонная с двумя отверстиями в полке. Сборочный чертеж	Стадия: Р; Масса; Масштаб
Ст. инж.	Петрова			Лист; Листов 1
Инженер	Никадрова			ЦНИИПРОМЗДАНИЙ