ПРОЕКТНЫЙ ИНСТИТУТ
ЛЕНЖИЛПРОЕКТ

Типовые конструкции и детали зданий и сооружений
для капитального ремонта в Ленинграде

СЕРИЯ 1.113-КР-1

ФУНДАМЕНТ СТАКАННОГО ТИПА

ВЫПУСК 1

АЛЬБОМ I – РАБОЧИЕ ЧЕРТЕЖИ

1977 г

Типовые конструкции и детали зданий и сооружений
для капитального ремонта в Ленинграде

СЕРИЯ 1.113-КР-1

ФУНДАМЕНТ СТАКАННОГО ТИПА

ВЫПУСК 1

АЛЬБОМ I – РАБОЧИЕ ЧЕРТЕЖИ

Разработан
институтом „Ленжилпроект"

Главный инженер института – В.Н. Иванов
Главный конструктор – Л.В. Сдобников
Начальник отдела – А.Л. Воронцов

Согласовано:
Главный инженер
объединения "Стройдеталь" – Б.Л. Марковский

1977 г.

Наименование чертежей	№№ стр.	№№ чертежей
Содержание альбома	2	1.113-КР-1.1.000
Пояснительная записка	3	1.113-КР-1.1.001
Номенклатура	4	1.113-КР-1.1.002
Опалубочный чертеж и армирование	5	1.113-КР-1.1.003
Арматура	6	1.113-КР-1.1.004
Спецификации, выборка стали, характеристика изделия	7	1.113-КР-1.1.005

Инв. № подл. | Подп. и дата
5994 | 14.06.79г

Изм.	Лист	№ докум.	Подп.	Дата	1.113 - КР - 1.1. 000			
Разраб.		Зыкина			Распределительный башмак КФ-1	Лит.	Масса	Масшт.
Пров.		Дерюгина		XI-1977	Содержание альбома	Лист	Листов	
Т.контр		Хомич			Фундамент стаканного типа	Институт Ленжилпроект		
Утв.								

Копир. Формат 11

Пояснительная записка

В альбоме 1.113-КР-1 „Фундамент стаканного типа" даны рабочие чертежи железобетонного распределительного башмака КФ-1, предназначенного для установки сборных железобетонных колонн КА, разработанных институтом Ленжилпроект, сечением 300×400 мм.

Распределительный башмак устанавливается на две плиты железобетонных ленточных фундаментов марки - Ф / ГОСТ 13580-68*/

Башмак расчитан на центральную нагрузку и армируется каркасами и отдельными стержнями из стали классов AII и AI /ГОСТ 5781-75/

Сварные каркасы выполнять в соответствии с СН 393-69.

Расчет произведен в соответствии со СН и П II-21-75

Испытание башмака на прочность производить в соответствии с ГОСТ 8829-77

Альбом разработан взамен альбома 1-НТ вып. 1962г.

Изм.	Лист	№ докум.	Подп.	Дата	1.113 - КР- 1.1. 001			
Разраб.		Зыкина			Распределительный башмак Пояснительная записка	Лит.	Масса	Масшт.
Пров.		Дерюгина		XI-1977	Фундамент стаканного типа	Лист	Листов	
Т.контр		Хомич				Институт Ленжилпроект		
Утв.								

Копир. Формат 11

Эскиз	Марка изделия	Размеры в мм			Бетон		Масса в кг			Содерж. стали в $м^3$ бетона	№№ стр.
		ℓ	в	н	Марка	Об'ем $м^3$	Изделия	Арматуры	Закладн. деталей		
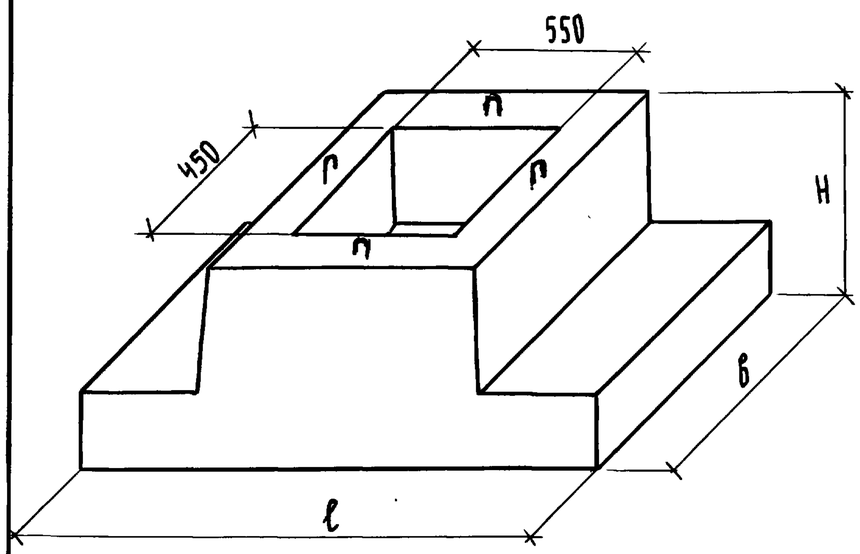	КФ-1	1700	800	700	200	0.540	1350	49.3	2.36	91.8	5, 6, 7

Изм.	Лист	№ докум.	Подп.	Дата
Разраб.		Зыкина		
Пров.		Дерюгина		XI-1977
Т.контр		Хомич		
Утв.				

1.113-КР-1.1.002

Распределительный башмак КФ-1

Фундамент стаканного типа

Лит	Масса	Масшт.
Лист	Листов	

Институт Ленжилпроект

Инв.№ подл. 601 | Подп. и дата 14.06.79г.

Копир.: Ди

Формат 12

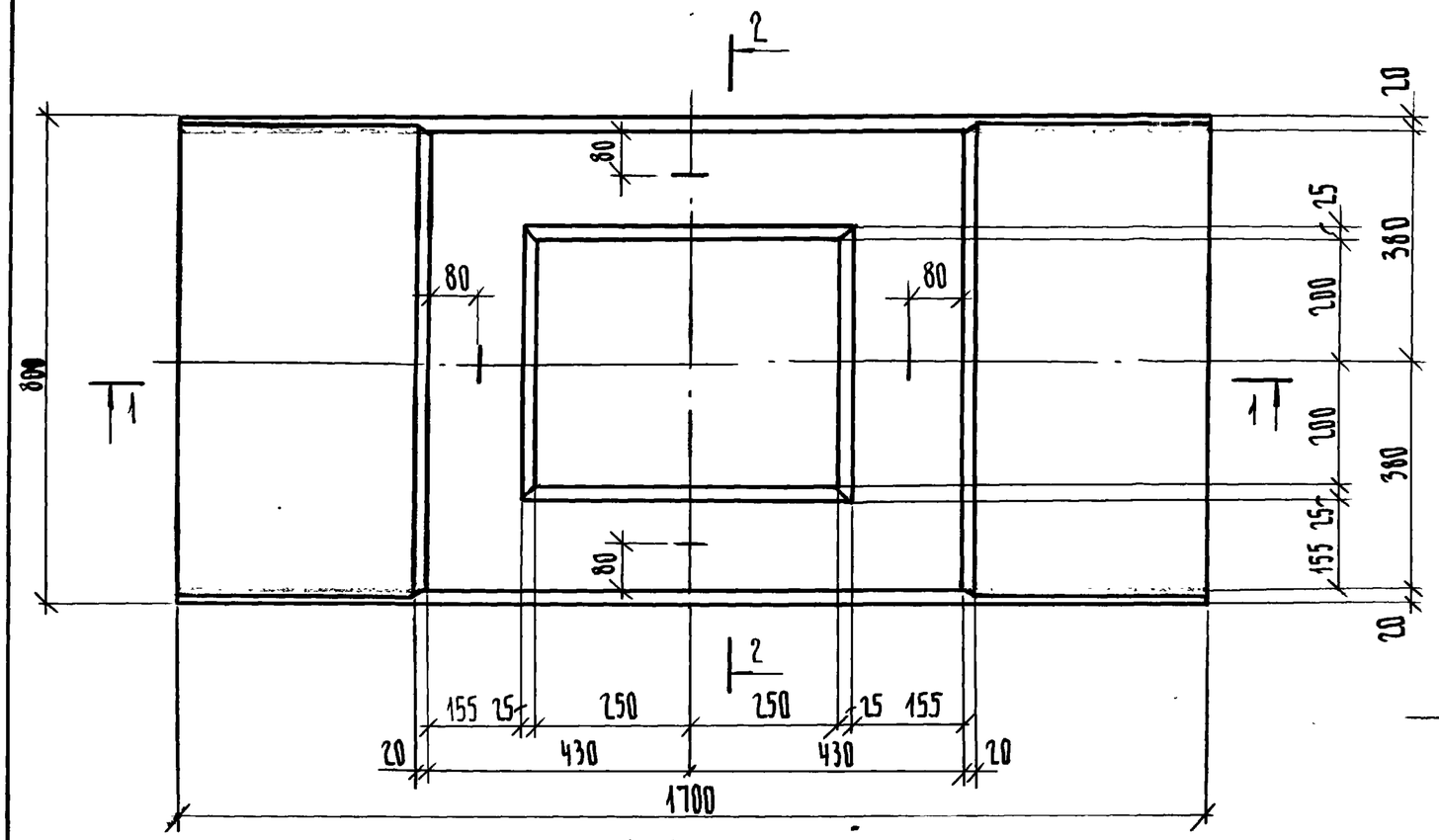

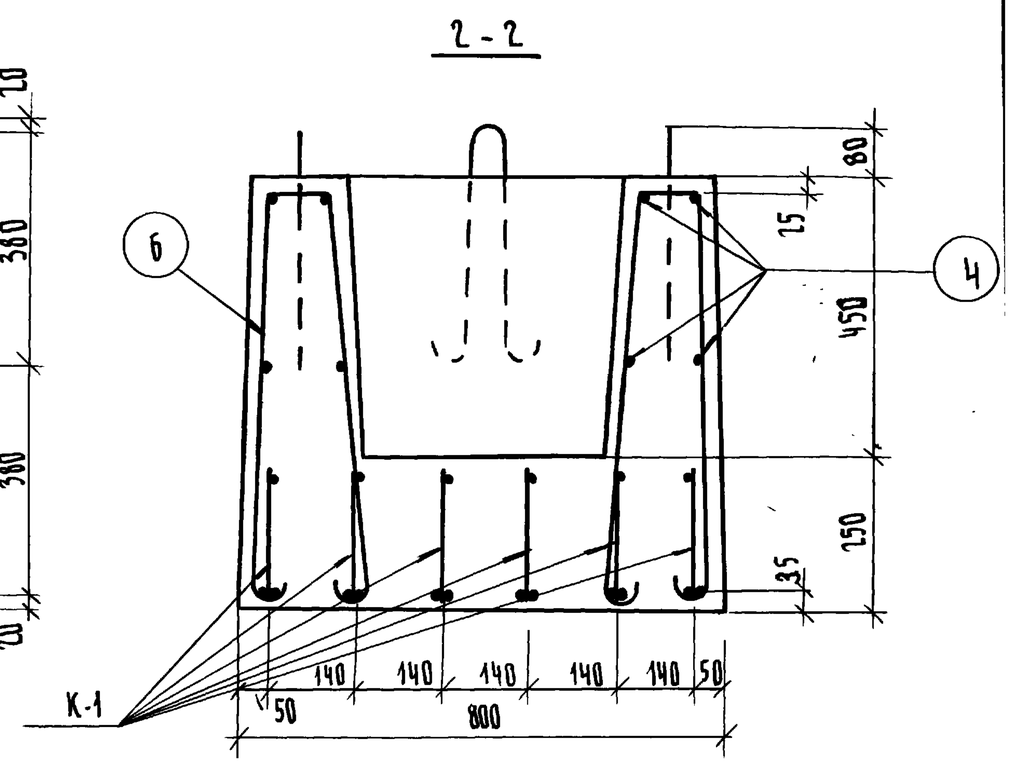

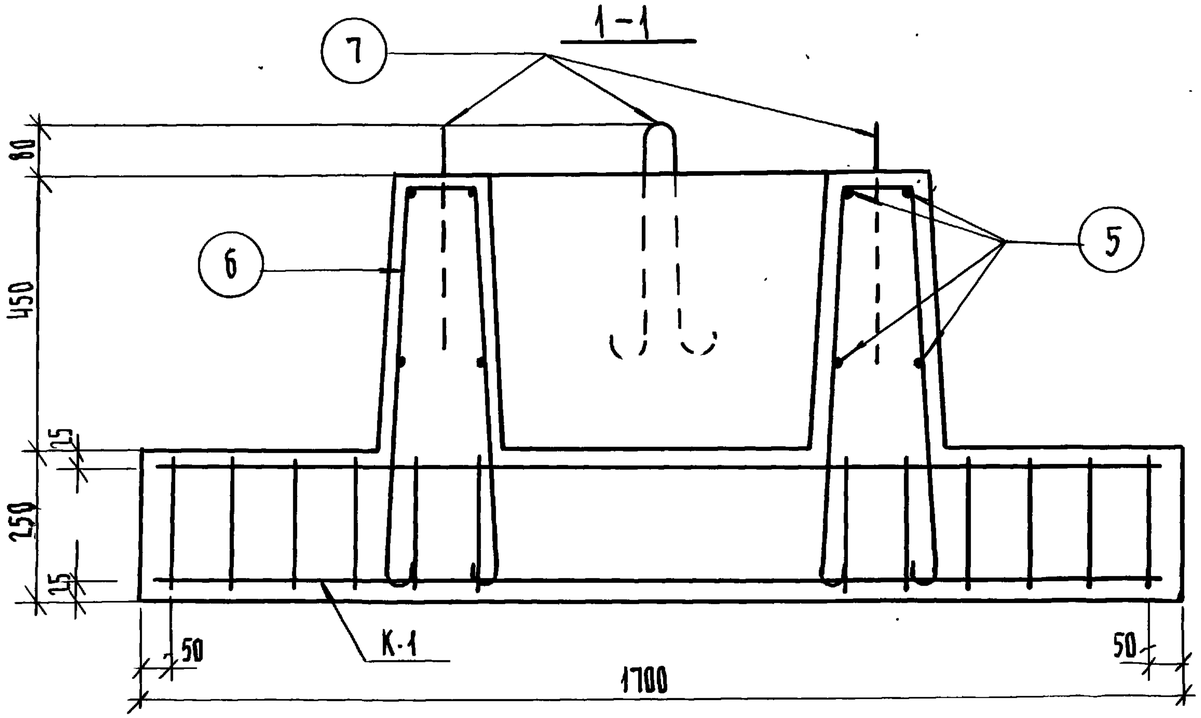

					1.113 - КР - 1.1.003			
Изм.	Лист	№ докум.	Подп.	Дата	Распределительный башмак КФ-1. Опалубочный чертеж и армирование	Лит.	Масса	Масшт. 1:10
Разраб.		Зыкина						
Пров.		Дерюгина		XI-1977		Лист	Листов	
Т.контр		Хомич			Фундамент стаканного типа	Институт Ленжилпроект		
Утв.								

Инв.№ подл. 602 | Подп. и дата 14.06.192

Копировал: Да

Формат А1

К-1

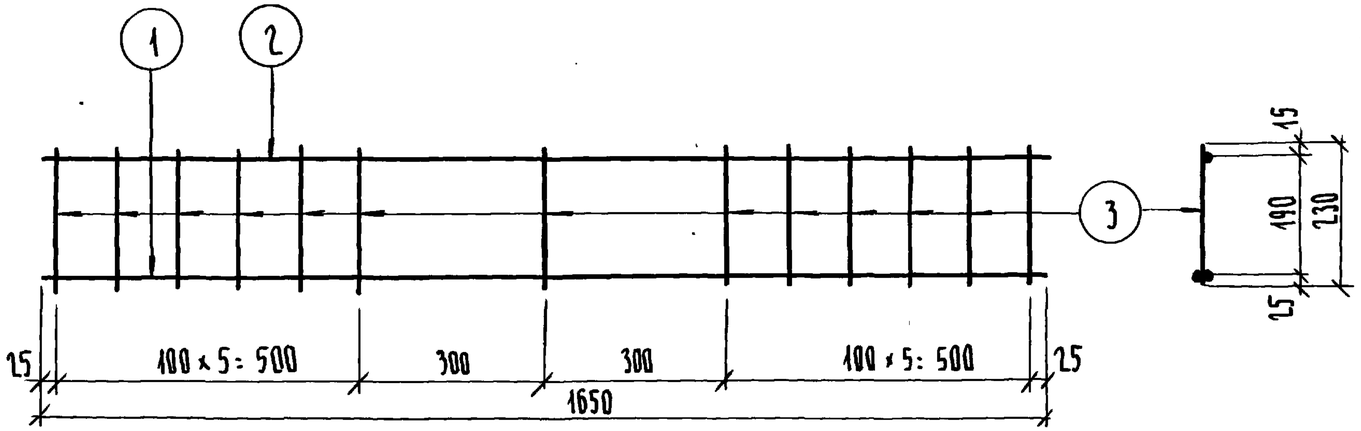

Петля

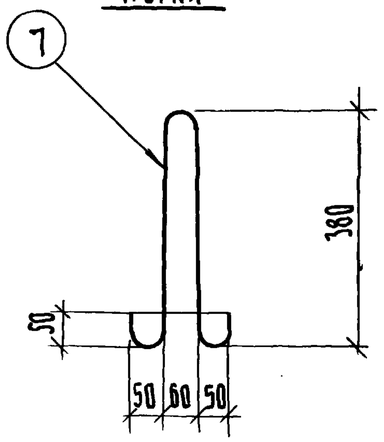

Позиция 4

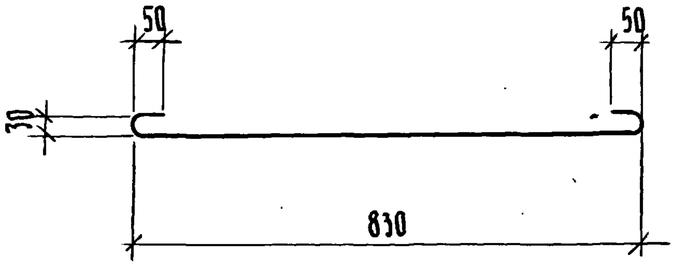

Позиция 6

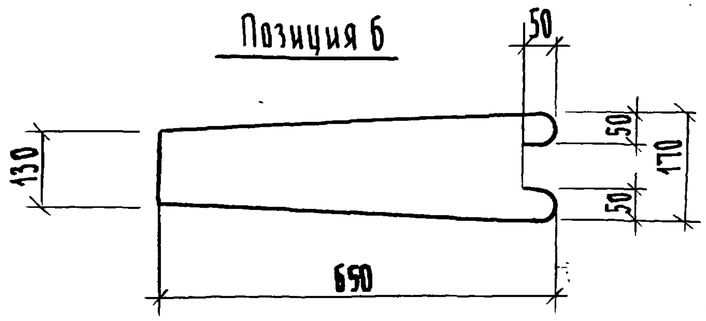

Позиция 5

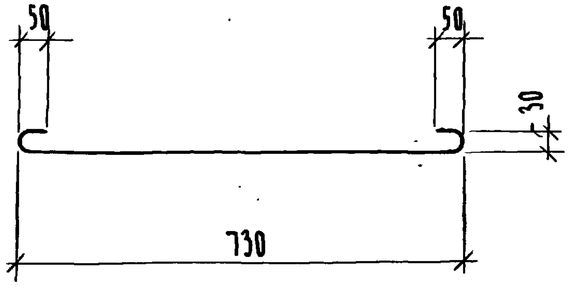

Инв. № подл.	Подп. и дата
6083	14.06.88г

Изм.	Лист	№ докум.	Подп.	Дата	1.113-КР-1.1.004			
Разраб.		Зыкина			Распределительный башмак КФ-1 Арматура	Лит.	Масса	Масшт. 1:10
Пров.		Дерюгина		XI-1988	Фундамент стаканного типа	Лист	Листов	
Т.контр		Хомич				Институт Ленжилпроект		
Утв.								

Копир.: DS

Формат 12

Спецификация арматуры на один элемент

Марка	N позиц.	ф мм	Длина мм	Кол. во шт	Общая длина м	Масса кг
К-1	1	14 А II	1650	2	3.30	3.99
	2	10 А I	1650	1	1.65	1.02
	3	10 А I	230	13	2.99	1.84
Отдельные стержни	4	6 А I	970	8	7.76	1.72
	5	6 А I	870	8	6.96	1.54
	6	6 А I	1600	14	22.4	4.97
Петля	7	10 А I	950	1	0.95	0.59

Выборка стали на изделие

Диаметр и классы стали	14 А II	10 А I	6 А I
Длина м	19.80	27.84	37.12
Масса кг	23.96	17.18	8.23
$R_a^н$ кг/см²	3000	2400	
ГОСТ	5781-75	5781-75	

Спецификация стальных элементов

Марка	Кол. во шт	Масса кг: Одного элемента	Масса кг: Всех элементов	N N стр.
К-1	6	6.85	41.10	6
Отдельные стержни	30	—	8.23	6

Спецификация металлоизделий

Марка	Кол. во шт	Масса кг: Одного элемента	Масса кг: Всех элементов
Петли	4	0.59	2.36

Характеристика изделия

Масса	кг	1350
Об'ем бетона	м³	0.540
Масса стали	кг	49.3
Расход стали на 1 м³ изделия	кг	91.3
Масса закладных элементов	кг	2.36
Марка бетона		200
Кубиковая прочность бетона к моменту выдачи изделия с завода	кг/см²	160

Ленжилпроект 3№1015-100-15.X.85 г.

Подп. и дата 14.03.92

Инв. N подл. 674

Изм.	Лист	N докум.	Подп.	Дата
Разраб.		Зыкина		
Пров.		Дерюгина		XI-1977
Т. контр		Хомич		
Утв.				

1.113-КР-1.1.005

Распределительный башмак КФ-1
Спецификации, выборка стали, характеристика изделия
Фундамент стаканного типа

Лит.	Масса	Масшт

Лист | Листов

Институт Ленжилпроект

Копир.: Дя

Формат 12