ИСПОЛНИТЕЛЬНЫЙ КОМИТЕТ ЛЕНИНГРАДСКОГО ГОРОДСКОГО СОВЕТА НАРОДНЫХ ДЕПУТАТОВ

ГЛАВНОЕ АРХИТЕКТУРНО-ПЛАНИРОВОЧНОЕ УПРАВЛЕНИЕ

ТИПОВЫЕ КОНСТРУКЦИИ И ДЕТАЛИ ЗДАНИЙ И СООРУЖЕНИЙ ДЛЯ СТРОИТЕЛЬСТВА В ЛЕНИНГРАДЕ

СЕРИЯ 1.141.1 КЛ-3

ПЛИТЫ ПЕРЕКРЫТИЙ ЖЕЛЕЗОБЕТОННЫЕ МНОГОПУСТОТНЫЕ ДЛЯ ЖИЛЫХ И ОБЩЕСТВЕННЫХ КИРПИЧНЫХ ЗДАНИЙ

ВЫПУСК 1-3

ПЛИТЫ ДЛИНОЙ 478, 508 538 598 628 см ШИРИНОЙ 99 119 179 238 см

С ПРЕДВАРИТЕЛЬНО НАПРЯГАЕМОЙ АРМАТУРОЙ КЛАССА $A_{т}V$

1988 г.

Кл

ИСПОЛНИТЕЛЬНЫЙ КОМИТЕТ ЛЕНИНГРАДСКОГО ГОРОДСКОГО СОВЕТА НАРОДНЫХ ДЕПУТАТОВ

ГЛАВНОЕ АРХИТЕКТУРНО-ПЛАНИРОВОЧНОЕ УПРАВЛЕНИЕ

ТИПОВЫЕ КОНСТРУКЦИИ И ДЕТАЛИ ЗДАНИЙ И СООРУЖЕНИЙ ДЛЯ СТРОИТЕЛЬСТВА В ЛЕНИНГРАДЕ

СЕРИЯ 1.141.1 КЛ-3

ПЛИТЫ ПЕРЕКРЫТИЙ ЖЕЛЕЗОБЕТОННЫЕ МНОГОПУСТОТНЫЕ ДЛЯ ЖИЛЫХ И ОБЩЕСТВЕННЫХ КИРПИЧНЫХ ЗДАНИЙ

ВЫПУСК 1-3

ПЛИТЫ ДЛИНОЙ 478; 508; 538; 598; 628 см ШИРИНОЙ 99; 119; 179; 238 см

с ПРЕДВАРИТЕЛЬНО НАПРЯГАЕМОЙ АРМАТУРОЙ КЛАССА $A_{T}V$

РАЗРАБОТАНЫ
ИНСТИТУТОМ ЛЕННИИПРОЕКТ

ВВЕДЕНЫ В ДЕЙСТВИЕ
УКАЗАНИЕМ № 129-у от 6.12.88

1988г

Per №	Дата	Per №	Должность	Подпись	Фамилия

Внесены изменения

Согласовано: Гл. технол. ЖБИ №4 Резанова; Проверил: Нормоконтролер Бунич; Гл. констр. Гл. инж. Рук. группы Новдева; Гл. инж. упр. Балина; Разработал Рассчитал Исполнил

ЛЕННИИПРОЕКТ: Гл. конструктор Захаркин; Нач. Упр. №; Гл. инж. упр. 3 Усанов; Нач. ОКУ Печерский

Т-479

Номер изм.	Основание изменений	Краткое содержание изменений	Номера листов			Подписи	
			корректировка	дополнение	аннулирование	ГИП, ГАП	Гл.спец

Номер изм.	Основание изменений	Краткое содержание изменений	Номера листов			Подписи	
			корректировка	дополнение	аннулирование	ГИП, ГАП	Гл.спец.

Согласовано

Взам.инв.№

Подпись и дата

Инв № подл.

Нач. отд.	Печерский		15.11.89
Гл. конс.	Бунич		"
Гл. спец.	Иовлева		"
Рук. гр.	Бабина		"
Провер.	—		"
Рассчит.	—		"
Исполн.	Бабина		"
Н. контр.	Бунич		"

1.141.1 КЛ-3 1-3 ИК

ИНФОРМАЦИОННАЯ КАРТА

Стадия	Лист	Листов
Р		

ЛЕННИИПРОЕКТ ОКУ

КЛ

Формат А3

Номер выпуска	Наименование выпуска	Документ утвержения	Документ изменения
I - I	Плиты длиной 238, 268, 298, 358, 418см, шириной 119и 179см с рабочей арматурой класса А III.	Указание N 129-у от 06.12.88	
I - 2	Плиты длиной 478, 508, 538, 598, 628см, шириной 99, 119, 179, 238см с предварительно напрягаемой арматурой класса А-IУ.		
I - 3	Плиты длиной 478, 508, 538, 598, 628см, шириной 99, 119, 179, 238см с предварительно напрягаемой арматурой класса АтУ.		
2 - I	Арматурные изделия		
1-4	Плиты длиной 658см, шириной 119, 179см с предварительно напрягаемой арматурой класса АIV и АтV		

Номер выпуска	Наименование выпуска	Документ утверждения	Документ изменения

НАЧ.ОТД.	ПЕЧЕРСКИЙ		15.11.89
ГЛ.КОНС.	БУНИЧ		"
ГЛ.СПЕЦ.	ИОВЛЕВА		"
РУК.ГР.	БАБИНА		"
ПРОВЕР.	БАБИНА		"
РАССЧИТ.	—		"
ИСПОЛН.	СЕДОВА		"
Н.КОНТР.	БУНИЧ		"

1.141.1 КЛ-3 1-3.СС

Состав серии

Стадия	Лист	Листов
Р	1	1

ЛЕННИИПРОЕКТ ОКУ

Инв.№ подл. | Подпись и дата | Взам.инв. №

Формат А3

Обозначение	Наименование	№ стр.	Примечание
1.141.1КЛ-3 1-3	ОБЛОЖКА		
	ТИТУЛЬНЫЙ ЛИСТ	1	
ИК	ИНФОРМАЦИОННАЯ КАРТА	2	
СС	СОСТАВ СЕРИИ	3	
С	СОДЕРЖАНИЕ	4,5	
ПЗ	ПОЯСНИТЕЛЬНАЯ ЗАПИСКА	6÷9	
ДИ	ДАННЫЕ ДЛЯ ИСПЫТАНИЙ	10	
Н	НОМЕНКЛАТУРА	11	
01	ПЛИТЫ ПЕРЕКРЫТИЙ		
	ПК 63.10-6АтVТ; ПК 63.10-8АтVТ	12	
01 СБ	ПЛИТЫ ПЕРЕКРЫТИЙ		
	ПК 63.10-6АтVТ; ПК 63.10-8АтVТ		
	СБОРОЧНЫЙ ЧЕРТЕЖ	13,14	
02	ПЛИТЫ ПЕРЕКРЫТИЙ		
	ПК 63.12-5АтVТ; ПК 63.12-6АтVТ; ПК 63.12-8АтVТ	15	
02 СБ	ПЛИТЫ ПЕРЕКРЫТИЙ		
	ПК 63.12-5АтVТ; ПК 63.12-6АтVТ; ПК 63.12-8АтVТ		
	СБОРОЧНЫЙ ЧЕРТЕЖ	16,17	
03	ПЛИТЫ ПЕРЕКРЫТИЙ		
	ПК 63.18-8АтVТ	18	
03 СБ	ПЛИТЫ ПЕРЕКРЫТИЙ		
	ПК 63.18-8АтVТ		
	СБОРОЧНЫЙ ЧЕРТЕЖ	19,20	
04	ПЛИТЫ ПЕРЕКРЫТИЙ		
	ПК 63.24-6АтVТ; ПК 63.24-8АтVТ	21	
04 СБ	ПЛИТЫ ПЕРЕКРЫТИЙ		
	ПК 63.24-6АтVТ; ПК 63.24-8АтVТ		
	СБОРОЧНЫЙ ЧЕРТЕЖ	22,23	
05	ПЛИТЫ ПЕРЕКРЫТИЙ		
	ПК 60.10-6АтVТ; ПК 60.10-8АтVТ	24	
05 СБ	ПЛИТЫ ПЕРЕКРЫТИЙ		
	ПК 60.10-6АтVТ; ПК 60.10-8АтVТ		
	СБОРОЧНЫЙ ЧЕРТЕЖ	25,26	
06	ПЛИТЫ ПЕРЕКРЫТИЙ		
	ПК 60.12-6АтVТ; ПК 60.12-8АтVТ	27	
06 СБ	ПЛИТЫ ПЕРЕКРЫТИЙ		
	ПК 60.12-6АтVТ; ПК 60.12-8АтVТ		
	СБОРОЧНЫЙ ЧЕРТЕЖ	28,29	
07	ПЛИТЫ ПЕРЕКРЫТИЙ		
	ПК 60.18-8АтVТ	30	
07 СБ	ПЛИТЫ ПЕРЕКРЫТИЙ		
	ПК 60.18-8АтVТ		
	СБОРОЧНЫЙ ЧЕРТЕЖ	31,32	
08	ПЛИТЫ ПЕРЕКРЫТИЙ		
	ПК 54.10-8АтVТ	33	
08 СБ	ПЛИТЫ ПЕРЕКРЫТИЙ		
	ПК 54.10-8АтVТ		
	СБОРОЧНЫЙ ЧЕРТЕЖ	34,35	
09	ПЛИТЫ ПЕРЕКРЫТИЙ		
	ПК 54.12-8АтVТ	36	

Взам.инв. №

Подпись и дата

Инв.№ подл.

Нач.отд.	Печерский		15.11.85
Гл.констр.	Бунич		"
Гл.спец.	Иовлева		"
Рук.гр.	БАБИНА		"
Проверил	БАБИНА		"
Разраб.	—		"
Исполнил	Кузьмина		"
Н.контр.	Бунич		"

1.141.1 КЛ-3 1-3 С

СОДЕРЖАНИЕ

Стадия	Лист	Листов
Р	1	2

ЛЕННИИПРОЕКТ ОКУ

Лист 3-I

Обозначение	Наименование	№ стр.	Примечание
1.141.1 КЛ-3 1-3 09 СБ	Плиты перекрытий		
	ПК 54.12-8АтVт		
	Сборочный чертеж	37,38	
10	Плиты перекрытий		
	ПК 51.10-8АтVт	39	
10 СБ	Плиты перекрытий		
	ПК 51.10-8АтVт		
	Сборочный чертеж	40,41	
11	Плиты перекрытий		
	ПК 51.12-8АтVт	42	
11 СБ	Плиты перекрытий		
	ПК 51.12-8АтVт		
	Сборочный чертеж	43,44	
12	Плиты перекрытий		
	ПК 48.10-8АтVт	45	
12 СБ	Плиты перекрытий		
	ПК 48.10-8АтVт		
	Сборочный чертеж	46,47	
13	Плиты перекрытий		
	ПК 48.12-8АтVт	48	
13 СБ	Плиты перекрытий		
	ПК 48.12-8АтVт		
	Сборочный чертеж	49,50	
14	Детали 1÷6	51÷53	
ВРС	Ведомость расхода		
	стали на элемент, кг.	54	

Обозначение	Наименование	№ стр.	Примечание

Взам.инв.№ | Подпись и дата | Инв.№ подл.

1.141.1 КЛ-3 1-3 С

Лист 2

I. ОБЩИЕ ПОЛОЖЕНИЯ.

I.I Настоящая серия содержит рабочие чертежи многопустотных плит перекрытий для кирпичных жилых и общественных зданий.

I.2 Выпуск I-3 содержит общие материалы, номенклатуру и рабочие чертежи многопустотных панелей перекрытий с предварительно напрягаемой арматурой класса Ат У.

I.3 Многопустотные панели разработаны в соответствии с :

ГОСТ 9561-76[x]	Плиты железобетонные многопустотные для перекрытий зданий и сооружений Технические условия.
СНиП 2.03.01-84	Бетонные и железобетонные конструкции.

I.4 Изготовление плит предусмотрено по технологии, принятой на п.о. "Баррикада".

I.5 Строповочные петли приняты по серии I.031КЛ-I выпуск 6-I.2.

I.6 Изготовление и приемка плит серийного производства должны производиться только после проведения испытаний в соответствии с требованиями ГОСТ 8829-85 и таблицами испытаний настоящего выпуска.

I.7 Предел огнестойкости плит I час

I.8 Глубина опирания плит на кирпичную стену не менее 100мм.

I.9 Перечень нормативно-технической документации обязательной для руководства при изготовлении плит дан в выпуске I-I данной серии.

2. КОНСТРУКТИВНАЯ ХАРАКТЕРИСТИКА.

2.I Плиты перекрытий разработаны многопустотными с круглыми пустотами длиной 4780,5080,5380,5980 шириной 990, 1190, 1790мм. Плиты длиной 6280мм имеют ширину 990,1190,1790, 2380мм.
Высота всех плит 220мм.

2.2 На боковых гранях плит имеются углубления, предназначенные для образования, после замоноличивания швов между плитами, прерывистой шпонки.

2.3 Один из торцов плит усиливается при формовании за счет уменьшения диаметра пустоты. С другого торца пустота заделывается вкладышами диаметром 158мм длиной 130мм из бетона (включен в объем бетона плиты).

2.4 В качестве предварительно напрягаемой рабочей арматуры принята стержневая термически упрочненная сталь класса Ат У по ГОСТ 10884-81.

2.5 Верхняя зона плиты и нижние приопорные участки армируются сварными сетками. На приопорных участках в промежутках между пустотами устанавливаются каркасы.
Материал сеток и каркасов - проволока класса Вр-I.

2.6 Толщина защитного слоя рабочей арматуры - 20мм.

3. РАСЧЕТ.

3.I Плиты рассчитаны на вертикальные равномерно-распределенные нагрузки (без учета собственного веса изделия) 450;600;800 кгс/м^2

3.2 Расчет плит выполнен в соответствии с требованиями СНиП 2.03.01-83 и ГОСТ 9561-76[x].

3.3 Плиты рассчитаны как шарнирно опертые балки двутаврового сечения.

4. ПРИНЦИП МАРКИРОВКИ.

4.I Маркировка изделий принята в соответствии с ГОСТ 23009-78 и состоит из буквенных и цифровых индексов, обозначающих следующие характеристики:
Буквенные индексы:
- ПК - пустотная плита перекрытия с круглыми пустотами;
- Т - тяжелый бетон.

Цифровые индексы после буквенных обозначают длину и ширину плиты в дециметрах (округленно).
Цифровые индексы после дефиса обозначают расчетную вертикальную унифицированную нагрузку (без учета собственного веса изделия) в сотнях кгс/м^2, класс рабочей арматуры.

Нач.отд.	Печерский		1.141.1 КЛ-3 1-3 ПЗ
Гл.констр.	Бунич		
Гл.спец.	Иовлева		
Рук.гр.	Бавина		Пояснительная записка
Провер.	Бунич		Стадия Р, Лист 1, Листов 4
Разработ.	Иовлева		ЛЕННИИПРОЕКТ ОКУ
Исполнит.	Седова		
Н.контр.	Бунич		

Например:

ПК 60.12 - 8 АтУ Т

- Т — тяжелый бетон
- АтУ — рабочая стержневая термически упрочненная арматура класса АтУ
- 8 — расчетная вертикальная унифицированная нагрузка 800кгс/м²
- 60.12 — длина 5980мм, ширина 1190мм
- ПК — пустотная плита с круглыми пустотами

5. ТЕХНИЧЕСКИЕ ТРЕБОВАНИЯ.

5.1 Многопустотные плиты следует изготовлять в соответствии с требованиями ГОСТ 9561-76[x], ГОСТ 13015.0-83 и настоящих рабочих чертежей.

5.2 Изготовление изделий предусматривается в условиях специализированных заводов в горизонтальных металлических формах, соответствующих ГОСТ 25781-83.

5.3 Формовочное оборудование и технология изготовления плит должны обеспечивать проектное положение арматурных изделий закладных деталей и монтажных петель.

5.4 Плиты должны изготовляться из тяжелого бетона класса В 20 по ГОСТ 26633-85. Марка бетона по морозостойкости F 50. Водонепроницаемость не нормируется.

5.5 Категория нижней потолочной бетонной поверхности плит устанавливается А 2; верхней поверхности А 7; категория торцевых и боковых поверхностей не нормируется (диаметр раковин 25мм, глубина 6мм).

5.6 Нормируемая отпускная прочность бетона в соответствии с ГОСТ 13015.0-83 должна быть не менее 70% от проектной для теплого периода года и 85% - для холодного периода года.

5.7 Отклонение действительных размеров плит перекрытий от указанных в рабочих чертежах не должны превышать по длине ± 6мм, ширине и толщине ± 5мм.
Непрямолинейность профиля боковых граней плит не должна превышать на участке 2м - 3мм; на всей плите ± 8мм.
Неплоскостность нижней поверхности плиты не должна превышать 8мм.

5.8 Предварительное натяжение стержневой арматуры предусмотрено электротермическим способом.

5.9 Величина остаточного предварительного напряжения перед бетонированием принята равной 5000 кгс/см².
Допустимые отклонения предварительного напряжения приняты при длине панелей:
- ℓ = 6280мм - 873кгс/см²
- ℓ = 5980мм - 902кгс/см²
- ℓ = 5380мм - 970кгс/см²
- ℓ = 5080мм -1010кгс/см²
- ℓ = 4780мм -1053кгс/см²

5.10 Передаточная прочность бетона не менее 14 мпа /142,9 кгс/см²/

5.11 Отпуск арматуры необходимо произвести плавно в шахматном порядке, например, согласно следующей схеме:

1 3 5 4 6 2
• • • • • •

6. ПРАВИЛА ПРИЕМКИ, МЕТОДЫ КОНТРОЛЯ И ИСПЫТАНИЙ.

6.1 Приемку изделий следует производить партиями в соответствии с требованиями ГОСТ 13015.1-81 и настоящих рабочих чертежей.

6.2 Приемку изделий по показателям прочности бетона (классу или марке бетона по прочности на сжатие, передаточной или отпускной прочности), соответствия арматурных изделий рабочим чертежам, прочности сварных соединений, толщины защитного слоя бетона до арматуры, точности геометрических параметров, качества поверхностей, отклонения фактической массы изделий проводят по результатам приемно- сдаточных испытаний и выборочного одноступенчатого контроля по ГОСТ 13015.1-81.

6.3 Приемку изделий по показателям прочности, жесткости, трещиностойкости и морозостойкости бетона проводят по результатам

Изм	№ уч.	Лист	№ докум	Дата	Подп.	Фамилия

Инв.№ подл. | Подпись и дата | Взам.инв.№

периодических испытаний.

6.4 Контроль за качеством бетона следует производить в соответствии с ГОСТ 13015.3-81 и ГОСТ 18105-86. Прочность бетона следует определять по ГОСТ 10180-86, морозостойкость - по ГОСТ 10060-87.

7. МАРКИРОВКА, ХРАНЕНИЕ, ТРАНСПОРТИРОВКА.

7.1 Транспортирование и хранение плит перекрытий производится в горизонтальном (рабочем) положении в соответствии с ГОСТ 13015.4-84.

7.2 Маркировку плит выполнять в соответствии с ГОСТ 13015.2-81.

7.3 Плиты должны храниться в штабелях высотой не более 3м, уложенными в рабочем положении и рассортированными по маркам.

Между плитами должны быть уложены деревянные прокладки прямоугольного сечения толщиной не менее 30мм, а при наличии выступающих монтажных петель - толщиной не менее чем на 20мм больше высоты выступающей части петель.

Прокладки под нижний ряд плит следует укладывать по плотному тщательно выровненному основанию. Прокладки всех вышележащих панелей должны быть расположены одна над другой по вертикали вблизи монтажных петель.

7.4 Выемка из форм, погрузка и разгрузка плит должна производиться с захватом за строповочные петли.

7.5 При перевозке плит следует укладывать в рабочем положении, продольной осью по направлению движения, с деревянными прокладками согласно п.7.3. При этом должны быть приняты меры, предохраняющие панели от смещения.

На специализированных транспортных средствах допускается перевозка плит в наклонном или вертикальном положениях.

7.6 Погрузка, перегрузка и разгрузка плит должны производиться в условиях, предохраняющих от повреждения.

Схема к пунктам 6.1 ÷ 6.4

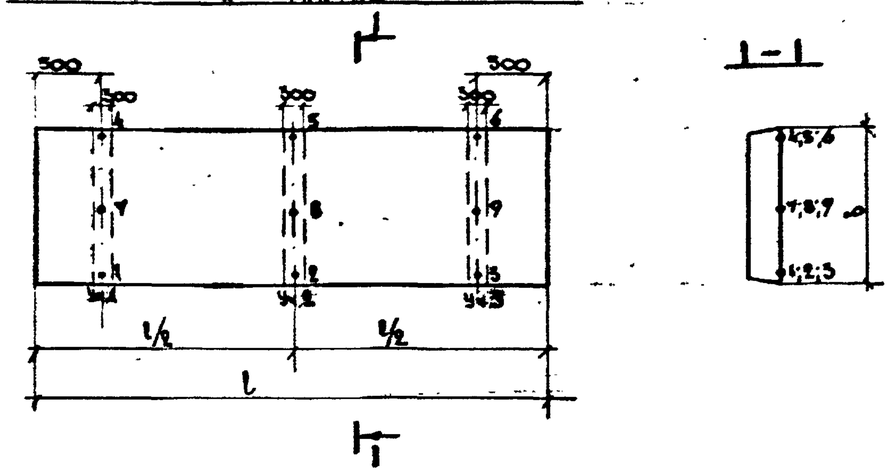

Точки 1÷9 - точки замера диаметра арматуры и толщины защитного слоя

Участки 1÷3 - зоны замера прочности бетона неразрушающими методами

Изм	№ уч.	Лист	№ докум	Дата	Подп.	Фамилия

1.141.1 КЛ-3 1-3 ПЗ

Лист 3

Формат 12

Инв.№ подл. | Подпись и дата | Взам.инв.№

Т-637

Марка изделия	Схема опирания загружения изделия	Расчетный пролет	Обозначение нагрузок, размерность	Нагрузка: полная расчетная	Нагрузка: нормативная длительно действующая от постоянных и длительных нагрузок	Расчетный прогиб от постоянной и длительной нагрузки см	Полная эквивалентная равномерно-распределенная нормативная нагрузка (с учетом собственного веса)
ПК63.12 - 5 АтVТ	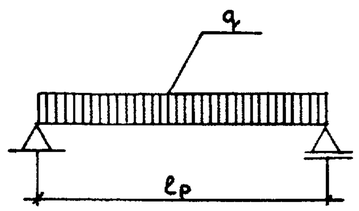	616	q /кг/м²/	780	510	0.83	660
ПК63.10 - 6 АтVТ		616		930	650	1.03	800
ПК63.12 - 6 АтVТ						1.03	
ПК63.24 - 6 АтVТ						0.91	
ПК60.10 - 6 АтVТ		586				1.04	
ПК60.12 - 6 АтVТ						1.04	
ПК63.10 - 8 АтVТ		616		1130	820	1.76	970
ПК63.12 - 8 АтVТ						1.85	
ПК63.18 - 8 АтVТ						1.54	
ПК63.24 - 8 АтVТ						1.62	
ПК60.10 - 8 АтVТ		586				1.20	
ПК60.12 - 8 АтVТ						1.20	
ПК60.18 - 8 АтVТ						1.36	
ПК54.10 - 8 АтVТ		526				1.17	
ПК54.12 - 8 АтVТ						1.17	
ПК51.10 - 8 АтVТ		496				0.92	
ПК51.12 - 8 АтVТ						0.92	
ПК48.10 - 8 АтVТ		466				0.18	
ПК48.12 - 8 АтVТ						0.13	

Взам.инв №

Подпись и дата

Инв.№ подл

1.141.1 КЛ-3 1-3 ПЗ

Лист 4

Марка изделия	Схема опирания и загружения изделия	Расчетный пролет $\ell_р$ см	Обозначение нагрузок. Размерность	Проверка прочности по ГОСТ 8829-85. Характеристика разрушения конструкции: Текучесть стали продольной растянутой и поперечной арматуры в нормальном и наклонном сечении до раздробления бетона сжатой зоны. C=14		Разрыв продольной растянутой арматуры. Раздробление бетона сжатой зоны в нормальном и наклонном сечении до наступления текучести стали. C=1,6		Проверка жесткости и ширина раскрытия трещин по ГОСТ 8829-85		
				Контрольная нагрузка с учетом собственного веса конструкции	Контрольная нагрузка без учета собственного веса конструкции	Контрольная нагрузка с учетом собственного веса конструкции	Контрольная нагрузка без учета собственного веса конструкции	Контрольная нагрузка без учета собственного веса конструкции	Контрольный прогиб от контрольной нагрузки $f_к$, мм	Контрольная ширина раскрытия трещин, мм
ПК63.12-5АтVт		616		1092	792	1248	948	210	4.2	
ПК63.10-6АтVт		616		1302	1002	1488	1188	350	6.0	
ПК63.12-6АтVт									6.0	
ПК63.24-6АтVт									5.2	
ПК60.10-6АтVт		586							5.7	
ПК60.12-6АтVт									5.7	
ПК63.10-8АтVт	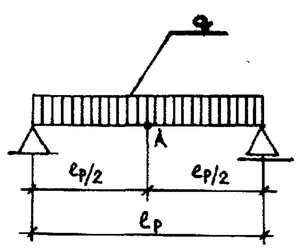	616	q /кгс/м²/	1582	1282	1808	1508	520	9.5	0.2
ПК63.12-8АтVт									10.0	
ПК63.18-8АтVт									8.30	
ПК63.24-8АтVт									8.7	
ПК60.10-8АтVт									7.1	
ПК60.12-8АтVт		586							7.1	
ПК60.18-8АтVт									8.1	
ПК54.10-8АтVт		526							2.8	
ПК54.12-8АтVт									2.2	
ПК51.10-8АтVт		496							1.8	
ПК51.12-8АтVт									1.8	
ПК48.10-8АтVт		466							2.3	
ПК48.12-8АтVт									1.71	

Примечания:

1. При испытании изделий их следует опирать на двухшарнирные опоры, одна из которых допускает свободное перемещение вдоль оси изделия.
2. Место замера контрольного прогиба ($f_к$) по проверке жесткости – точка А (см. схему опирания и загружения).

Нач.отд.	Печерский		15.11.88
Гл.констр.	Бунич		"
Гл.спец.	Иовлева		"
Рук.гр.	Бабина		"
Провер.	Бабина		"
Разработ.	Кузьмина		"
Исполнил	Кузьмина		"
Н.контр.	Бунич		"

1.141.1 КЛ-3 1-3 ДИ

Данные для испытания

Стадия	Лист	Листов
Р	1	

ЛЕННИИПРОЕКТ ОКУ

Согласовано

Взам.инв. №

Подпись и дата

Инв.№ подл.

Формат А3

№ п/п	Эскиз изделия	Марка изделия по ГОСТ (каталогу)	Марка изделия сокращенная	Габариты, мм l	b	h	Масса, т	Площадь изделия брутто	Бетон: Вид	Класс	Объем, м³	Расход цемента	Расход стали (материальной), кг: Арматурная сталь AI	AII	AIII	AIV	AтV	ВрI		Итого	Закладные детали	Всего	на 1 м² изделия	Объем бетона брутто м³
1	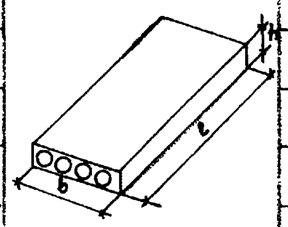	ПК 63.10 - 6АтVТ		6280	990	220	1925	6.22	Тяжелый	В20	0.71		2.64				42.8	7.68		53.12		53.12		1.35
2		ПК 63.10 - 8АтVТ		6280	990	220	1925	6.22		В20	0.71		2.64				30.40	7.68		40.72		40.72		1.35
3		ПК 63.12 - 5АтVТ		6280	1190	220	2325	7.47		В20	0.93		3.76				16.74	8.29		28.79		28.79		1.62
4		ПК 63.12 - 6АтVТ		6280	1190	220	2325	7.47		В20	0.93		3.76				22.32	8.29		34.37		34.37		1.62
5		ПК 63.12 - 8АтVТ		6280	1190	220	2325	7.47		В20	0.93		3.76				30.40	8.29		42.45		42.45		1.62
6		ПК 63.18 - 8АтVТ		6280	1790	220	3475	11.24		В20	1.39		5.12				38.00	12.78		55.90		55.90		2.45
7		ПК 63.24 - 6АтVТ		6280	2380	220	4650	14.95		В20	1.86		6.68				38.00	15.84		60.52		60.52		3.27
8		ПК 63.24 - 8АтVТ		6280	2380	220	4650	14.95		В20	1.86		6.68				53.20	15.84		75.72		75.72		3.27
9		ПК 60.10 - 6АтVТ		5980	990	220	1850	5.92		В20	0.74		2.64				15.93	7.54		26.11		26.11		1.29
10		ПК 60.10 - 8АтVТ		5980	990	220	1850	5.92		В20	0.74		2.64				21.24	7.54		31.42		31.42		1.29
11		ПК 60.12 - 6АтVТ		5980	1190	220	2225	7.12		В20	0.89		3.76				15.93	8.14		27.83		27.83		1.54
12		ПК 60.12 - 8АтVТ		5980	1190	220	2225	7.12		В20	0.89		3.76				21.24	8.14		33.14		33.14		1.54
13		ПК 60.18 - 8АтVТ		5980	1790	220	3350	10.70		В20	1.34		3.76				36.20	12.54		52.50		52.50		2.33
14		ПК 54.10 - 8АтVТ		5380	990	220	1675	5.33		В20	0.67		2.64				14.34	7.24		24.22		24.22		1.16
15		ПК 54.12 - 8АтVТ		5380	1190	220	2025	6.40		В20	0.86		2.64				14.34	7.81		24.79		24.79		1.39
16		ПК 51.10 - 8АтVТ		5080	990	220	1600	5.03		В20	0.64		2.64				13.53	7.10		23.27		23.27		1.09
17		ПК 51.12 - 8АтVТ		5080	1190	220	1900	6.05		В20	0.76		2.64				13.53	7.66		23.83		23.83		1.31
18		ПК 48.10 - 8АтVТ		4780	990	220	1500	4.73		В20	0.60		2.64				12.75	6.96		22.35		22.35		1.03
19		ПК 48.12 - 8АтVТ		4780	1190	220	1800	5.69		В20	0.72		2.64				12.75	7.51		22.90		22.90		1.23

Взам. инв. №

Подпись и дата

Инв. № подл.

Нач. отд.	Печерский		15.11.89
Гл. констр.	Бунич		"
Гл. спец.	Новлева		"
Рук. гр.	Бабина		"
Проверил	Майзлина		"
Рассчит.	Кузьмина		"
Исполнил	Кузьмина		"
Н. контр.	Бунич		"

1141.1КЛ-3 1-3 Н

НОМЕНКЛАТУРА

Стадия	Лист	Листов
Р	1	

ЛЕННИИПРОЕКТ ОКУ

Формат А2

Формат	Зона	Поз	Обозначение	Наименование	Кол. на исполнение 1.141.1КЛ-3 1-3 01		Примечание
					–	01	
				Документация			
А3			1.141.1КЛ-3 1-3 ОСБ	Сборочный чертеж			
А3			ПЗ	Пояснительная записка			
А3			ВРС	Ведомость расхода			
				стали на элемент, кг			
				Сборочные единицы			Масса 1 поз. кг
А3		1	1.141.1КЛ-3 2-1 01 -34	Сетка 4С $\frac{4ВрI-400}{3ВрI-250}$ 94×620 $\frac{50+150}{10}$	1	1	
А3		2	-20	Сетка СК-1	2	2	
А3		3	-24	Каркас КК-1	6	6	
				Детали			
А4		4	1.031КЛ-1 выпуск 6-1.2	Петля СП8-10	4	4	0.66
				Стержень напрягаемый			
				гост 10884-81			
Б4		5					
Б4		5		Ø14 АтV L = 6280	3	4	7.60
А3		6	1.141.1КЛ-3 2-1 01 -19	ОС-3	6	6	
				Материалы			
				Бетон тяжелый класс В20	0.74	0.74	м³
				гост 26633-85			
					ПК63.10-6АтVт	ПК63.10-8АтVт	

Согласовано

Взам.инв.№

Подпись и дата

Инв.№ подл.

Нач отд.	Печерский		15.11.88
Гл. констр.	Бунич		"
Гл.спец.	Иовлева		"
Рук.гр.	Бабина		"
Проверил	Бабина		"
Рассчит.	Майзлина		"
Исполнил	Кузьмина		"
Н.контр.	Бунич		"

1.141.1КЛ-3 1-3 01

Плиты перекрытий
ПК63.10-6АтVт
ПК63.10-8АтVт

Стадия	Лист	Листов
Р	1	

ЛЕННИИПРОЕКТ
ОКУ

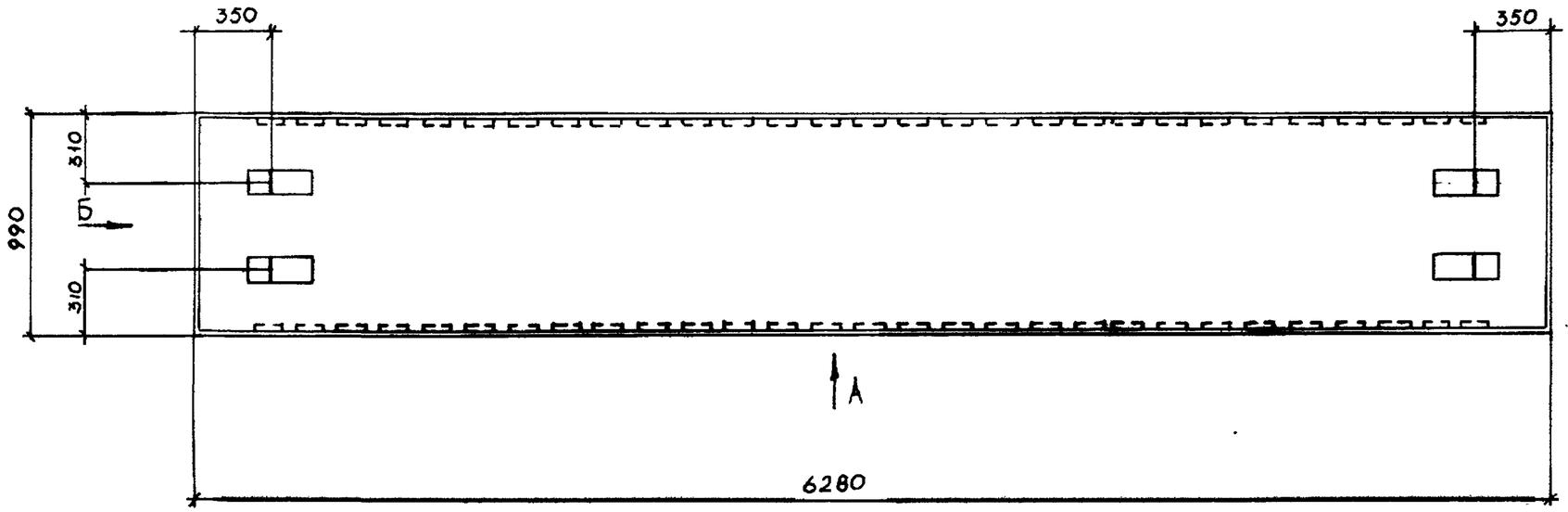

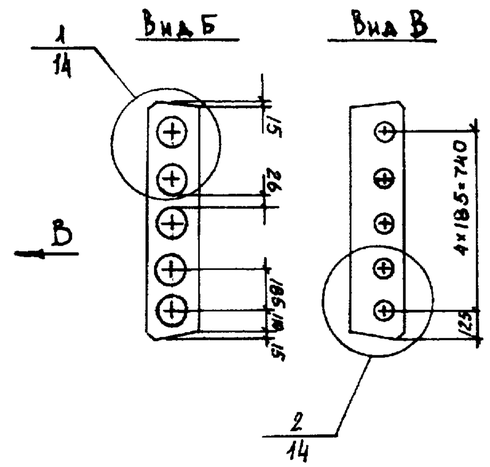

Вид А

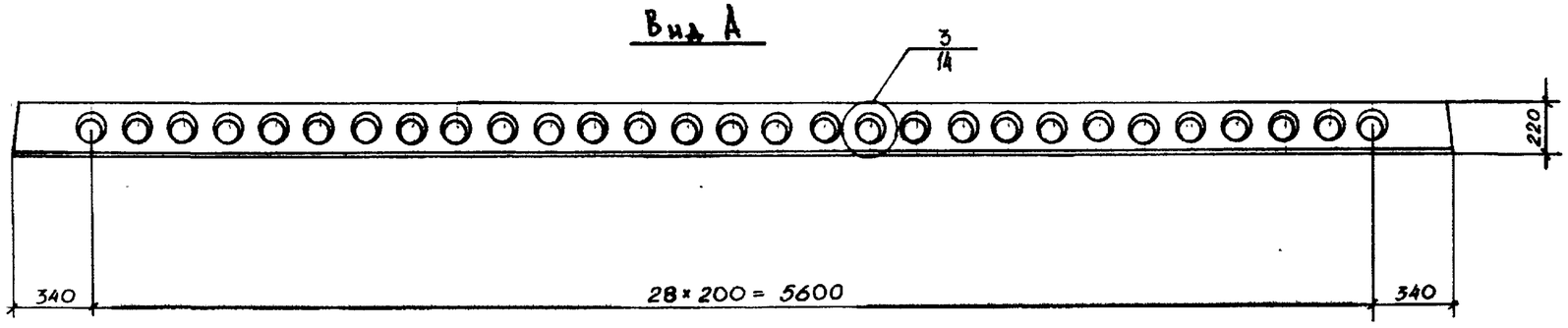

ОБОЗНАЧЕНИЕ	МАРКА	Сеч. 3-3 №рисунка
1.141.1 КЛ-3 1-3.01	ПК63.10-6АтVT	1
-01	ПК63.10-8АтVT	2

Изм	№ уч.	Лист	№ докум	Дата	Подп.	Фамилия

Нач. отд.	Печерский		15.11.88
Гл. констр.	Бунич		"
Гл. спец.	Новлева		"
Рук. гр.	Бабина		"
Проверил	Бабина		"
Рассчит.	Майзлина		"
Исполнил	Кузьмина		"
Н. контр.	Бунич		"

1.141.1 КЛ-3 1-3 01СБ

Плиты перекрытий
ПК63.10-6АтVT
ПК63.10-8АтVT
Сборочный чертёж

Стадия	Масса	Масштаб
Р	1925	1:25
Лист 1	Листов 2	

ЛЕННИИПРОЕКТ
ОКУ

Формат 12

Согласовано

Взам. инв. №

Подпись и дата

Инв. № подл

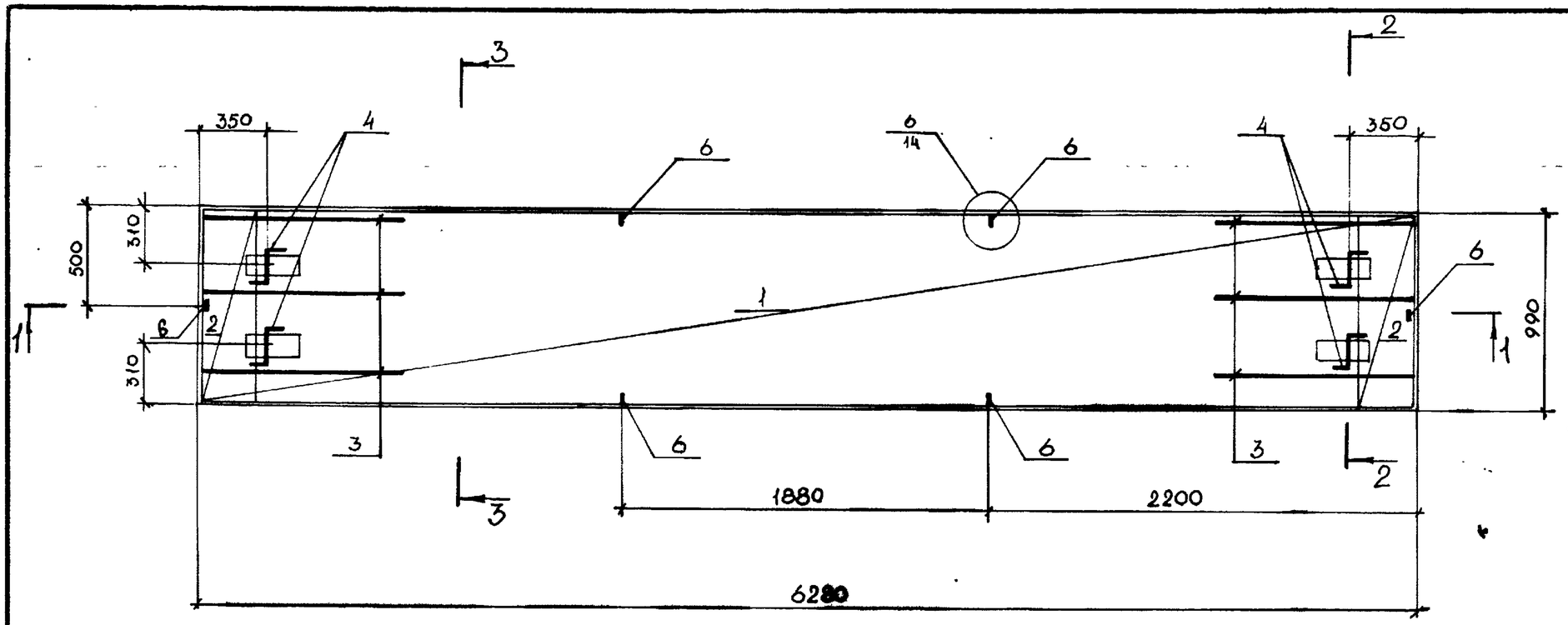

3 - 3

Рис.1

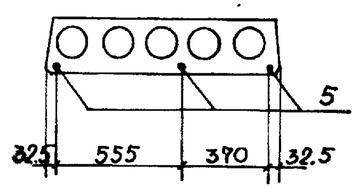

Рис.2

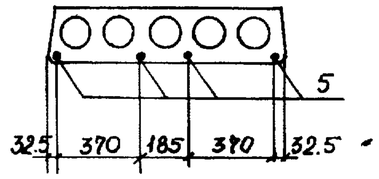

1 - 1

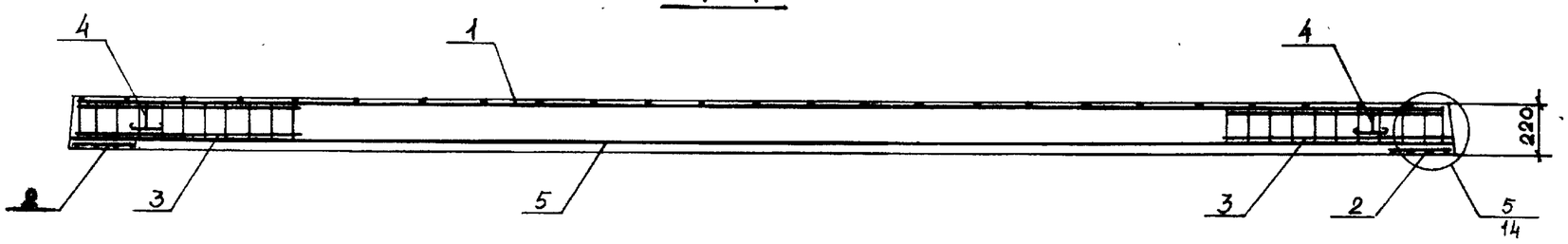

2 - 2

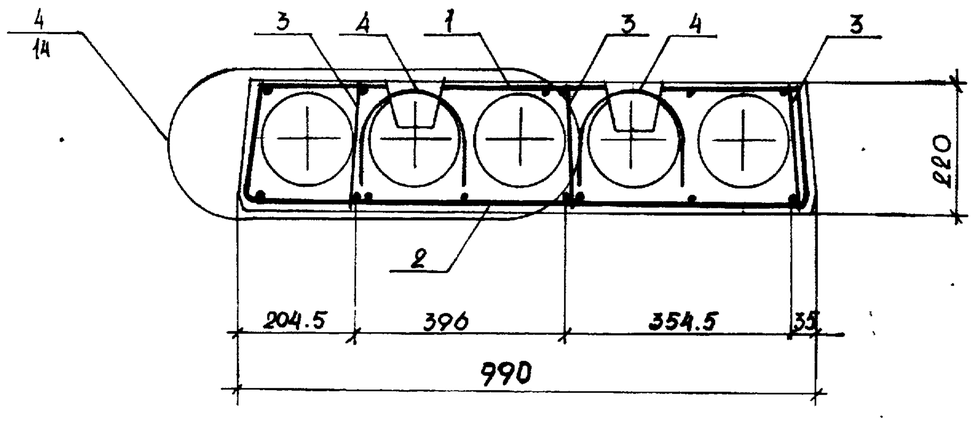

Изм.	№ уч.	Лист	№ докум.	Дата	Подп.	Фамилия

1.141.1КЛ-3 1-3 01СБ

Лист 2

Формат А2

Инв.№ подл. | Подпись и дата | Взам.инв.№

Т-637

Формат	Зона	Поз	Обозначение	Наименование	Кол. на исполнение 1.141.1КЛ-3 1-3 02			Примечание
					–	01	02	
				Документация				
А3			1.141.1КЛ-3 1-3 02СБ	Сборочный чертеж				
А3			ПЗ	Пояснительная записка				
А3			ВРС	Ведомость расхода стали на элемент, кг				
				Сборочные единицы				Масса 1поз кг
А3		1	1.141.1КЛ-3 2-1 01 -35	Сетка $4С\frac{4Вр1-500}{3Вр1-250}$ 114×620 $\frac{50\div150}{70}$	1	1	1	
А3		2	-21	Сетка СК-2	2	2	2	
А3		3	-24	Каркас КК-1	6	6	6	
				Детали				
А4		4	1.031КЛ-1 выпуск 6-1.2	Петля СП8-12	4	4	4	0.94
				Стержень напрягаемый ГОСТ 10884-81				
Б4		5		$\varnothing 12$ $A_{т}\overline{V}$ $L = 6280$	3	4		5.58
Б4		5		$\varnothing 14$ $A_{т}\overline{V}$ $L = 6280$			4	7.60
А3		6	1.141.1КЛ-3 2-1 01 -19	ОС-3	6	6	6	
				Материалы				
				Бетон тяжелый класс В20 ГОСТ 26633-85	0.93	0.93	0.93	$м^3$
					ПК63.12-5АтVT	ПК63.12-6АтVT	ПК63.12-8АтVT	

Согласовано

Взам.инв.№

Подпись и дата

Инв.№ подл.

Нач отд.	Печерский		15.11.88
Гл констр.	Бунич		"
Гл спец.	Новлева		"
Рук. гр.	Бабина		"
Проверил	Бабина		"
Рассчит.	Маязлина		"
Исполнил	Кузьмина		"
Н. контр.	Бунич		"

1.141.1КЛ-3 1-3 02

Плиты перекрытий
ПК63.12 - 5АтVT
ПК63.12 - 6АтVT
ПК63.12 - 8АтVT

Стадия	Лист	Листов
Р	1	

ЛЕННИИПРОЕКТ
ОКУ

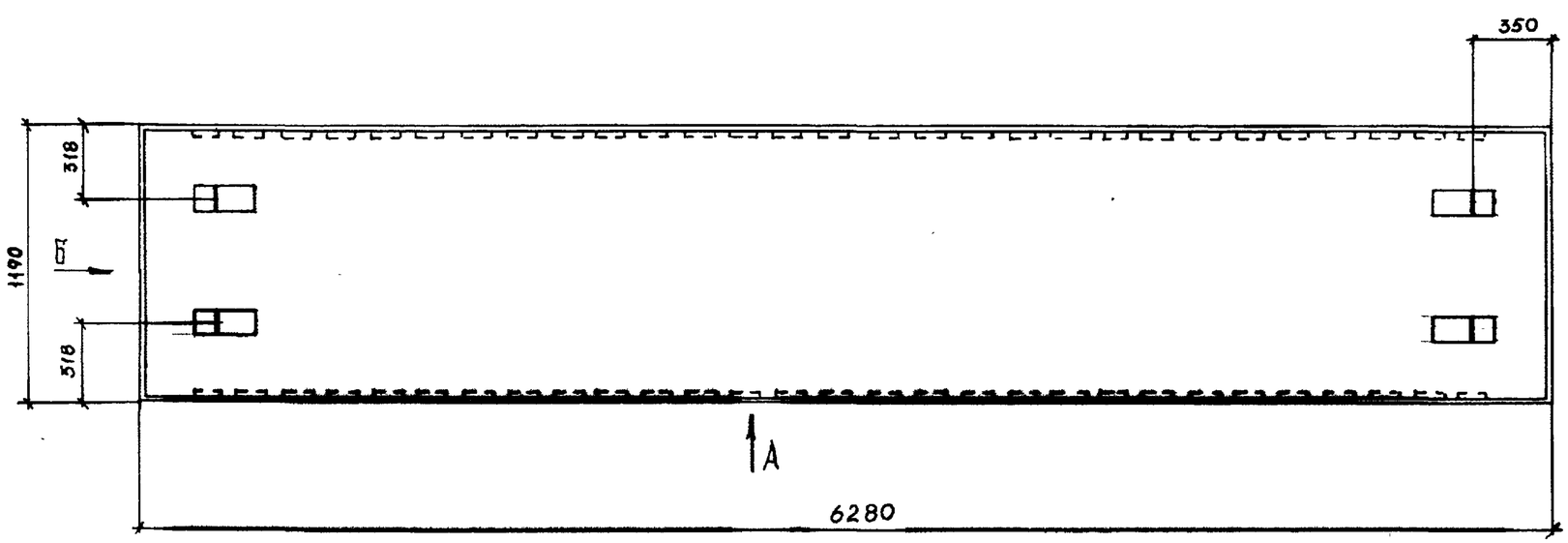

Вид Б

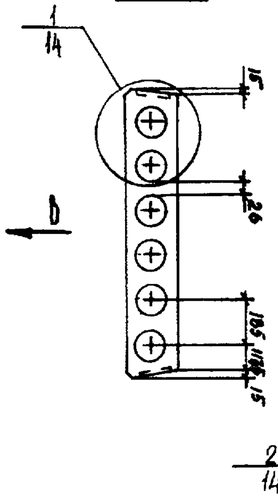

Вид В

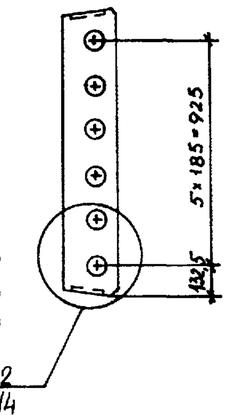

Вид А

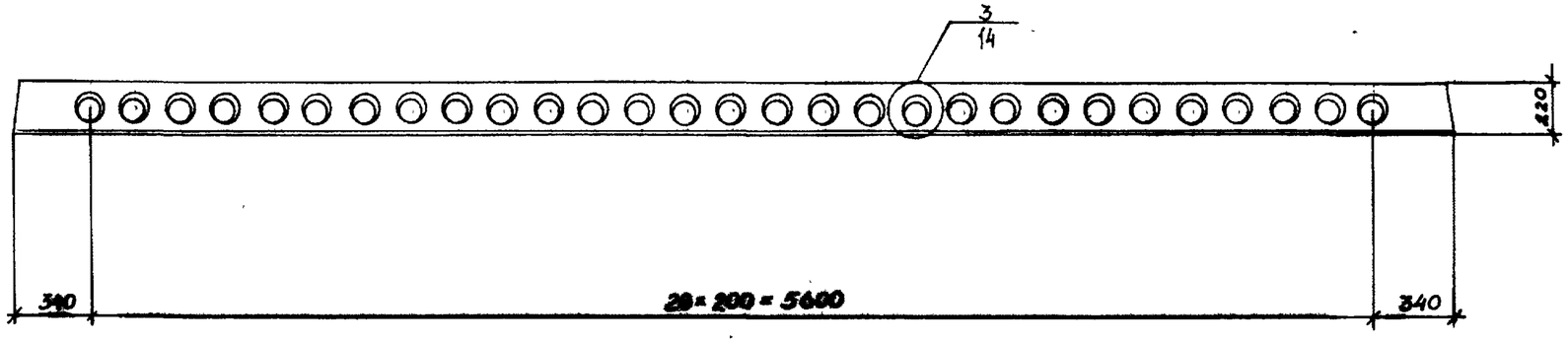

ОБОЗНАЧЕНИЕ	МАРКА	Сеч. 3-3 №рисунка
1.141.1 КЛ-3 1-302	ПК63.12-5АтVT	1
-01	ПК63.12-6АтVT	2
-02	ПК63.12-8АтVT	2

Изм	№ уч.	Лист	№ докум	Дата	Подп.	Фамилия

1.141.1 КЛ-3 1-3 02СБ

Нач отд	Печерский		15.11.86
Гл констр.	Бунич		"
Гл спец.	Иовлева		"
Рук гр.	Бабина		"
Проверил	Бабина		"
Рассчит.	Майзлина		"
Исполнил	Кузьмина		"
Н. контр.	Бунич		"

Плиты перекрытий
ПК63.12-5АтVT
ПК63.12-6АтVT
ПК63.12-8АтVT
Сборочный чертёж

Стадия	Масса	Масштаб
Р	2325	1:25
Лист 1	Листов 2	

ЛЕННИИПРОЕКТ
ОКУ

Согласовано

Взам инв №

Подпись и дата

Инв. № подл

Формат 12

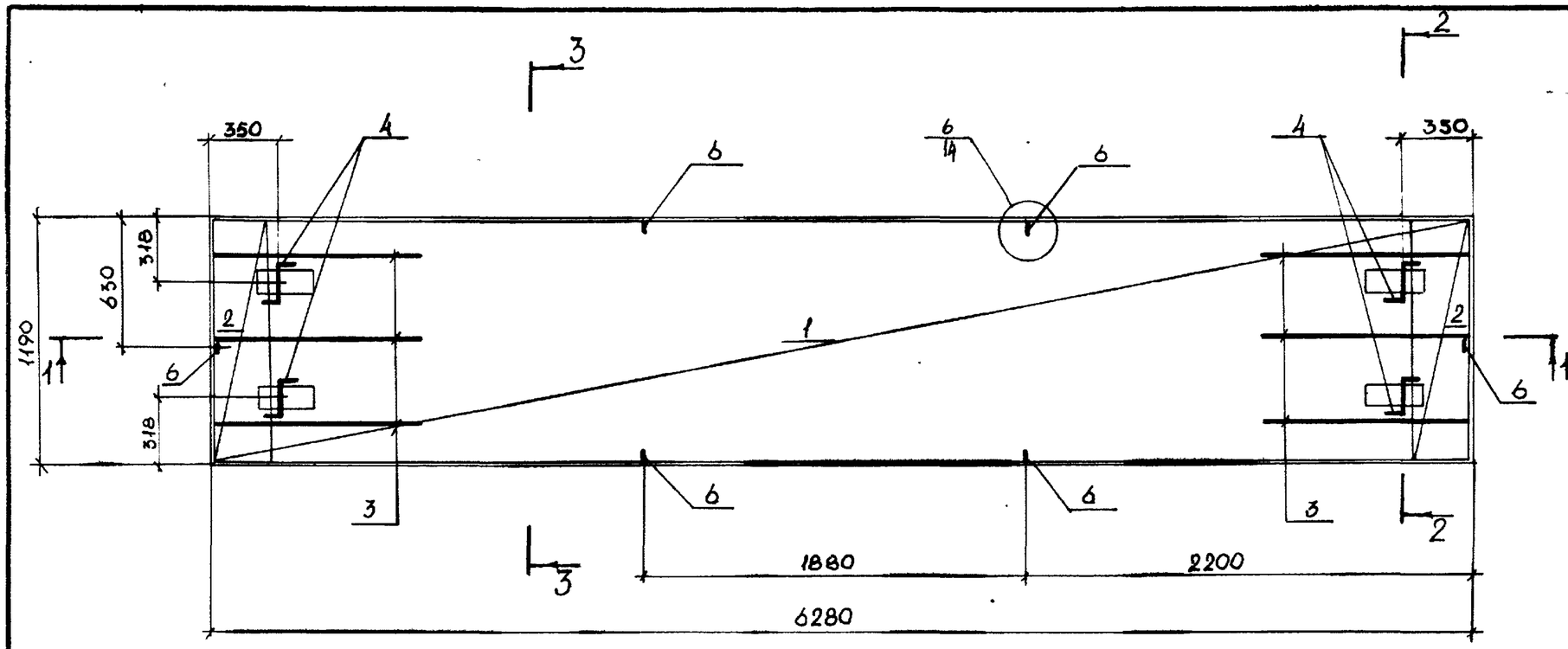

3 - 3

Рис.1

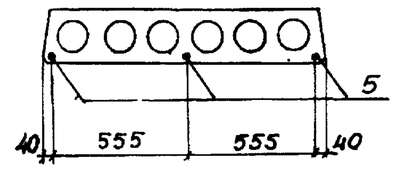

Рис.2

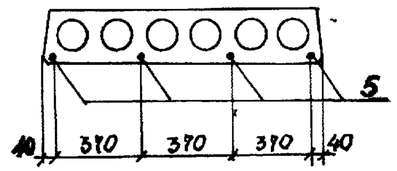

1-1

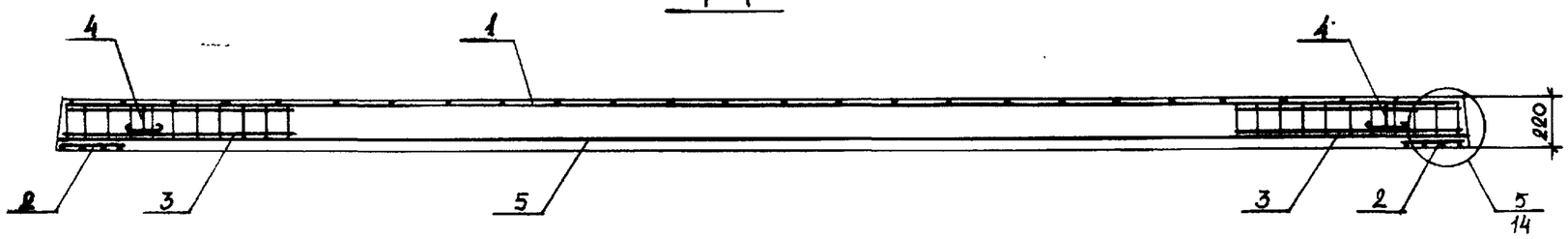

2 - 2

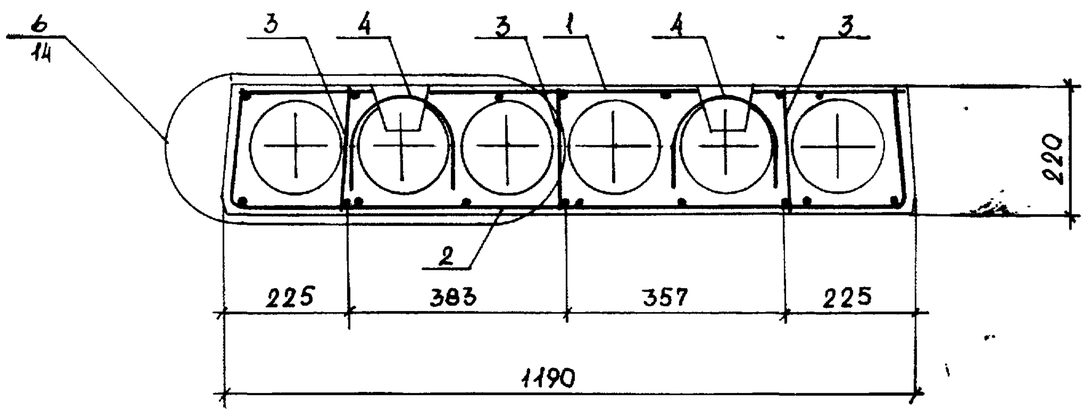

Изм.	№ уч.	Лист	№ докум.	Дата	Подп.	Фамилия

1.141.1 КЛ-3 1-3 02СБ

Лист 2

Формат 12

Инв. № подл. | Подпись и дата | Взам. инв. №

Т-637

Формат	Зона	Поз.	Обозначение	Наименование	Кол.	Примечание
				Документация		
А3			1.141.1КЛ-3 1-3 ОЗСБ	Сборочный чертеж		
А3			ПЗ	Пояснительная записка		
А3			ВРС	Ведомость расхода		
				стали на элемент, кг		
				Сборочные единицы		Масса 1 поз. кг
А3		1	1.141.1КЛ-3 2-1 01 -36	Сетка 4С $\frac{4Вр1-500/200/}{3Вр1-250}$ 174×610 $\frac{50\times50}{50\times50}$	1	
А3		2	-22	Сетка СК-3	2	
А3		3	-24	Каркас КК-1	10	
				Детали		
А4		4	1.031 КЛ-1 выпуск 6-1.2	Петля СП8-14	4	1.28
				Стержень напрягаемый		
				ГОСТ 10884-81		
Б4		5		⌀14 АтVт L= 6280	5	7.60
А3		6	1.141.1КЛ-3 2-1 01 -19	ОС-3	6	
				Материалы		
				Бетон тяжелый класс В20	1.39	$м^3$
				ГОСТ 26633-85		

Формат	Зона	Поз.	Обозначение	Наименование	Кол.	Примечание

Согласовано

Взам.инв. №

Подпись и дата

Инв.№ подл

Изм.	№ уч.	Лист	№ докум.	Дата	Подп.	Фамилия

Нач. отд.	Печерский		5.11.86
Гл. констр.	Бунич		"
Гл. спец.	Новлева		"
Рук. гр.	Бабина		"
Проверил	Бабина		"
Рассчит.	Майзлинд		"
Исполнил	Кузьмина		"
Н. контр.	Бунич		"

1.141.1 КЛ-3 1-3 ОЗ

Плита перекрытий

ПК63.18-8АтVТ

Стадия	Лист	Листов
Р	1	

ЛЕННИИПРОЕКТ ОКУ

Форма А3

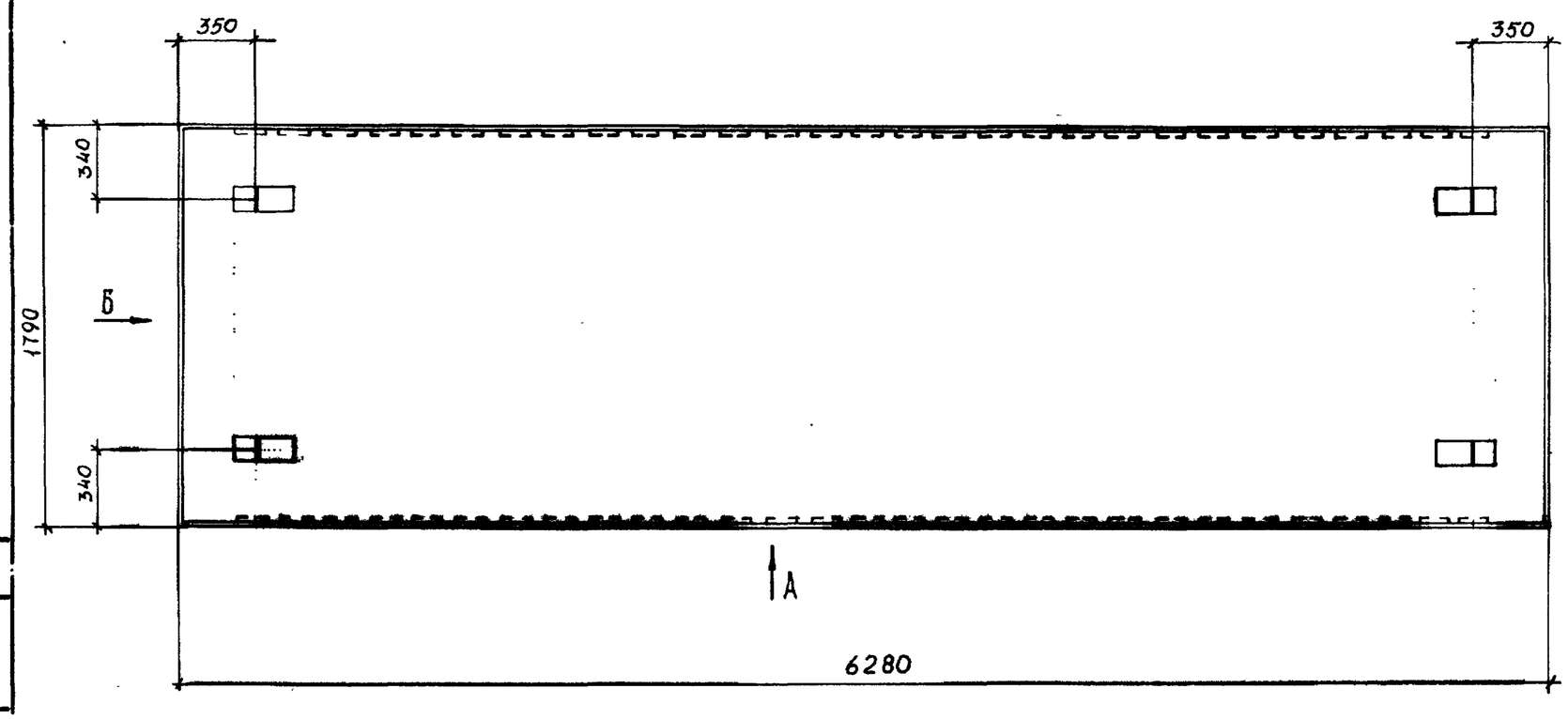

Вид А

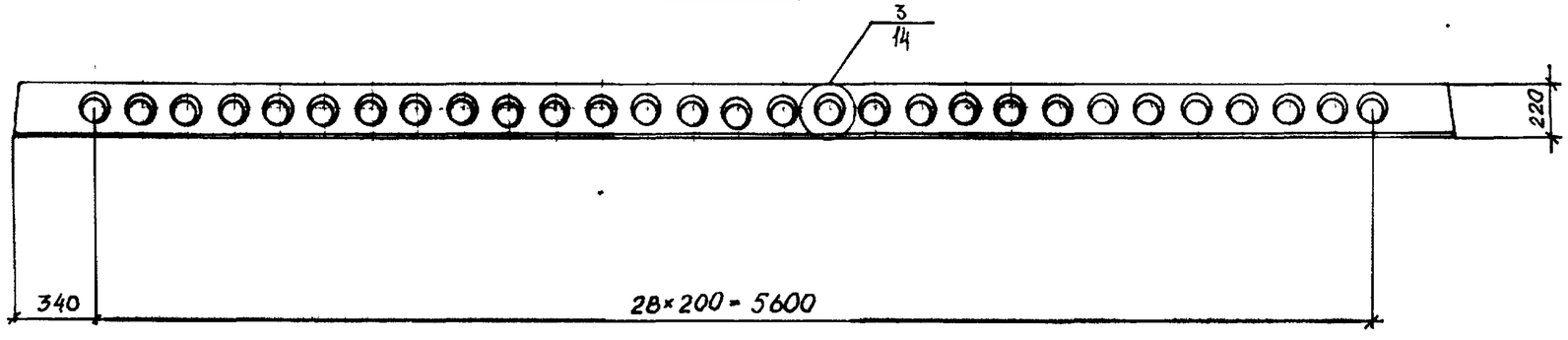

Вид Б

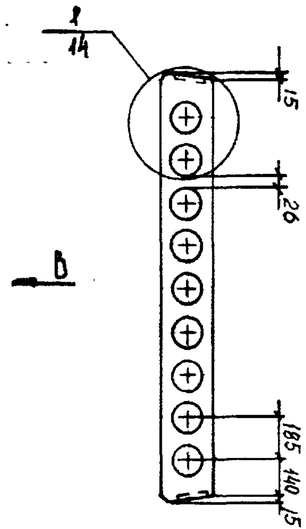

Вид В

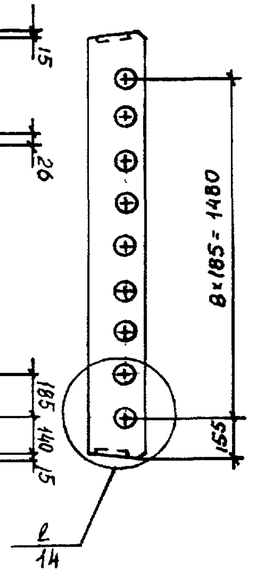

Согласовано

Взам инв №

Подпись и дата

Инв. № подл.

Изм	№ уч.	Лист	№ докум	Дата	Подп.	Фамилия

1.141.1 КЛ-3 1-3 ОЗСБ

Нач. отд.	Печерский		15.11.88
Гл. констр.	Бунич		"
Гл. спец.	Иовлева		"
Рук. гр.	Бабина		"
Проверил	Бабина		"
Рассчит.	Майзлина		"
Исполнил	Кузьмина		"
Н. контр.	Бунич		"

Плиты перекрытий

ПК63.18-8АтVT

Сборочный чертёж

Стадия	Масса	Масштаб
Р	3475	1:25
Лист 1	Листов 2	

ЛЕННИИПРОЕКТ
ОКУ

Формат 12

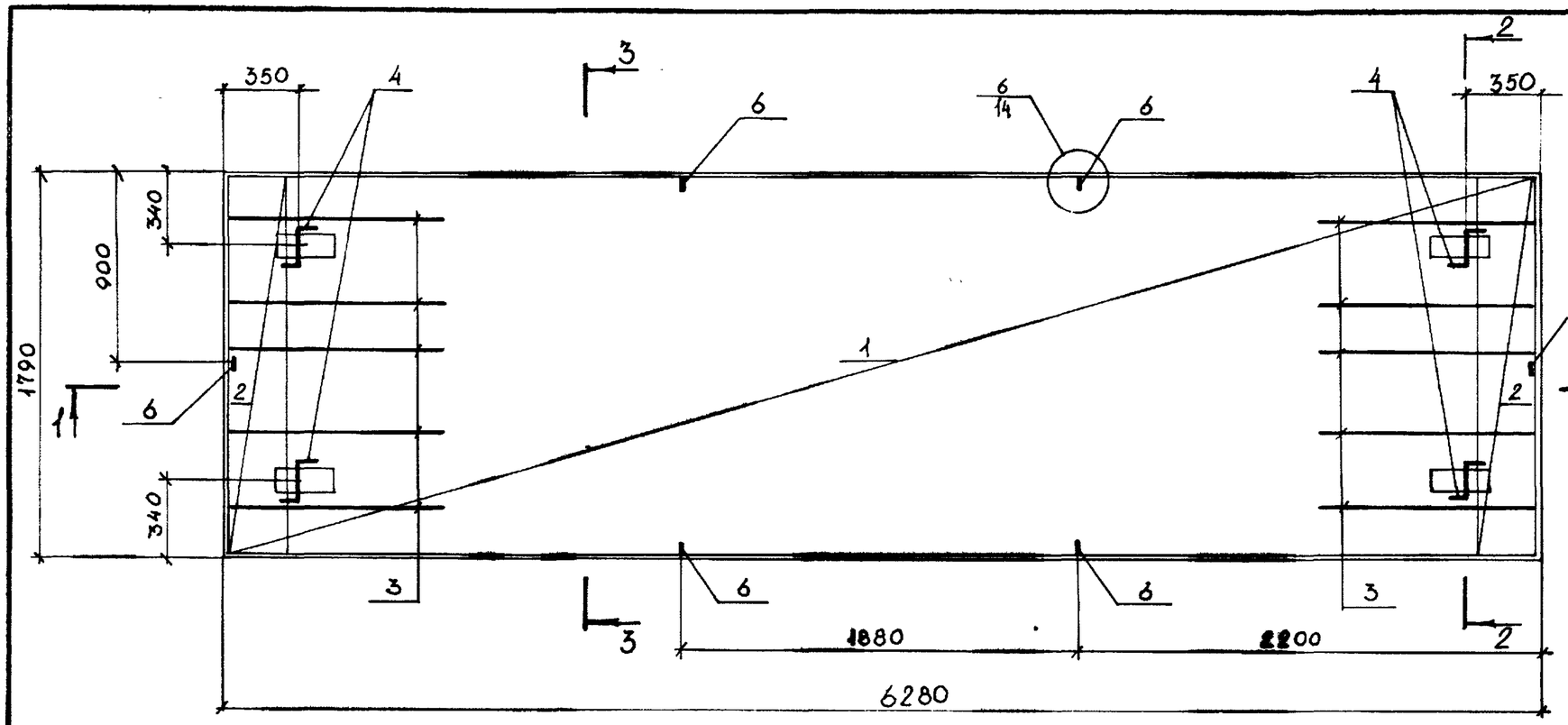

3 - 3

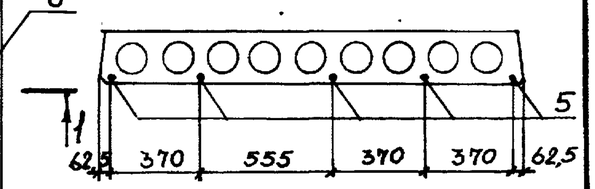

1 - 1

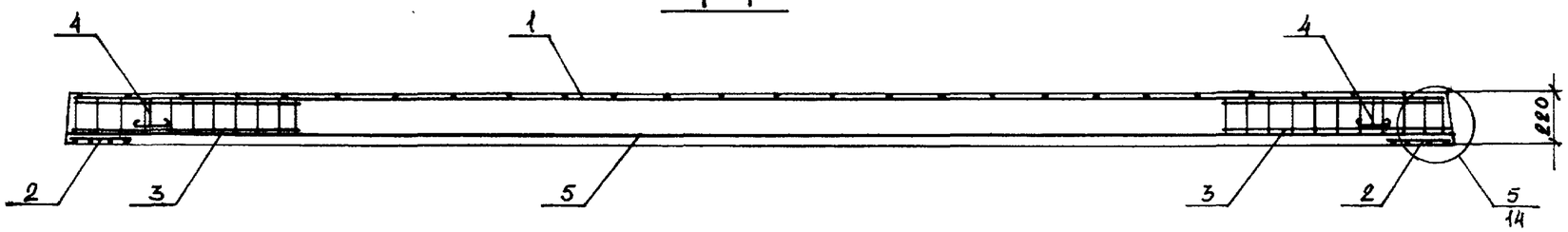

2 - 2

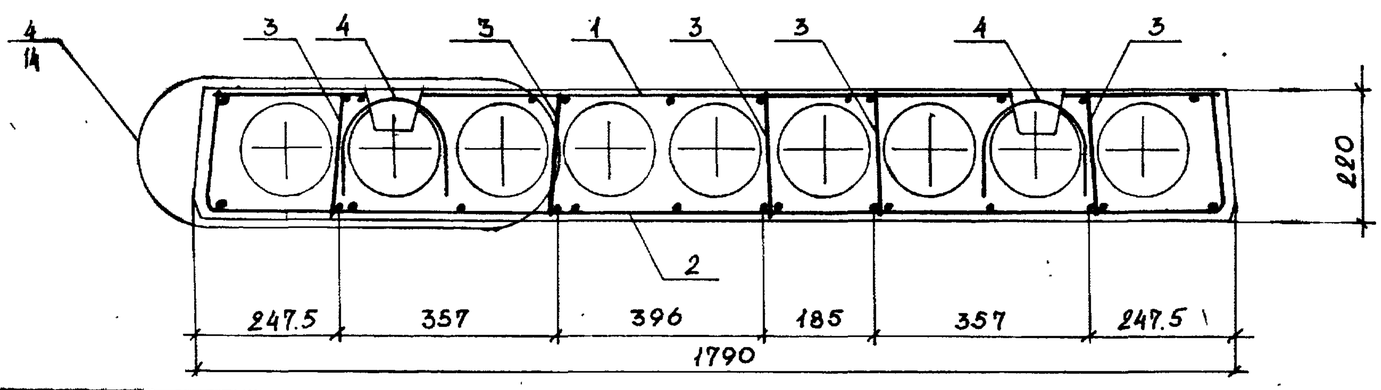

Изм.	№ уч.	Лист	№ докум.	Дата	Подп.	Фамилия

1.141.1КЛ-3 1-3 ОЗСБ

Лист 2

Формат А2

Взам. инв. № | Подпись и дата | Инв. № подл.

Т-637

Формат	Зона	Поз	Обозначение	Наименование	Кол. на исполнение 1.141.1КЛ-3 1-3 04 –	01	Примечание
				Документация			
А3			1.141.1КЛ-3 1-3 04СБ	Сборочный чертеж			
А3			ПЗ	Пояснительная записка			
А3			ВРС	Ведомость расхода стали на элемент, кг			
				Сборочные единицы			Масса 1поз кг
А3		1	1.141.1КЛ-3 2-1 01-37	Сетка 4С $\frac{4вр1-500/1000}{3вр1-250}$-234×620 $\frac{50\times150}{20}$	1	1	
А3		2	-23	Сетка СК-4	2	2	
А3		3	-24	Каркас КК-1	12	12	
				Детали			
А4		4	1.031.КЛ-1 выпуск 6-12	Петля СП8-16	4	4	1.67
				Стержень напрягаемый ГОСТ 10884-81			
Б4		5		⌀14 АтV L=6280	5	7	7.60
А3		6	1.141.1КЛ-3 2-1 01-19	ОС-3	6	6	
				Материалы			
				Бетон тяжелый класс В20 ГОСТ 26633-85	1.86	1.86	$м^3$
					ПК63.24-6АтVТ	ПК63.24-8АтVТ	

Согласовано

Взам.инв.№

Подпись и дата

Инв.№ подл.

Нач отд.	Печерский		15.1.89
Гл констр.	Бунич		"
Гл спец.	Иовлева		"
Рук гр.	Бабина		"
Проверил	Бабина		"
Рассчит.	Майзлина		"
Исполнил	Кузьмина		"
Н.контр.	Бунич		"

1.141.1КЛ-3 1-3 04

Плиты перекрытий
ПК 63.24-6АтVТ
ПК 63.24-8АтVТ

Стадия	Лист	Листов
Р	1	

ЛЕННИИПРОЕКТ
ОКУ

Формат А3

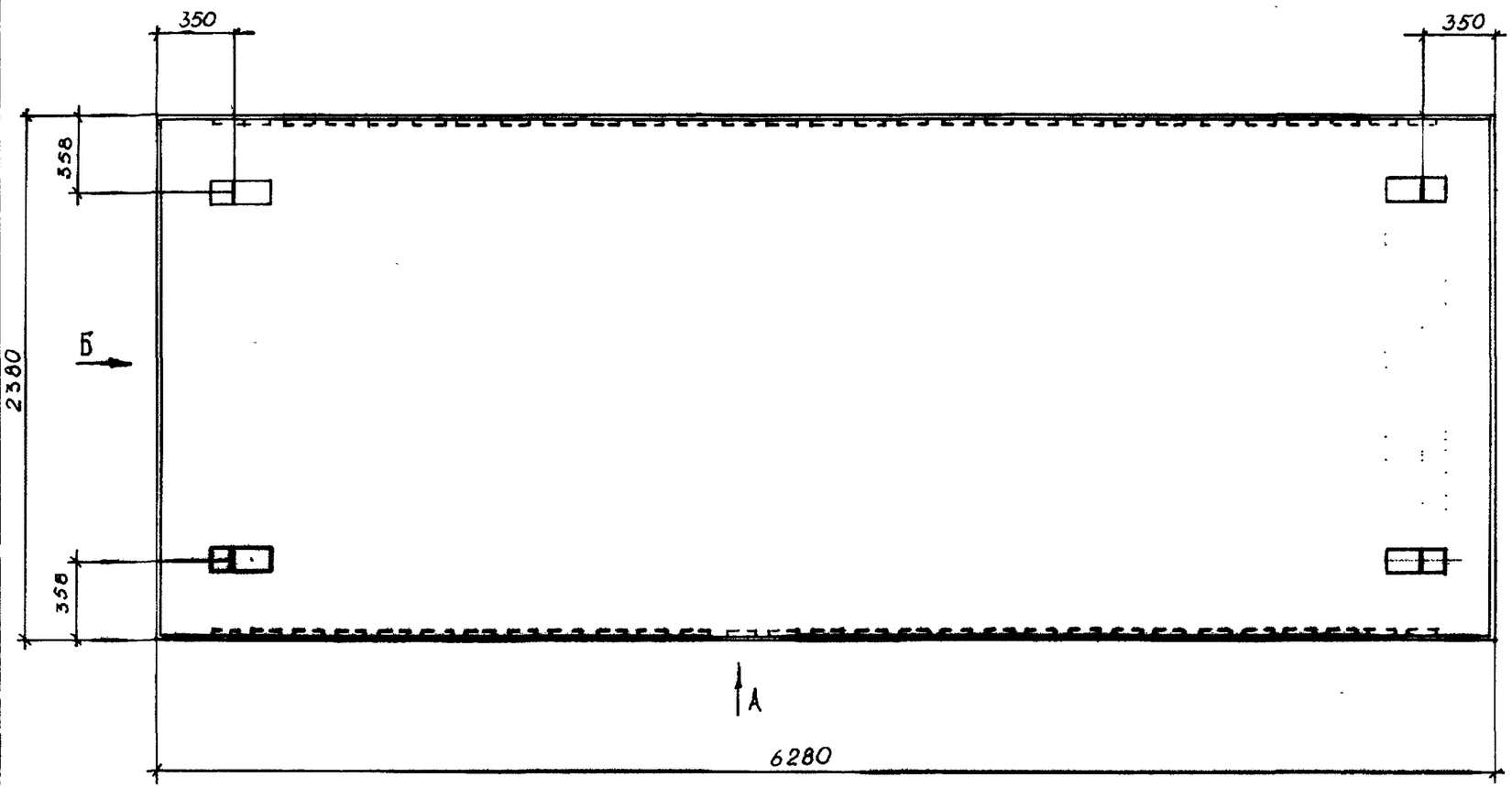

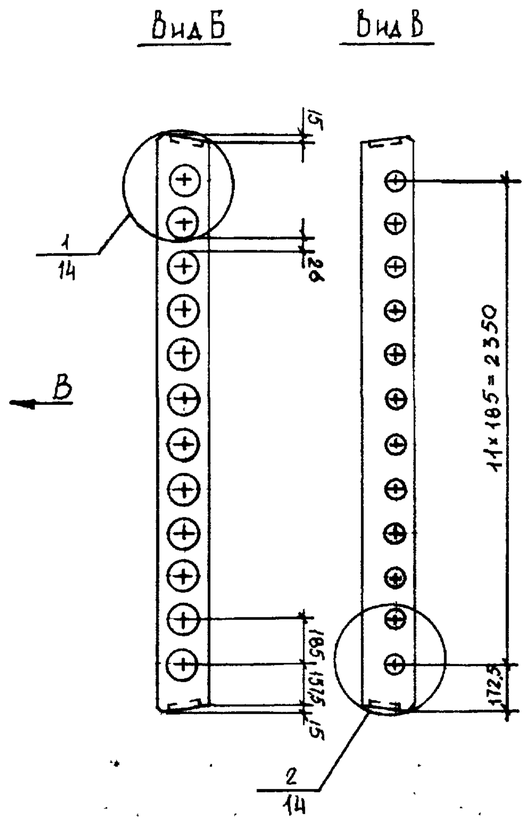

Вид А

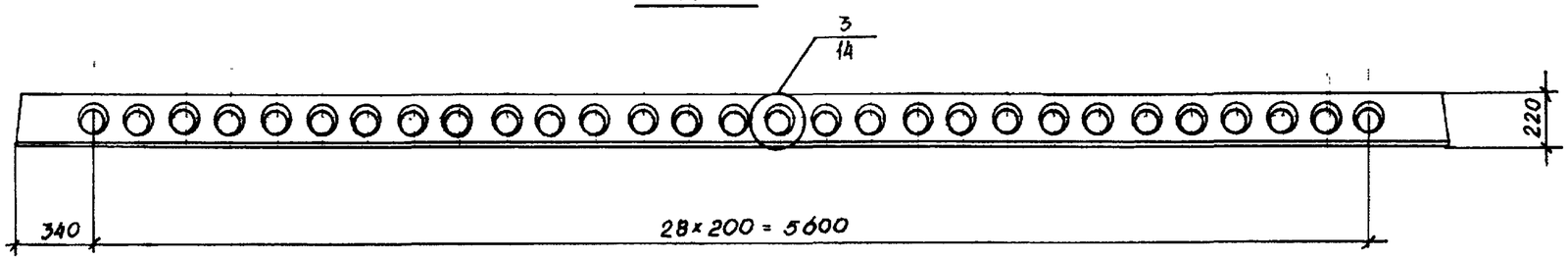

ОБОЗНАЧЕНИЕ	МАРКА	Сеч. 3-3 №рисунка
1.141.1 КЛ-3 1-304	ПК63.24-6АтVТ	1
-01	ПК63.24-8АтVТ	2

Изм	№ уч.	Лист	№ докум	Дата	Подп.	Фамилия

1.141.1 КЛ-3 1-3 04СБ

Нач отд	Печерский		15.11.88
Гл.констр.	Бунич		"
Гл спец.	Иовлева		"
Рук.гр.	Бабина		"
Проверил	Бабина		"
Расчит.	Майзлина		"
Исполнил	Кузьмина		"
Н контр.	Бунич		"

ПЛИТЫ ПЕРЕКРЫТИЙ
ПК 63.24 - 6АтVТ
ПК 63.24 - 8АтVТ
Сборочный чертёж

Стадия	Масса	Масштаб
Р	4650	1:25
Лист 1	Листов 2	

ЛЕННИИПРОЕКТ
ОКУ

Формат 12

Согласовано

Взам инв №

Подпись и дата

Инв.№ подл.

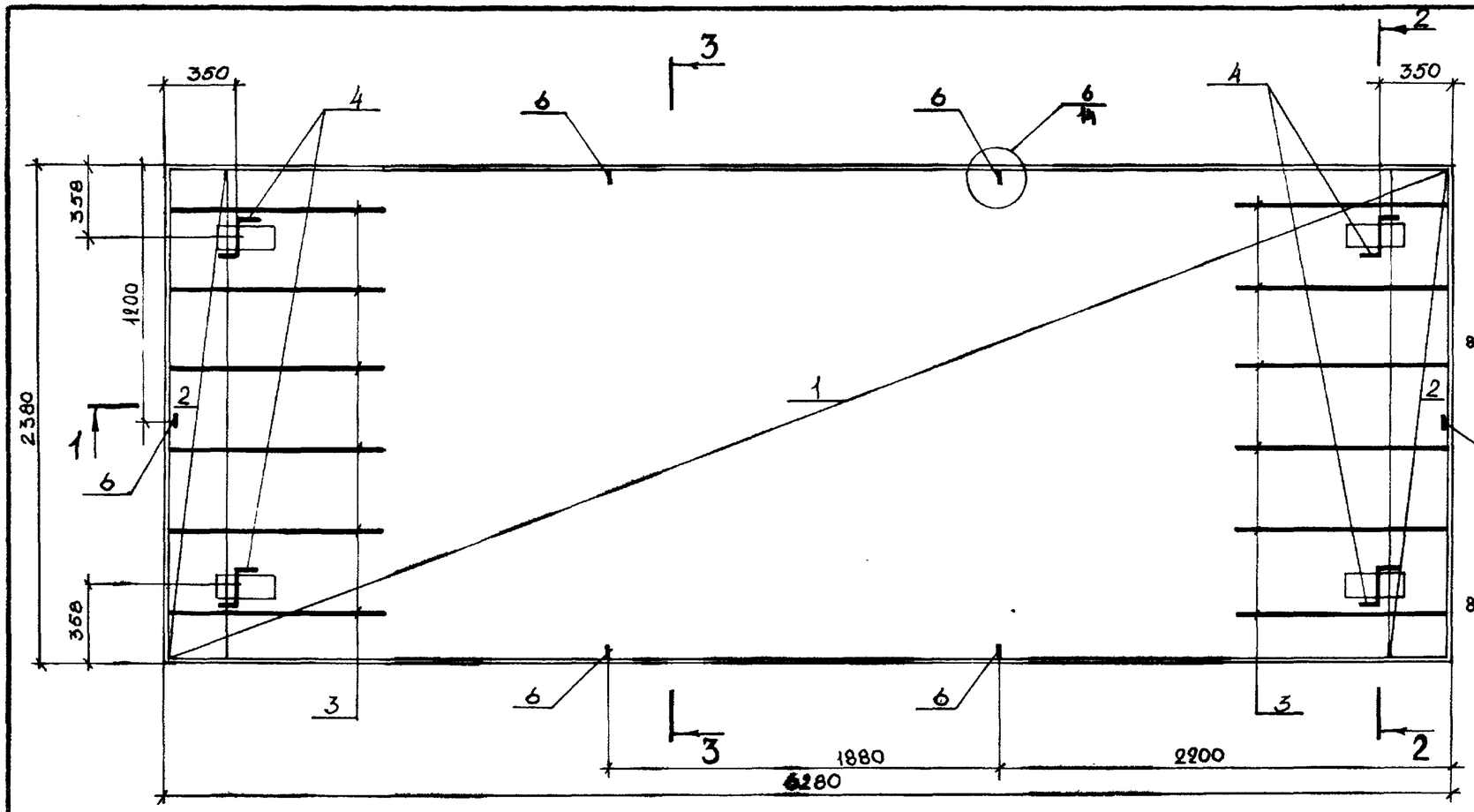

3-3

Рис.1

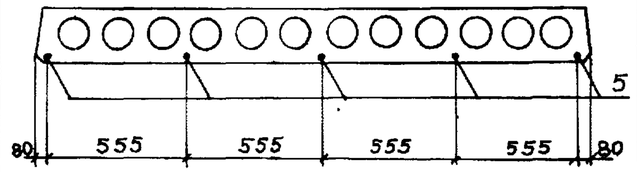

Рис.2

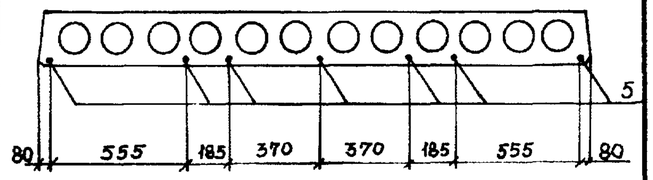

1-1

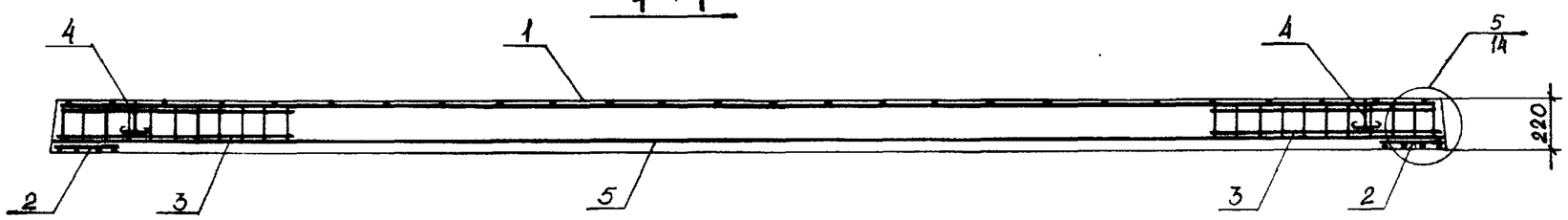

2-2

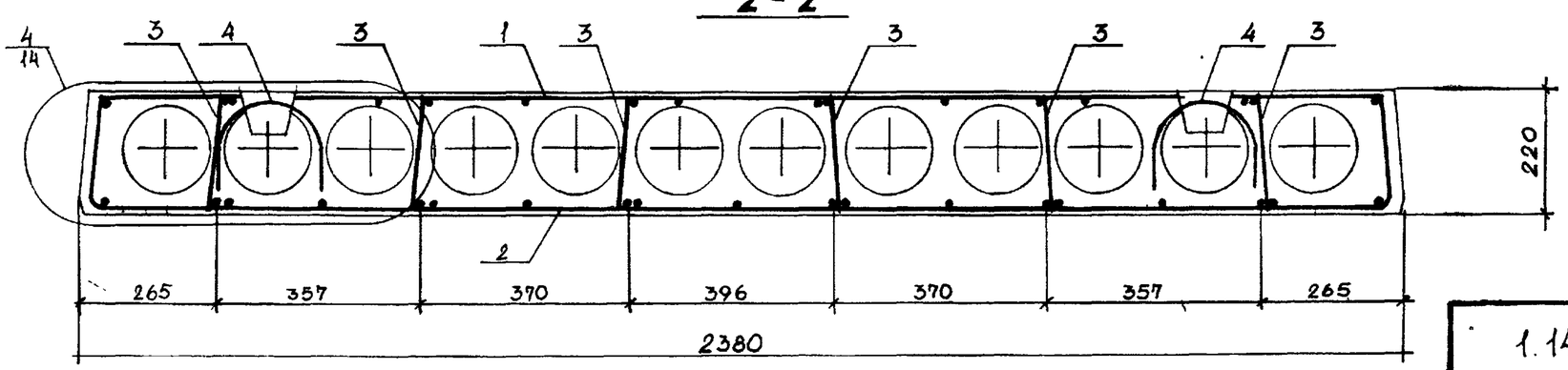

Изм	№ уч.	Лист	№ докум	Дата	Подп.	Фамилия

1.141.1 КЛ-3 1-3 ОА СБ

Лист 2

Формат 12

Инв. № подл. | Подпись и дата | Взам. инв. №

Т-637

Формат	Зона	Поз	Обозначение	Наименование	Кол. на исполнение 1.141.1КЛ-3 1-3 05		Примечание
					–	01	
				Документация			
А3			1.141.1КЛ-3 1-3 05СБ	Сборочный чертеж			
			ПЗ	Пояснительная записка			
			ВРС	Ведомость расхода			
				стали на элемент, кг			
				Сборочные единицы			Масса 1 поз. кг
А3		1	1.141.1КЛ-3 2-1 01 -31	Сетка 4С $\frac{4Вр I-400}{3Вр I-250}$ 94×590 $\frac{30+100}{90}$	1	1	
А3		2	-20	Сетка СК-1	2	2	
А3		3	-24	Каркас КК-1	6	6	
				Детали			
А4		4	1.031.1КЛ-1 выпуск 6-1.2	Петля СП8-10	4	4	0.66
				Стержень напрягаемый			
				ГОСТ 10884-81			
Б4		5		⌀12 АтV L = 5980	3	4	5.31
А3		6	1.141.1КЛ-3 2-1 01 -19	ОС-3	6	6	
				Материалы			
				Бетон тяжелый класс В20	0.74	0.74	$м^3$
				ГОСТ 26633-85			
					ПК60.10-6АтVI	ПК60.10-8АтVI	

Согласовано

Взам. инв. №

Подпись и дата

Инв. № подл.

Нач. отд.	Печерский		15.11.88
Гл. констр.	Бунич		"
Гл. спец.	Новлева		"
Рук. гр.	Бабина		"
Проверил	Бабина		"
Рассчит.	Майзлина		"
Исполнил	Кузьмина		"
Н. контр.	Бунич		"

1.141.1КЛ-3 1-3 05

Плиты перекрытий
ПК60.10-6АтVI
ПК60.10-8АтVI

Стадия	Лист	Листов
Р	1	

ЛЕННИИПРОЕКТ
ОКУ

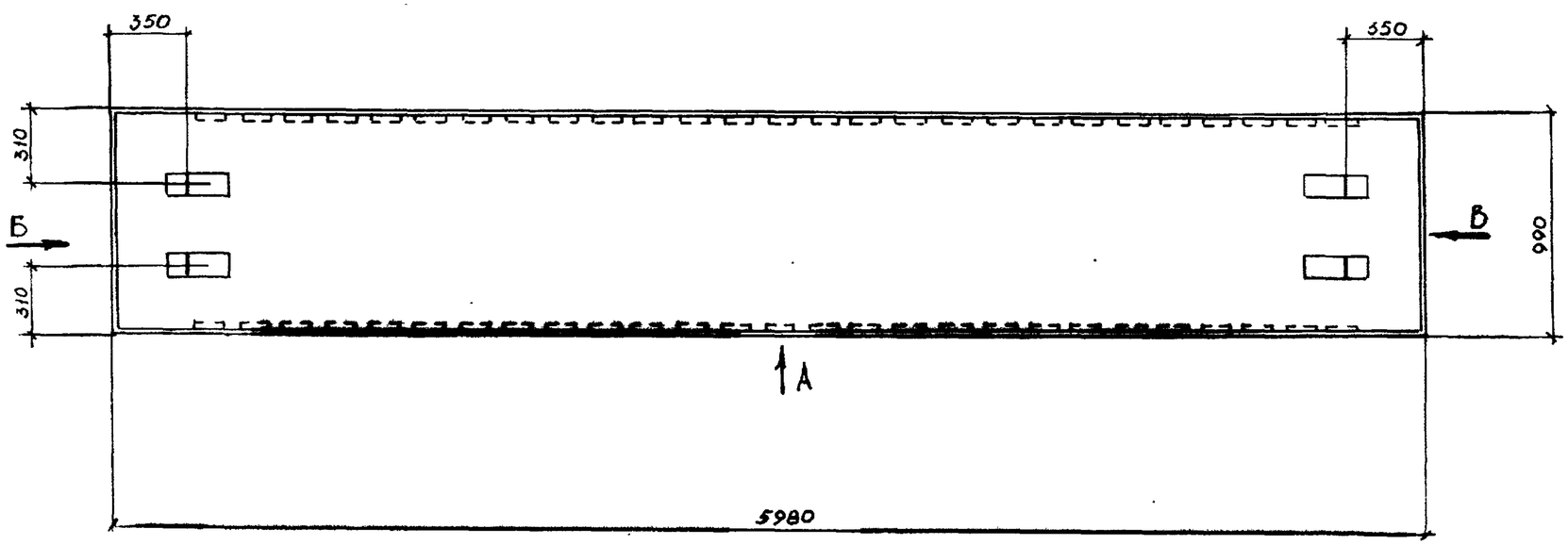

Вид Б

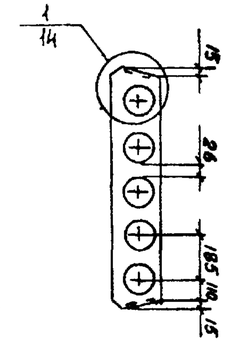

Вид В

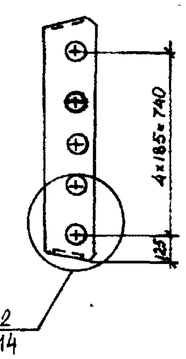

Вид А

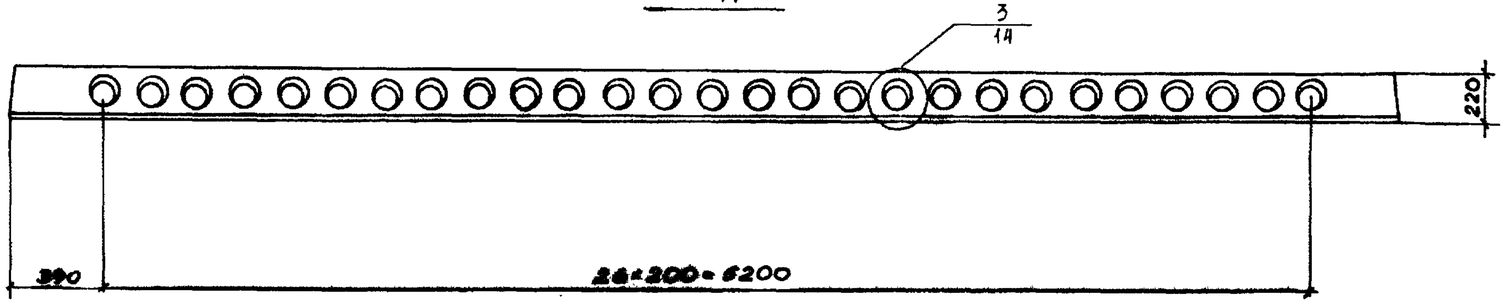

ОБОЗНАЧЕНИЕ	МАРКА	Сеч. 3-3 № рисунка
1.141.1КЛ-3 1-3 05	ПК60.10-6АтVТ	1
-01	ПК60.10-8АтVТ	2

Изм	№ уч.	Лист	№ докум.	Дата	Подп.	Фамилия

Нач. отд.	Печерский		15.11.86
Гл. констр.	Бунич		"
Гл. спец.	Иовлева		"
Рук. гр.	Бабина		"
Проверил	Бабина		"
Рассчитал	Майзлина		"
Исполнил	Кузьмина		"
Н. контр.	Бунич		"

1.141.1КЛ-3 1-3 05СБ

Плиты перекрытий
ПК60.10-6АтVТ
ПК60.10-8АтVТ
Сборочный чертёж

Стадия	Масса	Масштаб
Р	1850	1:25
Лист 1	Листов 2	

ЛЕННИИПРОЕКТ
ОКУ

Формат 12

Согласовано

Взам. инв. №

Подпись и дата

Инв. № подл.

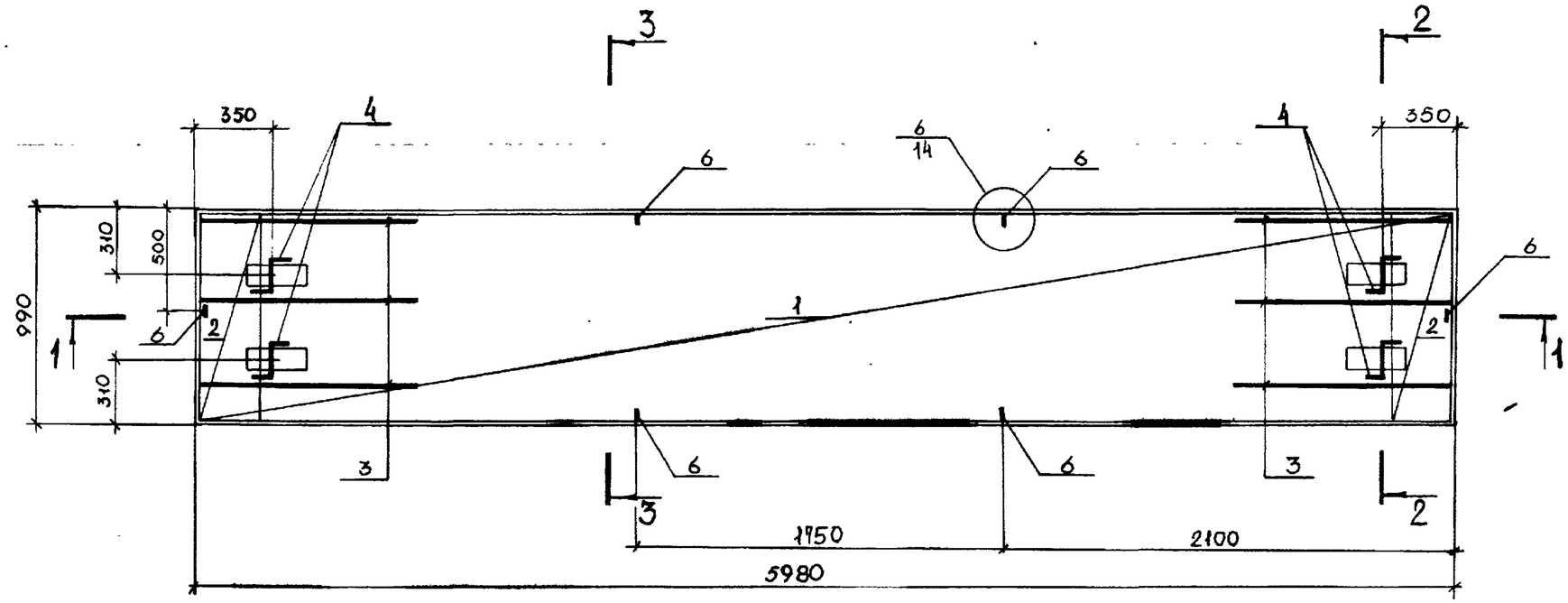

1 - 1

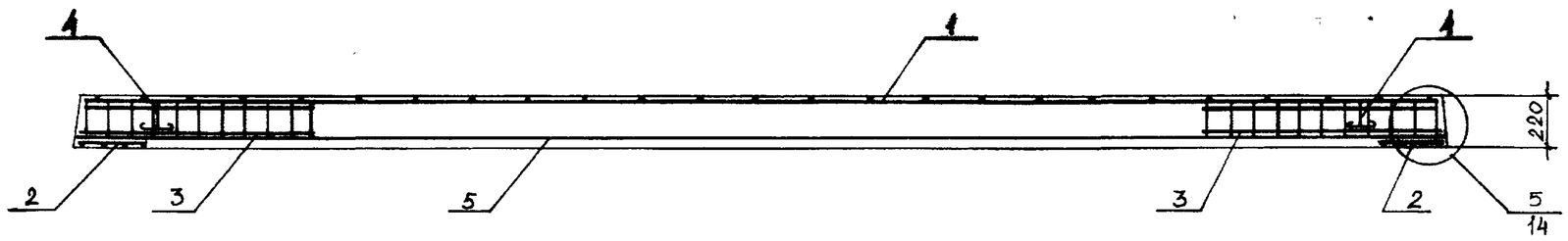

2 - 2

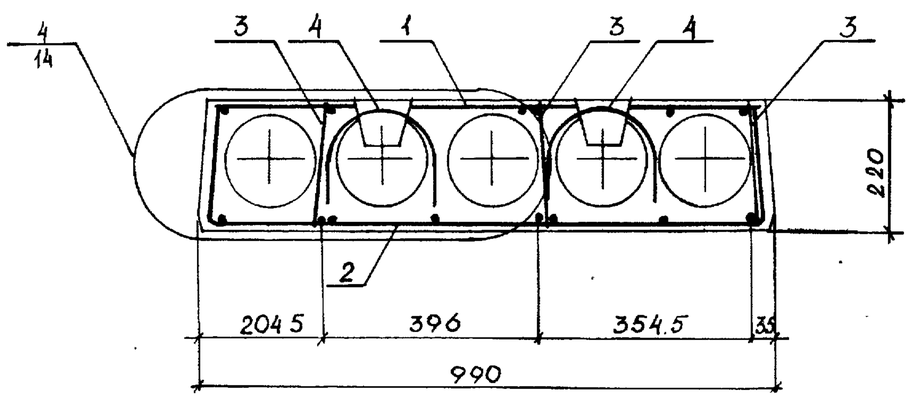

3 - 3

Рис. 1

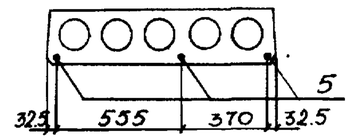

Рис 2

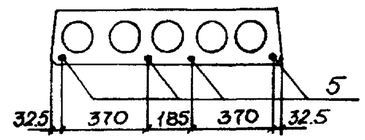

Изм	№ уч.	Лист	№ докум	Дата	Подп.	Фамилия

1.141 1 КЛ-3 1-3 05 СБ

Лист 2

Формат 12

Взам. инв. № | Подпись и дата | Инв. № подл.

Т-637

Формат	Зона	Поз	Обозначение	Наименование	Кол. на исполнение 1.141.1КЛ-3 1-3 06																				Примечание
					-	01																			
				Документация																					
А3			1.141.1КЛ-3 1-3 06СБ	Сборочный чертеж																					
А3			ПЗ	Пояснительная записка																					
А3			ВРС	Ведомость расхода																					
				стали на элемент, кг																					
				Сборочные единицы																					Масса 1 поз. кг
А3		1	1.141.1КЛ-3 2-1 01 -32	Сетка 4С $\frac{4Вр I-500}{3Вр I-250}$ 114×590 $\frac{50+100}{70}$	1	1																			
А3		2	-21	Сетка СК-2	2	2																			
А3		3	-24	Каркас КК-1	6	6																			
				Детали																					
А4		4	1.031 КЛ-1 выпуск 6-1.2	Петля СП8-12	4	4																			0.94
				Стержень напрягаемый																					
				ГОСТ 10884-81																					
Б4		5		⌀12 АтV L = 5980	3	4																			5.31
А3		6	1.141.1КЛ-3 2-1 01 -19	ОС-3	6	6																			
				Материалы																					
				Бетон тяжелый класс В20	0.89	0.89																			$м^3$
				ГОСТ 26633-85																					
					ПК60.12-6АтV	ПК60.12-8АтV																			

Согласовано

Взам. инв. №

Подпись и дата

Инв. № подл.

Нач. отд.	Печерский		15.11.88
Гл. констр.	Бунич		
Гл. спец.	Новлева		
Рук. гр.	Бабина		
Проверил	Бабина		
Рассчит	Майзлина		
Исполнил	Кузьмина		
Н. контр	Бунич		

1.141.1КЛ-3 1-3 06

Плиты перекрытий
ПК60.12-6АтVT
ПК60.12-8АтVT

Стадия	Лист	Листов
Р	1	

ЛЕННИИПРОЕКТ
ОКУ

Формат А3

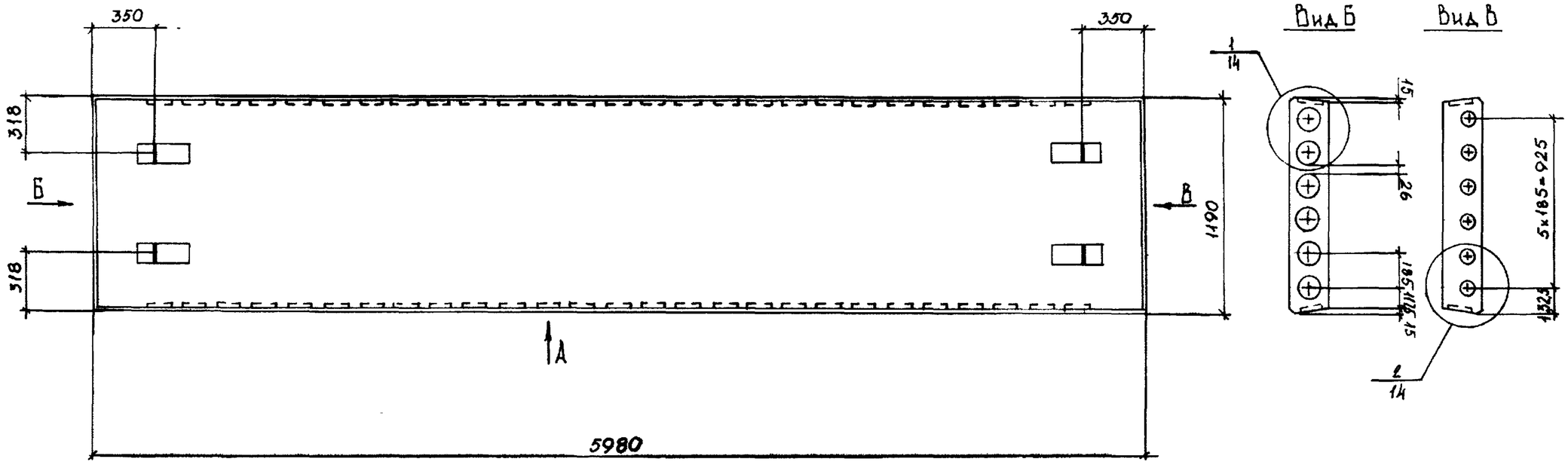

Вид А

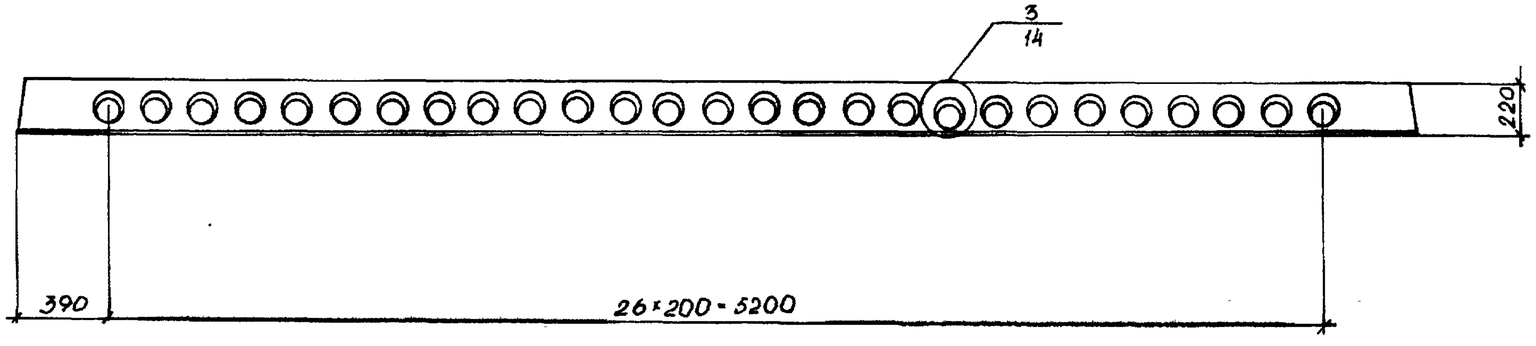

ОБОЗНАЧЕНИЕ	МАРКА	Сеч. 3-3 № рисунка
1.141.1КЛ-3 1-3 06	ПК 60.12-6АтVT	1
-01	ПК 60.12-8АтVT	2

Согласовано

Взам инв №

Подпись и дата

Инв. № подл

Изм	№ уч.	Лист	№ докум	Дата	Подп.	Фамилия

1.141.1 КЛ-3 1-3 06 СБ

Нач отд	Печерский		15.11.89
Гл констр.	Бунич		"
Гл спец.	Иовлева		"
Рук. гр.	Бабина		"
Проверил	Бабина		"
Рассчит.	Майзлина		"
Исполнил	Кузьмина		"
Н контр.	Бунич		"

Плиты перекрытий
ПК 60.12-6АтVT
ПК 60.12-8АтVT
Сборочный чертёж

Стадия	Масса	Масштаб
Р	2225	1:25
Лист 1	Листов 2	

ЛЕННИИПРОЕКТ
ОКУ

Формат 12

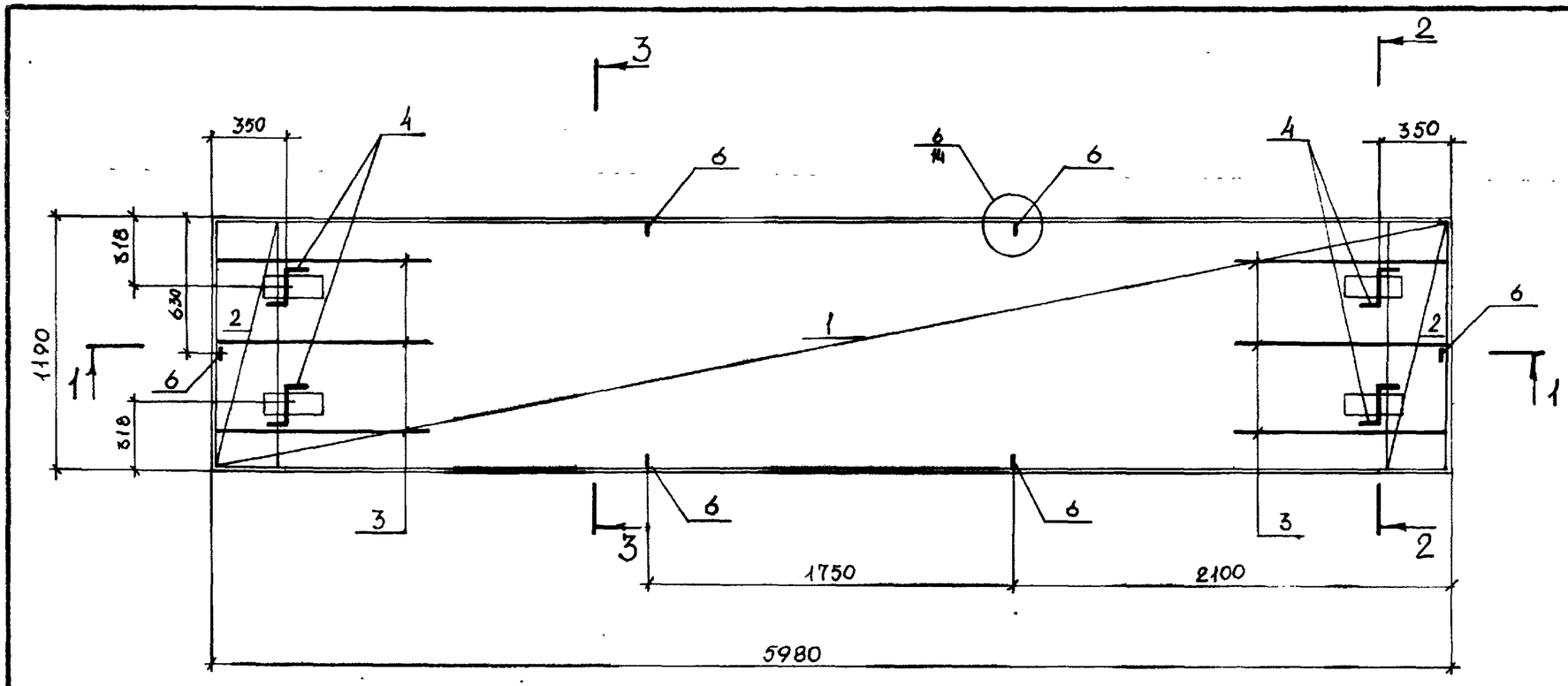

1 - 1

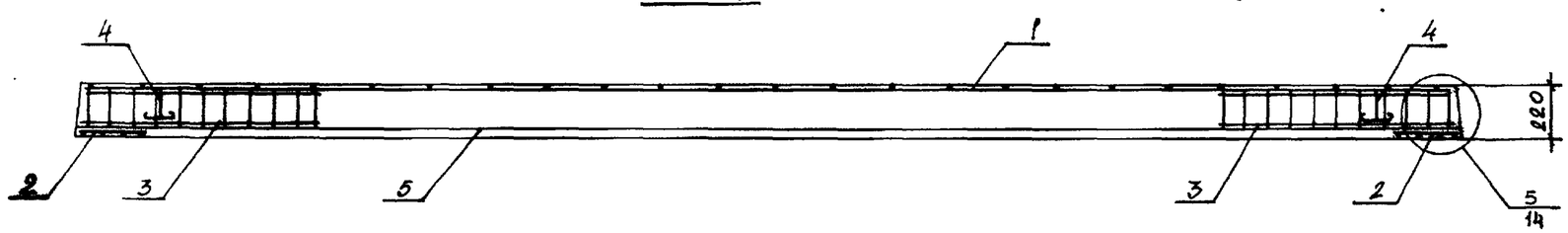

2 - 2

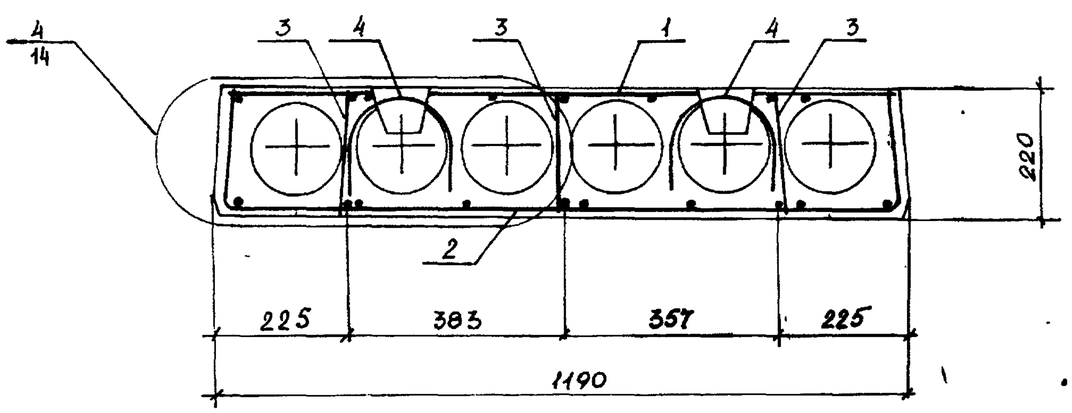

3 - 3

Рис.1

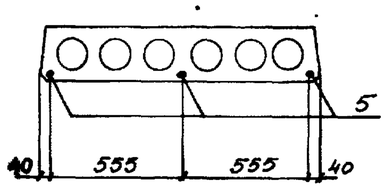

Рис.2

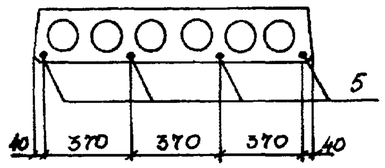

Изм.	№ уч.	Лист	№ докум.	Дата	Подп.	Фамилия

1.141.1 КЛ-3 1-3 ОВСБ

Лист 2

Формат 12

Инв.№ подл. | Подпись и дата | Взам.инв.№

Т-637

Формат	Зона	Поз.	Обозначение	Наименование	Кол.	Примечание
				Документация		
А3			1.141.1КЛ-3 1-3 07СБ	Сборочный чертеж		
А3			ПЗ	Пояснительная записка		
А3			ВРС	Ведомость расхода		
				стали на элемент, кг		
				Сборочные единицы		Масса 1поз.кг
А3		1	1.141.1КЛ-3 2-1 01 -33	Сетка 4С $\frac{4Вр_{I}-500/200}{3Вр_{I}-250}$ / 174×590 $\frac{30+100}{20}$	1	
А3		2	-22	Сетка СК-3	2	
А3		3	-24	Каркас КК-1	10	
				Детали		
А4		4	1.031 КЛ-1 выпуск 6-1.2	Петля СП8-12	4	0.94
				Стержень напрягаемый		
				ГОСТ 10884-81		
Б4		5		⌀14 $A_{т}V$ L = 5980	5	7.24
А3		6	1.141.1 КЛ-3 2-1 01 -19	ОС-3	6	
				Материалы		
				Бетон тяжелый класс В20	1.34	$м^3$
				ГОСТ 26633-85		

Формат	Зона	Поз.	Обозначение	Наименование	Кол.	Примечание

Согласовано

Взам.инв. №

Подпись и дата

Инв.№ подл

Изм	№ уч.	Лист	№ докум	Дата	Подп.	Фамилия

Нач. отд.	Печерский		15.11.88
Гл. констр.	Бунич		"
Гл. спец.	Иовлева		"
Рук. гр.	Бабина		"
Проверил	Бабина		"
Рассчит.	Майзлина		"
Исполнил	Кузьмина		"
Н. контр.	Бунич		"

1.141.1КЛ-3 1-3 07

Плиты перекрытий ПК60.18-8 $A_{т}VT$

Стадия	Лист	Листов
Р	1	

ЛЕННИИПРОЕКТ ОКУ

Формат А3

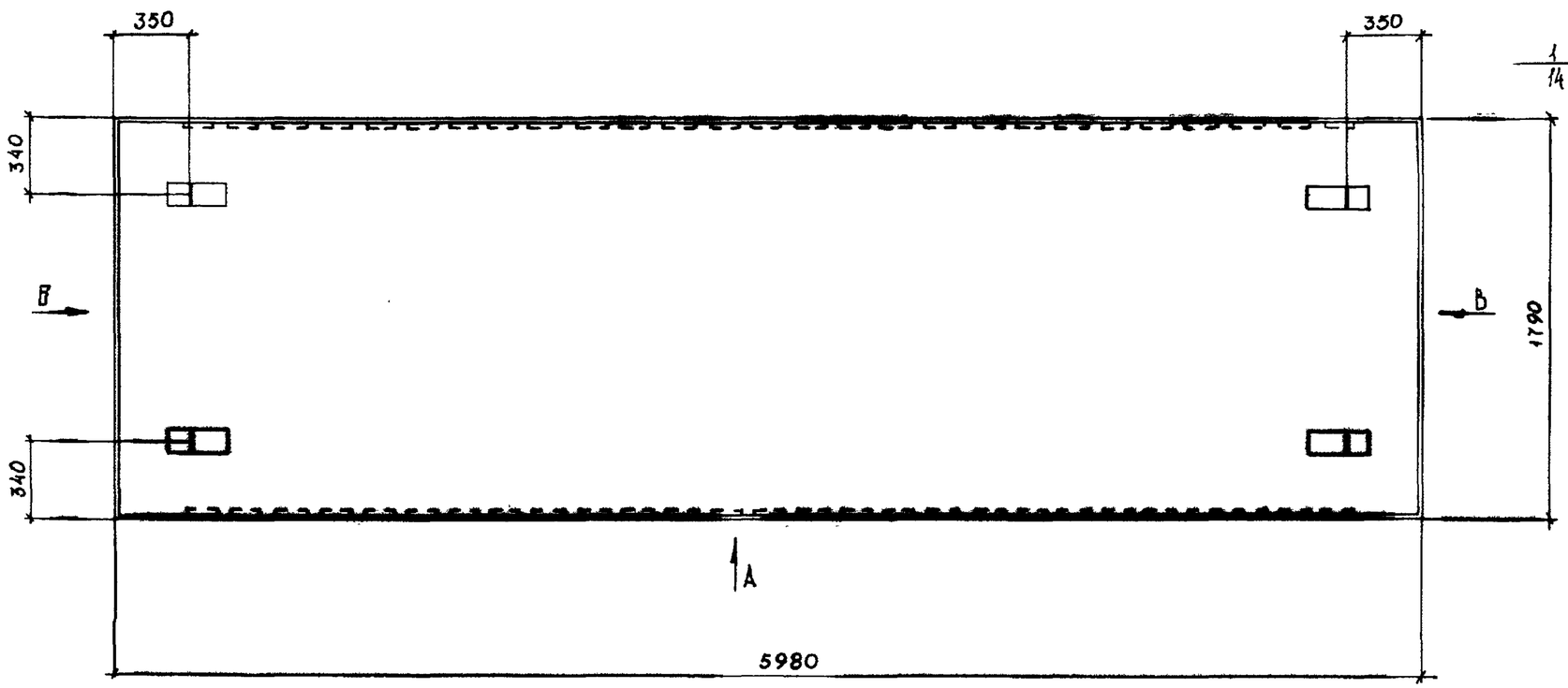

Вид А

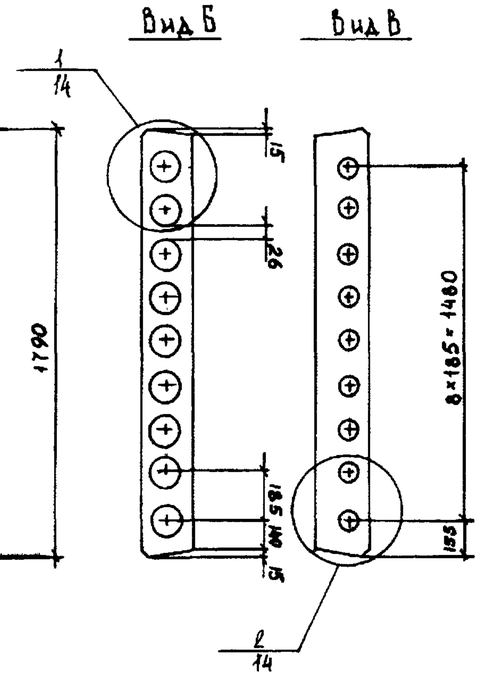

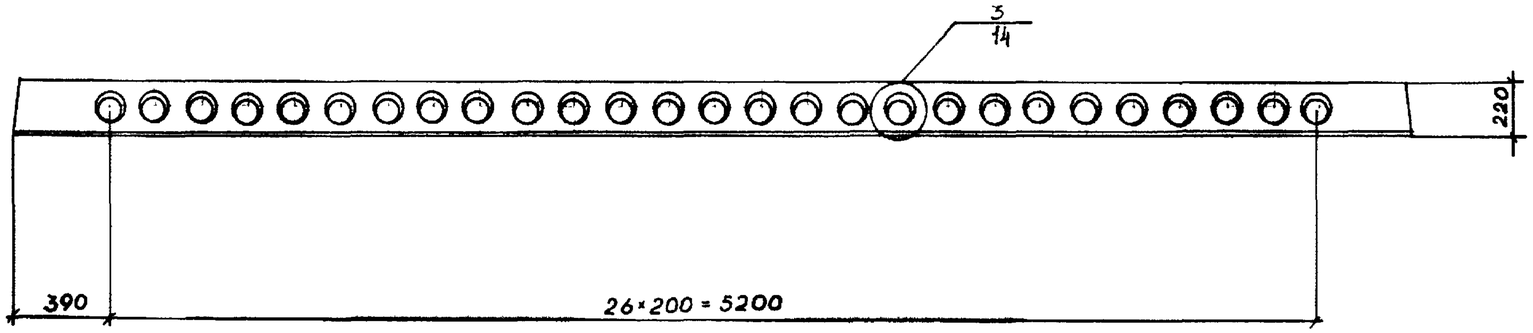

Согласовано

Взам инв №

Подпись и дата

Инв.№ подл.

Изм	№ уч.	Лист	№ докум	Дата	Подп.	Фамилия

1141.1КЛ-3 1-3 07 СБ

Нач отд.	Печерский		15.11.07
Гл. констр.	Бунич		"
Гл. спец.	Новлева		"
Рук. гр.	Бабина		"
Проверил	Бабина		"
Рассчит.	Майзлина		"
Исполнил	Кузьмина		"
Н. контр.	Бунич		"

Плиты перекрытий ПК 60.18-8 Ат VT

Сборочный чертёж

Стадия	Масса	Масштаб
Р	3350	1:25

Лист 1 Листов 2

ЛЕННИИПРОЕКТ ОКУ

Формат 12

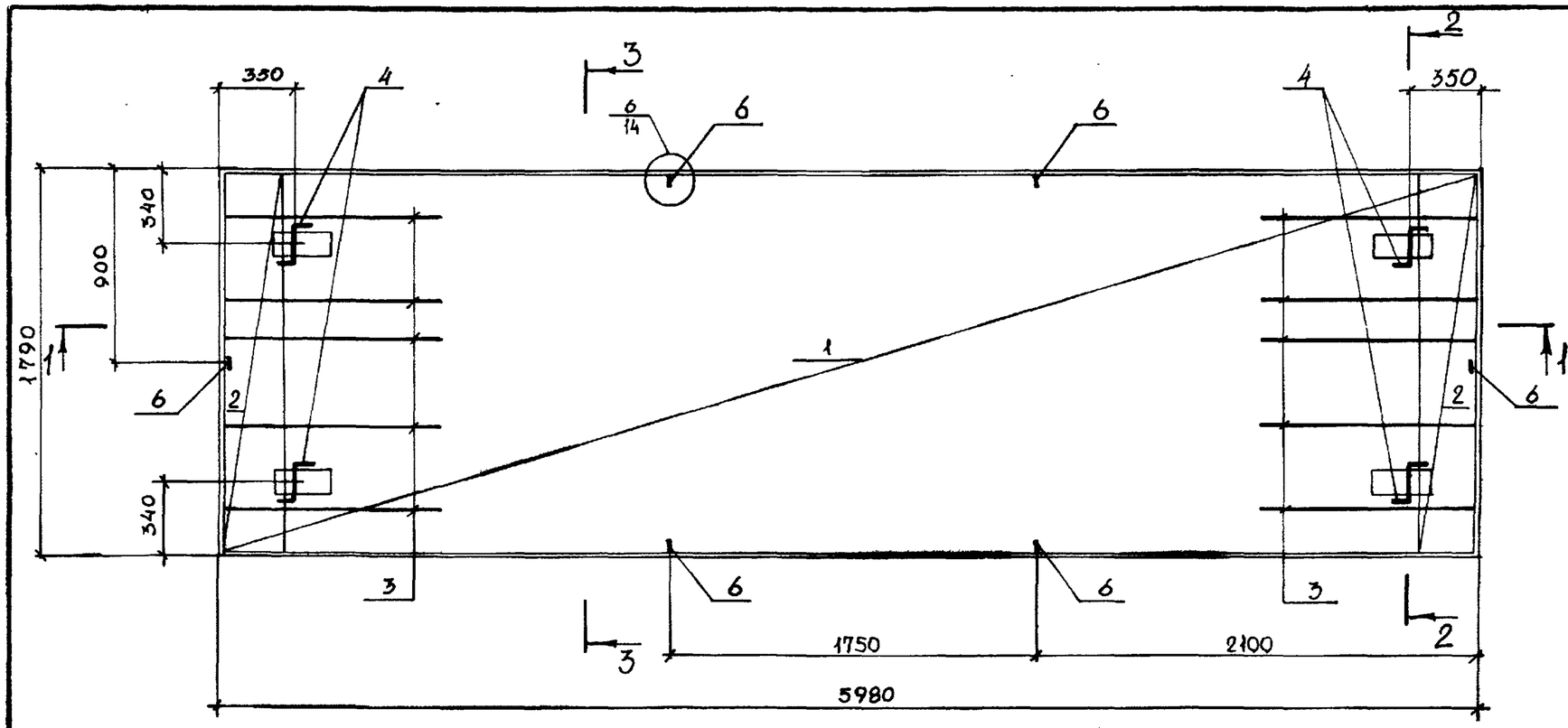

3-3

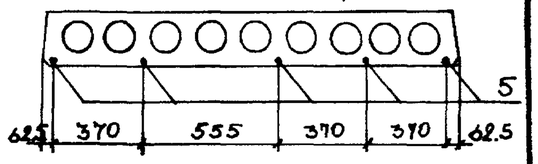

1-1

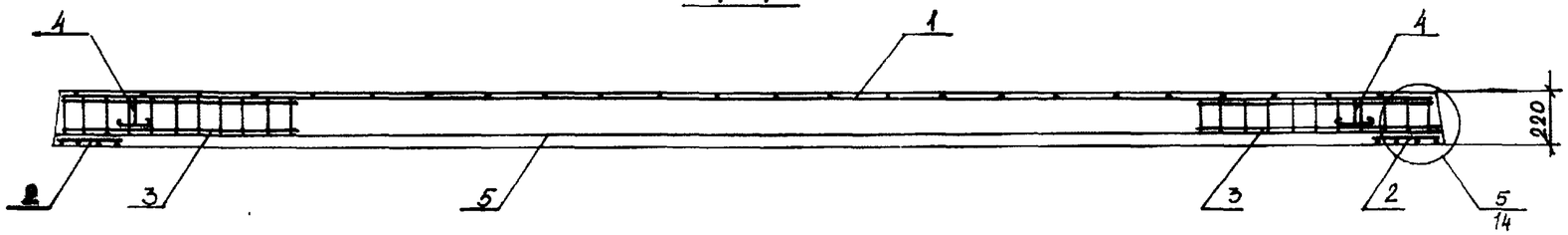

2-2

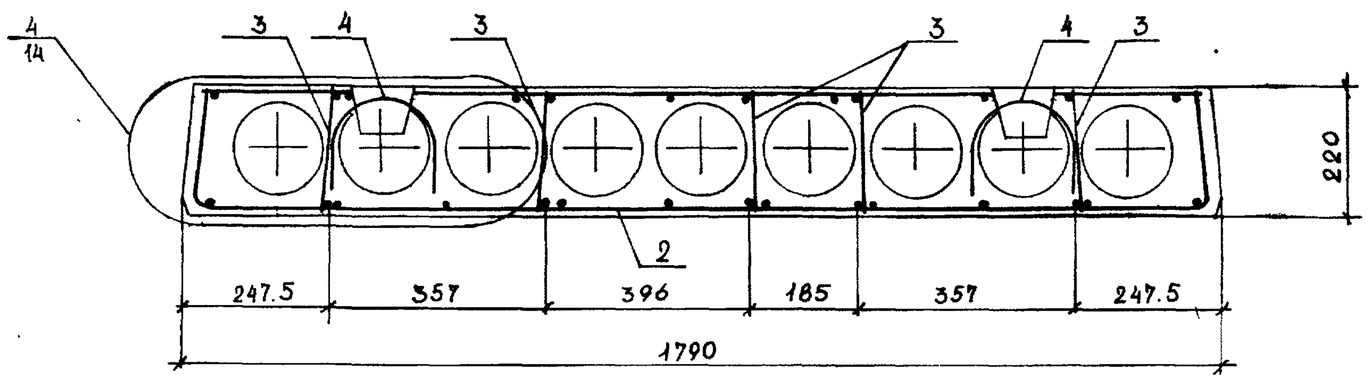

Изм	№ уч.	Лист	№ докум	Дата	Подп.	Фамилия

1.141.1 КЛ-3 1-3 07 СБ

Лист 2

Формат А2

Инв. № подл. | Подпись и дата | Взам. инв. №

Т-637

Формат	Зона	Поз.	Обозначение	Наименование	Кол.	Примечание
				Документация		
А3			1.141.1КЛ-3 1-3 08СБ	Сборочный чертеж		
А3			ПЗ	Пояснительная записка		
А3			ВРС	Ведомость расхода		
				стали на элемент, кг		
				Сборочные единицы		Масса 1 поз. кг
А3		1	1.141 КЛ-3 2-1 01 -29	Сетка 4С $\frac{4вр1-100}{3вр1-250}$ 94×530 $\frac{100+100}{10}$	1	
А3		2	-20	Сетка СК-1	2	
А3		3	-24	Каркас КК-1	6	
				Детали		
Д4		4	1.031КЛ-1 выпуск 6-1.2	Петля СП8-10	4	0.66
Б.ч		5		Стержень напрягаемый		
				ГОСТ 10884-81		
Б				Ø12 $A_{т}V$ L = 5380	3	4.78
А3		6	1.141.1КЛ-3 2-1 01-19	ОС-3	6	
				Материалы		
А3				Бетон тяжелый класс В20	0.67	$м^3$
				ГОСТ 26633-85		

Формат	Зона	Поз.	Обозначение	Наименование	Кол.	Примечание

Согласовано

Взам инв. №

Подпись и дата

Инв.№ подл

Изм	№ уч.	Лист	№ докум	Дата	Подп.	Фамилия

Нач отд.	Печерский		15.11.88
Гл.констр.	Бунич		"
Гл.спец	Иовлева		"
Рук гр	Бабина		"
Проверил	Бабина		"
Рассчит	Кузьмина		"
Исполнил	Кузьмина		"
Н. контр.	Бунич		"

1.141.1 КЛ-3 1-3 08

Плиты перекрытий ПК 54.10-8 $A_{т}VT$

Стадия	Лист	Листов
Р	1	

ЛЕННИИПРОЕКТ ОКУ

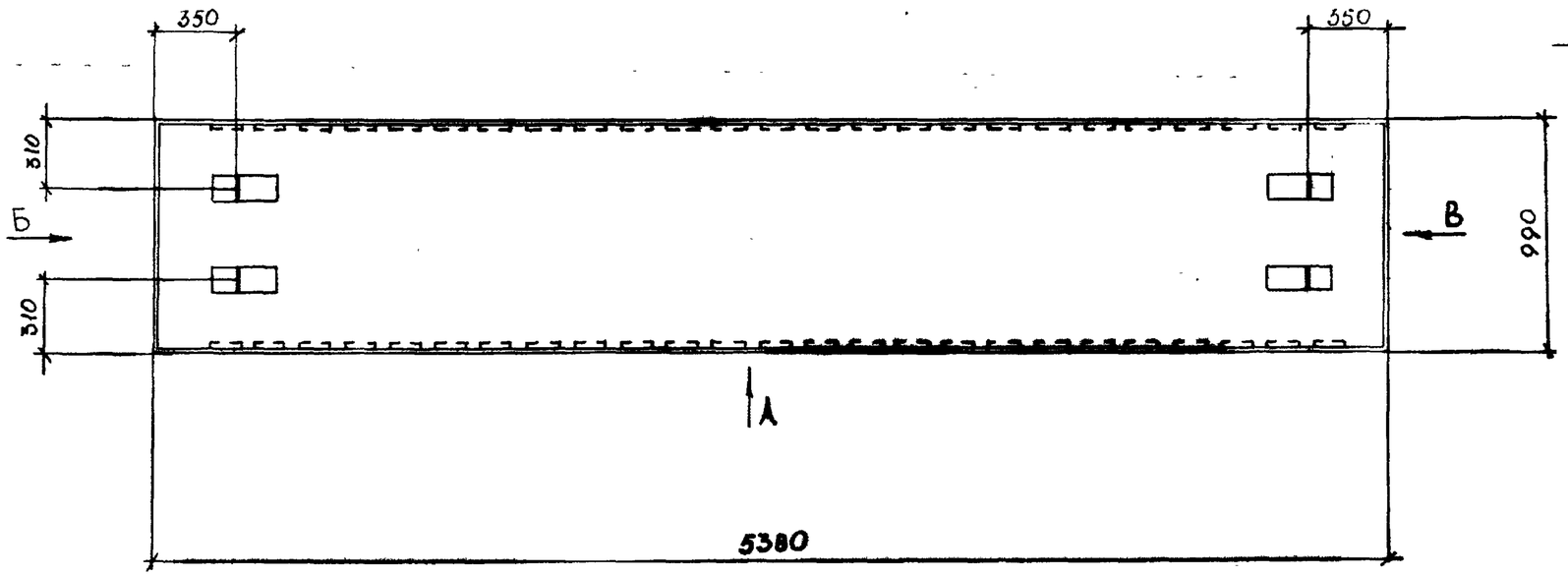

Вид А

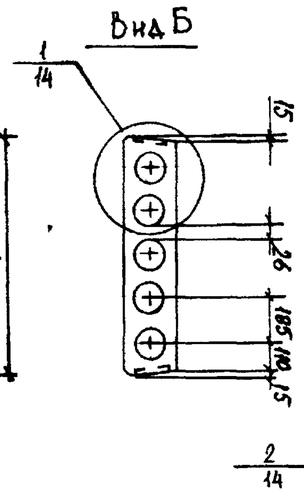

Вид Б

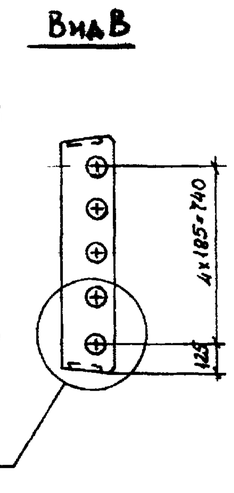

Вид В

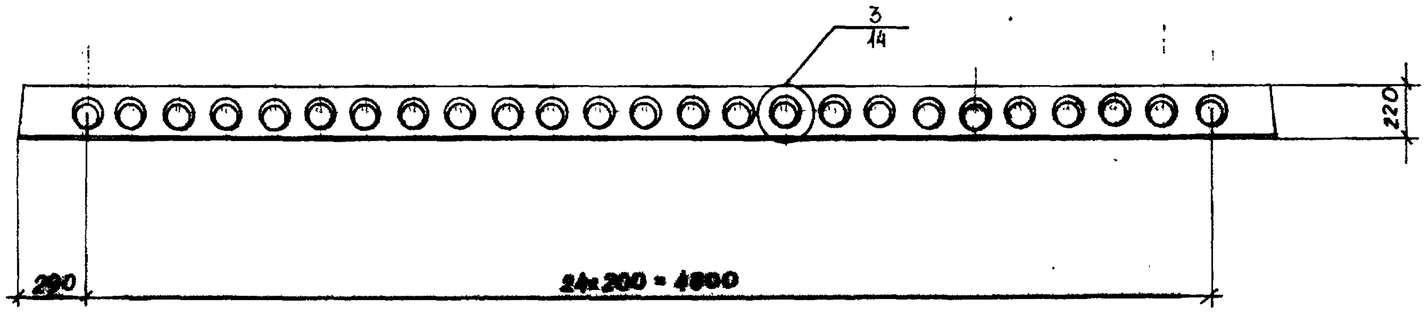

Согласовано

Взам инв №

Подпись и дата

Инв.№ подл

Изм	№ уч.	Лист	№ докум	Дата	Подп.	Фамилия

Нач. отд.	Печерский		15.11.88
Гл. констр.	Бунич		"
Гл. спец.	Новлева		"
Рук. гр.	Бабина		"
Проверил	Бабина		"
Рассчит.	Кузьмина		"
Исполнил	Кузьмина		"
Н. контр.	Бунич		"

1.141.1 КЛ-3 1-3 08СБ

Плиты перекрытий

ПК 54.10-8 $A_{т}$ VT

Сборочный чертёж

Стадия	Масса	Масштаб
Р	1675	1:25
Лист 1	Листов 2	

ЛЕННИИПРОЕКТ
ОКУ

Формат 12

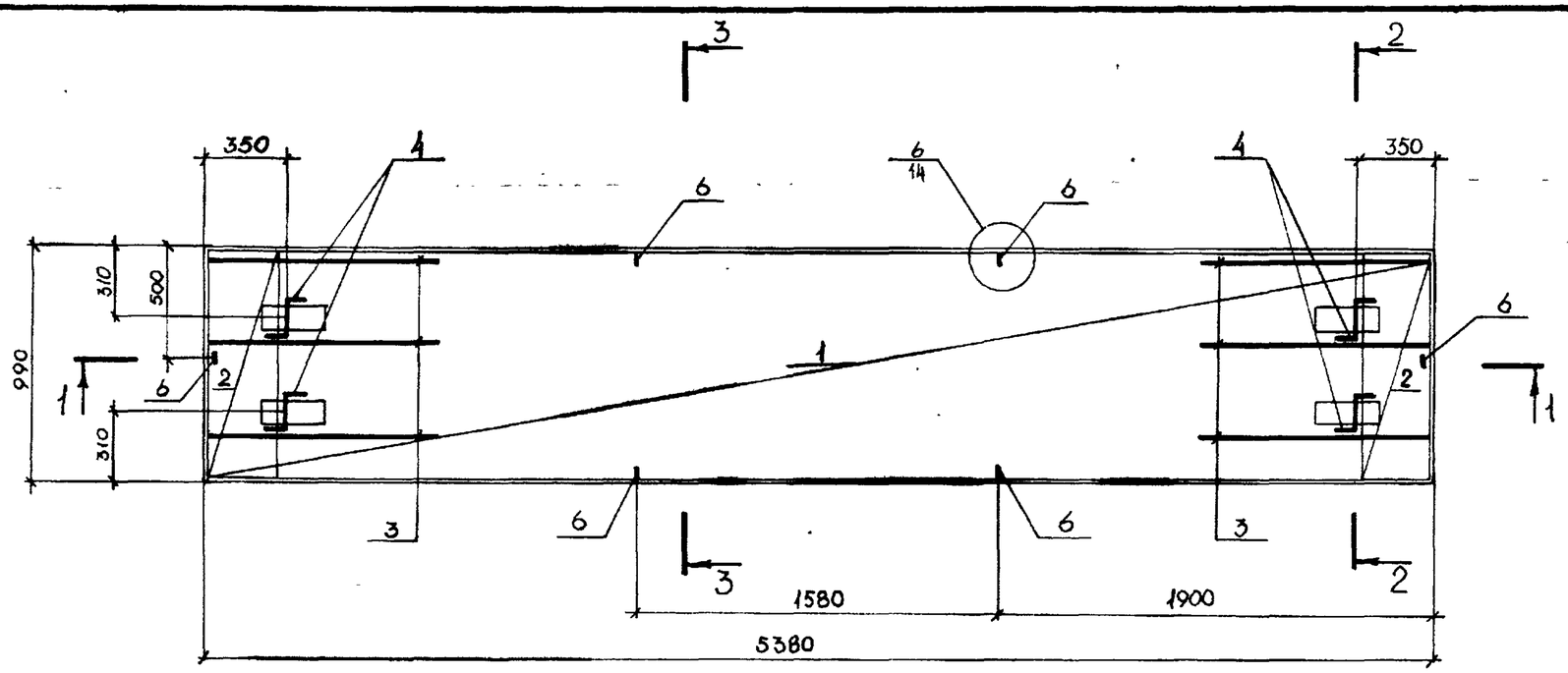

3-3

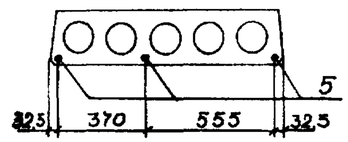

1 - 1

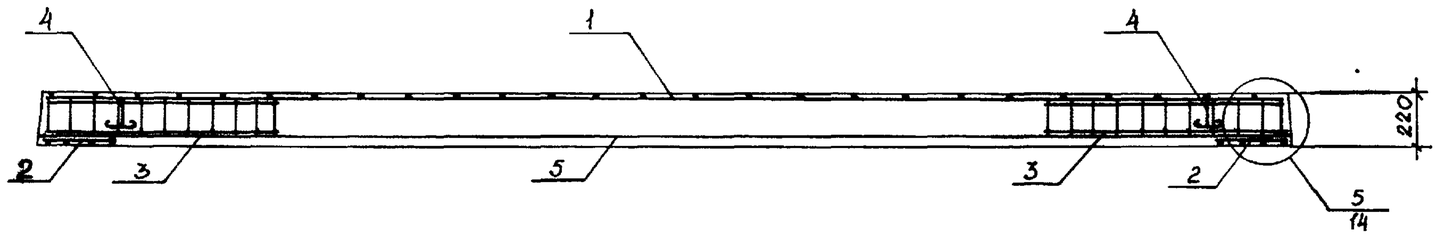

2 - 2

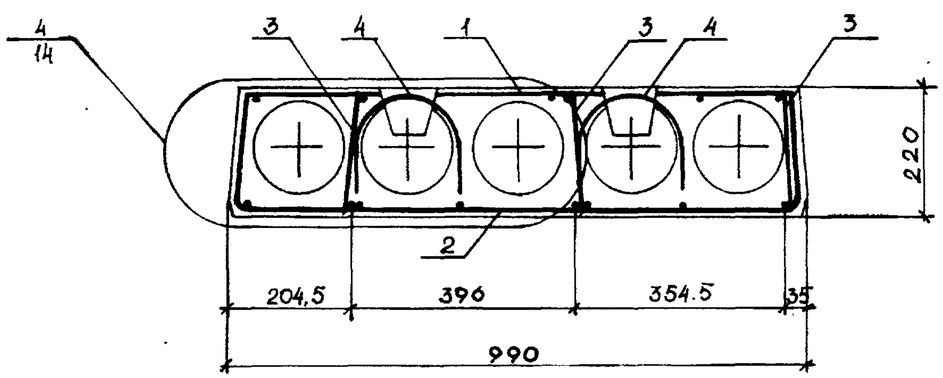

Изм	№ уч.	Лист	№ докум	Дата	Подл.	Фамилия

1.141.1КЛ-3 1-3 08 СБ

Лист 2

Формат 12

Взам.инв.№ | Подпись и дата | Инв.№ подл.

Т-637

Формат	Зона	Поз.	Обозначение	Наименование	Кол.	Примечание
				Документация		
А3			1.141.1КЛ-3 1-3 09СБ	Сборочный чертеж		
			ПЗ	Пояснительная записка		
			ВРС	Ведомость расхода		
				стали на элемент, кг		
				Сборочные единицы		Масса 1 поз. кг
А3		1	1.141.1КЛ-3 2-1 01 -30	Сетка 4С $\frac{4Вр1-500}{5Вр1-250}$ $114 \times 530 \frac{100 \times 200}{70}$	1	
		2	-21	Сетка СК-2	2	
		3	-24	Каркас КК-1	6	
				Детали		
А4		4	1.031 КЛ-1 выпуск 6-1.2	Петля СП8-10	4	0.66
Б4		5		Стержень напрягаемый	[illegible]	[illegible]
				ГОСТ 10884-81		
				Ø12 АтV L = 5380	3	4.78
А3		6	1.141.1КЛ-3 2-1 01-19	ОС-3	6	
				Материалы		
				Бетон тяжелый класс В20	0.51	$м^3$
				ГОСТ 26633-85		

Формат	Зона	Поз.	Обозначение	Наименование	Кол.	Примечание

Согласовано

Взам. инв. №

Подпись и дата

Инв. № подл

Изм.	№ уч.	Лист	№ докум.	Дата	Подп.	Фамилия

Нач. отд.	Печерский		15.11.88
Гл. констр.	Бунич		"
Гл. спец.	Иовлева		"
Рук. гр.	Бабина		"
Проверил	Бабина		"
Рассчит.	Кузьмина		"
Исполнил	Кузьмина		"
Н. контр.	Бунич		"

1.141.1КЛ-3 1-3 09

Плиты перекрытий ПК 54.12 - 8АтVТ

Стадия	Лист	Листов
Р	1	

ЛЕННИИПРОЕКТ ОКУ

Формат А3

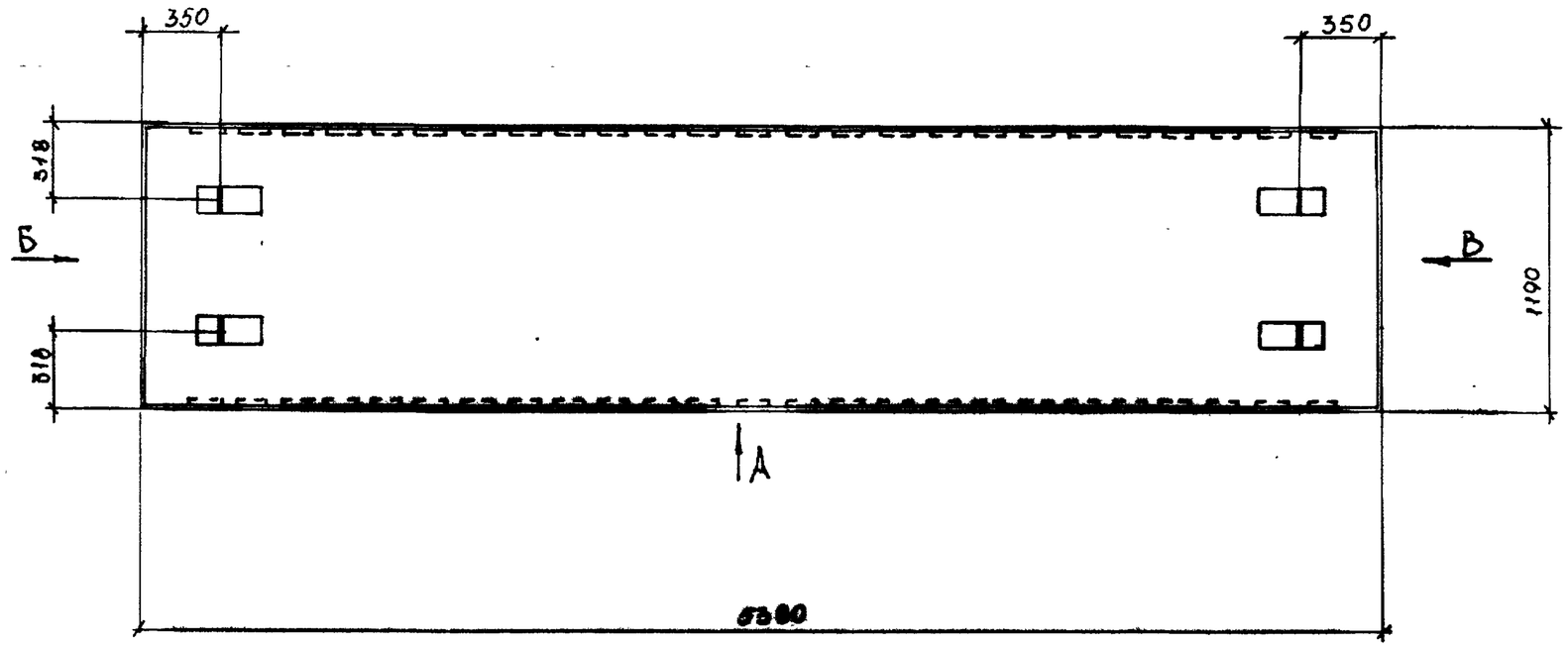

Вид А

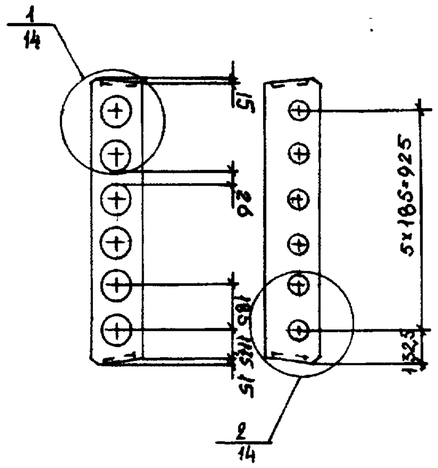

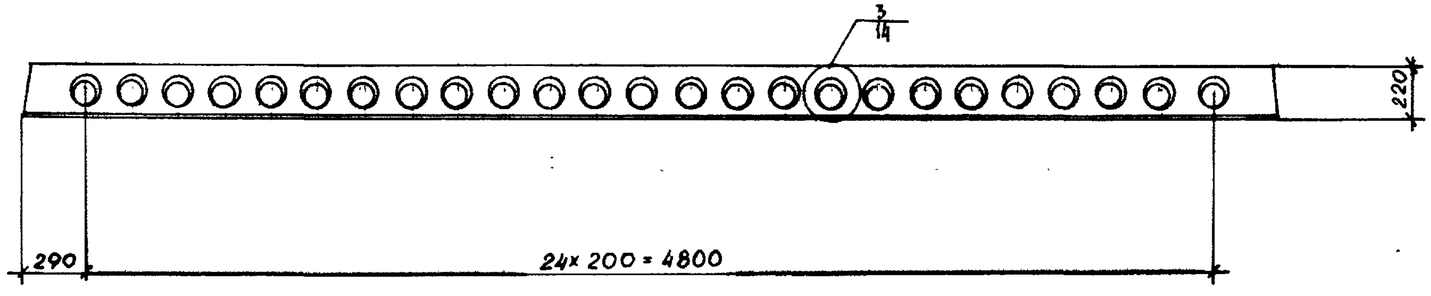

Изм	№ уч.	Лист	№ докум	Дата	Подп.	Фамилия

Нач. отд.	Печерский		01.88	1.141.1 КЛ-3 1-3 ОЧСБ		
Гл. констр	Бунич		"	Плиты перекрытий ПК 54.12 - 8 АтVT	Стадия	Масса	Масштаб
Гл. спец.	Иовлева		"		Р	2025	1:25
Рук. гр.	Бабина		"	Сборочный чертёж	Лист 1	Листов 2	
Проверил	Бабина		"		ЛЕННИИПРОЕКТ ОКУ		
Рассчит	Кузьмина		"				
Исполнил	Кузьмина		"				
Н контр	Бунич		"				

Согласовано

Взам. инв №

Подпись и дата

Инв. № подл

Формат 12

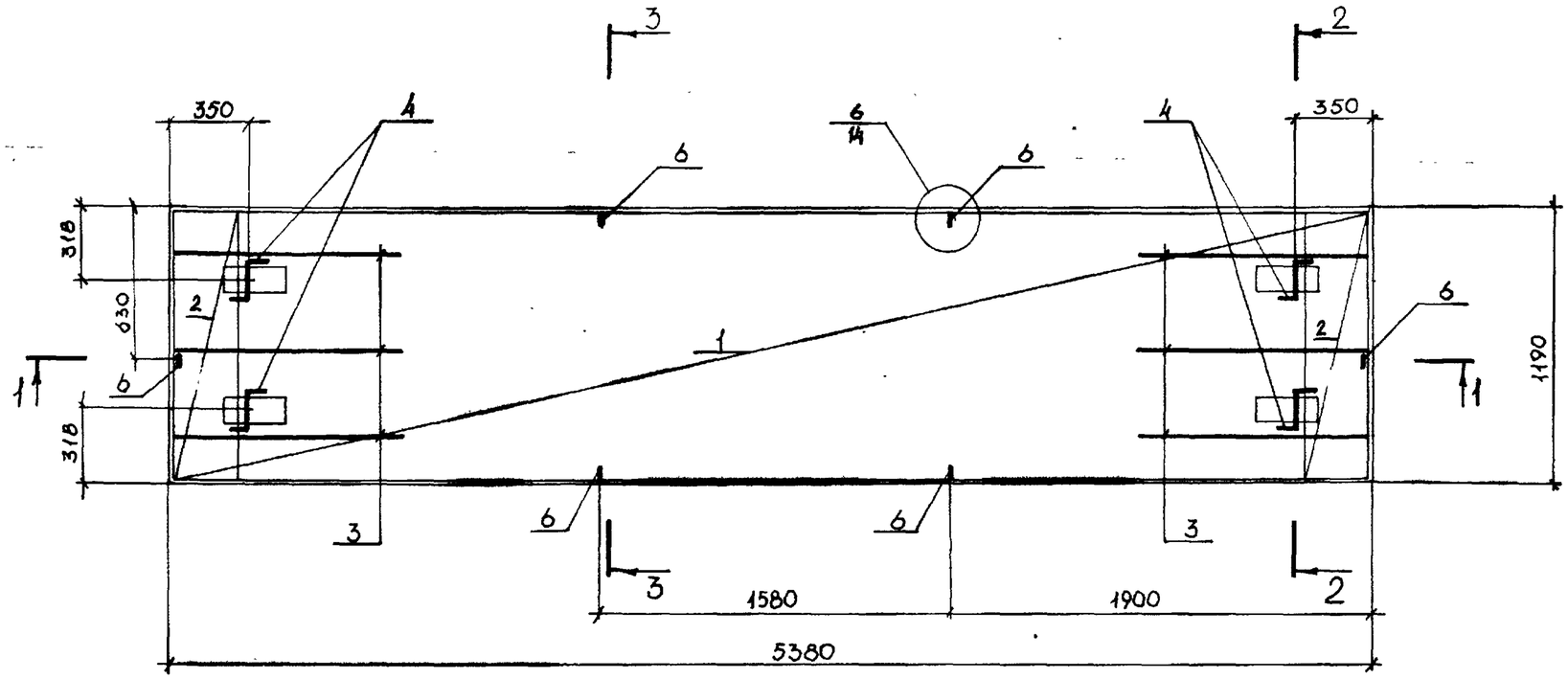

3 - 3

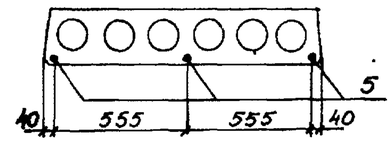

1 - 1

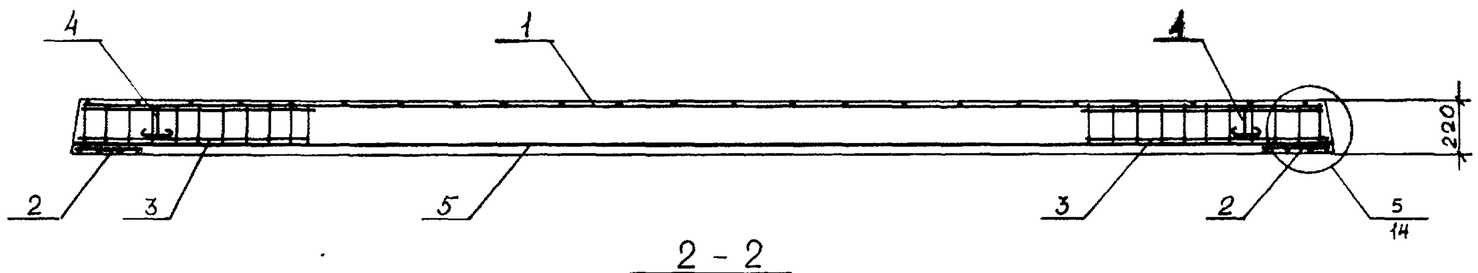

2 - 2

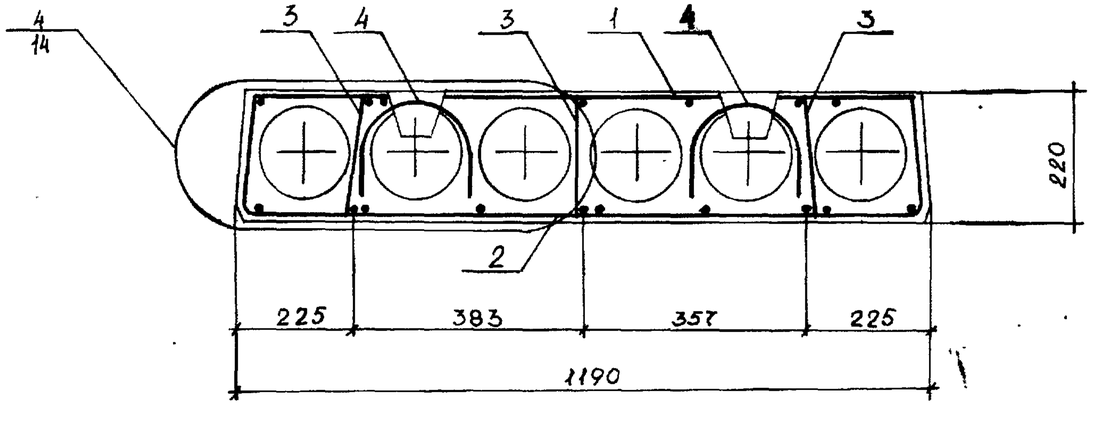

Изм	№ уч.	Лист	№ докум	Дата	Подп.	Фамилия

1.141 1КЛ-3 1-3 09СБ

Лист 2

Взам.инв.№ | Подпись и дата | Инв.№ подл.

Формат 12

Т-637

Формат	Зона	Поз.	Обозначение	Наименование	Кол.	Примечание
				Документация		
А3			1.141.1КЛ-3 1-3 10 СБ	Сборочный чертеж		
А3			ПЗ	Пояснительная записка		
А3			ВРС	Ведомость расхода		
				стали на элемент, кг		
				Сборочные единицы		Масса 1поз.кг
А3		1	1.141.1КЛ-3 2-1 01 -27	Сетка 4С $\frac{48_{вр}I-400}{3_{бр}I-250}$ 94×500 $\frac{125}{10}$	1	
А3		2	-20	Сетка СК-1	2	
А3		3	-24	Каркас КК-1	6	
				Детали		
А4		4	1.031 КЛ-1 выпуск 6-1.2	Петля СП8-10	4	0.66
				Стержень напрягаемый		
				ГОСТ 10884-81		
Б.4		5		Ø12 $A_{т}\bar{V}$ L = 5080	3	4.51
А3		6	1.141.1КЛ-3 2-1 01 -19	ОС-3	6	
				Материалы		
				Бетон тяжелый класс В20	0.64	$м^3$
				ГОСТ 26633-85		

Формат	Зона	Поз.	Обозначение	Наименование	Кол.	Примечание

Согласовано

Взам.инв. №

Подпись и дата

Инв.№ подл

Изм.	№ уч.	Лист	№ докум.	Дата	Подп.	Фамилия

Нач.отд.	Печерский		15.11.88
Гл.констр.	Бунич		"
Гл.спец.	Иовлева		"
Рук.гр.	Бабина		"
Проверил	Бабина		"
Рассчит.	Кузьмина		"
Исполнил	Кузьмина		"
Н.контр.	Бунич		"

1.141.1 КЛ-3 1-3 10

Плиты перекрытий

ПК51 10 - 8$A_{т}\bar{V}T$

Стадия	Лист	Листов
Р	1	

ЛЕННИИПРОЕКТ
ОКУ

Формат А3

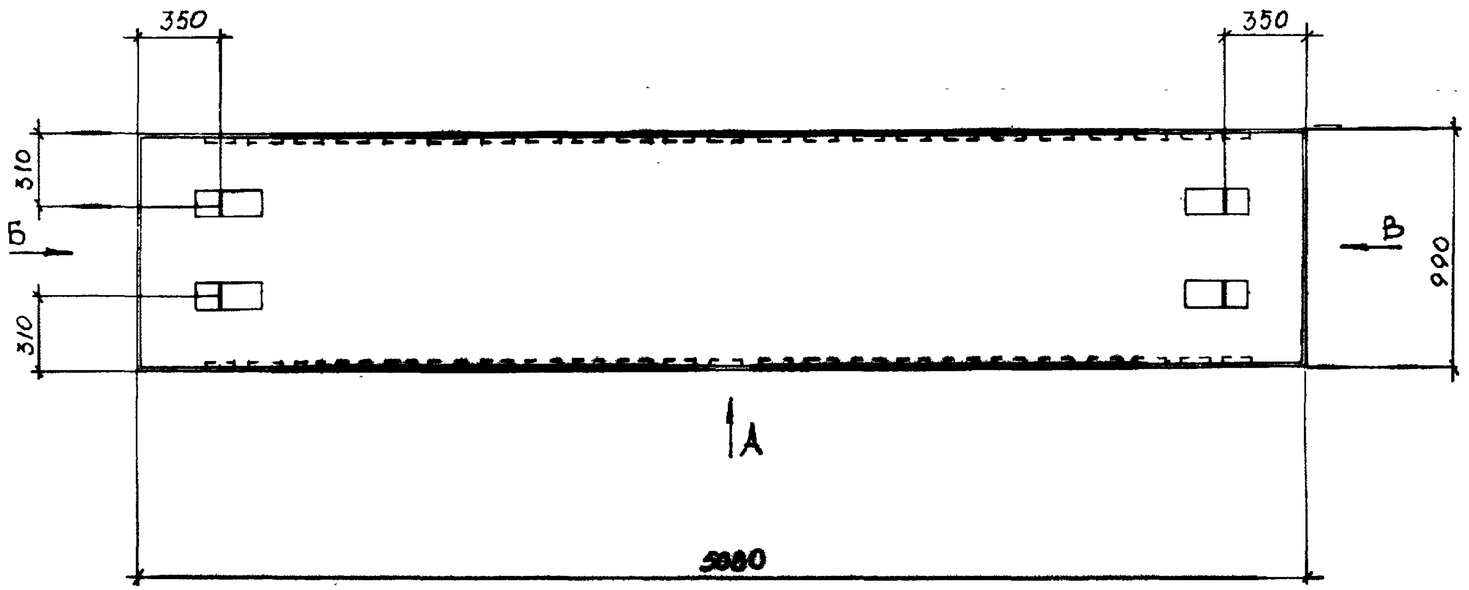

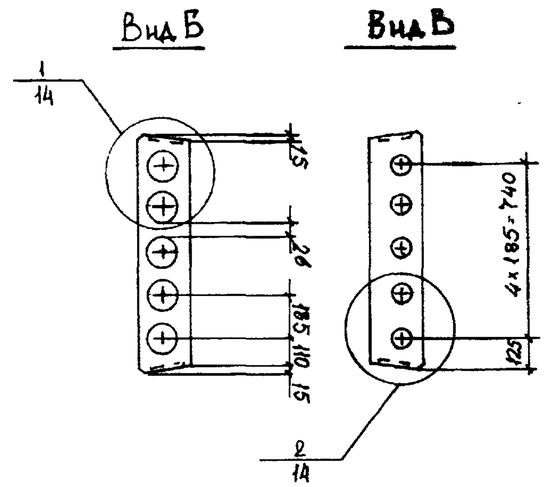

Вид А

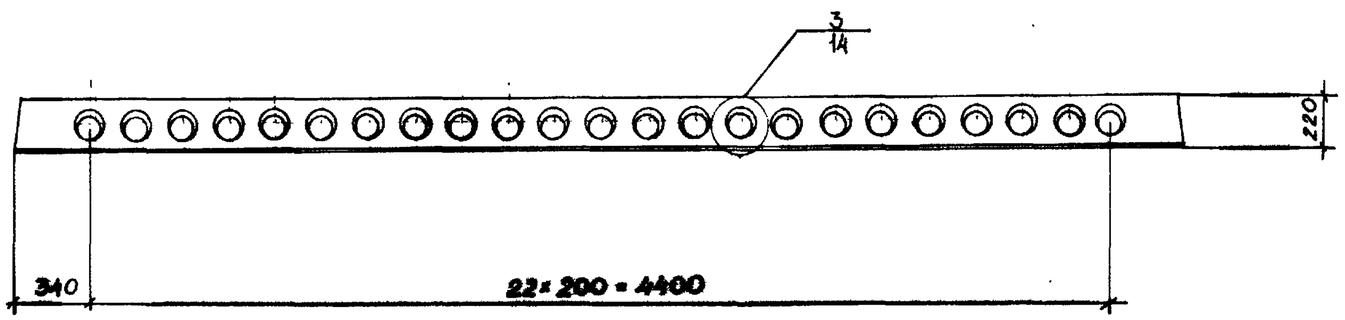

Изм	№ уч.	Лист	№ докум	Дата	Подп.	Фамилия

1.141.1 КЛ-3 1-3 10 СБ

Нач. отд	Печерский		15.11.88
Гл. констр.	Бунич		"
Гл. спец.	Новлева		"
Рук. гр.	Бабина		"
Проверил	Бабина		"
Рассчит.	Кузьмина		"
Исполнил	Кузьмина		"
Н. контр.	Бунич		"

Плиты перекрытий
ПК51.10-8АтVТ
Сборочный чертёж

Стадия	Масса	Масштаб
Р	1600	1:25
Лист 1	Листов 2	

ЛЕННИИПРОЕКТ
ОКУ

Формат 12

Согласовано

Взам. инв. №

Подпись и дата

Инв. № подл.

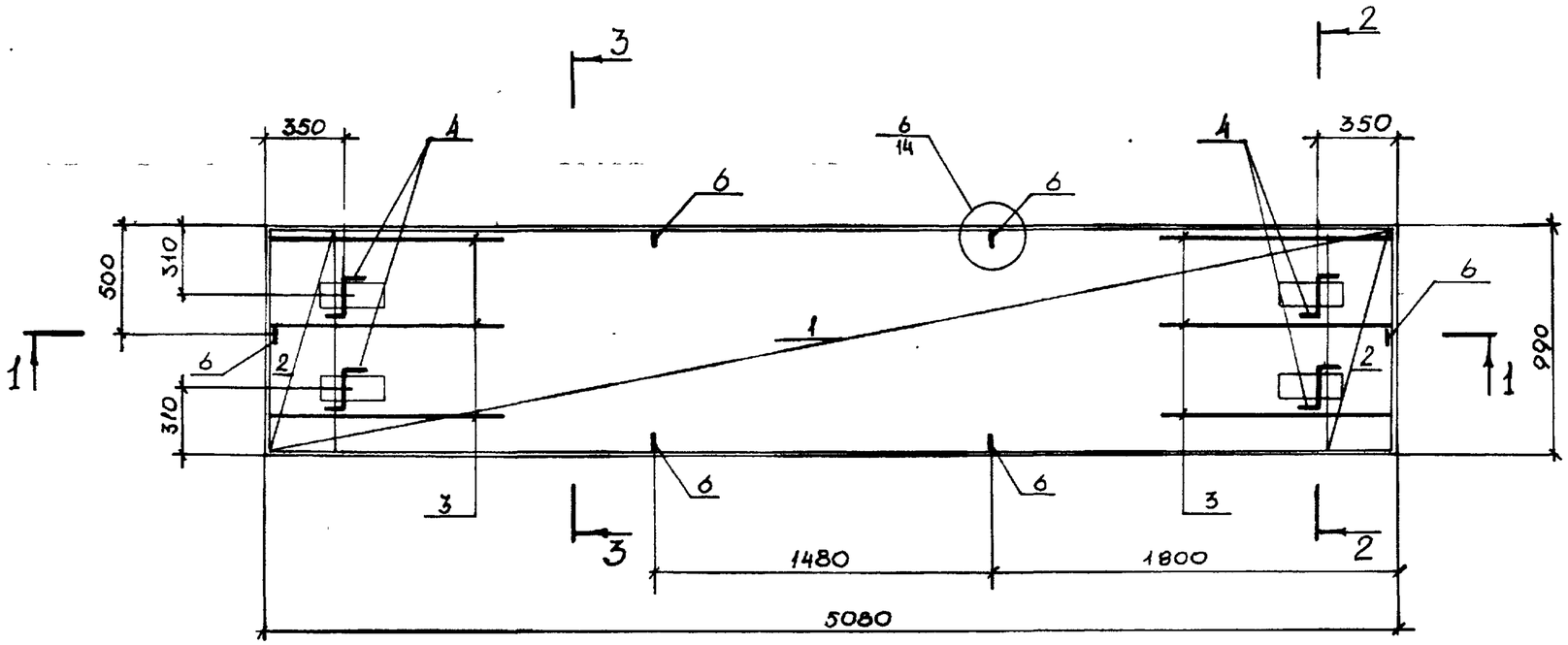

3 – 3

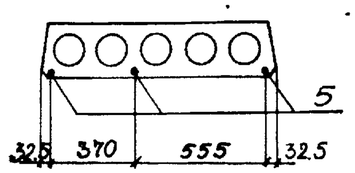

1 – 1

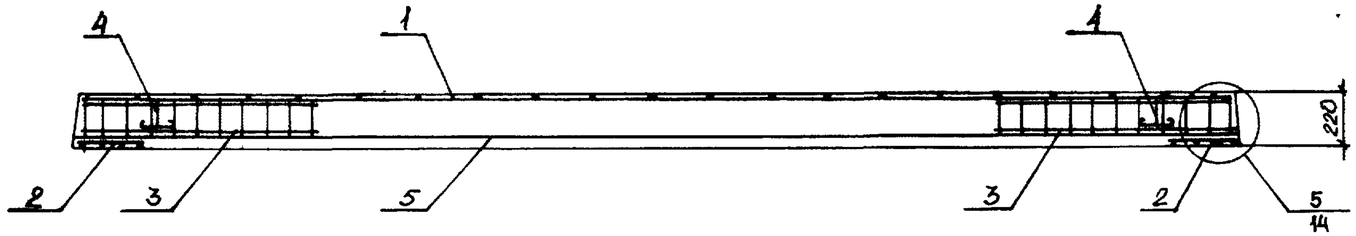

2 – 2

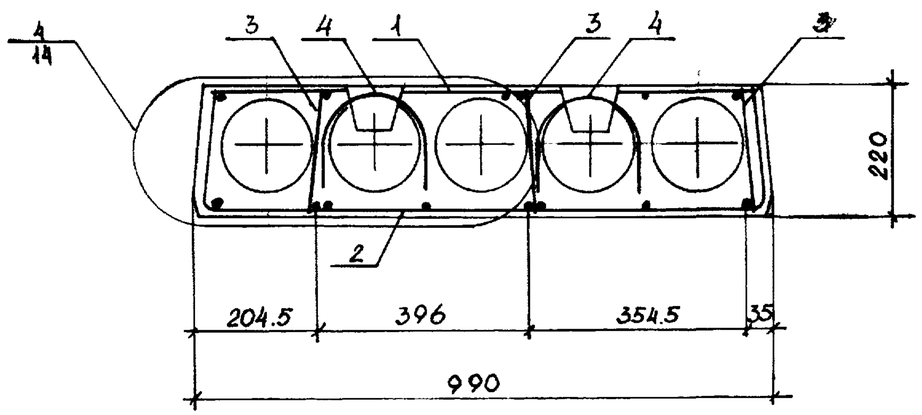

Изм.	№ уч.	Лист	№ докум.	Дата	Подп.	Фамилия

1.141.1 КЛ-3 1-3 10 СБ

Лист 2

Инв. № подл. | Подпись и дата | Взам. инв. №

Формат А2

Т-637

Формат	Зона	Поз.	Обозначение	Наименование	Кол.	Примечание
				Документация		
А3			1.141.1КЛ-3 1-2 11СБ	Сборочный чертеж		
А3			ПЗ	Пояснительная записка		
А3			ВРС	Ведомость расхода		
				стали на элемент, кг		
				Сборочные единицы		Масса 1поз. кг
А3		1	1.141.1КЛ-3 2-1 01 -28	Сетка 4С $\frac{4вр1-300}{3вр1-250}$ 114×500 $\frac{125}{70}$	1	
А3		2	-21	Сетка СК-2	2	
А3		3	-24	Каркас КК-1	6	
				Детали		
А4		4	1.031КЛ-1 выпуск 6-1.2	Петля СП8-10	4	0.66
				Стержень напрягаемый		
				ГОСТ 10884-81		
Б4		5		Ø12 АтV L=5080	3	4.51
А3		6	1.141.1КЛ-3 2-1 01-19	ОС-3	6	
				Материалы		
				Бетон тяжелый класс В20	0.76	$м^3$
				ГОСТ 26633-85		

Формат	Зона	Поз.	Обозначение	Наименование	Кол.	Примечание

Согласовано

Взам.инв. №

Подпись и дата

Инв.№ подл

Изм.	№ уч.	Лист	№ докум.	Дата	Подп.	Фамилия

Нач. отд.	Печерский		15.11.89
Гл. констр.	Бунич		"
Гл. спец.	Иовлева		"
Рук. гр.	Бабина		"
Проверил	Бабина		"
Рассчит.	Кузьмина		"
Исполнил	Кузьмина		"
Н. контр.	Бунич		"

1.141.1КЛ-3 1-3 11

Плиты перекрытий

ПК 51.12 - 8АтVT

Стадия	Лист	Листов
Р	1	

ЛЕННИИПРОЕКТ ОКУ

КЛ

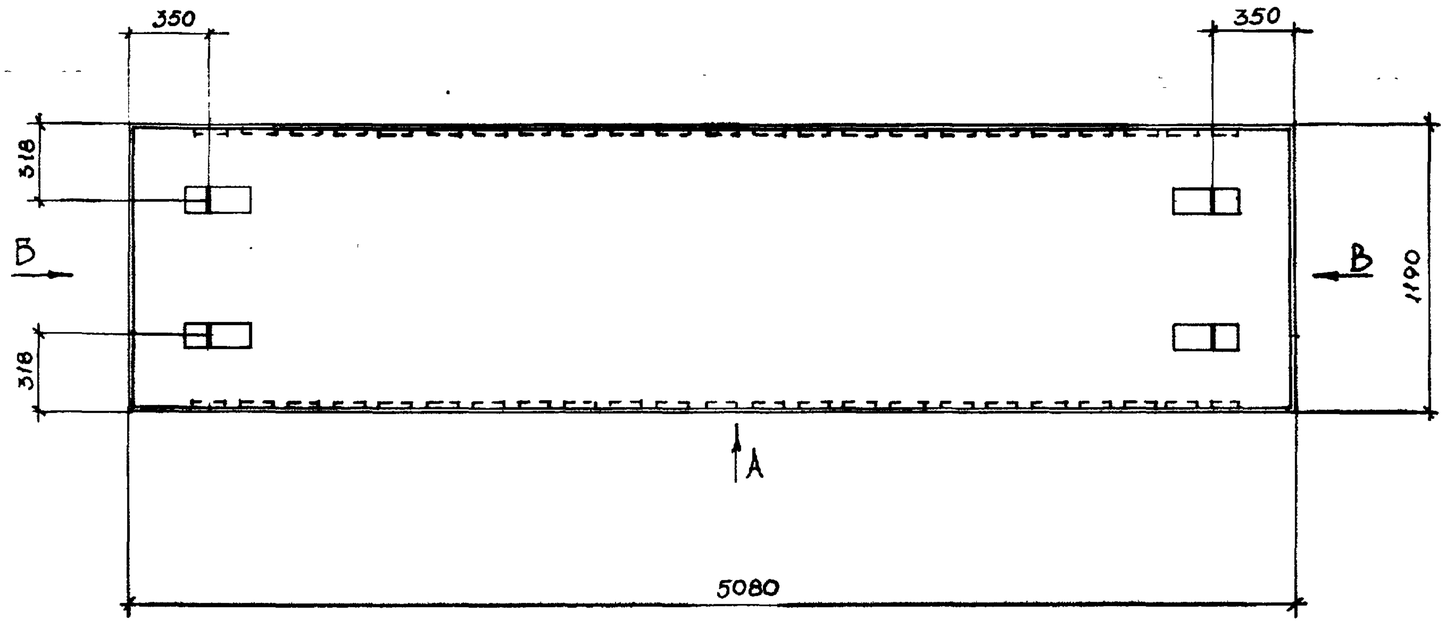

Вид А

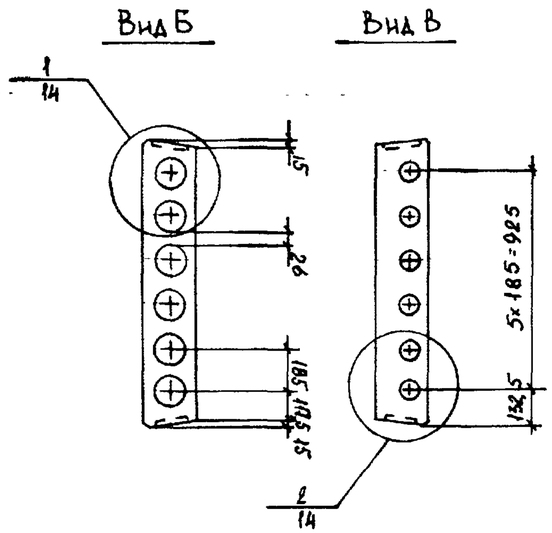

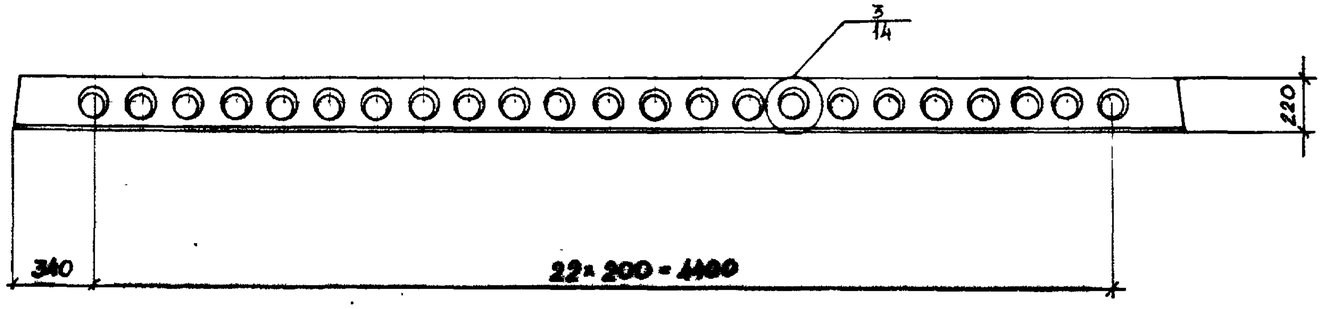

Согласовано

Взам инв №

Подпись и дата

Инв. № подл

Изм	№ уч.	Лист	№ докум	Дата	Подп.	Фамилия

Нач. отд.	Печерский		15.11.88
Гл. констр.	Бунич		"
Гл. спец.	Новлева		"
Рук. гр.	Бабина		"
Проверил	Бабина		"
Рассчит.	Кузьмина		"
Исполнил	Кузьмина		"
Н. контр.	Бунич		"

1.141.1 КЛ-3 1-3 11 СБ

Плиты перекрытий

ПК 51.12 - 8 $А_т$-$\overline{V}$Т

Сборочный чертеж

Стадия	Масса	Масштаб
Р	1800	1:25
Лист 1	Листов 2	

ЛЕННИИПРОЕКТ ОКУ

Формат 12

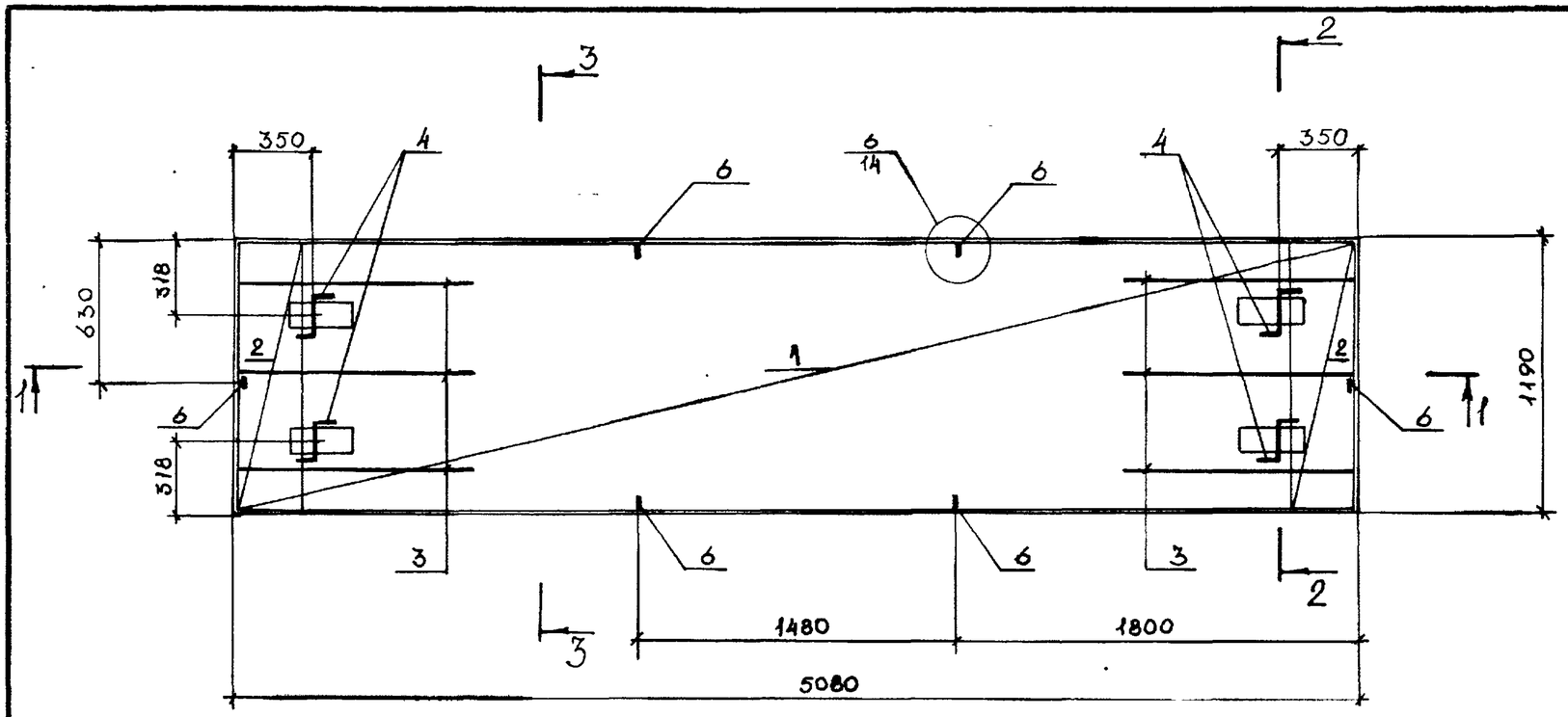

3 - 3

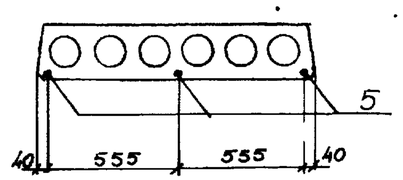

1 - 1

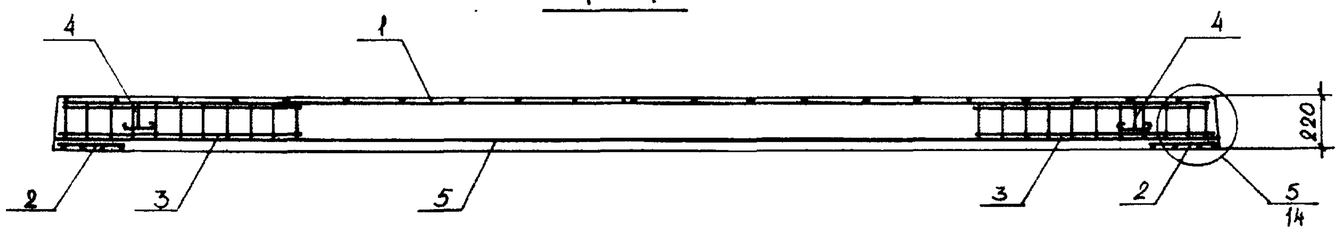

2 - 2

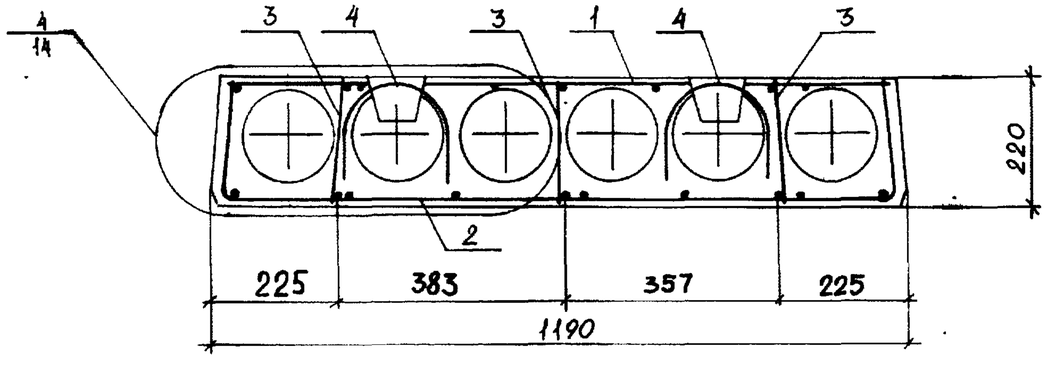

Изм.	№ уч.	Лист	№ докум.	Дата	Подп.	Фамилия

1.141.1 КЛ-3 1-3 11 СБ

Лист 2

Формат А2

Инв. № подл. | Подпись и дата | Взам. инв. №

Т-637

Формат	Зона	Поз.	Обозначение	Наименование	Кол.	Примечание
				Документация		
А3			1.141.1КЛ-3 1-3 12 СБ	Сборочный чертёж		
А3			ПЗ	Пояснительная записка		
А3			ВРС	Ведомость расхода		
				стали на элемент, кг		
						Масса 1поз. кг
				Сборочные единицы		
А3		1	1.141.1КЛ-3 2-1 01 -25	Сетка АС $\frac{4Вр\,I-400}{3Вр\,I-250}$ 94×470 $\frac{50+150}{70}$	1	
А3		2	-20	Сетка СК-1	2	
А3		3	-24	Каркас КК-1	6	
				Детали		
Д4		4	1.031 КЛ-1 выпуск 6-1.2	Петля СП8-10	4	0.66
Б4		5		Стержень напрягаемый		
				ГОСТ 10884-81		
				Ø 12 АтV L=4780	3	4.25
А3		6	1.141.1КЛ-3 2-1 01 - 19	ОС-3	6	
				Материалы		
				Бетон тяжелый класс В20	0.60	м³
				ГОСТ 26633-85		

Изм.	№ уч.	Лист	№ докум.	Дата	Подп.	Фамилия

Нач отд.	Печерский		15.11.88
Гл констр	Бунич		"
Гл.спец.	Иовлева		"
Рук гр	Бабина		"
Проверил	Бабина		"
Рассчит	Кузьмина		"
Исполнил	Кузьмина		"
Н. контр	Бунич		"

1.141.1КЛ-3 1-3 12

Плиты перекрытий ПК48.10-8АтVT

Стадия	Лист	Листов
Р	1	

ЛЕННИИПРОЕКТ ОКУ

Согласовано

Взам.инв. №

Подпись и дата

Инв.№ подл

Т-919

Формат А3

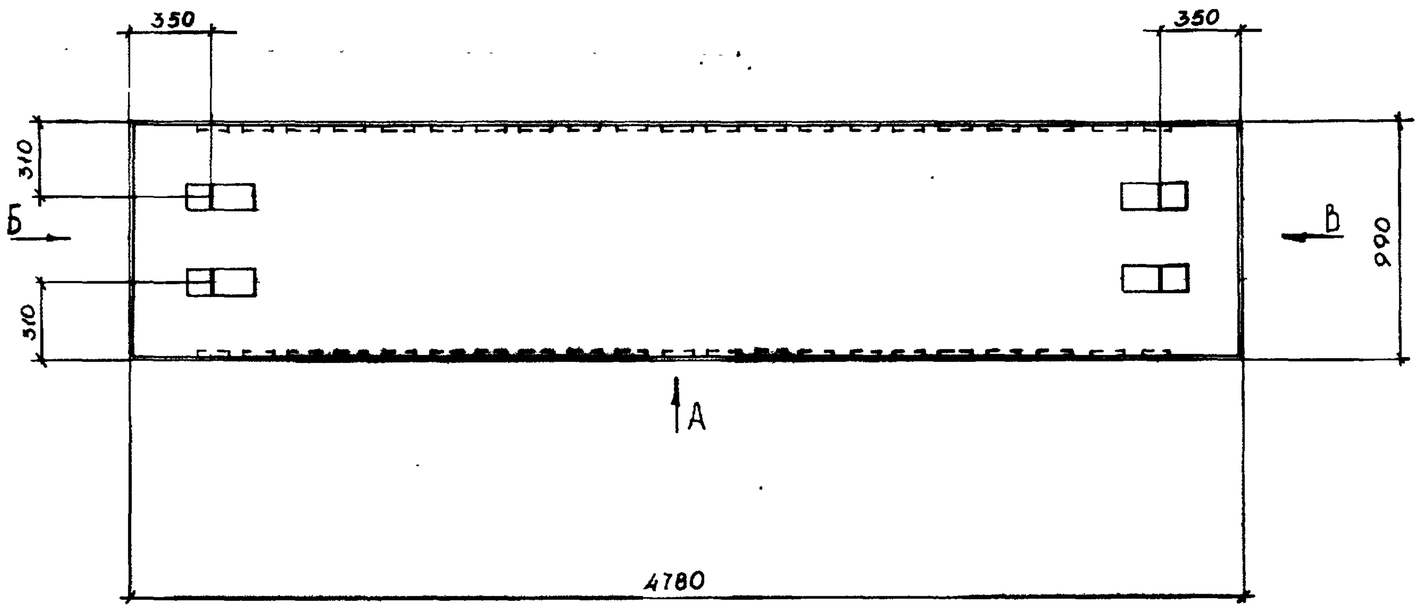

Вид А

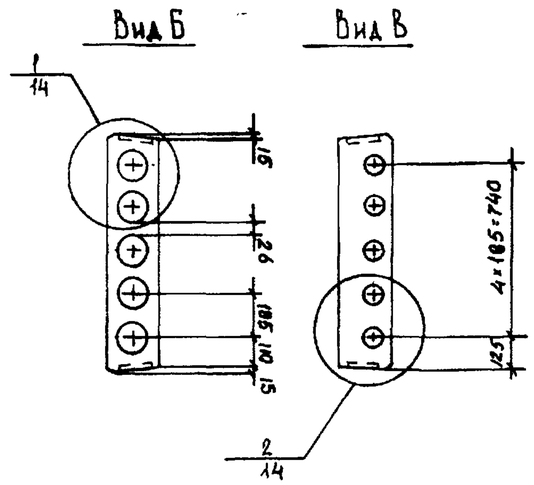

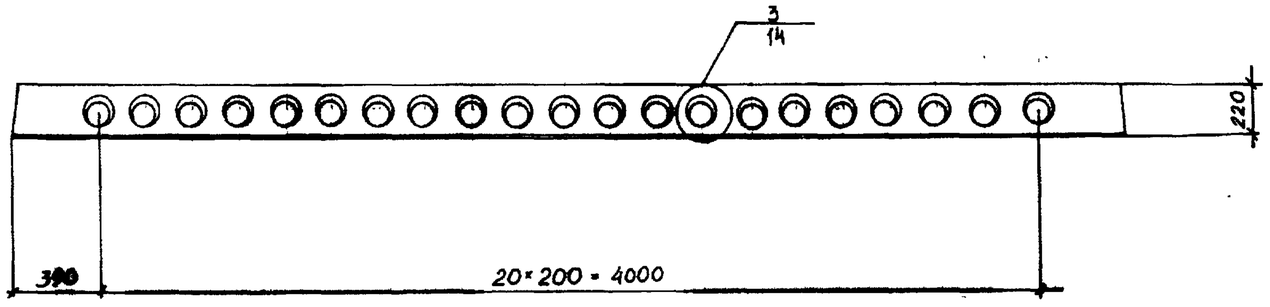

Согласовано

Взам инв №

Подпись и дата

Инв. № подл

Изм	№ уч.	Лист	№ докум	Дата	Подп.	Фамилия

1.141.1 КЛ-3 1-3 12 СБ

Нач отд.	Печерский		15.11.87
Гл. констр.	Бунич		"
Гл. спец.	Иовлева		"
Рук. гр.	Бабина		"
Проверил	Бабина		"
Рассчит	Кузьмина		"
Исполнил	Кузьмина		"
Н. контр.	Бунич		"

Плиты перекрытий

ПК 48.10-8А,VT

Сборочный чертеж

Стадия	Масса	Масштаб
Р	1500	1:25
Лист 1	Листов 2	

ЛЕННИИПРОЕКТ
ОКУ

Формат 12

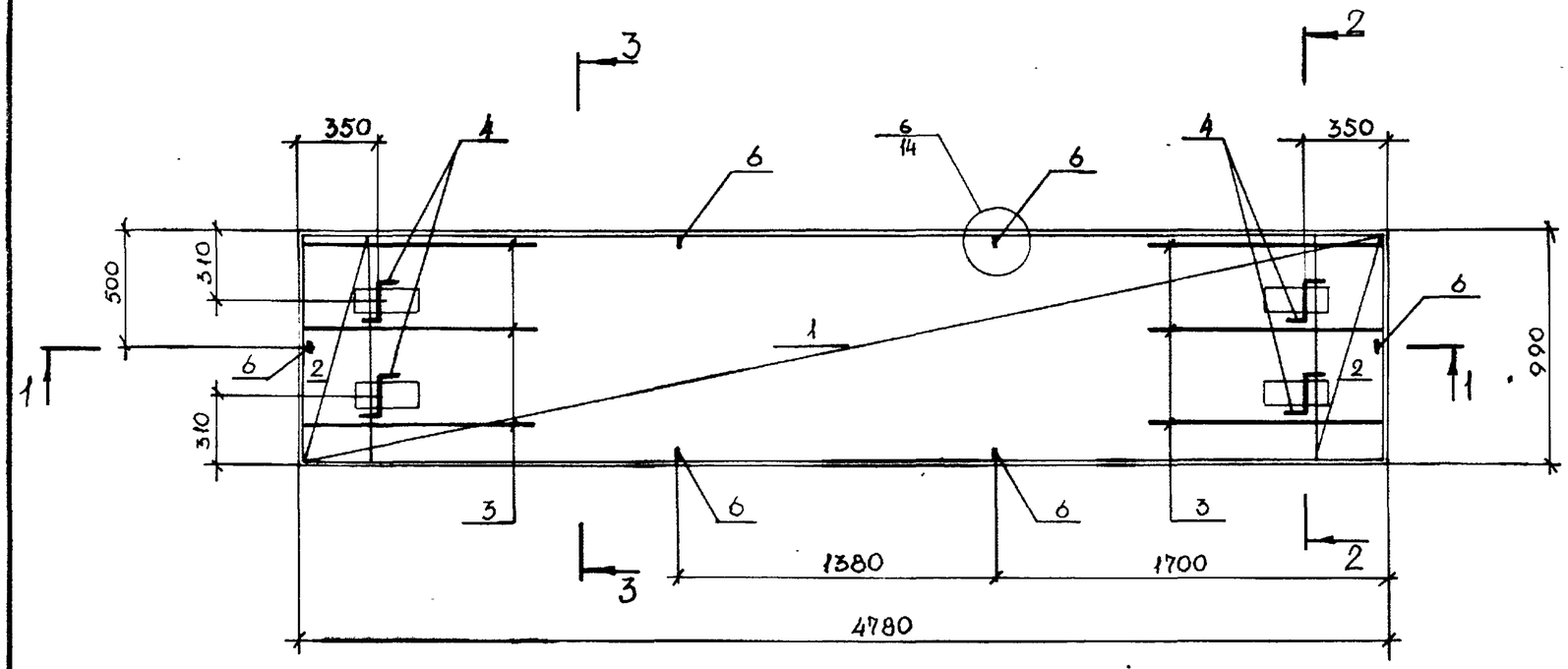

1-1

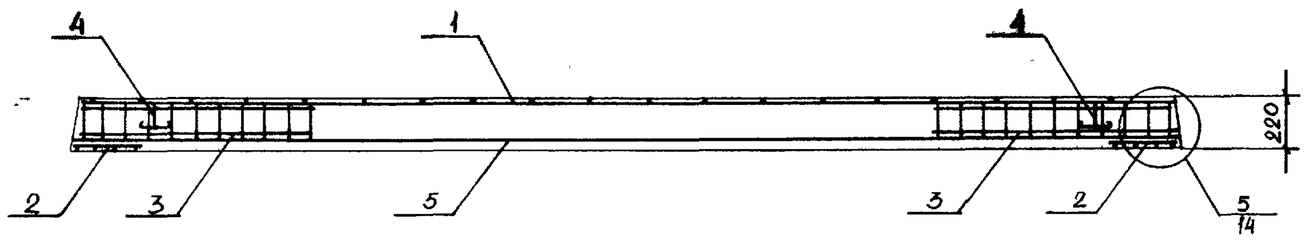

2-2

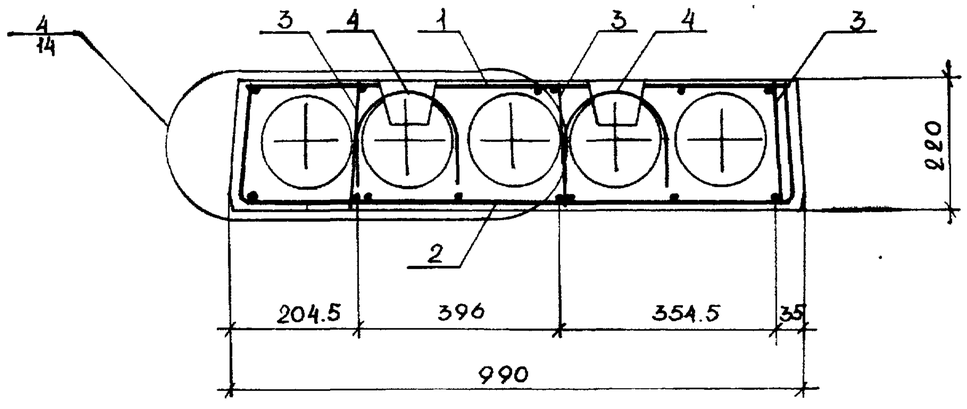

3-3

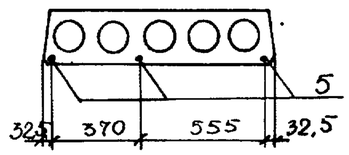

Изм.	№ уч.	Лист	№ докум.	Дата	Подп.	Фамилия

1.141 1 КЛ-3 1-3 12 СБ

Лист 2

Формат 12

Инв. № подл. | Подпись и дата | Взам. инв. №

Т-637

Формат	Зона	Поз.	Обозначение	Наименование	Кол.	Примечание
				Документация		
А3			1.141.1КЛ-3 1-3 13СБ	Сборочный чертеж		
			ПЗ	Пояснительная записка		
			ВРС	Ведомость расхода		
				стали на элемент, кг		
				Сборочные единицы		Масса 1поз.кг
А3		1	1.141.1КЛ-3 2-1 01-26	Сетка 4С $\frac{4Вр1-500}{3Вр1-250}$ 114×410 $\frac{50+150}{70}$	1	
А3		2	-21	Сетка СК-2	2	
А3		3	-24	Каркас КК-1	6	
				Детали		
А4		4	1031КЛ-1 выпуск 6-1.2	Петля СПВ-10	4	0.66
Б.4		5		Стержень напрягаемый		
				ГОСТ 10884-81		
				⌀12 $A_{т}\bar{V}$ L = 4780	3	4.25
А3		6	1.141.1КЛ-3 2-1 01-19	ОС-3	6	
				Материалы		
				Бетон тяжелый класс В20	0,72	$м^3$
				ГОСТ 26633-85		

Формат	Зона	Поз.	Обозначение	Наименование	Кол.	Примечание

Согласовано

Взам инв №

Подпись и дата

Инв № подл

Изм	№ уч.	Лист	№ докум	Дата	Подп.	Фамилия

Нач. отд.	Печерский		15.11.89
Гл. констр.	Бунич		"
Гл. спец.	Иовлева		"
Рук. гр.	Бавина		"
Проверил	Бавина		"
Рассчит.	Кузьмина		"
Исполнил	Кузьмина		"
Н. контр.	Бунич		"

1.141.1КЛ-3 1-3 13

Плиты перекрытий ПК48.12-8 $A_{т}\bar{V}T$

Стадия	Лист	Листов
Р	1	

ЛЕННИИПРОЕКТ ОКУ

К.

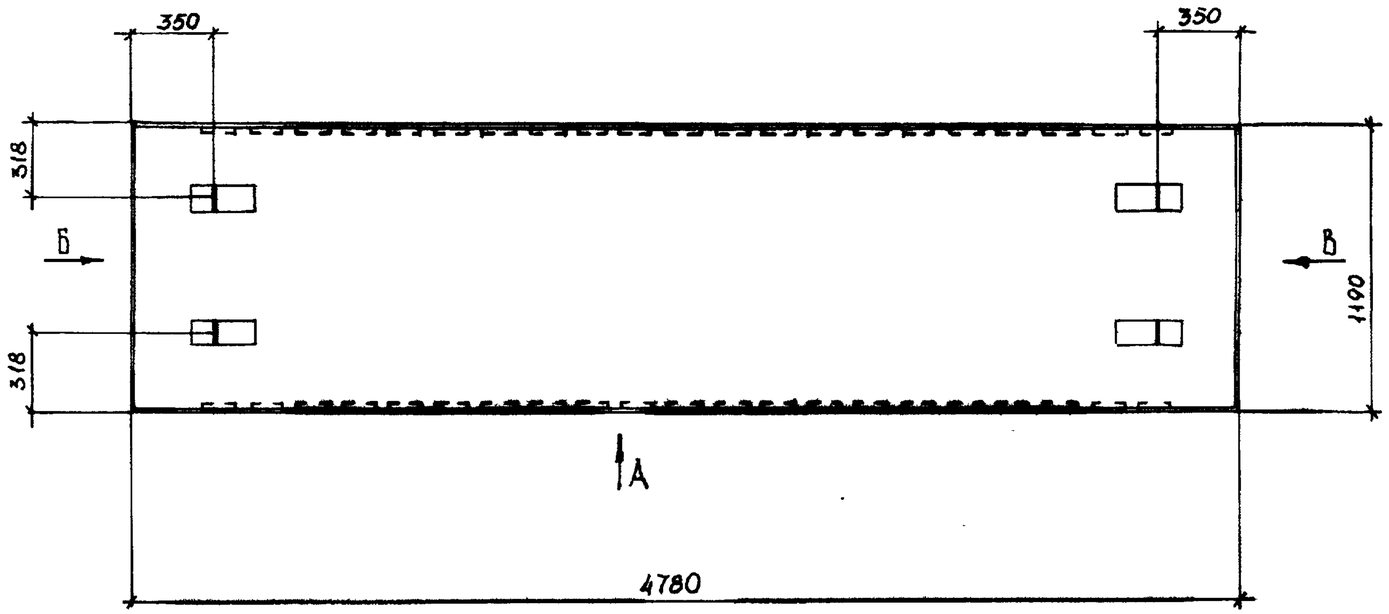

Вид Б

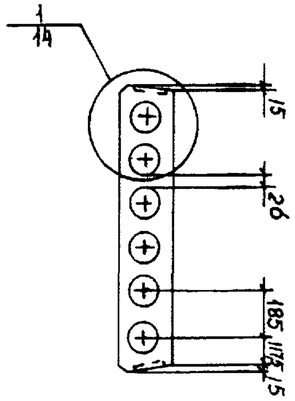

Вид В

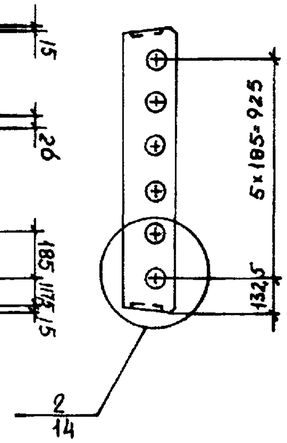

Вид А

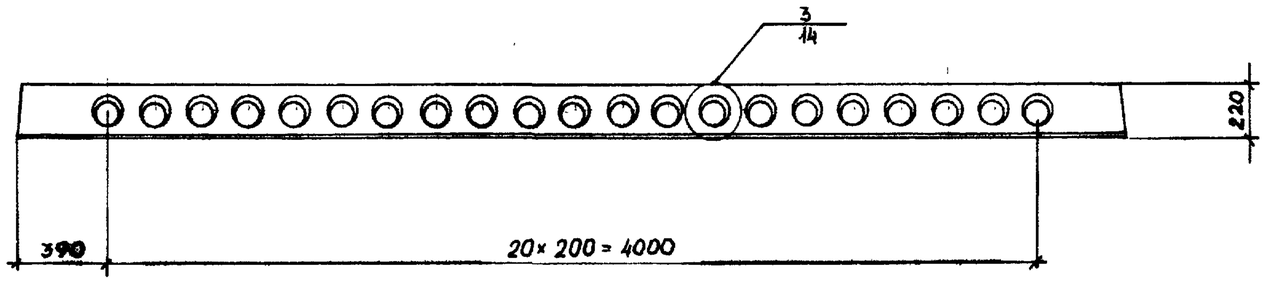

Согласовано

Взам инв №

Подпись и дата

Инв. № подл.

Изм	№ уч.	Лист	№ докум	Дата	Подп.	Фамилия

Нач. отд	Печерский		15.11.88
Гл. констр	Бунич		"
Гл спец	Новлева		"
Рук гр.	Бабина		"
Проверил	Бабина		"
Рассчит.	Кузьмина		"
Исполнил	Кузьмина		"
Н контр.	Бунич		"

1.141.1 КЛ-3 1-3 13 СБ

Плиты перекрытий

ПК 48.12 - 8 $A_{т}$ VT

Сборочный чертёж

Стадия	Масса	Масштаб
Р	1800	1:25
Лист 1	Листов 2	

ЛЕННИИПРОЕКТ
ОКУ

Формат 12

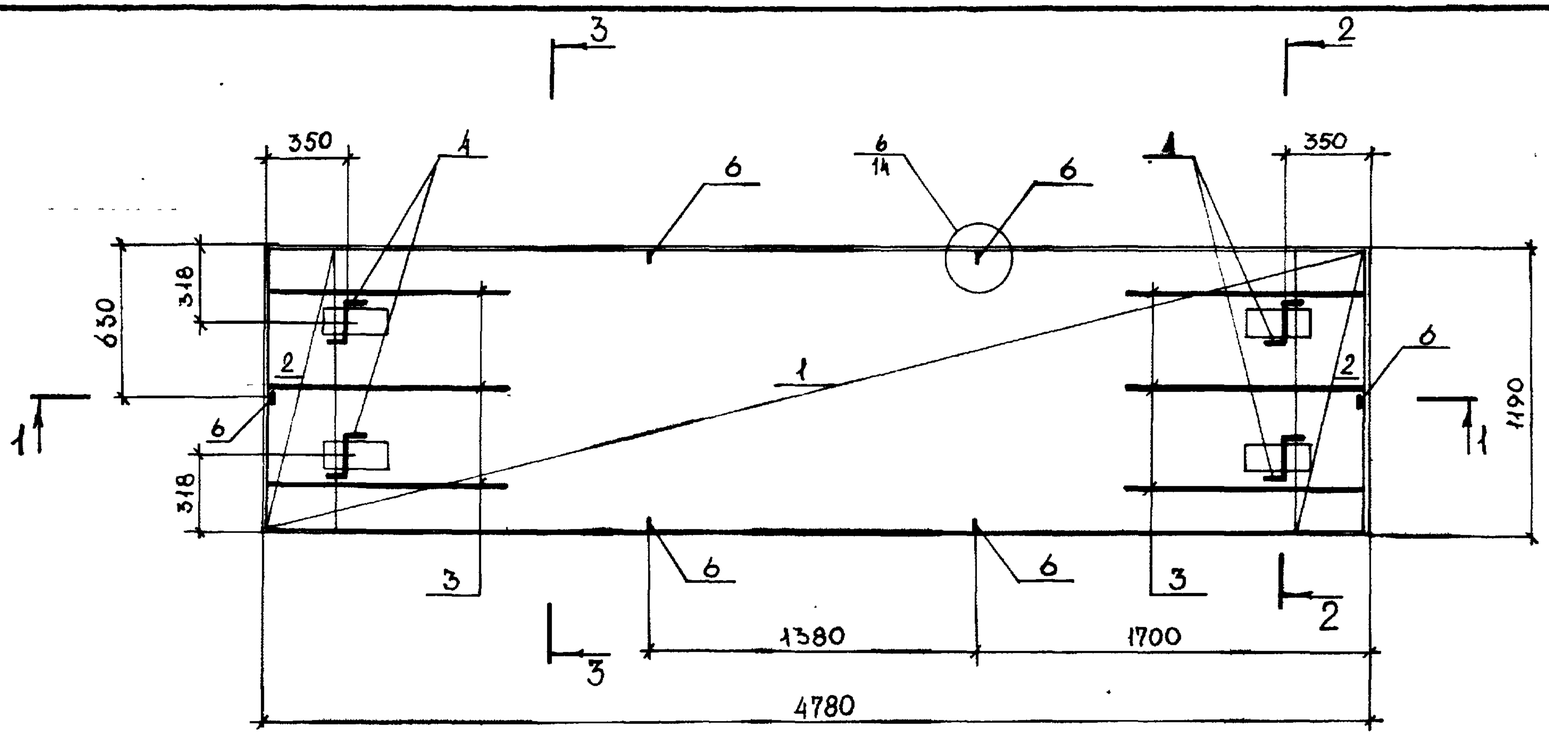

3-3

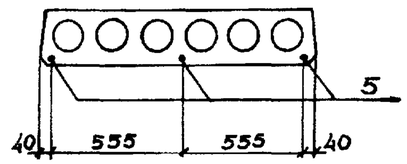

1-1

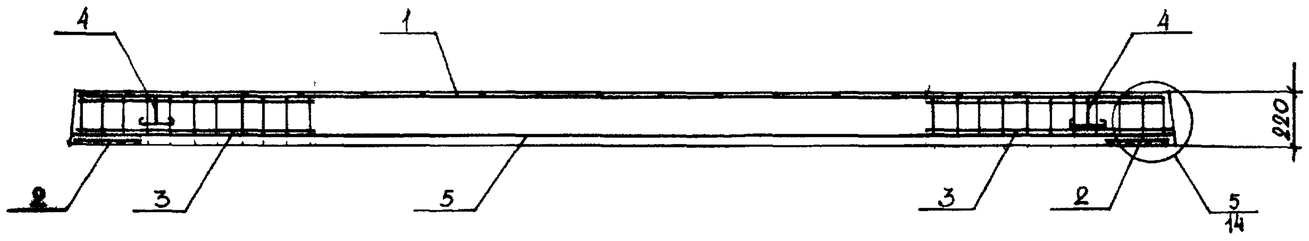

2-2

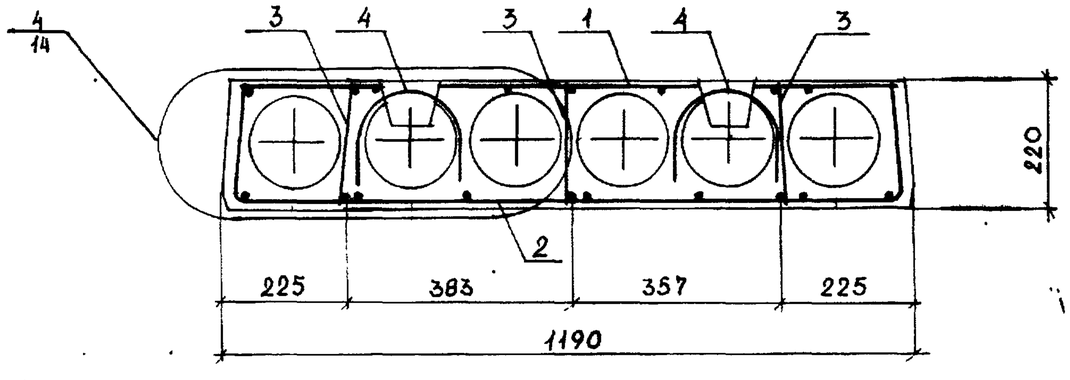

Изм.	№ уч.	Лист	№ докум.	Дата	Подп.	Фамилия

1.141.1КЛ-3 1-3 13 СБ

Лист 2

Формат А2

Инв. № подл. | Подпись и дата | Взам. инв. №

Т-637

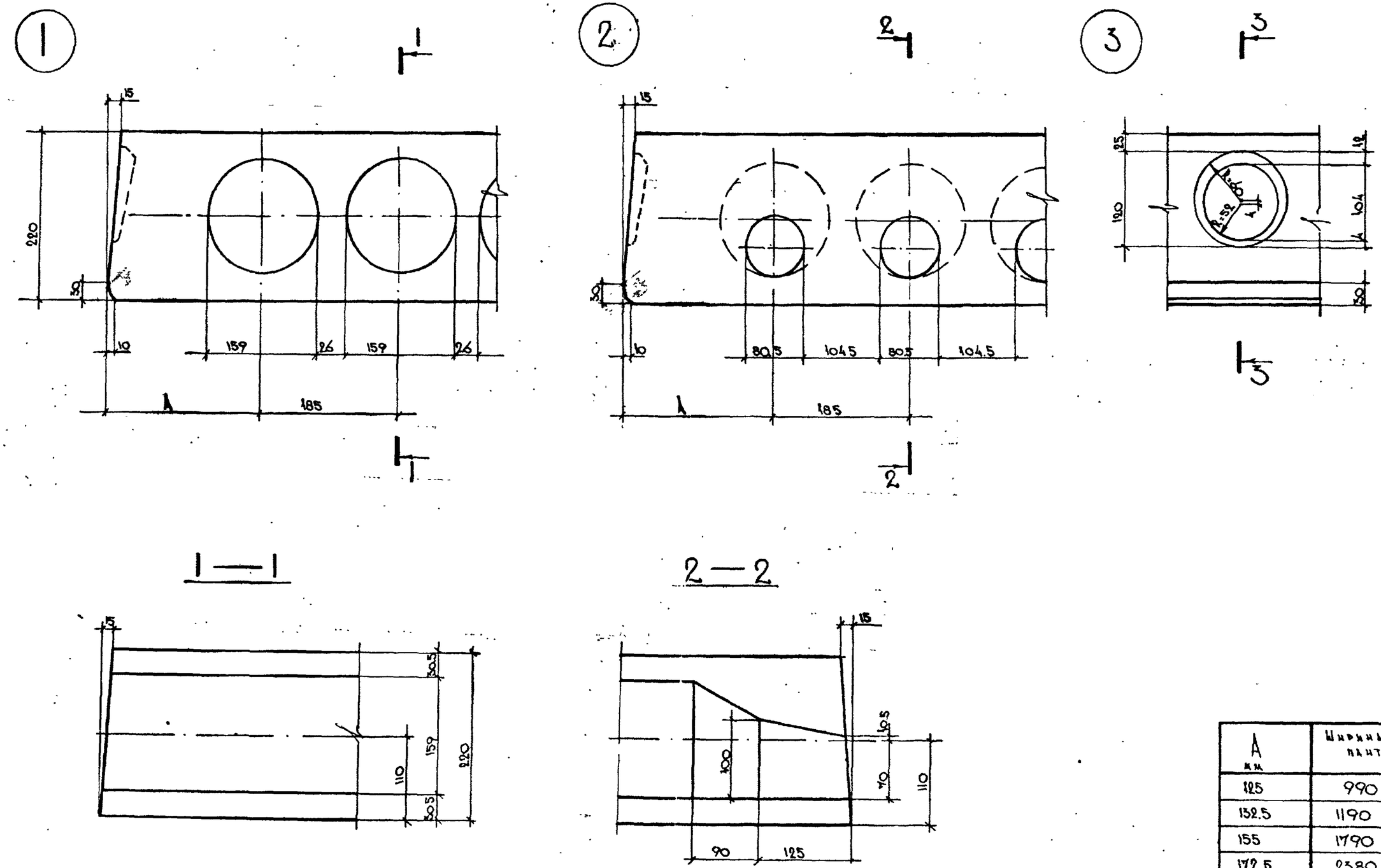

A мм	Ширина плиты мм
125	990
132.5	1190
155	1790
172.5	2380

Нач. отд.	Печерский		15.11.88	1141.1 КЛ-3 1-3 14
Гл. конст.	Бунин		"	
Гл. спец.	Новлева		"	
Рук. гр.	Бабина		"	Детали 1÷6
Провер.	Бабина		"	Стадия: Р; Лист: 1; Листов: 3
Разработ.	Майзлина		"	ЛЕННИИПРОЕКТ ОКУ
Исполнил	Майзлина		"	
Н. контр.	Бунин		"	

Согласовано

Взам. инв. №

Подпись и дата

Инв. № подл.

Т-585

Формат 12

3—3

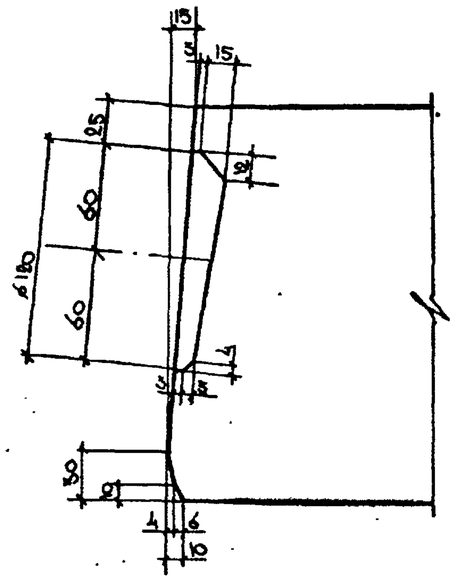

Детали закладки торца панели

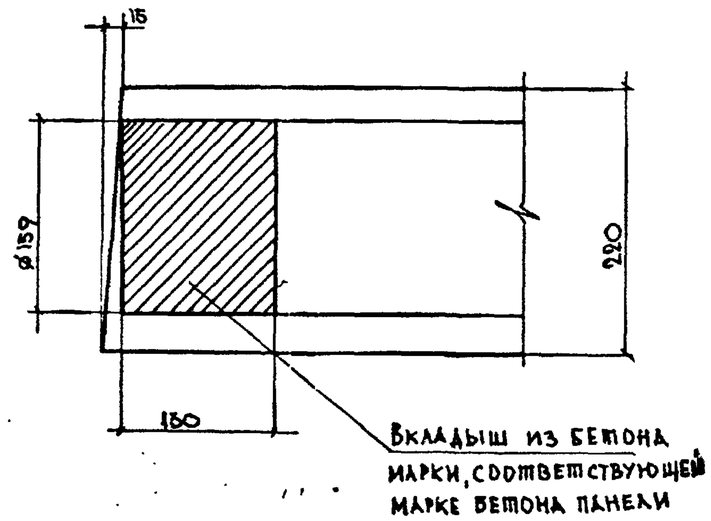

Бетонный вкладыш

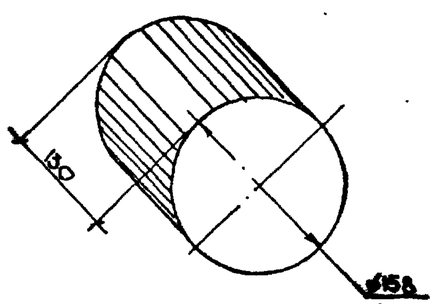

Изм	№ уч.	Лист	№ докум	Дата	Подп.	Фамилия

1.141.1 КЛ-3 1-3 14

Лист 2

Формат А2

Инв. № подл. | Подпись и дата | Взам. инв. №

Т-637

4

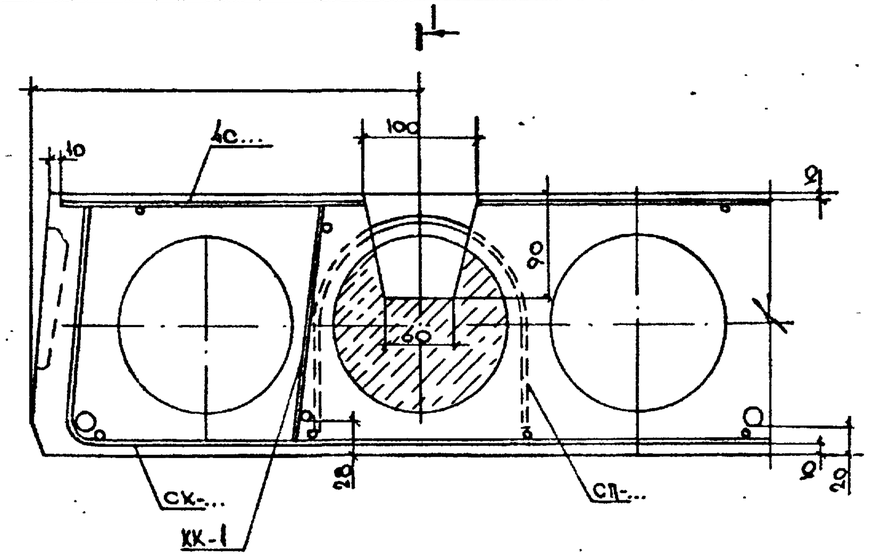

5

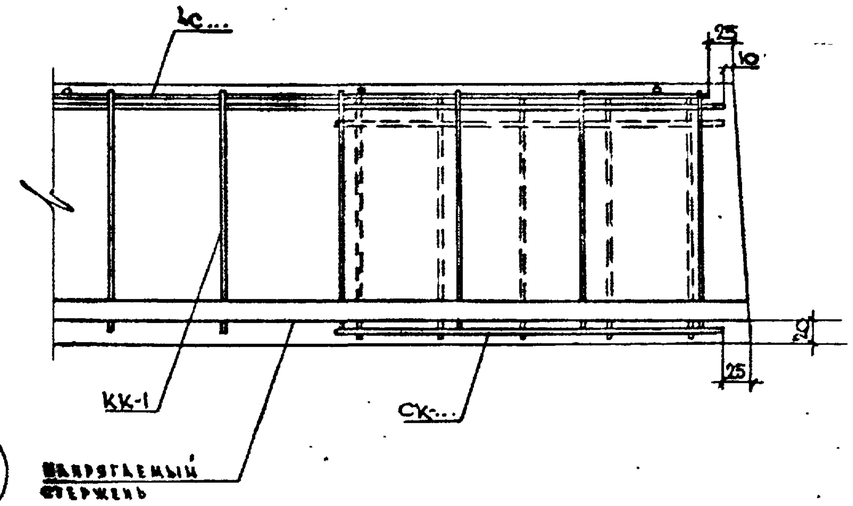

1 — 1

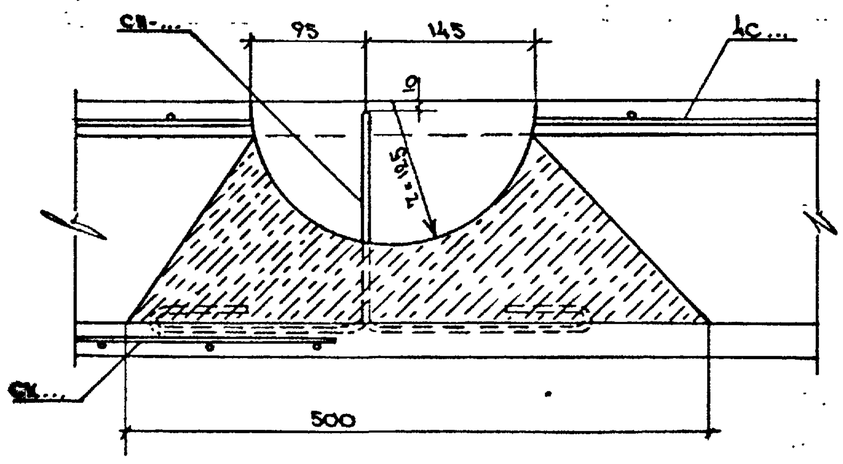

6

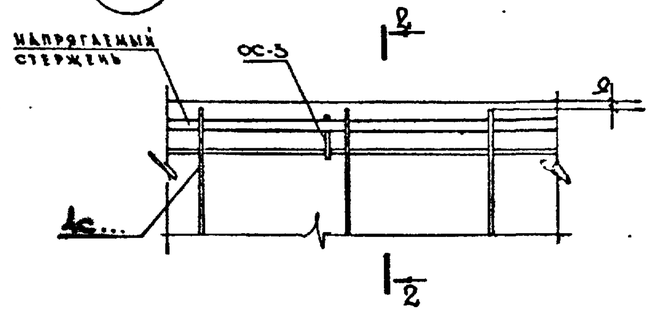

2 — 2

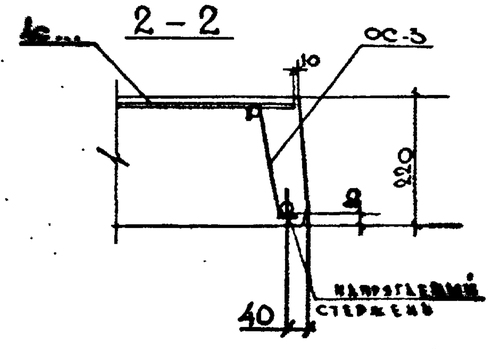

Изм.	Кол. уч.	Лист	№ докум.	Дата	Подп.	Фамилия

1.141.1 КЛ-3 1-3 14

Лист 3

Формат А2

Взам. инв. № | Подпись и дата | Инв. № подл.

Т-637

Марка элемента	Напрягаемая арматура класса					Изделия арматурные											Изделия закладные											Общий расход
						Арматура класса										Всего	Прокат марки										Всего	
	$A_{т}V$				Всего	BpI					A-I																	
	ГОСТ 10884-81					ГОСТ 6727-80					5781-82						ГОСТ					ГОСТ						
	Ø12	Ø14				Ø3	Ø4	Ø5		итого	Ø10	Ø12	Ø14	Ø16	итого						Итого					Итого		
ПК63.10-6АтVТ	16.74				16.74	1.31	4.47	1.90		7.68	2.64				2.64	27.06												27.06
ПК63.10-8АтVТ		30.40			30.40	1.31	4.47	1.90		7.68	2.64				2.64	40.72												40.72
ПК63.12-5АтVТ	16.74				16.74	1.56	4.53	2.20		8.29		3.76			3.76	28.79												28.79
ПК63.12-6АтVТ	22.32				22.32	1.56	4.53	2.20		8.29		3.76			3.76	34.37												34.37
ПК63.12-8АтVТ		30.40			30.40	1.56	4.53	2.20		8.29		3.76			3.76	42.45												42.45
ПК63.18-8АтVТ		38.00			38.00	2.31	7.37	3.10		12.78			5.12		5.12	55.90												55.90
ПК63.24-6АтVТ		38.00			38.00	3.06	8.88	3.90		15.84				6.68	6.68	60.52												60.52
ПК63.24-8АтVТ		53.20			53.20	3.06	8.88	3.90		15.84				6.68	6.68	75.72												75.72
ПК60.10-6АтVТ	15.93				15.93	1.26	4.38	1.90		7.54	2.64				2.64	26.11												26.11
ПК60.10-8АтVТ	21.24				21.24	1,26	4.38	1.90		7.54	2.64				2.64	31.42												31.42
ПК60.12-6АтVТ	15.93				15.93	1.50	4.44	2.20		8.14		3.76			3.76	27.83												27.83
ПК60.12-8АтVТ	21.24				21.24	1.50	4.44	2.20		8.14		3.76			3.76	33.14												33.14
ПК60.18-8АтVТ		36.20			36.20	2.22	7.22	3.10		12.54		3.76			3.76	52.50												52.50
ПК54.10-8АтVТ	14.34				14.34	1.11	4.23	1.90		7.24	2.64				2.64	24.22												24.22
ПК54.12-8АтVТ	14.34				14.34	1.32	4.29	2.20		7.81	2.64				2.64	24.79												24.79
ПК51.10-8АтVТ	13.53				13.53	1.06	4.14	1.90		7.10	2.64				2.64	23.27												23.27
ПК51.12-8АтVТ	13.53				13.53	1.26	4.20	2.20		7.66	2.64				2.64	23.83												23.83
ПК48.10-8АтVТ	12.75				12.75	1.01	4.05	1.90		6.96	2.64				2.64	22.35												22.35
ПК48.12-8АтVТ	12.75				12.75	1.20	4.11	2.20		7.51	2.64				2.64	22.90												22.90

Взам.инв. № | Подпись и дата | Инв.№ подл.

Нач. отд.	Печерский		15.11.85
Гл.констр.	Бунич		"
Гл.спец.	Новлева		"
Рук.гр.	Вавина		"
Проверил	Майзлина		"
Рассчит.	Кузьмина		"
Исполнил	Кузьмина		"
Н.контр.	Бунич		"

1.141.1 КЛ-3 1-3 ВРС

Ведомость расхода стали на элемент, кг

Стадия	Лист	Листов
Р	1	

ЛЕННИИПРОЕКТ ОКУ

Формат А3