ТИПОВЫЕ СТРОИТЕЛЬНЫЕ КОНСТРУКЦИИ, ИЗДЕЛИЯ И УЗЛЫ

СЕРИЯ 3.900.1-11

КОНСТРУКЦИИ ЖЕЛЕЗОБЕТОННЫЕ КРУГЛЫХ ЕМКОСТНЫХ СООРУЖЕНИЙ ДЛЯ ВОДОСНАБЖЕНИЯ И КАНАЛИЗАЦИИ

ВЫПУСК 1-1

ПАНЕЛИ СТЕНОВЫЕ. РАБОЧИЕ ЧЕРТЕЖИ

РАЗРАБОТАНЫ
ГПИ УКРВОДОКАНАЛПРОЕКТ

ДИРЕКТОР ИНСТИТУТА — В.Н. ЯКИМЕНКО

ГЛАВНЫЙ ИНЖЕНЕР ИНСТИТУТА — В.Ф. ОСАДЧИЙ

ГЛАВНЫЙ ИНЖЕНЕР ПРОЕКТА — Р.Л. АЙЗЕНБЕРГ

ПРИ УЧАСТИИ
ЦНИИПРОМЗДАНИЙ ГОССТРОЯ СССР

ГЛАВНЫЙ ИНЖЕНЕР ИНСТИТУТА — В.В. ГРАНЕВ

ГЛАВНЫЙ ИНЖЕНЕР ПРОЕКТА — А.П. ЧЕРНОМАЗ

НИИЖБ ГОССТРОЯ СССР

ЗАМ. ДИРЕКТОРА — Т.И. МАМЕДОВ

И.О. РУКОВОДИТЕЛЯ ЛАБОРАТОРИИ — Ф.А. ИССЕРС

УТВЕРЖДЕНЫ
ГЛАВНЫМ УПРАВЛЕНИЕМ ОРГАНИЗАЦИИ ПРОЕКТИРОВАНИЯ ГОССТРОЯ СССР
ПИСЬМО ОТ 29.03.90 №5/5-289

ВВЕДЕНЫ В ДЕЙСТВИЕ С 01.10.90
УКРВОДОКАНАЛПРОЕКТОМ,
ПРИКАЗ ОТ 22.03.90 №24

© ЦИТП Госстроя СССР, 1990

Обозначение документа	Наименование	Стр.
3.900.1-11.1-1-ТТ	Технические требования	3
3.900.1-11.1-1-01	Панель стеновая ПСЦ1-30-1	4
3.900.1-11.1-1-02	Панель стеновая ПСЦ1-36-2	5
3.900.1-11.1-1-03	Панель стеновая ПСЦ1-42-1	6
3.900.1-11.1-1-04	Панель стеновая ПСЦ1-48-1	7
3.900.1-11.1-1-05	Панель стеновая ПСЦ2-30-1	8
3.900.1-11.1-1-06	Панель стеновая ПСЦ2-36-1	9
3.900.1-11.1-1-07	Панель стеновая ПСЦ2-48-2	10
3.900.1-11.1-1-08	Панель стеновая ПСЦ2-60-1	11
3.900.1-11.1-1-09	Панель стеновая ПСЦ2-30-1а	12
3.900.1-11.1-1-10	Панель стеновая ПСЦ2-36-1а	13
3.900.1-11.1-1-11	Панель стеновая ПСЦ3-30-1	14
3.900.1-11.1-1-12	Панель стеновая ПСЦ3-36-1	15
3.900.1-11.1-1-13	Панель стеновая ПСЦ3-42-1	16
3.900.1-11.1-1-14	Панель стеновая ПСЦ3-48-2	17
3.900.1-11.1-1-15	Панель стеновая ПСЦ3-54-1	18
3.900.1-11.1-1-16	Узел 1...5	19
3.900.1-11.1-1-17	Узел 6...10	20
3.900.1-11.1-1-РС	Ведомость расхода стали	21

Разраб.	Дозорова		3.900.1-11.1-1
Провер.	Слепак		Содержание
Нач. гр.	Слепак		Стадия: Р; Лист: 1; Листов:
Гл.спец.	Лизенберг		Укрводоканалпроект
Нач.отд.	Волошин		
ГИП	Лизенберг		
Н.контр.	Лизенберг		

Копировал

24369-02 3

Формат А3

1. Выпуск 1-1 серии 3.900.1-11 содержит рабочие чертежи стеновых панелей для цилиндрических емкостных сооружений с напрягаемой кольцевой арматурой.
2. Стеновые панели выполнить из тяжелого бетона класса В15 за исключением панели ПСц3-54-1, где принят класс бетона В25, и в соответствии с выпуском 1-3 настоящей серии „Панели стеновые. Технические условия."
3. Стеновые панели армировать арматурными сетками по ГОСТ 8478-81 „Сетки сварные, для железобетонных конструкций" с приваркой к сетке дополнительных стержней.
   Стержни привариваются контактной точечной сваркой по ГОСТ 14098-85.
4. Работы по сварке арматуры и закладных изделий выполнять в соответствии с СНиП 3.03.01-87 „Несущие и ограждающие конструкции."
5. Фиксация сеток в проектном положении осуществляется при помощи плоских сварных каркасов, которые привязываются к сеткам и используются для обеспечения анкеровки петель.
6. Обвязочная балка армируется пространственным сварным арматурным каркасом.
7. Для подъема из опалубки и складирования в панели предусмотрены три строповочные петли, при монтаже используются две верхние петли.
   При установке петель допускается перерезать поперечный стержень сетки.
8. Для строповочных петель применить сталь класса Ас-II, марка стали 10ГТ по ГОСТ 5781-82.*
9. Защитный слой бетона принят 20 мм.
10. Поверхность панелей, обращенная внутрь емкости в сооружениях хозяйственно-питьевого водоснабжения, не должна иметь раковин, пор и сколов, в прочих сооружениях должна соответствовать требованиям категории А6 по ГОСТ 13015.0-83*.
11. Отклонение от проектных размеров изделий, положение арматурных выпусков, защитного слоя и других характеристик не должны превышать величин, предусмотренных техническими требованиями ГОСТ 13015.0-83*.

Разраб.	Дзорова			3.900.1-11.1-1-ТТ		
Провер.	Слепак			Технические требования	Стадия	Лист	Листов
Нач.гр.	Слепак				Р		1
Гл.спец.	Абзенберг				Укрводоканалпроект		
Нач.отд.	Волошин						
ГИП	Новомицкий						
Н.контр.	Абзенберг						

Инв. N подл. | Подпись и дата | Взам. инв. N

Копировал R-

24369-02 4

Формат А3

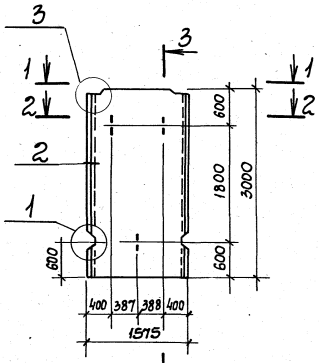

1-1

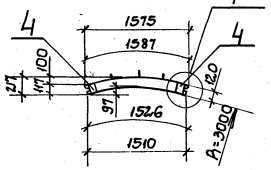

2-2

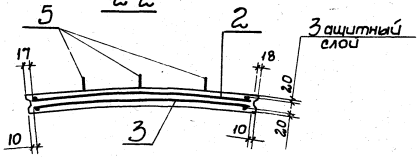

3-3

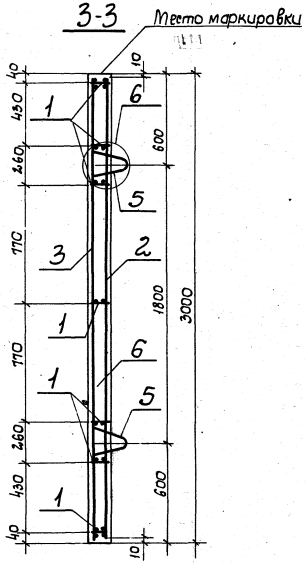

Поз.	Наименование	Кол.	Обозначение документа
1	Каркас плоский КР1	7	3.900.1-11.1-2-02
2	Сетка С1	1	3.900.1-11.1-2-06
3	Сетка С2	1	3.900.1-11.1-2-07
4	Изделие закладное МН1	2	3.900.1-11.1-2-32
5	Изделие закладное МН3	3	3.900.1-11.1-2-34
6	Бетон класса В15, $м^3$	0,55	

1. Технические требования см. 3.900.1-11.1-1-ТТ
2. Узлы 1...3; 6; 7 см. 3.900.1-11.1-1-16; -17

Разраб.	Дозорова		
Провер.	Слепак		
Нач. гр.	Слепак		
Нач. отд	Врлошин		
ГИП	Айзенберг		
Н. контр	Айзенберг		

3.900.1-11.1-1-01

Панель стеновая ПСЦ1-30-1

Стадия	Масса	Масштаб
Р	1,4т	
Лист	Листов 1	

Укрводоканалпроект

Копировал СА

24369-02 5

Формат А3

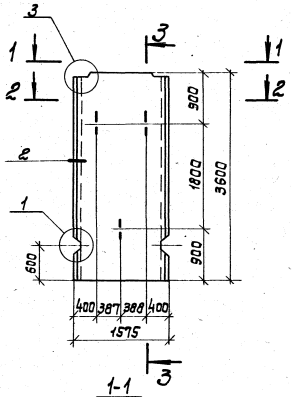

1-1

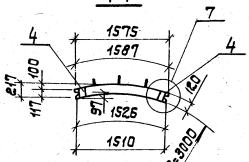

2-2

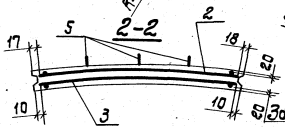

3-3

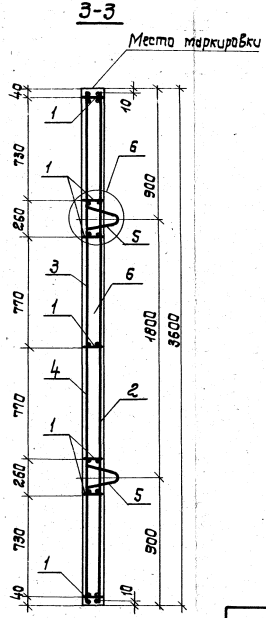

Поз.	Наименование	Кол.	Обозначение документа
1	Каркас плоский КР1	7	3.900.1-11.1-2-02
2	Сетка С3	1	3.900.1-11.1-2-08
3	Сетка С4	1	3.900.1-11.1-2-09
4	Изделие закладное МН1	2	3.900.1-11.1-2-32
5	Изделие закладное МН3	3	3.900-1-11.1-2-34
6	Бетон класса В15, м³	0,66	

1. Технические требования см. 3.900.1-11.1-1-ТТ
2. Узлы 1...3; 6; 7 см. 3.900.1-11.1-1-16; -17

Разраб.	Дозорова		
Провер.	Слепак		
Нач.гр.	Слепак		
Нач.отд.	Волошин		
ГИП	Назеньберг		
Н.контр.	Назеньберг		

3.900.1-11.1-1-02

Панель стеновая ПСЦ 1-36-2

Стадия	Масса	Масшт.
Р	1,7т	

Лист | Листов 1

Укрводоканалпроект

Копировал | Формат А3

24369-02 6

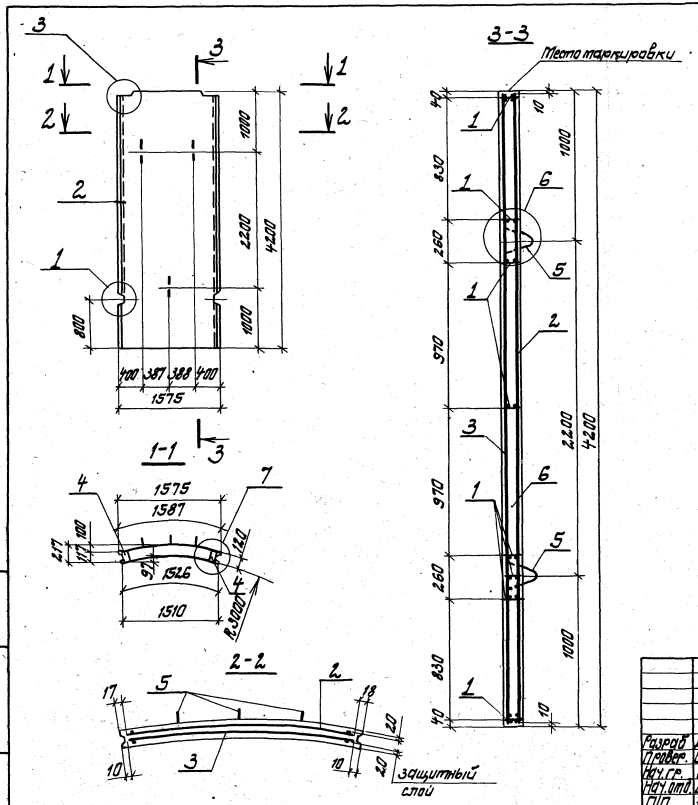

Поз.	Наименование	Кол.	Обозначение документа
1	Каркас плоский КР1	8	3.900.1-11.1-2-02
2	Сетка С5	1	3.900.1-11.1-2-10
3	Сетка С6	1	3.900.1-11.1-2-11
4	Изделие закладное МН1	2	3.900.1-11.1-2-32
5	Изделие закладное МН5	3	3.900.1-11.1-2-34
6	Бетон класса В15, $м^3$	0,77	

1. Технические требования см. 3.900.1-11.1-1-ТТ
2. Узлы 1...3; 6; 7 см. 3.900.1-11.1-1-16; -17

Разраб.	Дзорова		3.900.1-11.1-1-03	
Провер.	Слепак		Панель стеновая ПСц1-42-1	Стадия: Р; Масса: 1,9т; Масштаб:
Нач.гр.	Слепак			Лист; Листов 1
Нач.отд.	Валошин			Укрводоканалпроект
ГИП	Айзенберг			
Н.контр.	Айзенберг			

Копировал

24369-02 7

Формат А3

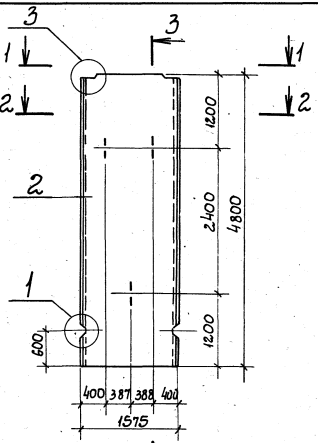

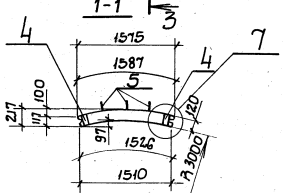

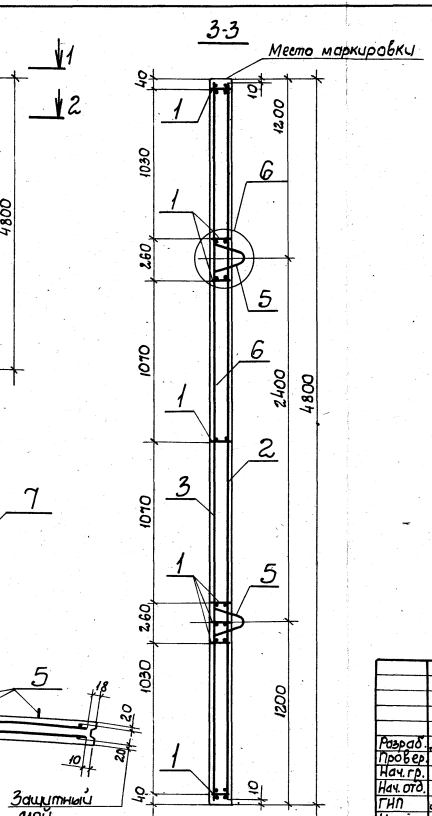

Поз.	Наименование	Кол.	Обозначение документа
1	Каркас плоский КР1	8	3.900.1-11.1-2-02
2	Сетка С7	1	3.900.1-11.1-2-12
3	Сетка С8	1	3.900.1-11.1-2-13
4	Изделие закладное МН1	2	3.900.1-11.1-2-32
5	Изделие закладное МН5	3	3.900.1-11.1-2-34
6	Бетон класса В15, $м^3$	0,89	

1. Технические требования см. 3.900.1-11.1-1-ТТ
2. Узлы 1...3; 6; 7 см. 3.900.1-11.1-1-16; -17

Разраб.	Дозорова		
Провер.	Слепак		
Нач. гр.	Слепак		
Нач. отд.	Волошин		
ГИП	Лизенберг		
Н. контр.	Лизенберг		

3.900.1-11.1-1-04

Панель стеновая ПСЦ1-48-1

Стадия	Масса	Масштаб
Р	2,2т	
Лист	Листов 1	

Укрводоканалпроект

Копировал

24369-02 8

Формат А3

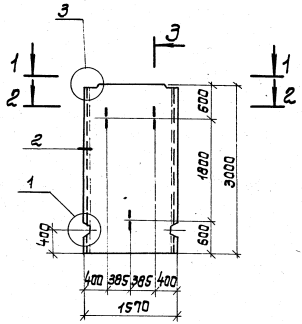

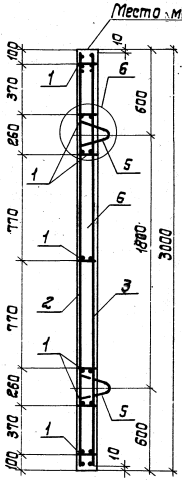

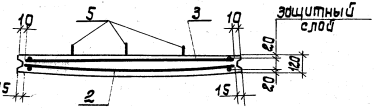

Поз.	Наименование	Кол.	Обозначение документа
1	Каркас плоский КР2	7	3.900.1-11.1-9-03
2	Сетка С9	1	3.900.1-11.1-9-14
3	Сетка С10	1	3.900.1-11.1-9-15
4	Изделие закладное МН1	2	3.900.1-11.1-9-33
5	Изделие закладное МН4	3	3.900.1-11.1-9-34
6	Бетон класса В15, м³	0,69	

1. Технические требования см. 3.900.1-11.1-1-ТТ
2. Узлы 1...3; 6; 8 см. 3.900.1-11.1-1-16; -17

Разраб.	Дзарова		
Провер.	Слепак		
Нач.гр.	Слепак		
Нач.отд.	Волошин		
ГИП	Розенберг		
Н.контр.	Розенберг		

3.900.1-11.1-1-05

Панель стеновая ПСЦ2-30-1

Стадия	Масса	Масштаб
Р	1,7т	
Лист	Листов 1	

Укрвадоканалпроект

Копировал В-

24369-02. 9

Формат А3

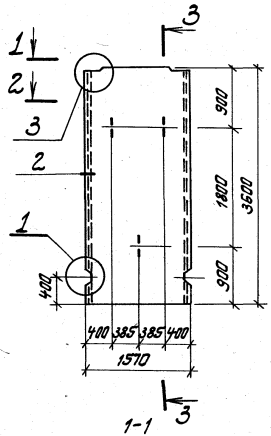

1-1

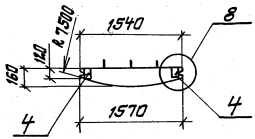

2-2

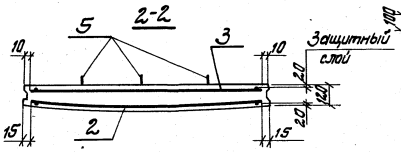

3-3

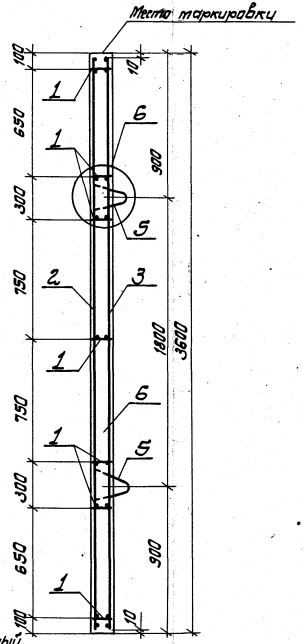

Поз.	Наименование	Кол.	Обозначение документа
1	Каркас плоский КР2	7	3.900.1-11.1-2-03
2	Сетка С11	1	3.900.1-11.1-2-16
3	Сетка С12	1	3.900.1-11.1-2-17
4	Изделие закладное МН1	2	3.900.1-11.1-2-32
5	Изделие закладное МН6	3	3.900.1-11.1-2-34
6	Бетон класса В15, $м^3$	0,81	

1. Технические требования см. 3.900.1-11.1-1-ТТ
2. Узлы 1...3; 6; 8 см. 3.900.1-11.1-1-16; 17

Разраб.	Дзорова		
Провер.	Слепак		
Нач. гр.	Слепак		
Нач. отд.	Волошин		
ГИП	Айзенберг		
Н. контр.	Айзенберг		

3.900.1-11.1-1-06

Панель стеновая ПСЦ2-36-1

Стадия	Масса	Масштаб
Р	2,0т	
Лист	Листов 1	

Укрводоканалпроект

Копировал

24369-02 10 Формат А3

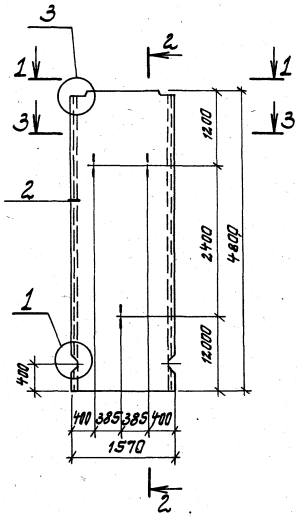

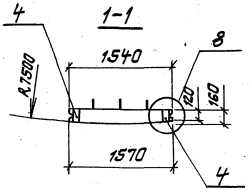

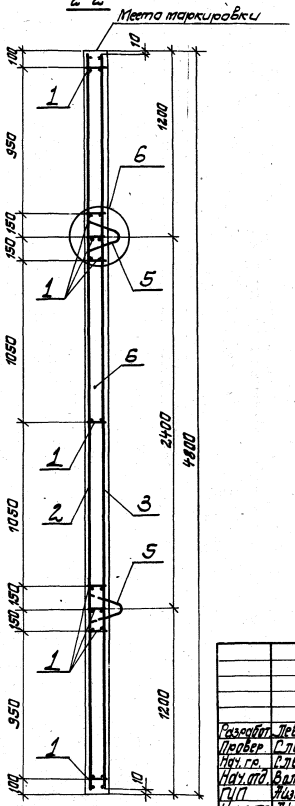

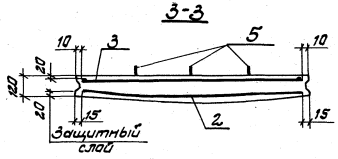

Поз.	Наименование	Кол.	Обозначение документа
1	Каркас плоский КР 2	9	3.900.1-11.1-2-03
2	Сетка С 13	1	3.900.1-11.1-2-18
3	Сетка С 14	1	3.900.1-11.1-2-19
4	Изделие закладное МН1	2	3.900.1-11.1-2-32
5	Изделие закладное МН6	3	3.900.1-11.1-2-34
6	Бетон класса В15, m^3	1,09	

1. Технические требования ст. 3.900.1-11.1-1-ТТ
2. Узлы 1...3; 6; 8 ст. 3.900.1-11.1-1-16; -17

Разработ.	Левина		
Провер.	Слепак		
Нач.гр.	Слепак		
Нач.отд.	Валишин		
ГИП	Изенберг		
Н.контр.	Изенберг		

3.900.1-11.1-1-07

Панель стеновая ПСЦ2-48-2

Стадия	Масса	Масштаб
Р	2,7т	
Лист	Листов 1	

Укрводоканалпроект

Копировал №

24369-02 11 Формат А3

Инв. № подл. | Подпись и дата | Взам. инв. №

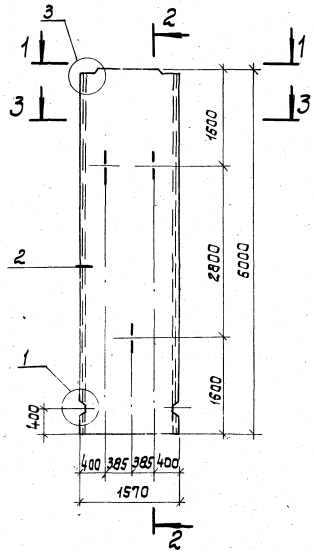

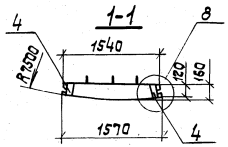

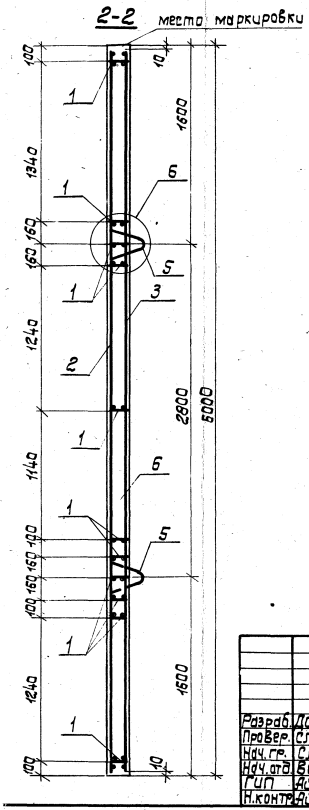

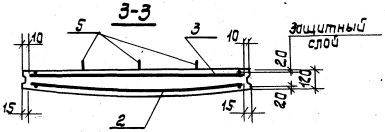

Поз.	Наименование	Кол.	Обозначение документа
1	Каркас плоский КР2	11	3.900.1-11.1-2-03
2	Сетка С15	1	3.900.1-11.1-2-20
3	Сетка С16	1	3.900.1-11.1-2-21
4	Изделие закладное МН1	2	3.900.1-11.1-2-32
5	Изделие закладное МН7	3	3.900.1-11.1-2-34
6	Бетон класса В15, $м^3$	1,36	

1. Технические требования см. 3.900.1-11.1-1-ТТ
2. Узлы 1...3; 6; 8 см. 3.900.1-11.1-1-16; -17

Разраб.	Дозорова		
Провер.	Слепак		
Нач.гр.	Слепак		
Нач.отд.	Волошин		
ГИП	Айзенберг		
Н.контр.	Айзенберг		

3.900.1-11.1-1-08

Панель стеновая ПСЦ2-60-1

Стадия	Масса	Масшт.
Р	3,4т	
Лист	Листов 1	

Укрвадоканалпроект

Копировал

24369-02 12

Формат А3

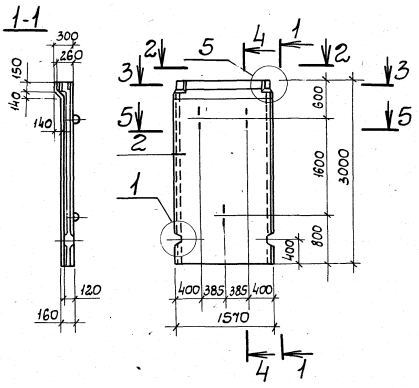

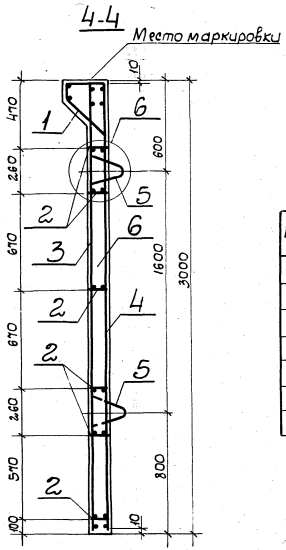

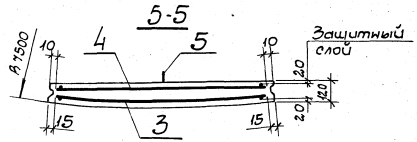

Поз.	Наименование	Кол.	Обозначение документа
1	Каркас пространственный КП1	1	3.900.1-11.1-2-01
2	Каркас плоский КР2	6	3.900.1-11.1-2-03
3	Сетка С9	1	3.900.1-11.1-2-14
4	Сетка С10	1	3.900.1-11.1-2-15
5	Изделие закладное МН4	3	3.900.1-11.1-2-34
6	Бетон класса В15, $м^3$	0,73	

1. Технические требования см. 3.900.1-11.1-1-ТТ
2. Узлы 1; 2; 5; 6; 9 см. 3.900.1-11.1-1-16; -17

Разраб.	Дозорова		
Провер.	Слепак		
Нач. гр.	Слепак		
Нач. отд.	Волошин		
ГИП	Айзенберг		
Н. контр.	Айзенберг		

3.900.1-11.1-1-09

Панель стеновая ПСЦ2-30-1а

Стадия	Масса	Масштаб
Р	1,8т	
Лист	Листов 1	

Укрводоканалпроект

Инв. № подл. | Подпись и дата | Взам. инв. №

Копировал

24369-02 13

Формат А3

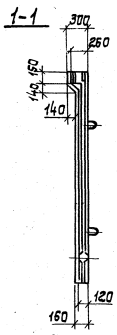

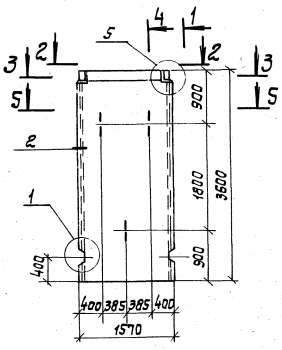

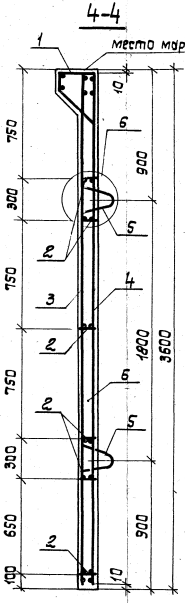

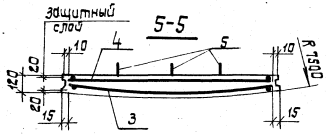

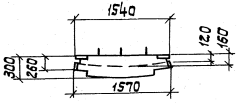

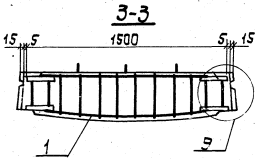

Поз.	Наименование	Кол.	Обозначение документа
1	Каркас пространственный КП1	1	3.900.1-11.1-2.-01
2	Каркас плоский КР2	5	3.900.1-11.1-2.-03
3	Сетка С11	1	3.900.1-11.1-2-16
4	Сетка С12	1	3.900.1-11.1-2-17
5	Изделие закладное МН6	3	3.900.1-11.1-2-34
6	Бетон класса В15, $м^3$	0,94	

1. Технические требования см. 3.900.1-11.1-1-ТТ
2. Узлы 1; 2; 5; 6; 9 см. 3.900.1-11.1-1-16; -17

Разраб.	Дзорова		3.900.1-11.1-1-10
Провер.	Слепак		Панель стеновая ПСЦ 2-36-1а
Нач.гр.	Слепак		Стадия: Р; Масса: 2,1т; Масшт.:
Нач.отд.	Волошин		Лист; Листов 1
ГИП	Абзенберг		Укрвадоканалпроект
Н.контр.	Абзенберг		

Копировал R-

24369-02 14 Формат А3

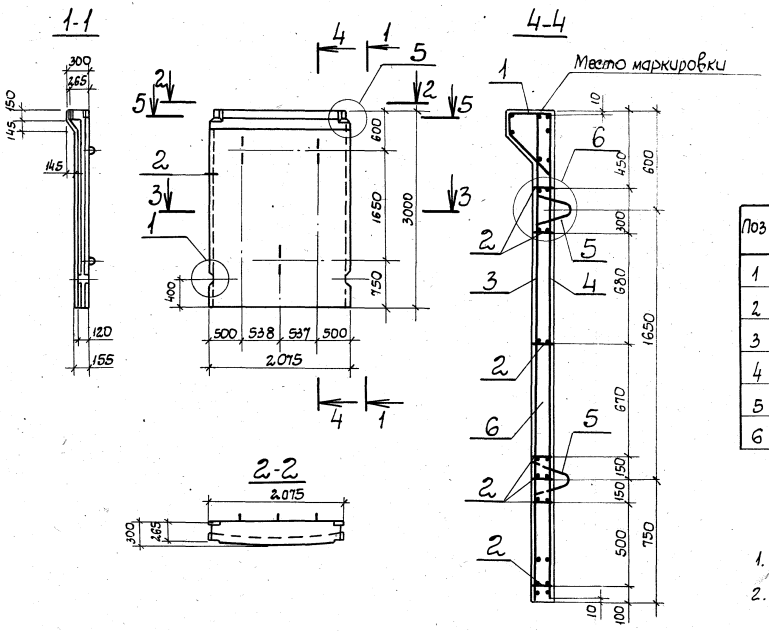

Поз.	Наименование	Кол.	Обозначение Документа
1	Каркас пространственный КП2	1	3.900.1-11.1-2-01
2	Каркас плоский КР3	7	3.900.1-11.1-2-04
3	Сетка С17	1	3.900.1-11.1-2-22
4	Сетка С18	1	3.900.1-11.1-2-23
5	Изделие закладное МН6	3	3.900.1-11.1-2-34
6	Бетон класса В15, $м^3$	0,95	

1. Технические требования см. 3.900.1-11.1-1-ТТ
2. Узлы 1; 2; 5; 6; 10 см. 3.900.1-11.1-1-16; -17

Разраб.	Левина		
Провер.	Слепак		
Нач. гр.	Слепак		
Нач. отд.	Волошин		
Гип	Нюзенберг		
Н. контр.	Нюзенберг		

3.900.1-11.1-1-11

Панель стеновая ПСЦ3-30-1

Стадия	Масса	Масштаб
Р	2,4т	
Лист	Листов 1	

Укрводоканалпроект

Инв. № подл. | Подпись и дата | Взам. инв. №

Копировал

24369-02 15 Формат А3

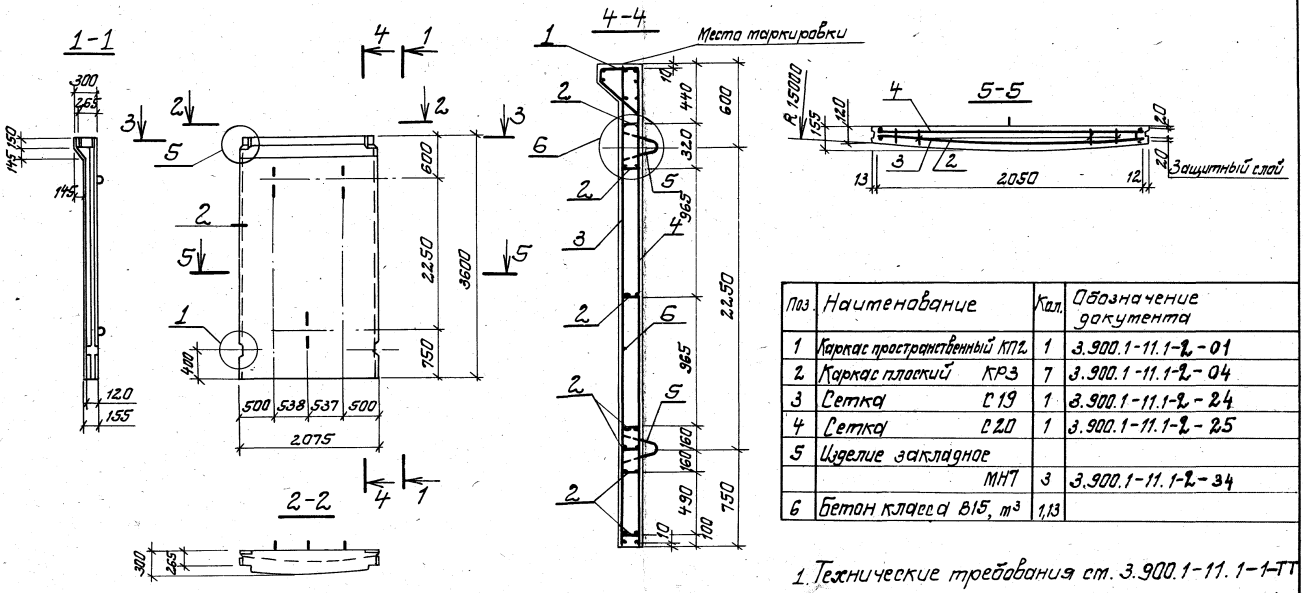

Поз.	Наименование	Кол.	Обозначение документа
1	Каркас пространственный КП2	1	3.900.1-11.1-2-01
2	Каркас плоский КР3	7	3.900.1-11.1-2-04
3	Сетка С19	1	3.900.1-11.1-2-24
4	Сетка С20	1	3.900.1-11.1-2-25
5	Изделие закладное		
	МН7	3	3.900.1-11.1-2-34
6	Бетон класса В15, m^3	1,13	

1. Технические требования ст. 3.900.1-11.1-1-ТТ
2. Узлы 1; 2; 5; 6; 10 ст. 3.900.1-11.1-1-16; -17

Разраб.	Левина		
Провер.	Слепак		
Нач. гр.	Слепак		
Нач. отд.	Волошин		
ГИП	Йзенберг		
Н. контр.	Йзенберг		

3.900.1-11.1-1-12

Панель стеновая ПСЦ3-36-1

Стадия	Масса	Масштаб
Р	2,8т	
Лист	Листов 1	

Укроводоканалпроект

Копировал

24369-02 16 Формат А3

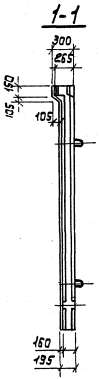

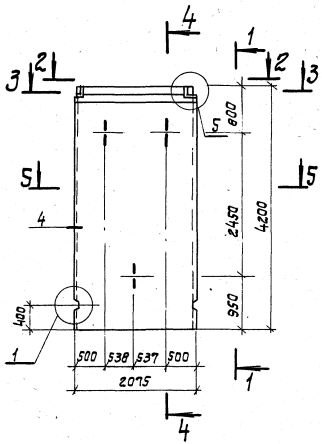

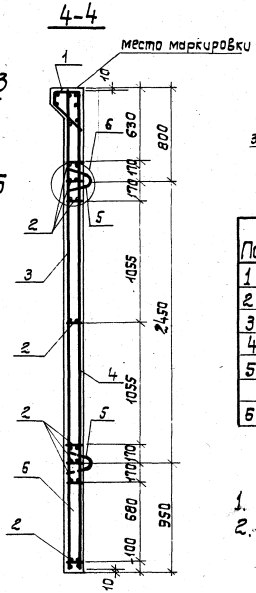

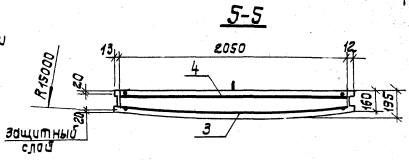

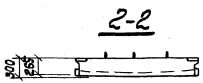

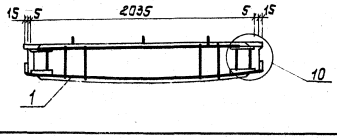

Поз.	Наименование	Кол.	Обозначение документа
1	Каркас пространственный КП2	1	3.900.1-11.1-9.-01
2	Каркас плоский КР4	8	3.900.1-11.1-9.-04
3	Сетка С-21	1	3.900.1-11.1-9.-26
4	Сетка С-22	1	3.900.1-11-1-9.-27
5	Изделие закладное МН-8	3	3.900.1-11.1-9.-34
6	Бетон класса В15, $м^3$	1,63	

1. Технические требования см. 3.900.1-11.1-1-11
2. Узлы 1; 4; 5; 6; 10 см. 3.900.1-11.1-1-16;-17

Разраб.	Левина		
Пр.Вер.	Слепак		
Нач.гр.	Слепак		
Нач.отд.	Болощин		
ГИП	Розенберп		
Н.контр.	Розенберп		

3.900.1-11.1-1-13

Панель стеновая ПСЦ3-42-1

Стадия	Масса	Масштаб
Р	4,1т	

Лист | Листов 1

Укрводоканалпроект

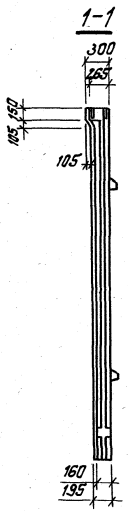

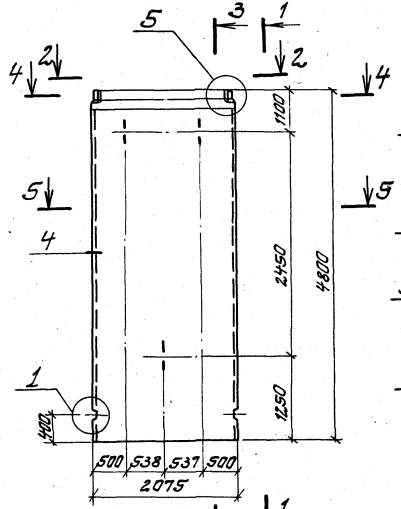

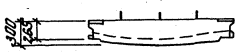

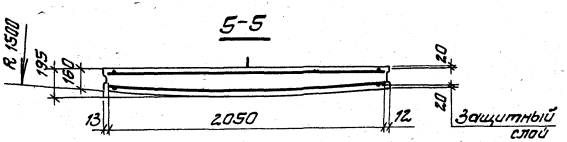

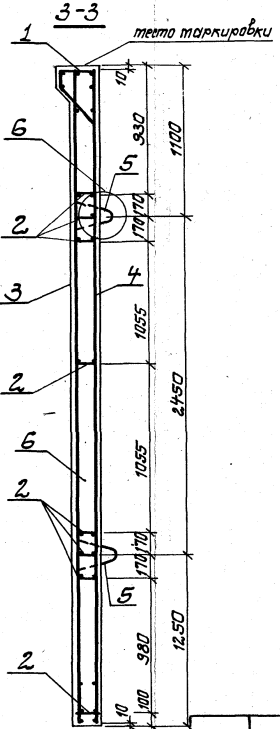

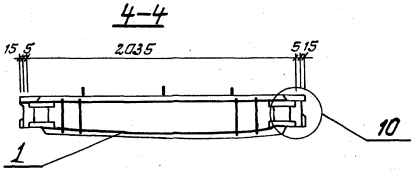

Поз.	Наименование	Кол.	Обозначение документа
1	Каркас пространственный Кр2	1	3.900.1-11.1-2-01
2	Каркас плоский Кр4	8	3.900.1-11.1-2-04
3	Сетка С23	1	3.900.1-11.1-2-28
4	Сетка С24	1	3.900.1-11.1-2-29
5	Изделие закладное		
	МН-8	3	3.900.1-11.1-2-34
6	Бетон класса В15, $м^3$	1,86	

1. Технические требования см. 3.900.1-11.1-1-ТТ
2. Узлы 1; 4; 5; 6; 10 см. 3.900.1-11.1-1-16; -17

Разраб.	Левина		
Провер.	Слепак		
Рук. гр.	Слепак		
Нач. отд.	Волошин		
ГИП	Изенберг		
Н. контр.	Изенберг		

3.900.1-11.1-1-15

Панель стеновая ПСЦ3-48-2

Стадия	Масса	Масштаб
Р	4,7т	
Лист	Листов 1	

Укрводоканалпроект

Копировал №

24369-02 18 Формат А3

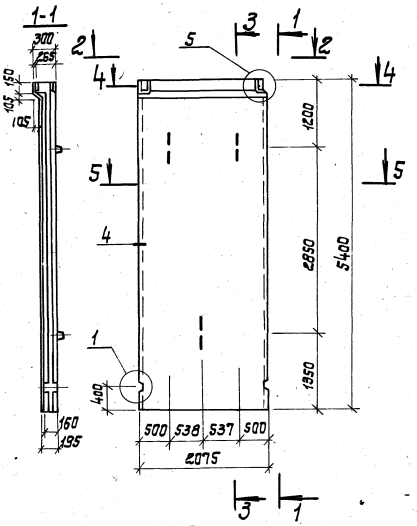

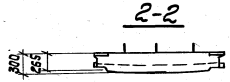

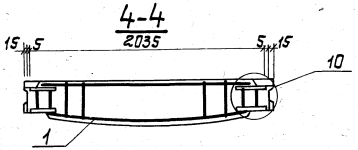

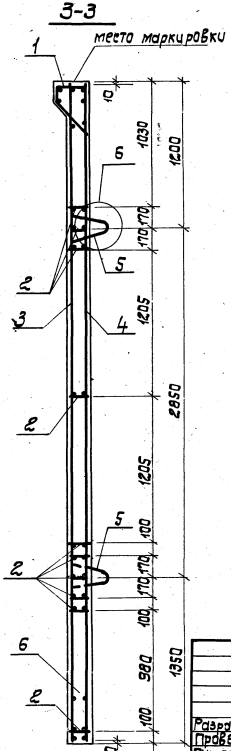

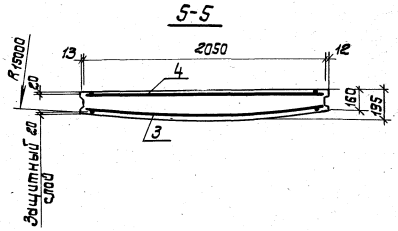

Поз.	Наименование	Кол.	Обозначение документа
1	Каркас пространственный Кп2	1	3.900.1-11.1-2-01
2	Каркас плоский Кр4	10	3.900.1-11.1-2-04
3	Сетка С-25	1	3.900.1-11.1-2-30
4	Сетка С-26	1	3.900.1-11.1-2-31
5	Изделие закладное МН-9	3	3.900.1-11.1-2-34
6	Бетон класса В25 м³	2,08	

1. Технические требования см. 3.900.1-11.1-1-ТТ
2. Узлы 1; 4; 5; 6; 10 см. 3.900.1-11.1-1-16; -17

Разраб.	Левина		
Провер.	Слепак		
Рук. гр.	Слепак		
Нач.отд.	Болошин		
ГИП	Розенберг		
Н.контр.	Розенберг		

3.900.1-11.1-1-15

Панель стеновая ПСц3-54-1

Стадия	Масса	Масштаб
Р	5,2т	
Лист	Листов 1	

Укрводоканалпроект

Копировал В-

24369-02 19

Формат А3

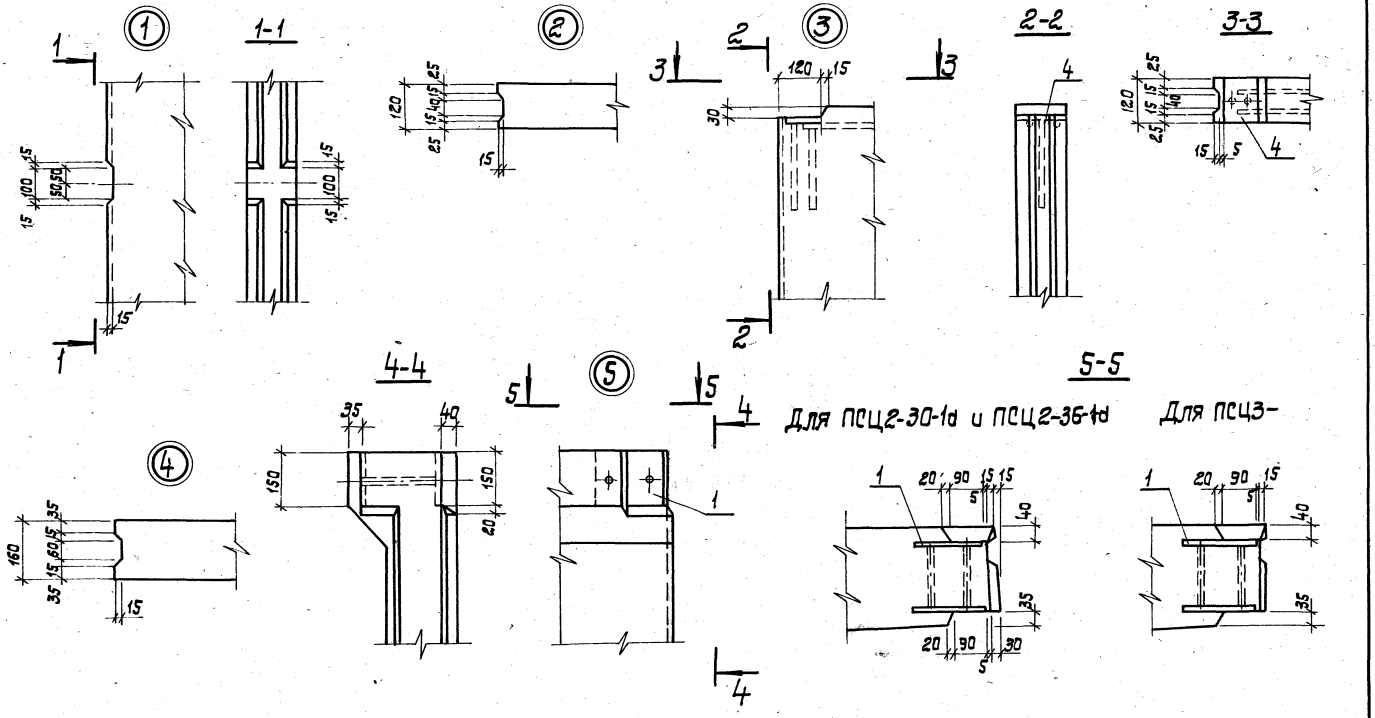

				3.900.1-11.1-1-16		
				Узел 1...5	Стадия	Масса	Масштаб
					Р		
					Лист	Листов 1
Разраб.	Левина				Укрводоканалпроект	
Провер.	Слепак					
Нач.гр.	Слепак					
Нач.отд.	Волощин					
ГИП	Айзенберг					
Н.контр.	Айзенберг					

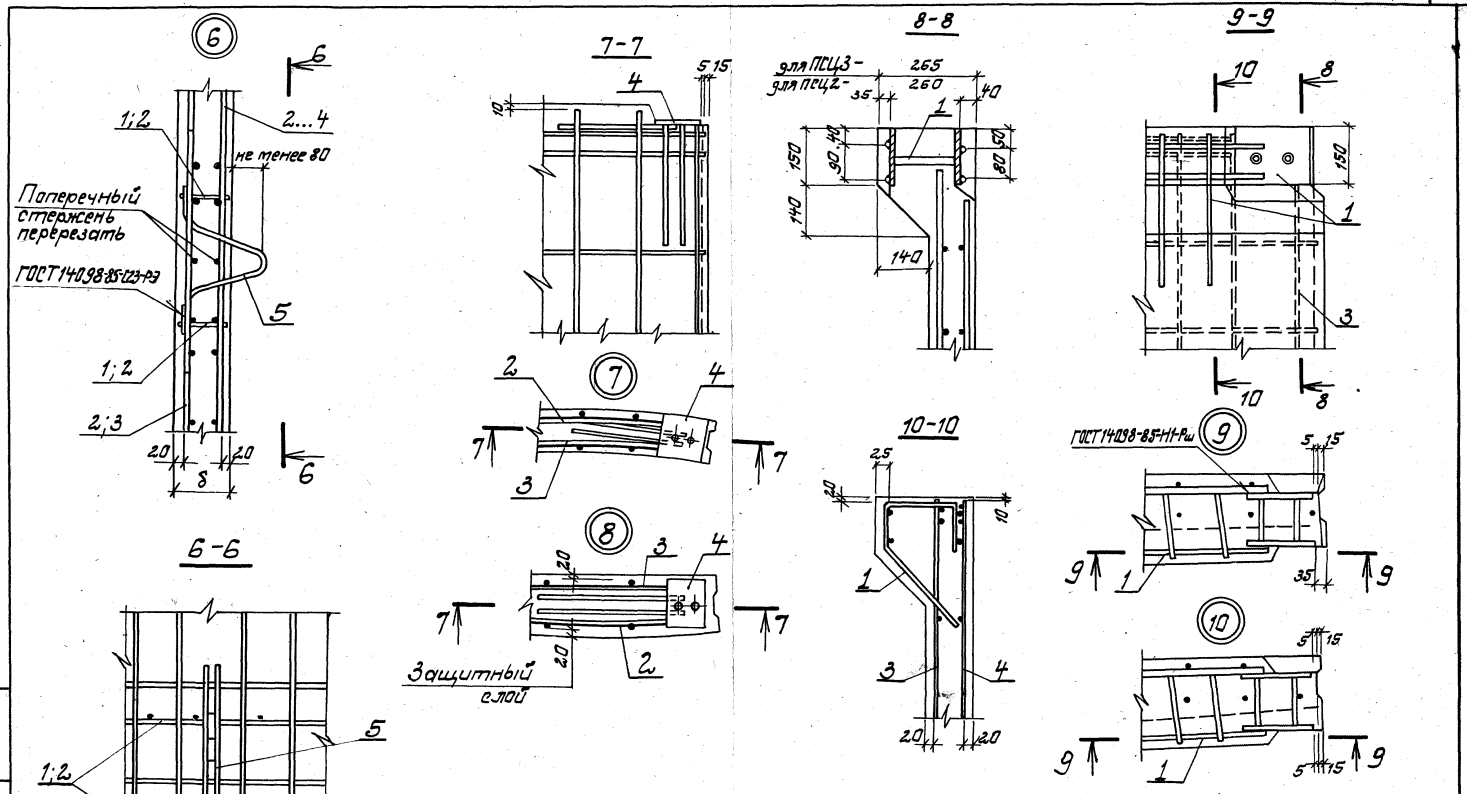

				3.900.1-11.1-1-17		
				Узел 6... 10	Стадия	Масса	Масштаб
Разраб.	Левина				Р		
Провер.	Слепак				Лист	Листов 1
Нач.гр.	Слепак				Укрводоканалпроект	
Нач.отд.	Волошин					
ГИП	Айзенберг					
Н.контр.	Айзенберг					

Копировал

24369-02 21 Формат А3

Ведомость расхода стали на элемент, кг

Марка элемента	Изделия арматурные																Всего
	Сетки сварные ГОСТ 8478-81								Арматура класса								
	марка сетки								А-III				Вр-I				
	58рI-(х200)+100 / 4ВрI-200 1540	6АIII-(х200)+100 / 4ВрI-200 1540	8АIII-(х200)+100 / 4ВрI-200 1540	58рI-(х200)+100 / 4ВрI-200 2350	6АIII-(х200)+100 / 4ВрI-200 2350	8АIII-(х200)+100 / 4ВрI-200 2350	Итого		ГОСТ 5781-82*			Итого	ГОСТ 6727-80*		Итого		
									ф6	ф8	ф10		ф4	ф5			
ПСЦ1-30-1	13,0							13,0	4,1			4,1		4,9	4,9		22,0
ПСЦ1-36-2	15,4							15,4	2,9		5,4	8,3		4,9	4,9		28,6
ПСЦ1-42-1	18,0							18,0	1,4	3,3	5,9	10,6		5,6	5,6		34,2
ПСЦ1-48-1	10,3	13,2						23,5	1,3		11,8	13,1		5,6	5,6		42,2
ПСЦ2-30-1	13,0							13,0						10,8	10,8		23,8
ПСЦ2-30-1а	13,0							13,0			3,2	3,2		11,1	11,1		27,3
ПСЦ2-36-1	15,4							15,4					3,5	5,9	9,4		24,8
ПСЦ2-36-1а	15,4							15,4			3,2	3,2	3,5	6,1	9,6		28,2
ПСЦ2-48-2			41,4					41,4						7,3	7,3		48,7
ПСЦ2-60-1			51,6					51,6						8,7	8,7		60,3
ПСЦ3-30-1				19,0				19,0		5,7	4,5	10,2		13,1	13,1		42,3
ПСЦ3-36-1					29,0			29,0		5,7	4,5	10,2	4,2	6,9	11,1		50,3
ПСЦ3-42-1						52,8		52,8		6,5	4,5	11,0		7,5	7,5		71,3
ПСЦ3-48-2						60,2		60,2		6,5	4,5	11,0		7,5	7,5		78,7
ПСЦ3-54-1						68,0		68,0		30,3	4,5	34,8		8,7	8,7		102,8

Разраб.	Дазорова		
Проверил	Слепак		
Нач.гр.	Слепак		
Нач.отд.	Волошин		
ГИП	Лизенберг		
Н.контр.	Лизенберг		

3.900.1-11.1-1-РС

Ведомость расхода стали

Стадия	Лист	Листов
Р	1	2

Укрводоканалпроект

Продолжение

Марка элемента	Изделия закладные													Общий расход
	Арматура класса									Прокат марки ВСт3 кп2			Всего	
	Ас-II						А-III							
	ГОСТ 5781-82*									ГОСТ 103-76*				
	ф10	ф12	ф14	ф16	ф18	Итого	ф10	ф12	Итого	-δ8		Итого		
ПСЦ1-30-1	1,1					1,1	4,1		4,1	1,4		1,4	6,6	28,6
ПСЦ1-36-2	1,1					1,1	4,1		4,1	1,4		1,4	6,6	35,2
ПСЦ1-42-1		1,5				1,5	4,1		4,1	1,4		1,4	7,0	41,2
ПСЦ1-48-1		1,5				1,5	4,1		4,1	1,4		1,4	7,0	56,7
ПСЦ2-30-1	1,2					1,2	4,1		4,1	1,4		1,4	6,7	30,5
ПСЦ2-30-1а	1,2					1,2	1,8		1,8	6,8		6,8	9,8	37,1
ПСЦ2-36-1		1,7				1,7	4,1		4,1	1,4		1,4	7,2	32,0
ПСЦ2-36-1а		1,7				1,7	2,9		2,9	6,8		6,8	11,4	39,6
ПСЦ2-48-2		1,7				1,7	4,1		4,1	1,4		1,4	7,2	55,9
ПСЦ2-60-1			2,4			2,4	4,2		4,2	1,4		1,4	8,0	68,3
ПСЦ3-30-1		1,7				1,7	2,9		2,9	6,8		6,8	11,4	53,7
ПСЦ3-36-1			2,4			2,4	3,0		3,0	6,8		6,8	12,2	62,5
ПСЦ3-42-1				3,6		3,6	3,0		3,0	6,8		6,8	13,4	84,7
ПСЦ3-48-2				3,6		3,6	3,0		3,0	6,8		6,8	13,4	92,1
ПСЦ3-54-1					4,6	4,6	0,4	1,3	1,7	6,8		6,8	13,1	115,9