Филатово

ГЛАВНОЕ АРХИТЕКТУРНО ПЛАНИРОВОЧНОЕ УПРАВЛЕНИЕ ИСПОЛКОМА ЛЕНГОРСОВЕТА

ОСНОВНОЙ ЭКЗЕМПЛЯР

ТИПОВЫЕ КОНСТРУКЦИИ И ДЕТАЛИ ЗДАНИЙ И СООРУЖЕНИЙ ДЛЯ СТРОИТЕЛЬСТВА В ЛЕНИНГРАДЕ

СЕРИЯ 1.258 КЛ-2

МАРШ-ПЛОЩАДКИ ЛЕСТНИЧНЫЕ ЖЕЛЕЗОБЕТОННЫЕ ДЛЯ ОБЩЕСТВЕННЫХ ЗДАНИЙ СО СВЯЗЕВЫМ КАРКАСОМ С ВЫСОТОЙ ЭТАЖА 3,3; 3,6; 4,2 И 4,8 М

ВЫПУСК 2-1

АРМАТУРНЫЕ ИЗДЕЛИЯ

Дополнен в 1978г.

Приказ № 179 от 6.07.78г.

ЛЕНИНГРАД

1977

ГЛАВНОЕ АРХИТЕКТУРНО ПЛАНИРОВОЧНОЕ УПРАВЛЕНИЕ ИСПОЛКОМА ЛЕНГОРСОВЕТА

ТИПОВЫЕ КОНСТРУКЦИИ И ДЕТАЛИ ЗДАНИЙ И СООРУЖЕНИЙ ДЛЯ СТРОИТЕЛЬСТВА В ЛЕНИНГРАДЕ

СЕРИЯ 1.258 КЛ-2

МАРШ-ПЛОЩАДКИ ЛЕСТНИЧНЫЕ ЖЕЛЕЗОБЕТОННЫЕ ДЛЯ ОБЩЕСТВЕННЫХ ЗДАНИЙ СО СВЯЗЕВЫМ КАРКАСОМ С ВЫСОТОЙ ЭТАЖА 3,3; 3,6; 4,2 И 4,8 М

ВЫПУСК 2-1

АРМАТУРНЫЕ ИЗДЕЛИЯ

Нач. упр.	Кез	Ловачев	Рассчитал
Нач.	Оку	Шалаева	Исполнил

РАЗРАБОТАНЫ
ИНСТИТУТОМ ЛЕНПРОЕКТ

ВВЕДЕНЫ В ДЕЙСТВИЕ
ПРИКАЗОМ ПО ИНСТИТУТУ ЛЕНПРОЕКТ
№ 246 от 28.XII.77г

ЛЕНИНГРАД
1977

НОМЕР И ДАТА ИЗМЕНЕНИЯ	КРАТКОЕ СОДЕРЖАНИЕ ИЗМЕНЕНИЙ	NN листов		
		КОРРЕКТИРОВКА	ДОПОЛНЕНИЯ	АННУЛИРОВАНИЕ
1	2	3	4	5
II 1978	В связи с разработкой лестничных марш-площадок длиной l=6960мм	ИК-I и I	–	ИК-I
		С-I и I	–	С-I
	(для пролета 7,2м) выпуск 2-I откорректирован и дополнен		л.л. I6÷24	

1	2	3	4	5

Нач. ОКУ	Ивановская	
Гл. констр. ОКУ	Бунич	Исполнил

КЛ 1978	МАРШ ПЛОЩАДКИ ЛЕСТНИЧНЫЕ ЖЕЛЕЗОБЕТОННЫЕ ДЛЯ ЗДАНИЙ СО СБОРНЫМ КАРКАСОМ АРМАТУРНЫЕ ИЗДЕЛИЯ ИНФОРМАЦИОННАЯ КАРТА	СЕРИЯ 1.254.1-КА-2 ВЫПУСК 21 ЛИСТ ИК 1.1

1 лс-65

СОСТАВ СЕРИИ I.258 КЛ - 2

ВЫПУСК 0-I Общие материалы и унифицированные детали

ВЫПУСК I-I Марш- площадки однокосоурные

ВЫПУСК 2-I Арматурные изделия

КЛ	Марш площадки лестничные железобетонные для зданий со связевым каркасом Арматурные изделия	СЕРИЯ 1.258 КЛ-2	
1977	Состав серии.	ВЫПУСК 2-1	ЛИСТ СС-1

Гл. констр. ОСУ		Бунич	Исполнил

Наименование листа	№ листов
Обложка	
Титульный лист	—
Информационная карта	ИК-1н
Состав серии	СС-1
Содержание	С-1н
Пояснительная записка	П-1
Пространственный каркас ПК1	1
Пространственный каркас ПК2	2
Пространственный каркас ПК3	3
Пространственный каркас ПК4	4
Плоский каркас $К1^{т}_{н}$	5
Плоский каркас $К2^{т}_{н}$	6
Плоский каркас $К3^{т}_{н}$	7
Плоский каркас $К4^{т}_{н}$	8
Детали 1; 2	9
Детали 3; 5	10
Детали 4; 6	11
Сетки С1÷С3; С5; С7; С9; С11	12
Сетки С4; С6; С8; С10; С12; С13; С15; С17; С19; С21; С23	13
Сетки С14; С16; С18; С20; С22; С24; С25 $\frac{т}{н}$ ÷ С30 $\frac{т}{н}$	14
Плоские каркасы К5÷К7, Сетка С31, шайба поз.18, ДС1.	15
Пространственный каркас ПК5	16
Пространственный каркас ПК6	17
Пространственный каркас ПК7	18

Наименование листа	№ листов
Плоский каркас $К8^{т}_{н}$	19
Плоский каркас $К9^{т}_{н}$	20
Плоский каркас $К10^{т}_{н}$	21
Детали 7,8	22
Деталь 9	23
Деталь 10	24

Гл. констр. ОКУ | Руководитель бюро НКУ | Исполнил

КП	Плиты плоскодонные лестничные железобетонные для зданий со связевым каркасом. Арматурные изделия	Серия 1.258 КА-2	
1978	Содержание	Выпуск 2-1	Лист С-1н

I. ОБЩИЕ ПОЛОЖЕНИЯ.

I.I В настоящем выпуске помещены :
- пояснительная записка,
- рабочие чертежи пространственных каркасов,
- детали пространственных каркасов,
- плоские арматурные изделия и детали к ним.

2. КОНСТРУКЦИЯ.МАТЕРИАЛ. ПРИНЦИПЫ МАРКИРОВКИ.

2.I Марш-площадки армируются пространственными каркасами и сетками. Пространственные каркасы собираются из плоских каркасов и отдельных стержней.

Сборка пространственного каркаса производится контактно-точечной сваркой с нормируемой прочностью соединений в соответствии с ГОСТ I4098-68,СНиП II -2I-75 и СН 393-69.

2.2 Плоские каркасы и сетки выполняются с применением контактно-точечной сварки в соответствии с ГОСТ I0922-75,I4098-68 и СН 393-69.

2.3 Закладные детали и монтажные петли приняты унифицированными по серии I.03I КЛ-I выпуски 0-I,2-I и 6-I. Указания по изготовлению закладных деталей и их расчетные характеристики см,в выпуске 0-I,указанной серии.

2.4 Плоские каркасы выполняются из стали класса АШ по ГОСТ 578I-75,сетки из стали класса ВI по ГОСТ 6727-53^{x}.

2.5 Пространственные и плоские каркасы,сетки и отдельные стержни маркируются порядковыми номерами на серию.

3. ПЕРЕЧЕНЬ НОРМАТИВНО-ТЕХНИЧЕСКОЙ ДОКУМЕНТАЦИИ ОБЯЗАТЕЛЬНОЙ ДЛЯ ПРИМЕНЕНИЯ ПРИ ИЗГОТОВЛЕНИИ АРМАТУРНЫХ ИЗДЕЛИЙ.

ГОСТ 578I-75	Сталь горячекатанная для армирования железобетонных конструкций.
ГОСТ 6727-53^{x}	Проволока стальная низкоуглеродистая холоднотянутая для армирования железобетонных конструкций.
ГОСТ I0922-75	Арматурные изделия и закладные детали сварные для армирования железобетонных конструкций,
ГОСТ I4098-68	Соединения сварные арматуры железобетонных изделий и конструкций.
СНиП II- 2I-75	Бетонные и железобетонные конструкции. Нормы проектирования.
СНиП II -28-73	Защита строительных конструкций от коррозии.
СН 393 - 69	Указания по сварке соединений арматуры и закладных деталей железобетонных конструкций.

Начальник ОКУ Шалаева			
Гл.конструктор ОКУ Бунин			
Рассчитал			
Исполнил			

КЛ	МАРШ ПЛОЩАДКИ ЛЕСТНИЧНЫЕ ЖЕЛЕЗОБЕТОННЫЕ ДЛЯ ЗДАНИЙ СО СВЯЗЕВЫМ КАРКАСОМ АРМАТУРНЫЕ ИЗДЕЛИЯ	СЕРИЯ 1.258 КА-2	
1977	Пояснительная записка.	ВЫПУСК 2-1	ЛИСТ II-1

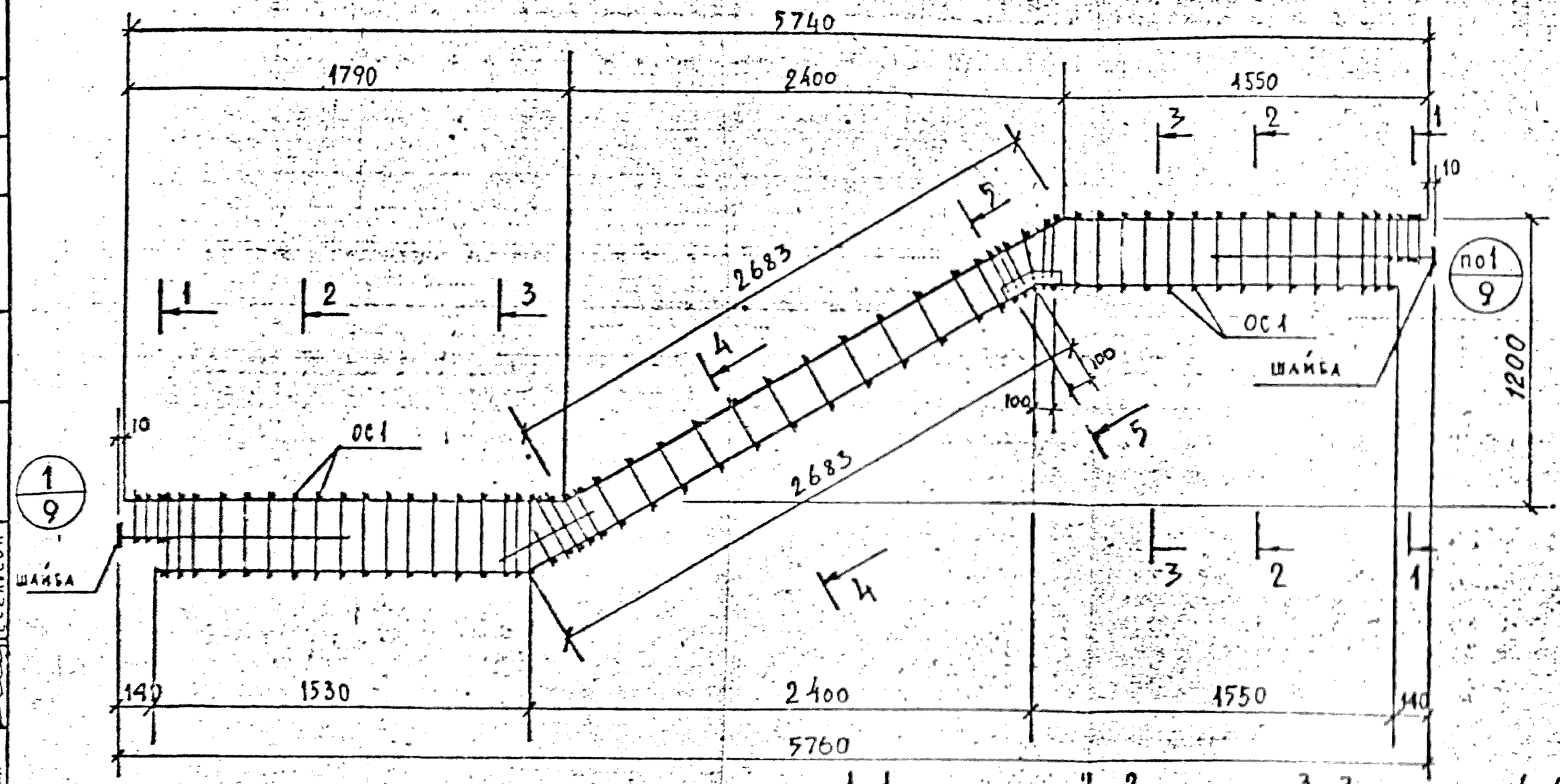

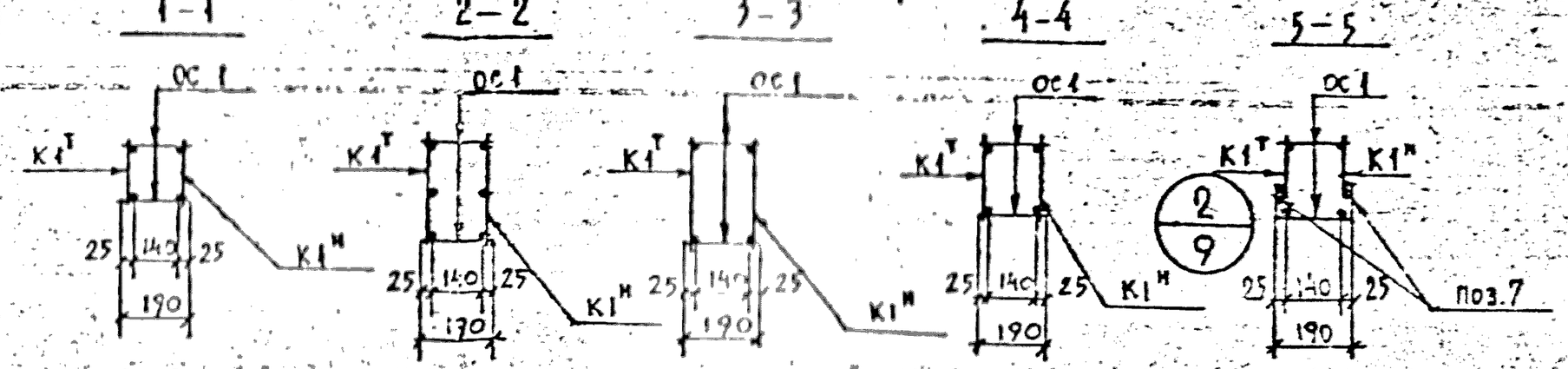

РАСХОД КОМПЛЕКТУЮЩИХ ДЕТАЛЕЙ НА ИЗДЕЛИЕ, шт.

МАРКА	Выпуск 2-1								
	К1Т/Н	ОС1	Шайба поз.18						
ПК1	1+1	126	2						

ВЫБОРКА СТАЛИ НА ИЗДЕЛИЕ, кг

МАРКА	5781-75						103-76			ВСЕГО
	А III						Вст.3кп2			
	ф8	ф10	ф16	ф25		Итого	δ=6	δ=12	Итого	
ПК1	23.38	7.98	5.76	44.39		81.50	3.22	2.0	5.22	86.72

Общие указания по изготовлению см. пояснительную записку.

КП	Плиты площадки лестничные железобетонные для зданий со связевым каркасом. Арматурные изделия	Серия 1.258 КА-2
1977	Пространственный каркас ПК1	Выпуск 2-1 / Лист 1

Гл. конструктор ОКЭ Бунич Исполнил Бессалсон

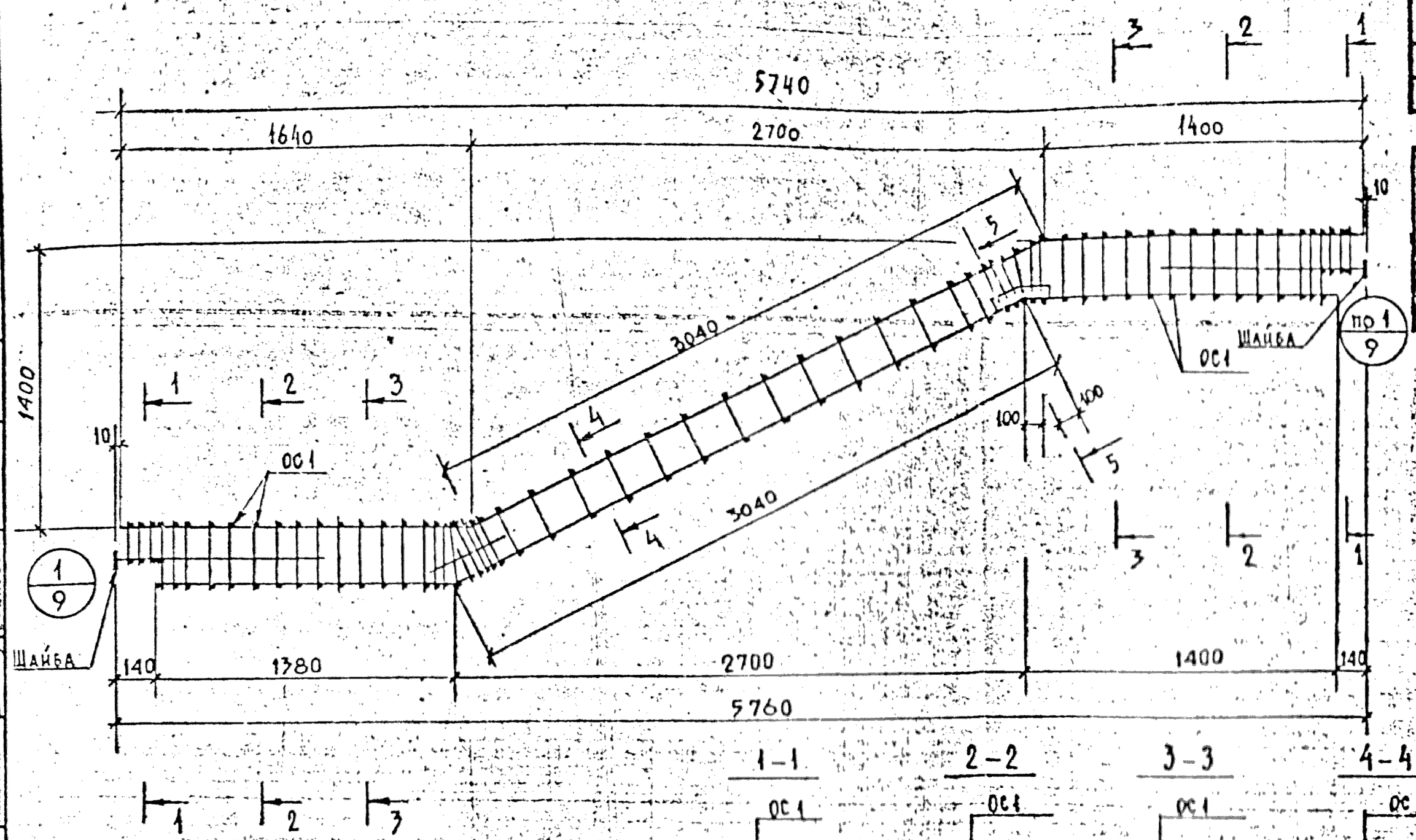

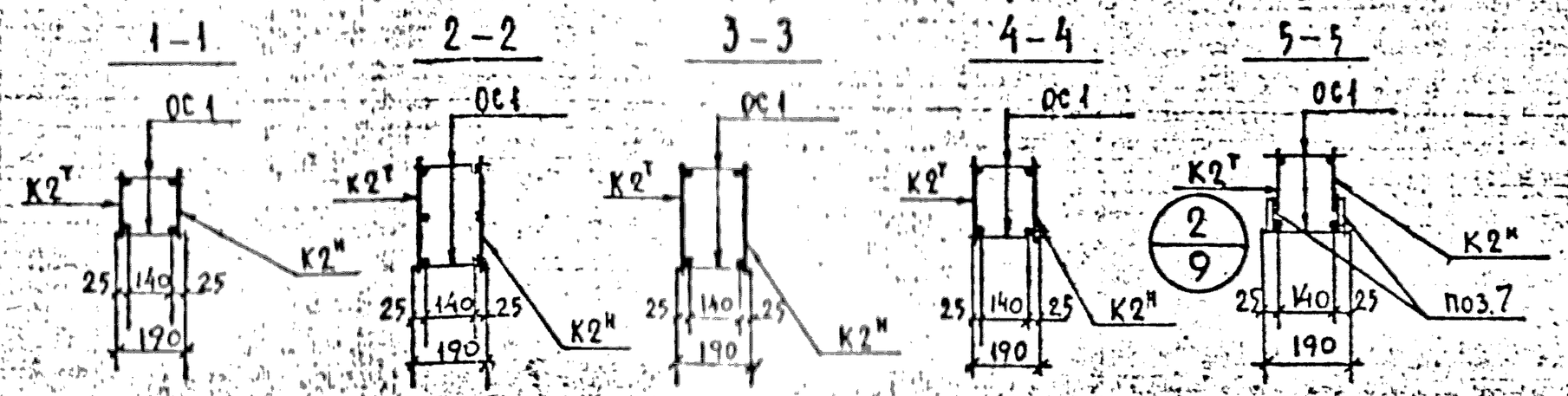

Общие указания по изготовлению см. пояснительную записку.

РАСХОД КОМПЛЕКТУЮЩИХ ДЕТАЛЕЙ НА ИЗДЕЛИЕ, ШТ.

МАРКА	Выпуск 2-1								
	К2т/н	ОС1	ШАЙБА поз.18						
ПК2	1+1	124	2						

ВЫБОРКА СТАЛИ НА ИЗДЕЛИЕ, КГ

МАРКА	5781-75						103-76			ВСЕГО
	А III						ВСт. 3кп2			
	ф8	ф10	ф16	ф25		Итого	-δ=6	-δ=12	Итого	
ПК2	22.80	8.08	5.76	44.8		81.44	3.22	2.0	5.22	86.66

КЛ	МАРШ ПЛОЩАДКИ ЛЕСТНИЧНЫЕ ЖЕЛЕЗОБЕТОННЫЕ ДЛЯ ЗДАНИЙ СО СВЯЗЕВЫМ КАРКАСОМ АРМАТУРНЫЕ ИЗДЕЛИЯ	СЕРИЯ 1.258 КА-2	
1977	ПРОСТРАНСТВЕННЫЙ КАРКАС ПК2	ВЫПУСК 2-1	ЛИСТ 2

ГЛ. КОНСТР. ОКУ | БУНЧ | Испытл | ЕСЕЛЬСОН

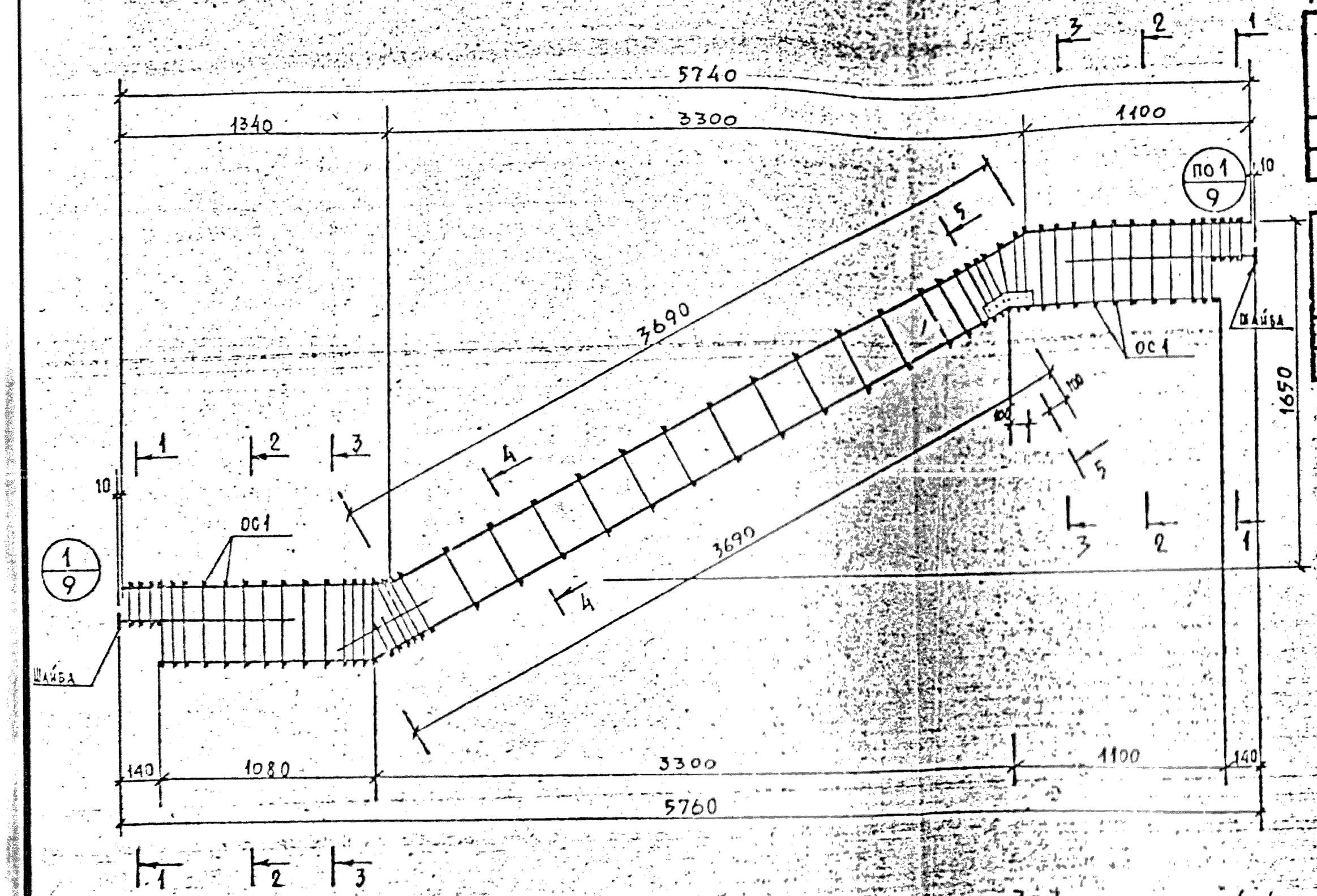

РАСХОД КОМПЛЕКТУЮЩИХ ДЕТАЛЕЙ НА ИЗДЕЛИЕ, ШТ.

МАРКА	Выпуск 2-1								
	КЗ$^{т}_{н}$	ОС1	Шайба поз.18						
ПК3	1+1	113	2						

ВЫБОРКА СТАЛИ НА ИЗДЕЛИЕ, КГ

МАРКА	5781-75 А III						103-76 В Ст.3кп2				Всего
	ф8	ф10	ф16	ф20	Итого		δ=6	δ=12	Итого		
ПК3	23.36	8.14	5.76	28.38	66.14		3.22	2.0	5.22		71.36

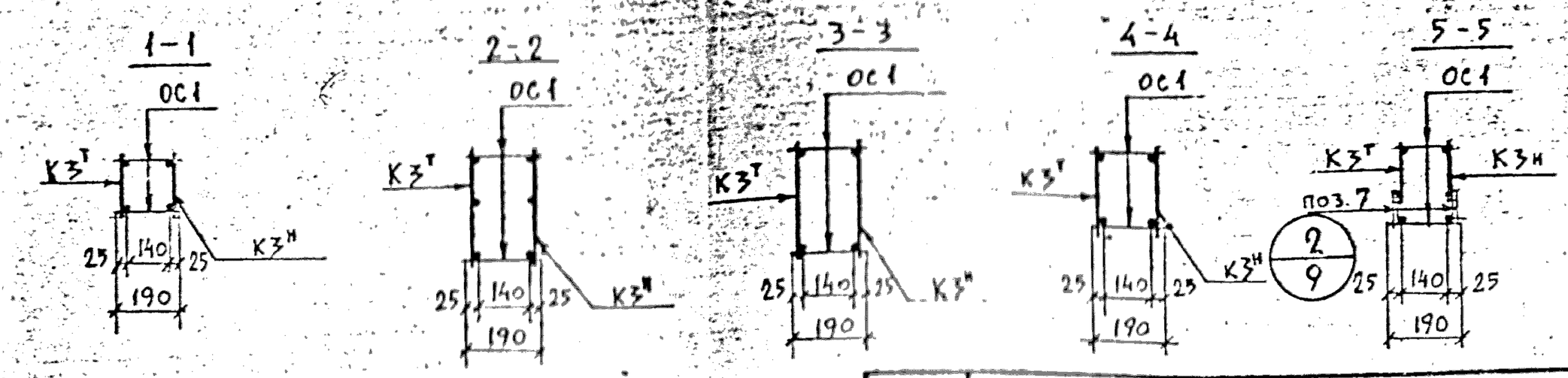

Общие указания по изготовлению см. пояснительную записку

КП 1977	1.038.1-1 Вып.1 Плиты площадки лестничные железобетонные для зданий со связевым каркасом. Арматурные изделия	Серия 1.258 КА-2	
	Пространственный каркас ПК3	Выпуск 2-1	Лист 3

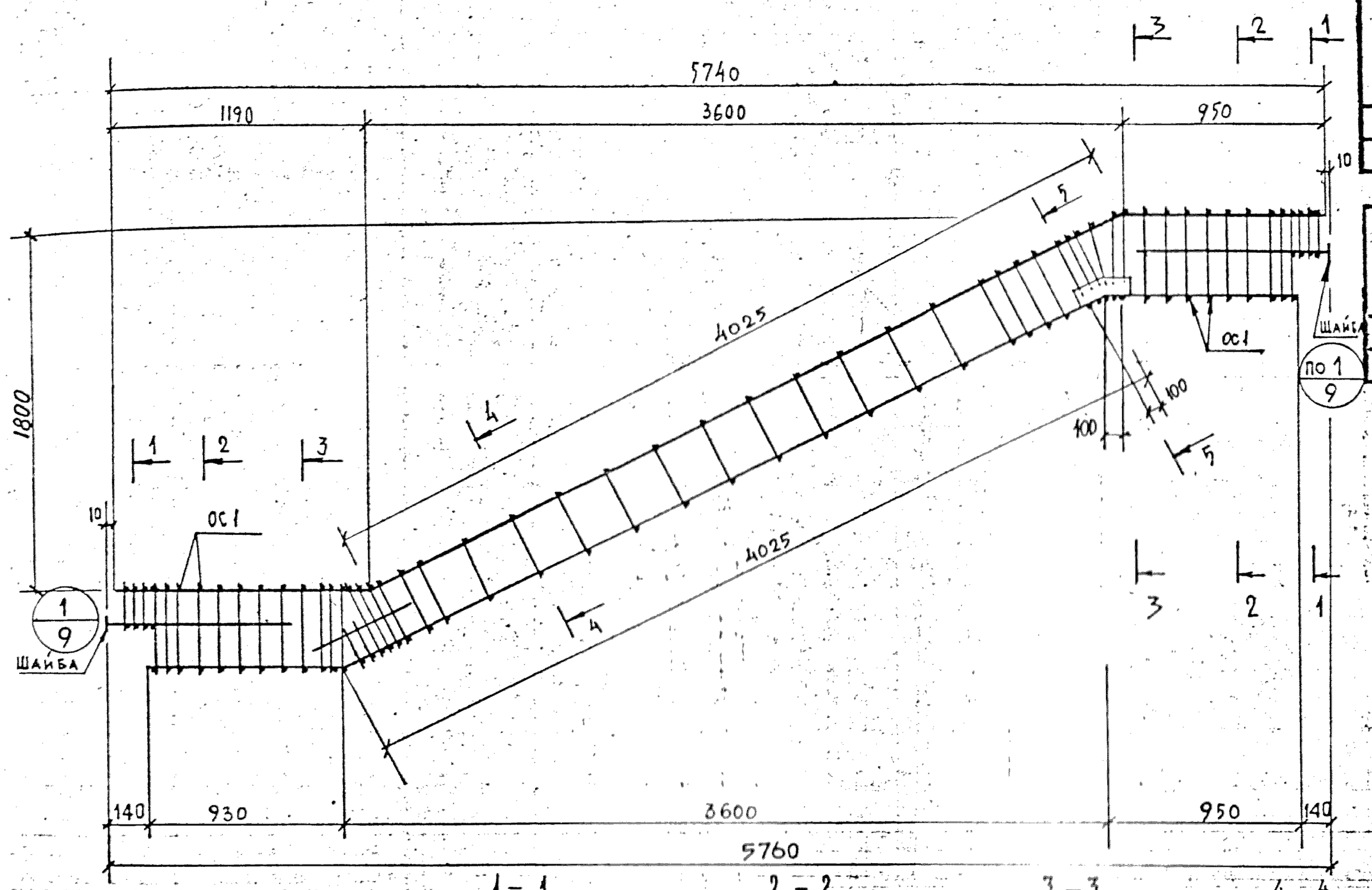

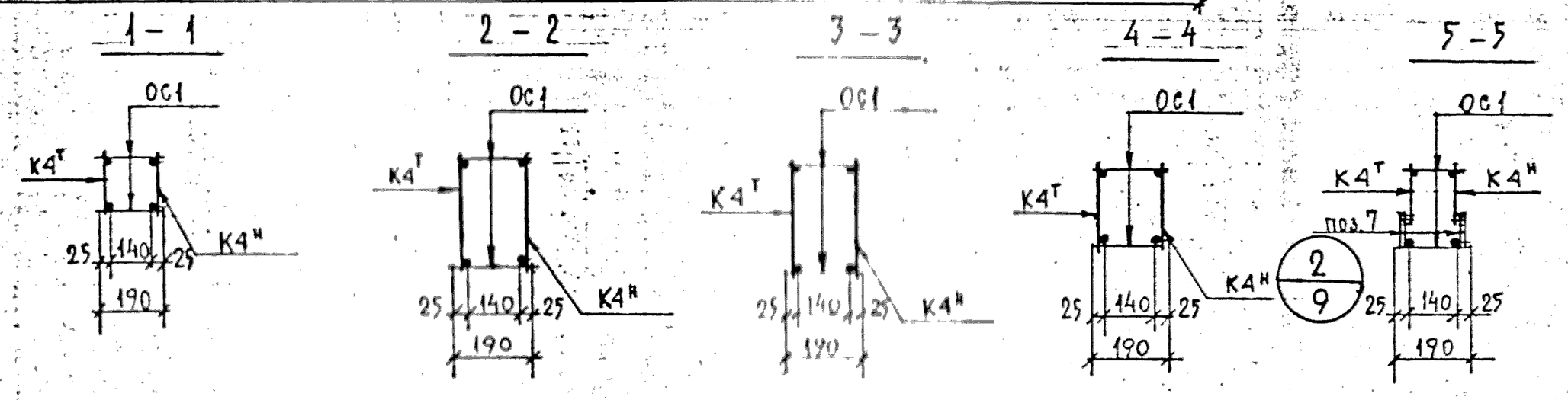

РАСХОД КОМПЛЕКТУЮЩИХ ДЕТАЛЕЙ НА ИЗДЕЛИЕ,

МАРКА	Выпуск 2-1							
	КЧ^{т}	КЧ^{н}	ОС1	ШАЙБА поз.18				
ПК4	1	1	114	2				

ВЫБОРКА СТАЛИ НА ИЗДЕЛИЕ, КГ

МАРКА	5781-75 А-III						103-76 ВСт.3кп		
	ф8	ф10	ф16	ф20		Итого	δ=6	δ=12/8	Итого
ПК4	29.36	8.18	5.76	29.04		68.34	3.22	2.0	5.22

Общие указания по изготовлению см. пояснительную записку.

КЛ	МАРШ-ПЛОЩАДКИ ЛЕСТНИЧНЫЕ ЖЕЛЕЗОБЕТОННЫЕ ДЛЯ ЗДАНИЙ СО СВЯЗЕВЫМ КАРКАСОМ. АРМАТУРНЫЕ ИЗДЕЛИЯ	СЕРИ 1.258
1977	ПРОСТРАНСТВЕННЫЙ КАРКАС ПК4	ВЫПУСК 2-1

ГЕСЕЛЬСОН
Исполнил
БУНИЧ
ГА. КОНСТР. ОКУ

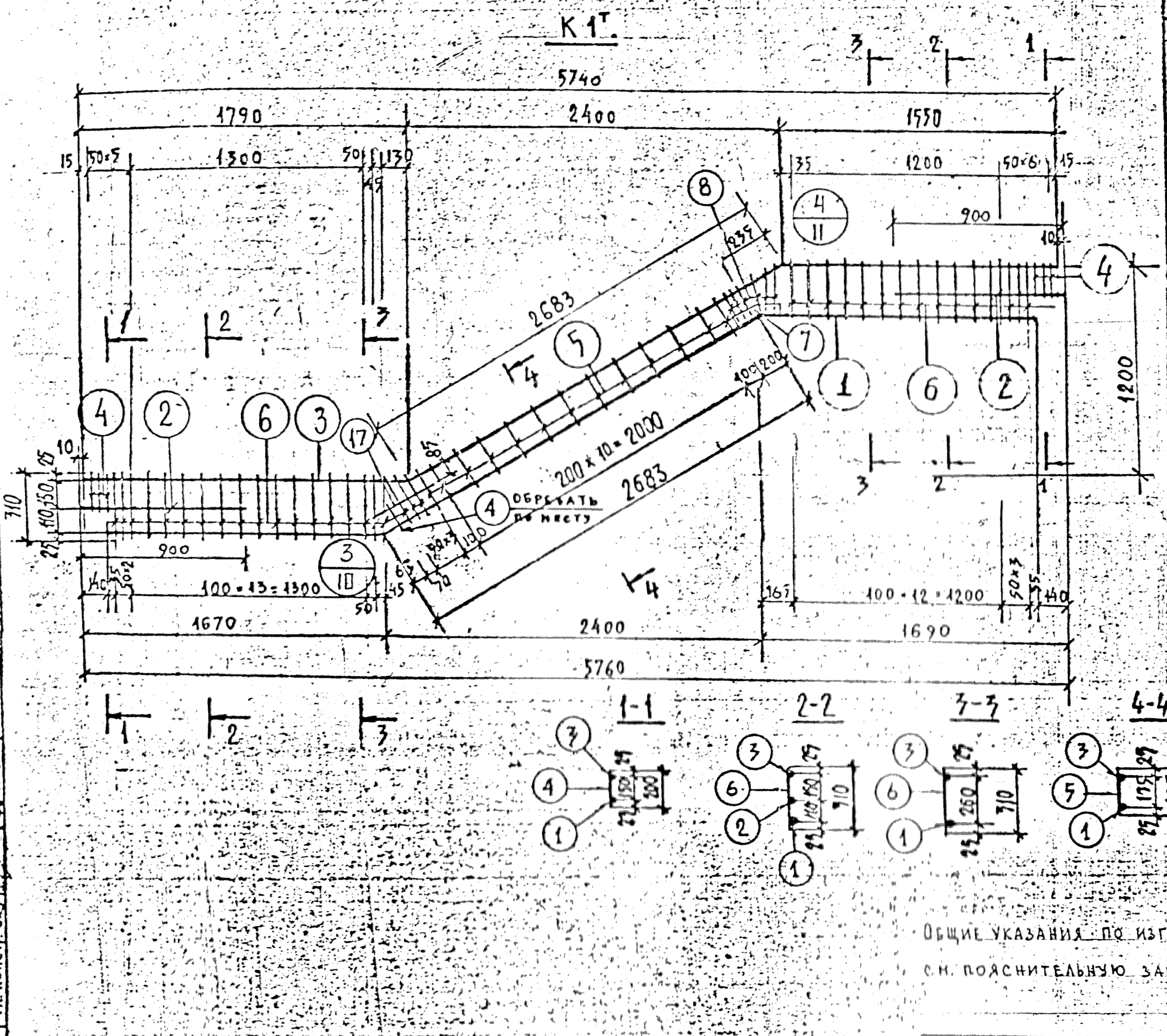

СПЕЦИФИКАЦИЯ СТАЛИ НА ИЗДЕЛИЕ

Марка изделия	№ позиции	Сечение, мм	Класс или марка стали	Длина, мм	Кол-во	Масса, кг позиции	Масса, кг всего
К1т н	1	ф25	AIII	5763	1	22.19	22.19
	2	ф16	AII	900	2	1.44	2,88
	3	ф10	AI	6023	1	3.72	3,72
	4	ф8	AIII	200	7	0,08	0,56
	5	ф8	AIII	225	13	0,09	1,17
	6	ф8	AIII	310	37	0,12	4,44
	7	-δ6	ВСт.3пс2	245×140	1	1,61	1,61
	8	ф8	AIII	$\ell_{ср}$=210	6	0,08	0,48
	17	ф10	AIII	440	1	0.27	0.27

Общие указания по изготовлению см. пояснительную записку.

КП	МАРШ-ПЛОЩАДКИ ЛЕСТНИЧНЫЕ ЖЕЛЕЗОБЕТОННЫЕ ДЛЯ ЗДАНИЙ СО СТАЛЬНЫМ КАРКАСОМ. АРМАТУРНЫЕ ИЗДЕЛИЯ	СЕР. 1.225
1977	Плоский каркас К1т н	ВЫПУСК 2-1

НАЧ. ОКУ Ташкинова; Гл. конструктор ОКУ Бунич; Исполнил Беляева; Рассмотрел Есельсон

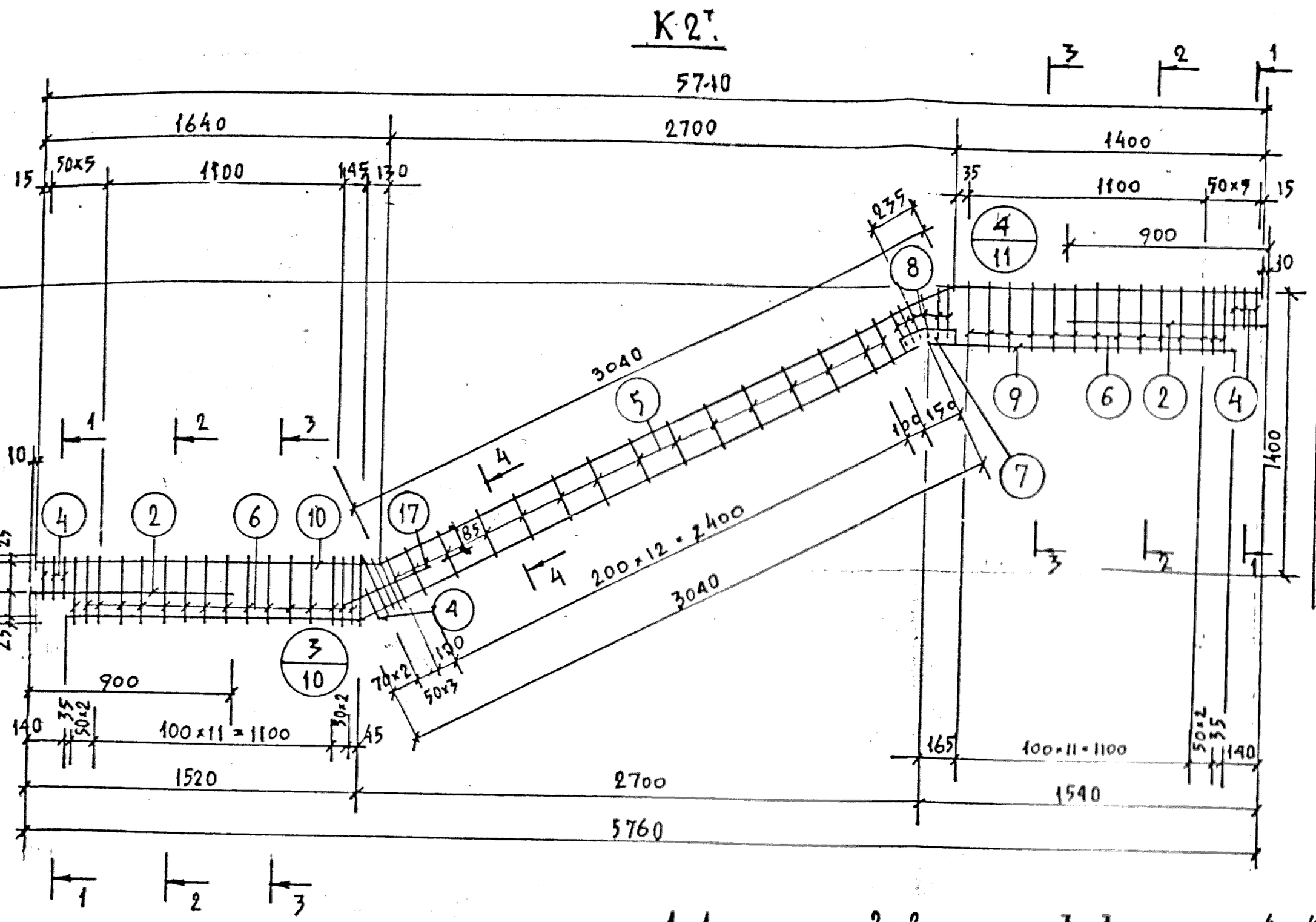

СПЕЦИФИКАЦИЯ СТАЛИ НА ИЗДЕЛИЕ

Марка изделия	№ позиции	Сечение мм	Класс или марка стали	Длина мм	Количество	Масса кг: позиции	Масса кг: всего	Масса кг: изделия
К2тн	9	ф25	AIII	5820	1	22,4	22,4	37,37
	2	ф16	AIII	900	2	1,44	2,88	
	10	ф10	AIII	6080	1	3,77	3,77	
	4	ф8	AIII	200	7	0,08	0,56	
	5	ф8	AIII	225	16	0,09	1,44	
	6	ф8	AIII	310	33	0,12	3,96	
	7	-δ6	ВСТ3кп2	245×140	1	1,61	1,61	
	8	ф8	AIII	$l_{ср}$=210	6	0,08	0,48	
	17	ф10	AIII	440	1	0,27	0,27	

Поз. 7

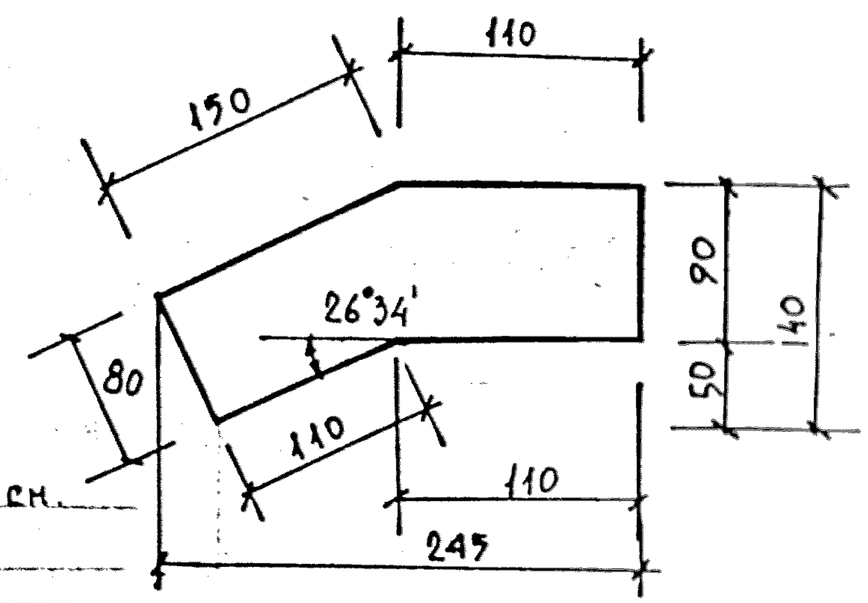

Общие указания по изготовлению см. пояснительную записку.

КЛ	Марш-площадки лестничные железобетонные для зданий со связевым каркасом. Арматурные изделия	Серия 1.258КЛ-2	
1977	Плоский каркас К2тн	Выпуск 2-1	Лист 6

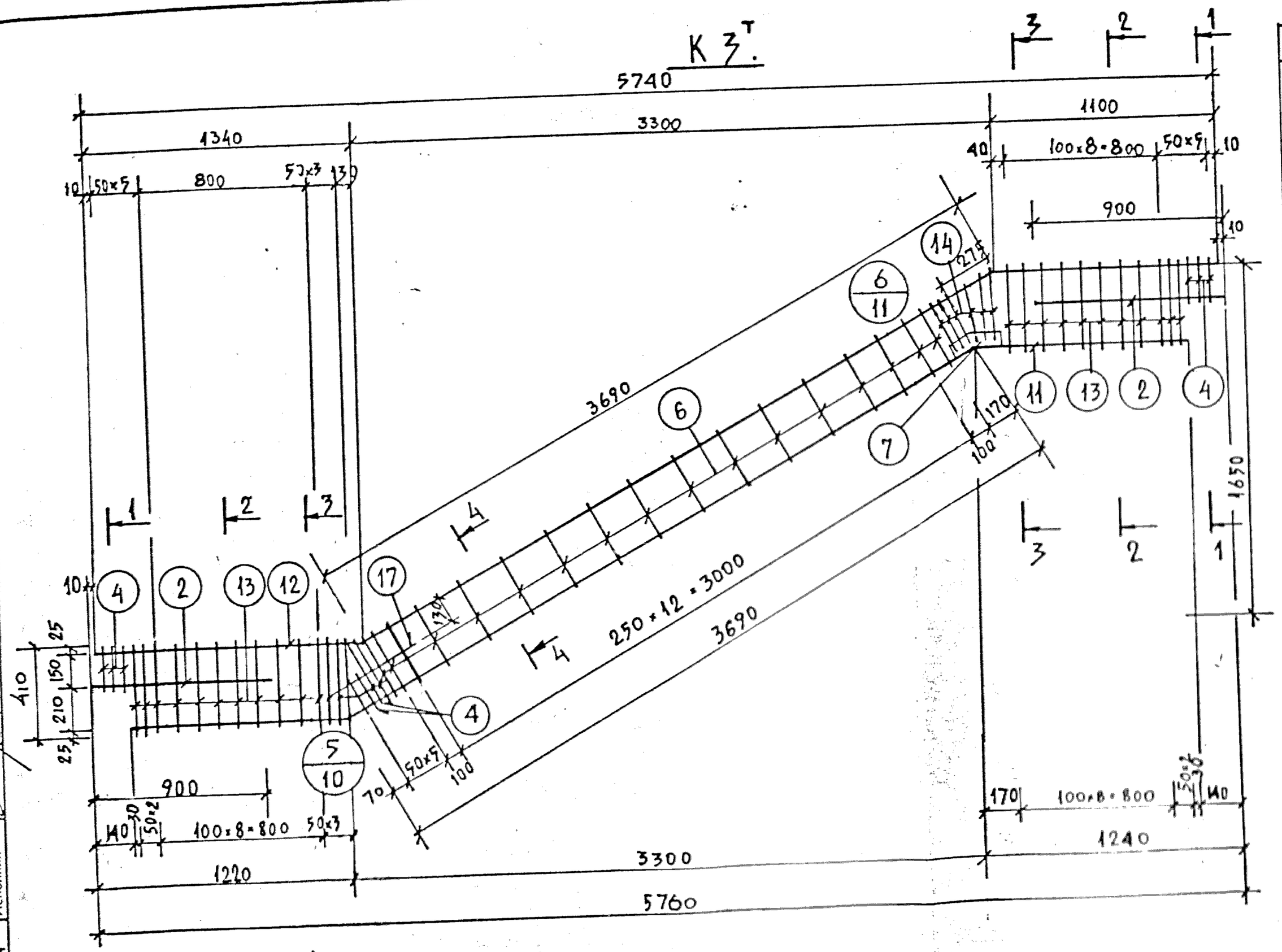

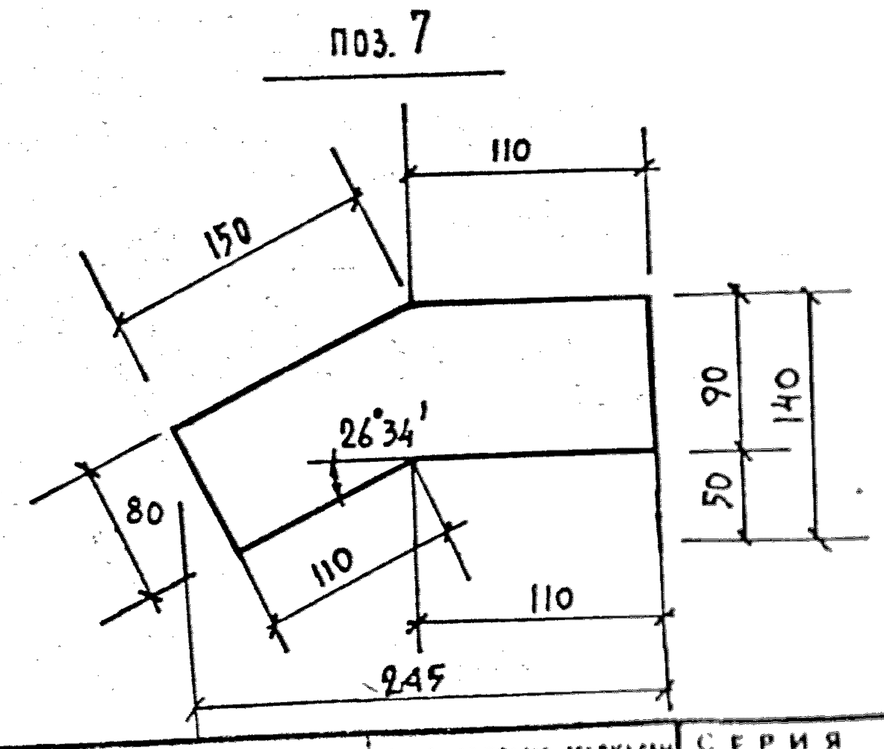

СПЕЦИФИКАЦИЯ СТАЛИ НА ИЗДЕЛИЕ

Марка изделия	№ позиции	Сечение мм	Класс или марка стали	Длина мм	Количество	Масса кг: позиции	Масса кг: всего	Масса кг: изделия
К3тн	11	ф20	AIII	5870	1	14,44	14,44	30.16
	2	ф16	AIII	900	2	1,44	2,88	
	12	ф10	AIII	6130	1	3,80	3,80	
	4	ф8	AIII	200	8	0,08	0,64	
	13	ф8	AIII	410	25	0,16	4.00	
	6	ф8	AIII	310	15	0,12	1,8	
	7	-δ6	ВСт3кп2	245×140	1	1.61	1,61	
	14	ф8	AIII	$l_{ср}$=300	6	0,12	0,72	
	17	ф10	AIII	440	1	0.27	0.27	

КЛ 1977	МАРШ ПЛОЩАДКИ ЛЕСТНИЧНЫЕ ЖЕЛЕЗОБЕТОННЫЕ ДЛЯ ЗДАНИЙ СО СВЯЗЕВЫМ КАРКАСОМ. АРМАТУРНЫЕ ИЗДЕЛИЯ	СЕРИЯ 1.258КЛ-2
	Плоский каркас К 3тн	ВЫПУСК 2-1 / ЛИСТ 7

Начальник ОКУ Ю.Ф. Шалаева
Гл. констр. ОКУ Исполнил Бунич
Проверил Есельсон

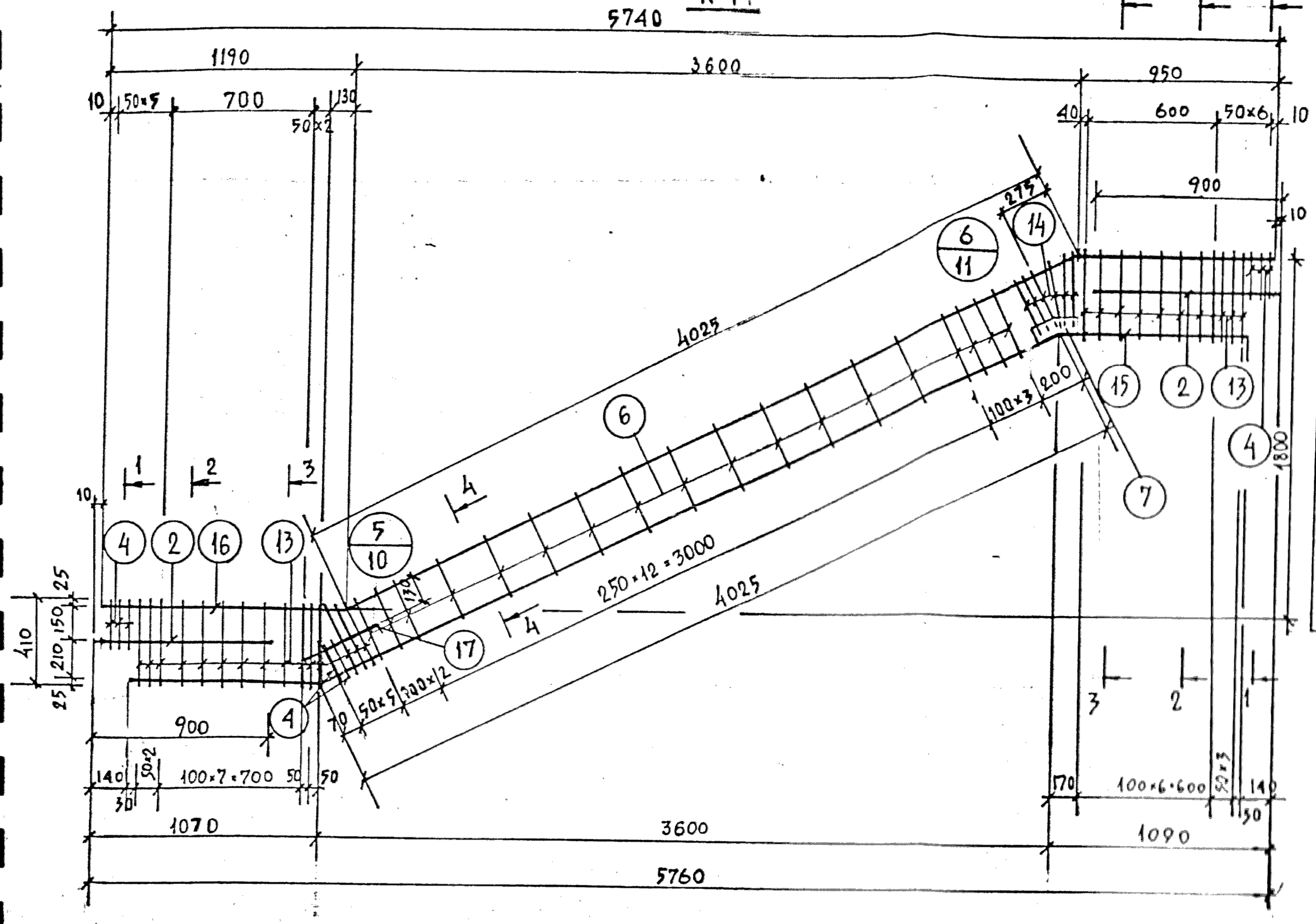

СПЕЦИФИКАЦИЯ СТАЛИ НА ИЗДЕЛИЕ

Марка изделия	№ позиции	Сечение мм	Класс или марка стали	Длина мм	Количество	Масса кг: позиции	Масса кг: всего	Масса кг: изделия
К4тн	15	ф 20	А III	5905	1	14,52	14,52	31.22
	2	ф 16	А III	900	2	1,44	2,88	
	16	ф 10	А III	6165	1	3,82	3,82	
	4	ф 8	А III	200	8	0,08	0,64	
	13	ф 8	А III	410	25	0,16	4.00	
	6	ф 8	А III	310	23	0,12	2,76	
	7	-δ 6	ВСТ3кп2	245×140	1	1,61	1,61	
	14	ф 8	А III	$\ell_{ср}$=300	6	0,12	0,72	
	17	ф 10	А III	440	1	0.27	0.27	

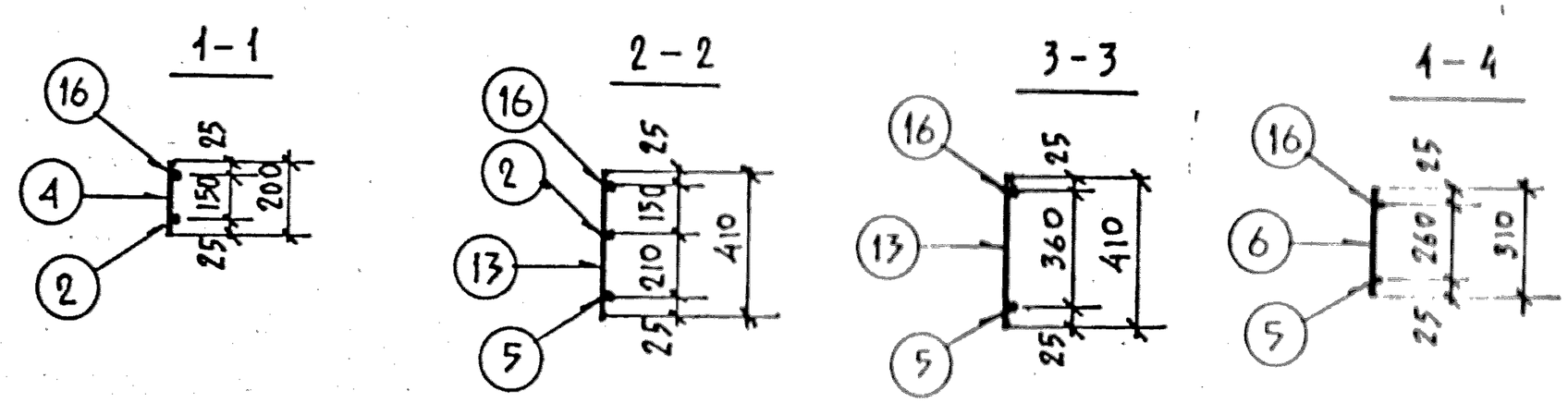

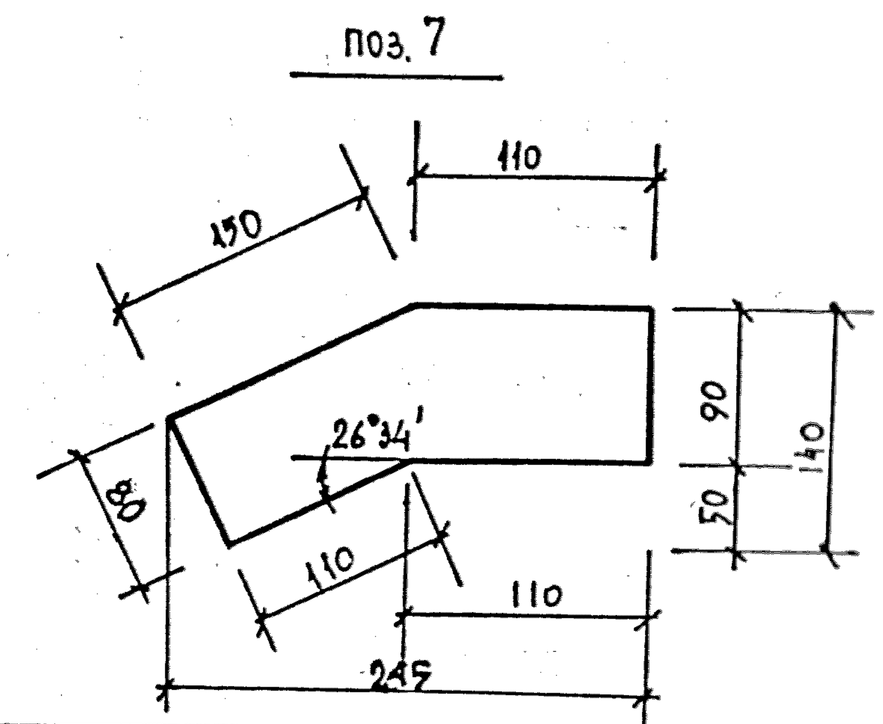

Общие указания по изготовлению см. пояснительную записку.

КЛ	Марш-площадки лестничные железобетонные для зданий со связевым каркасом. Арматурные изделия	Серия 1.258КЛ-2	
1977	Плоский каркас К 4тн.	Выпуск 2-1	Лист 8

1

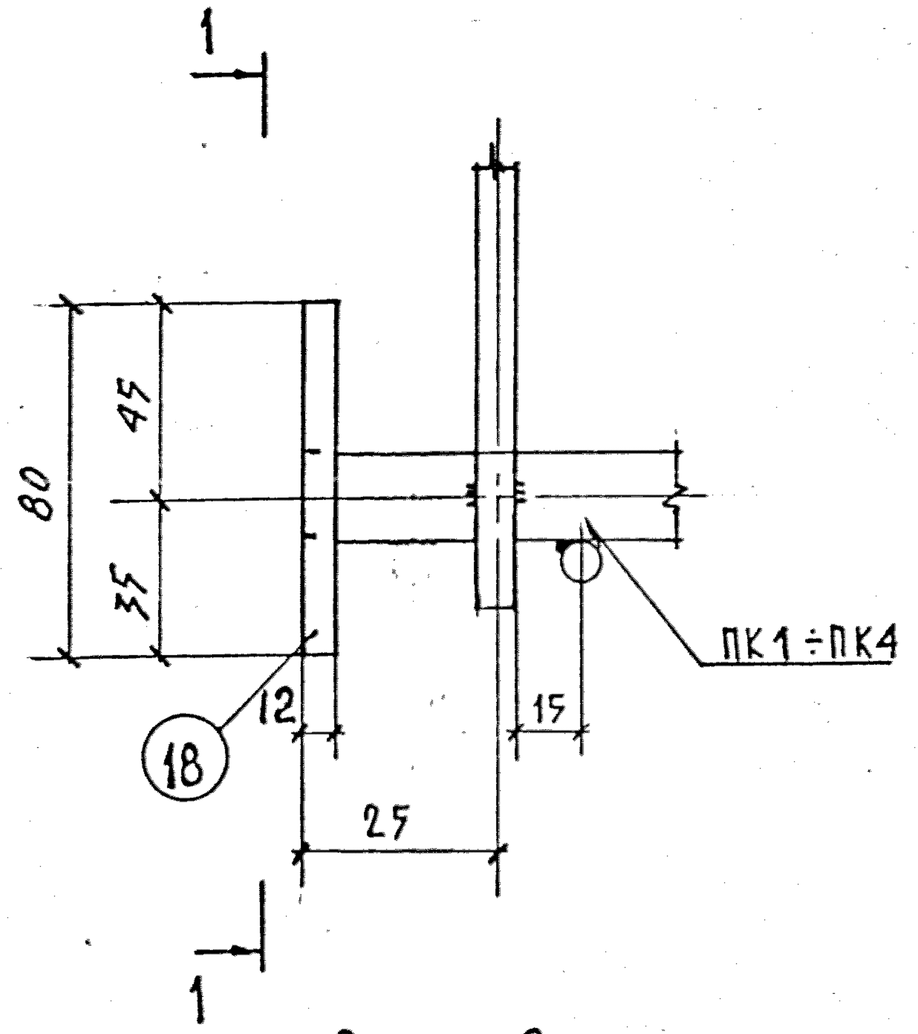

1 — 1.

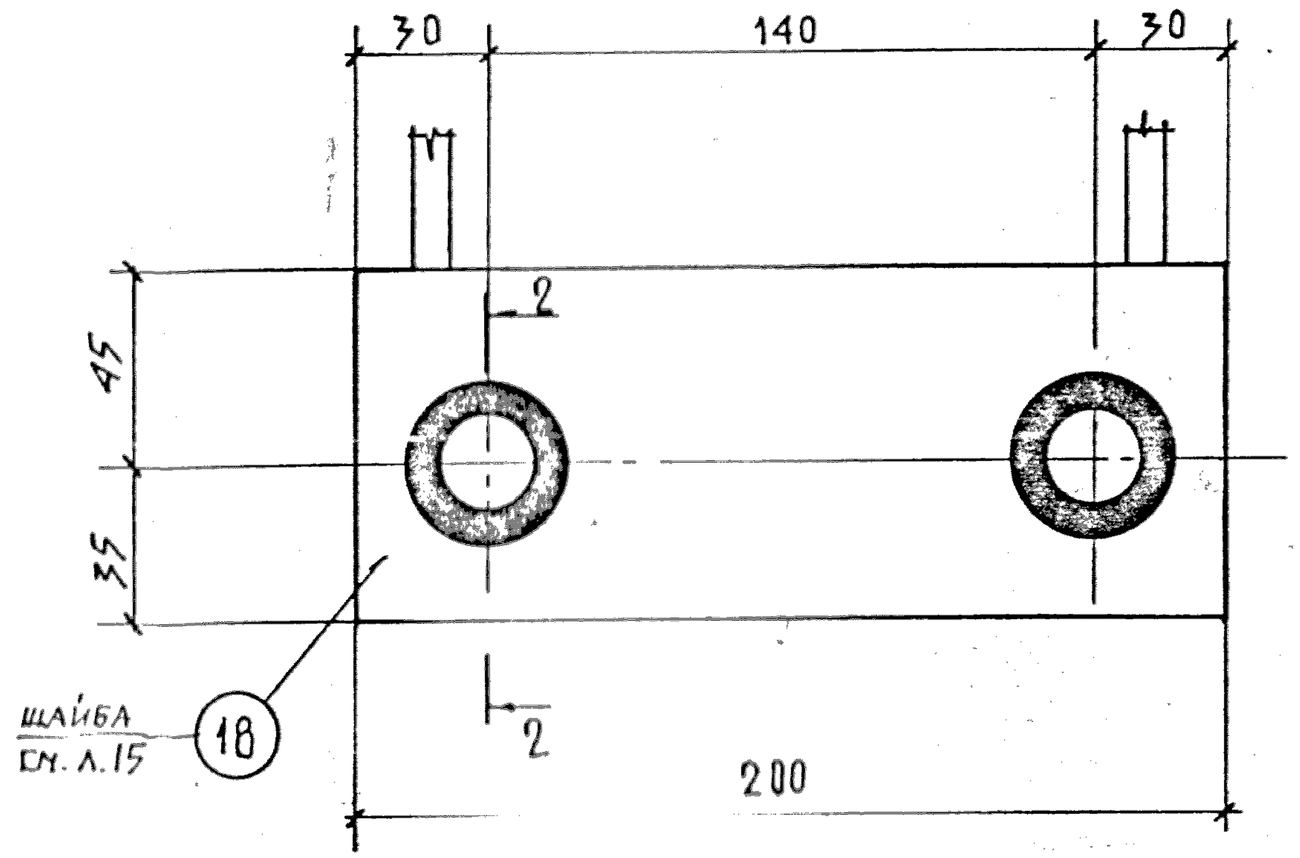

2 — 2.

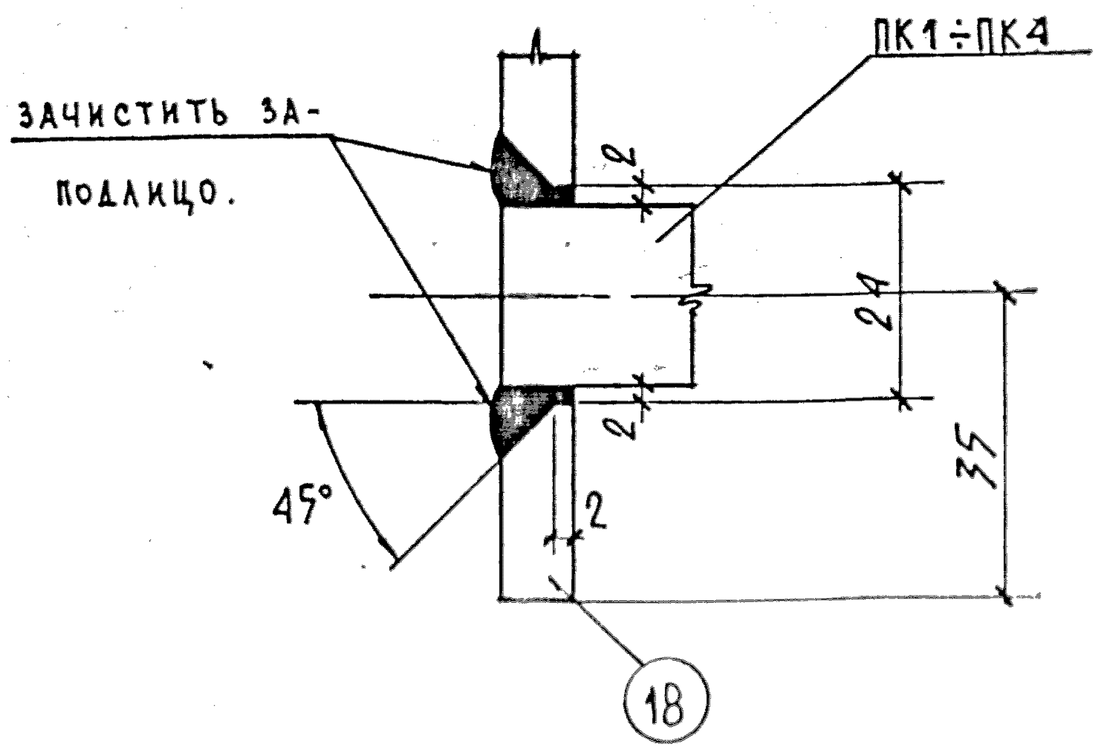

2

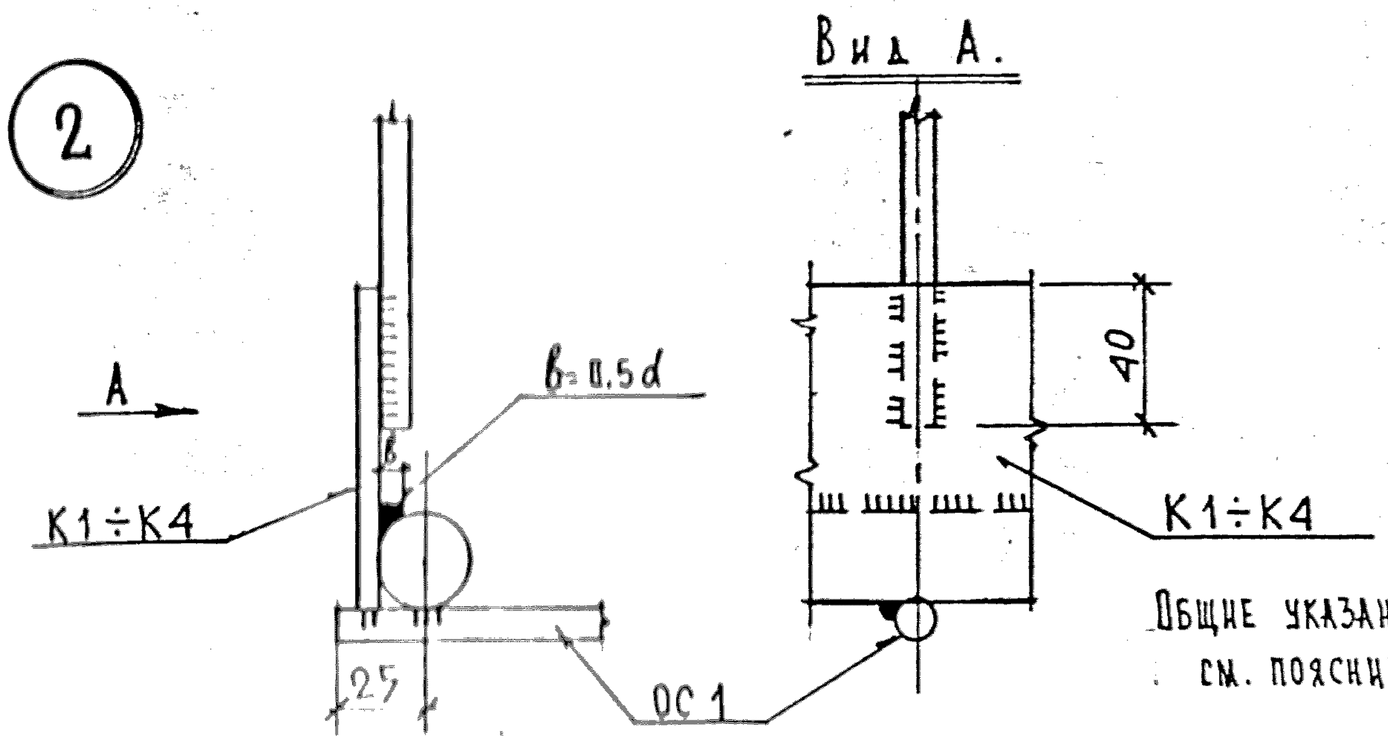

Общие указания по изготовлению см. пояснительную записку.

КЛ	Марш площадки лестничные железобетонные для зданий со связевым каркасом. Арматурные изделия	Серия 1.258КЛ-2	
1977	Детали 1; 2.	Выпуск 2-1	Лист 9

5

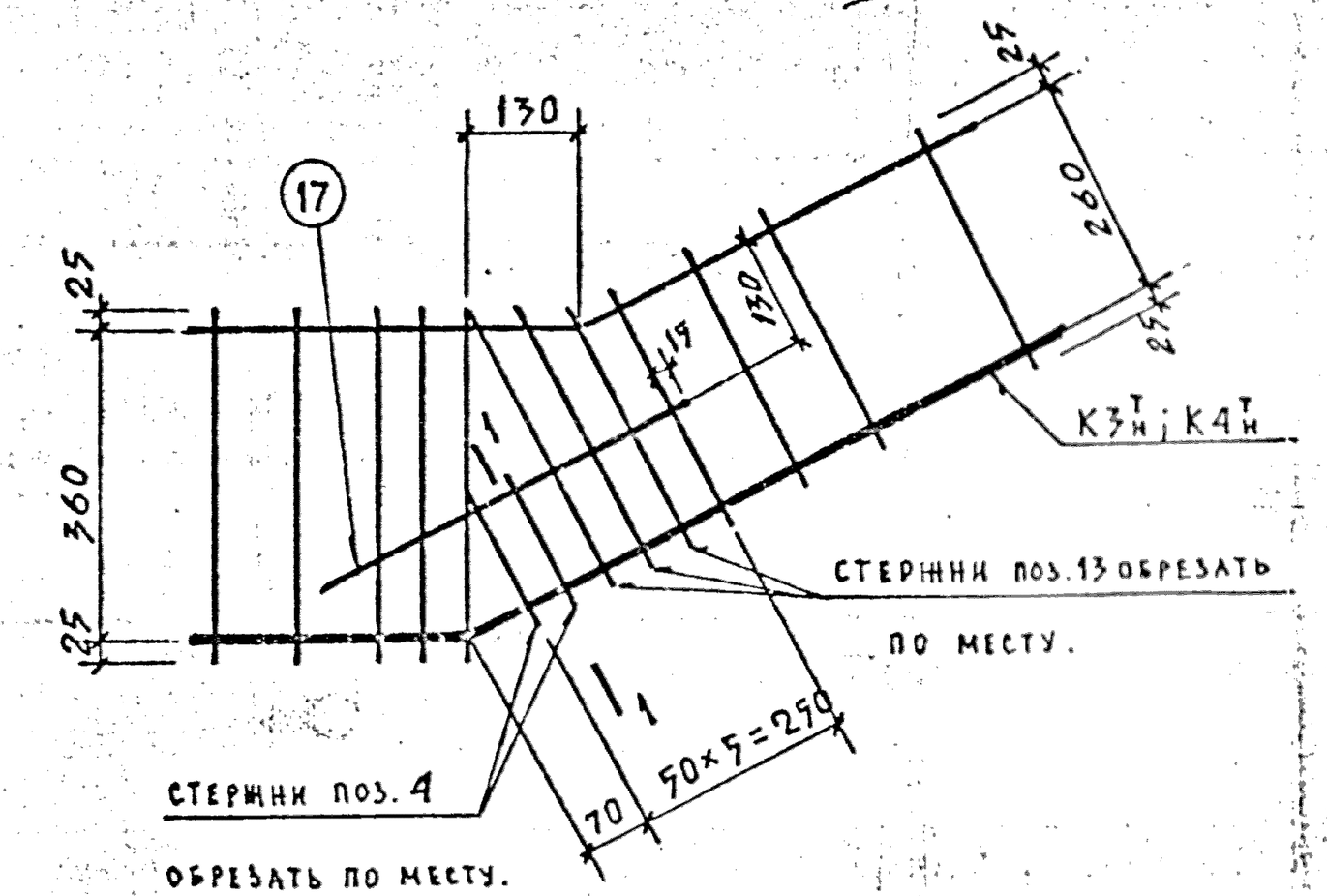

3

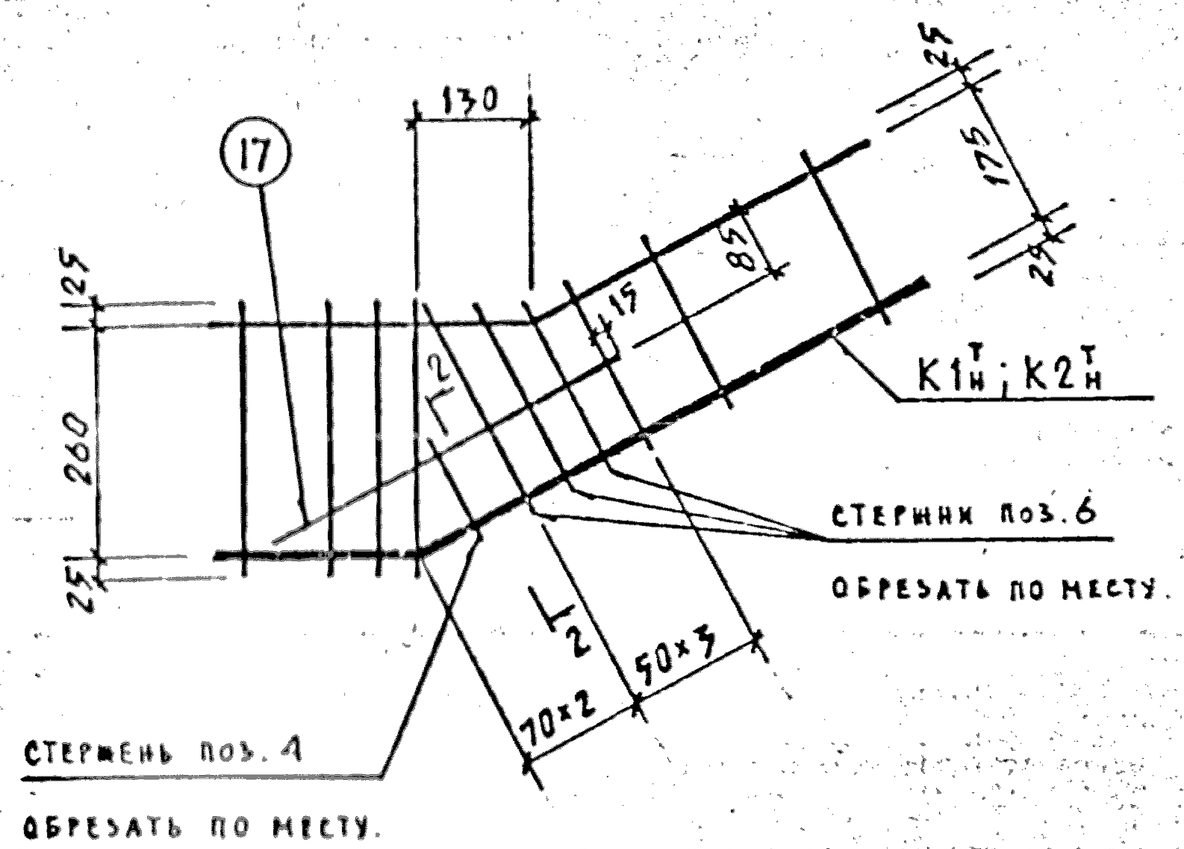

1—1.

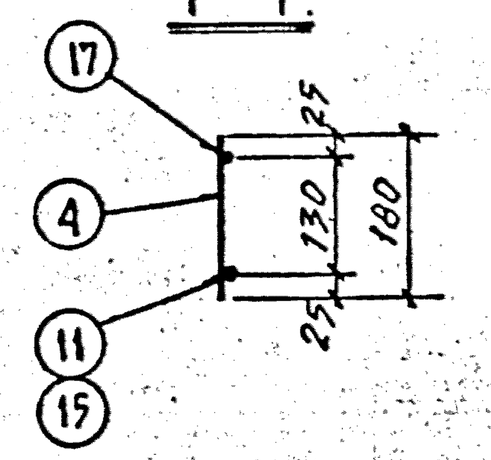

2—2.

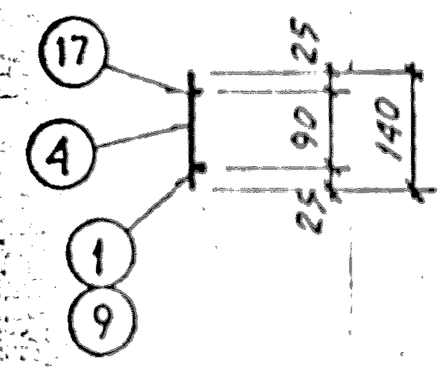

Общие указания по изготовлению см. пояснительную записку.

КЛ	Марш-площадки лестничные железобетонные для зданий со связевым каркасом. Арматурные изделия	Серия 1.278 КЛ-2	
1977	Детали 3; 5	Выпуск 2-1	Лист 10

Гл. констр. ОКУ Бунич Исполнил

КЛ-6/5

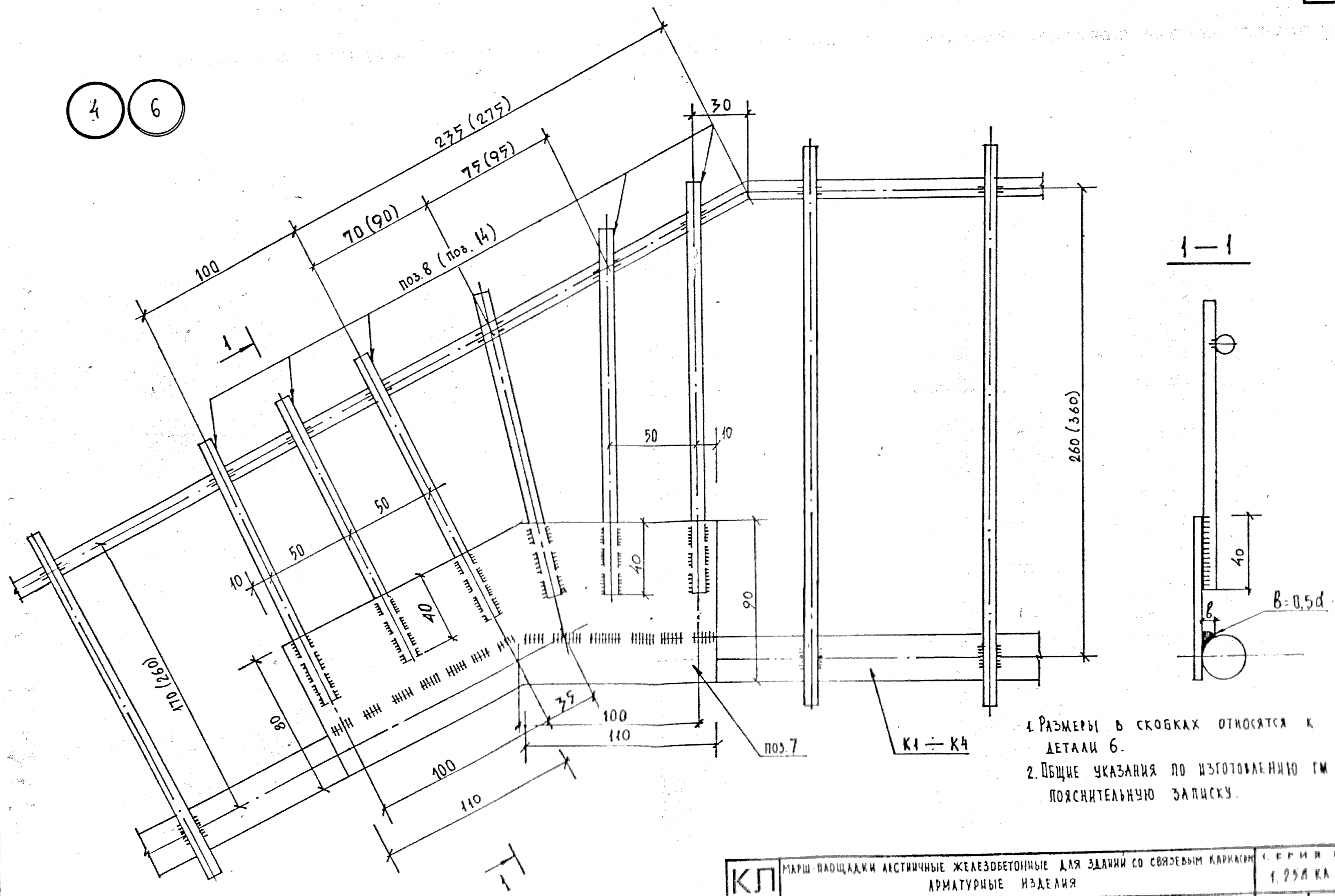

1. Размеры в скобках относятся к детали 6.
2. Общие указания по изготовлению см. пояснительную записку.

Начальник ОКУ	Шалаева	Рассмотрел	Клячкин
Гл. инж. пр. ОКУ	Бунин	Контрол.	Фельсон

КЛ	Марш-площадки лестничные железобетонные для зданий со связевым каркасом. Арматурные изделия	Серия 1.258 КА 2	
1977	Детали 4; 6.	Выпуск 2	Лист 11

ЧЕРТЕЖ

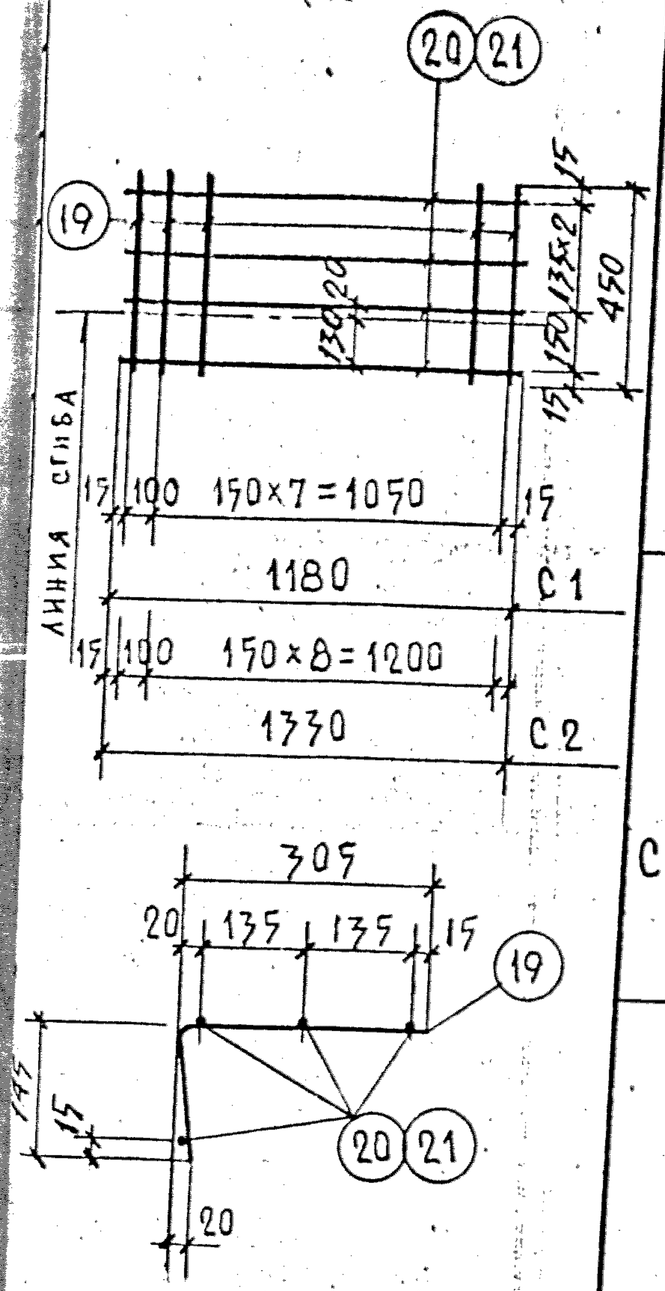

СПЕЦИФИКАЦИЯ СТАЛИ НА ИЗДЕЛИЕ

Марка изделия	№ позиции	Сечение, мм	Класс или марка стали	Длина, мм	Количество	Масса кг: позиции	Масса кг: всего	Масса кг: изделия
C1	19	Ф4	ВI	450	9	0.045	0.41	0.89
	20	Ф4	ВI	1180	4	0.12	0.48	
C2	19	Ф4	ВI	450	10	0.045	0.41	0.93
	21	Ф4	ВI	1330	4	0.13	0.52	

ЧЕРТЕЖ

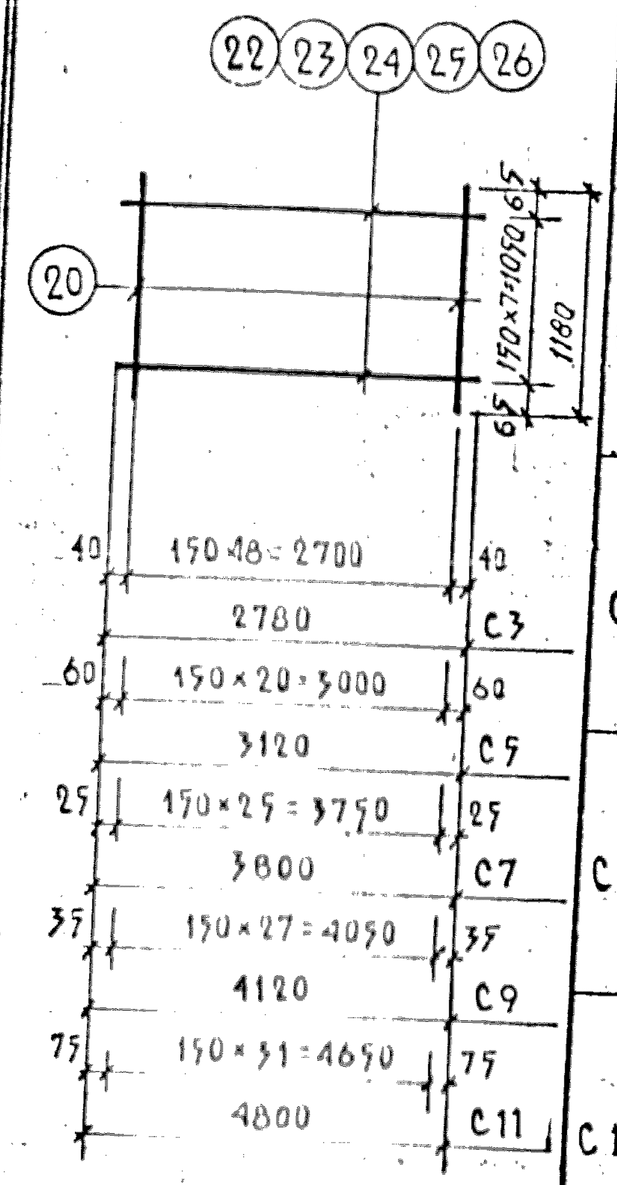

СПЕЦИФИКАЦИЯ СТАЛИ НА ИЗДЕЛИЕ

Марка изделия	№ позиции	Сечение, мм	Класс или марка стали	Длина, мм	Количество	Масса кг: позиции	Масса кг: всего	Масса кг: изделия
C3	20	Ф4	ВI	1180	19	0.12	2.28	4.52
	22	Ф4	ВI	2780	8	0.28	2.24	
C5	20	Ф4	ВI	1180	21	0.12	2.52	5.00
	23	Ф4	ВI	3120	8	0.31	2.48	
C7	20	Ф4	ВI	1180	26	0.12	3.12	6.16
	24	Ф4	ВI	3800	8	0.38	3.04	
C9	20	Ф4	ВI	1180	28	0.12	3.36	6.64
	25	Ф4	ВI	4120	8	0.41	3.28	
C11	20	Ф4	ВI	1180	32	0.12	3.84	7.68
	26	Ф4	ВI	4800	8	0.48	3.84	

Общие указания по изготовлению см. пояснительную записку.

КЛ	МАРШ ПЛОЩАДКИ ЛЕСТНИЧНЫЕ ЖЕЛЕЗОБЕТОННЫЕ ДЛЯ ЗДАНИЙ СО СВЯЗЕВЫМ КАРКАСОМ АРМАТУРНЫЕ ИЗДЕЛИЯ	СЕРИЯ 1.258КЛ-2
1977	СЕТКИ C1÷C3; C5; C7; C9; C11	ВЫПУСК 2-1 / ЛИСТ 12

ЧЕРТЕЖ

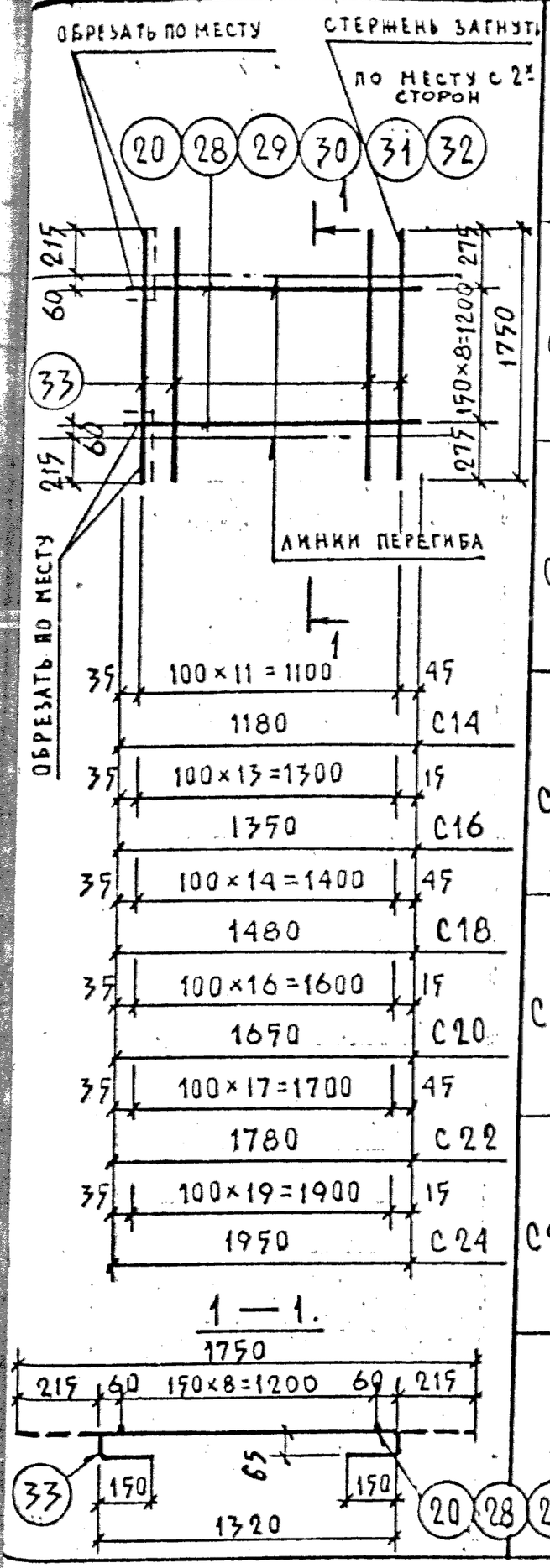

СПЕЦИФИКАЦИЯ СТАЛИ НА ИЗДЕЛИЕ

Марка изделия	№ позиции	Сечение, мм	Класс или марка стали	Длина, мм	Количество	Масса, кг: позиции	всего	изделия
C14	33	Ф4	ВI	1750	12	0,18	2,16	3,24
	20	Ф4	ВI	1180	9	0,12	1,08	
C16	33	Ф4	ВI	1750	14	0,18	2,52	3,78
	28	Ф4	ВI	1350	9	0,14	1,26	
C18	33	Ф4	ВI	1750	15	0,18	2,70	4,05
	29	Ф4	ВI	1480	9	0,15	1,35	
C20	33	Ф4	ВI	1750	17	0,18	3,16	4,69
	30	Ф4	ВI	1650	9	0,17	1,53	
C22	33	Ф4	ВI	1750	18	0,18	3,24	4,86
	31	Ф4	ВI	1780	9	0,18	1,62	
C24	33	Ф4	ВI	1750	20	0,18	3,60	5,40
	32	Ф4	ВI	1950	9	0,20	1,80	

ЧЕРТЕЖ

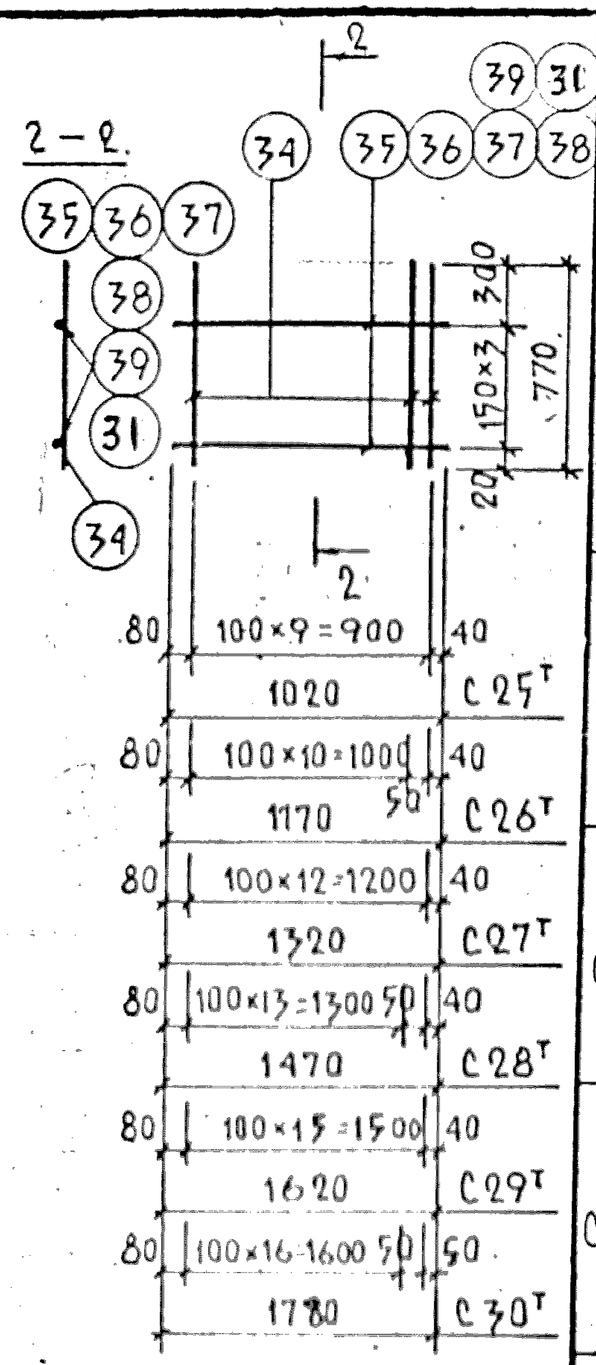

Сетки $C^{н}$ отличаются от сеток $C^{т}$ зеркальным расположением позиции 34.

СПЕЦИФИКАЦИЯ СТАЛИ НА ИЗДЕЛИЕ

Марка изделия	№ позиции	Сечение, мм	Класс или марка стали	Длина, мм	Количество	Масса, кг: позиции	всего	изделия
$C25^{т}_{н}$	34	Ф4	ВI	770	10	0,08	0,80	1,20
	39	Ф4	ВI	1020	4	0,10	0,40	
$C26^{т}_{н}$	34	Ф4	ВI	770	12	0,08	0,96	1,44
	36	Ф4	ВI	1170	4	0,12	0,48	
$C27^{т}_{н}$	34	Ф4	ВI	770	13	0,08	1,04	1,56
	37	Ф4	ВI	1320	4	0,13	0,52	
$C28^{т}_{н}$	34	Ф4	ВI	770	15	0,08	1,20	1,80
	38	Ф4	ВI	1470	4	0,15	0,60	
$C29^{т}_{н}$	34	Ф4	ВI	770	16	0,08	1,28	1,92
	39	Ф4	ВI	1620	4	0,16	0,64	
$C30^{т}_{н}$	34	Ф4	ВI	770	18	0,08	1,44	2,16
	31	Ф4	ВI	1780	4	0,18	0,72	

Общие указания по изготовлению см. пояснительную записку.

КЛ	МАРШ ПЛОЩАДКИ ЛЕСТНИЧНЫЕ ЖЕЛЕЗОБЕТОННЫЕ ДЛЯ ЗДАНИЙ СО СВЯЗЕВЫМ КАРКАСОМ АРМАТУРНЫЕ ИЗДЕЛИЯ	СЕРИЯ 1.251.1 КЛ-2	
1977	Сетки C14; C16; C18; C20; C22; C24; $C25^{т}_{н} \div C30^{т}_{н}$.	ВЫПУСК 2-1	ЛИСТ 14

КЛ.65

ЧЕРТЕЖ

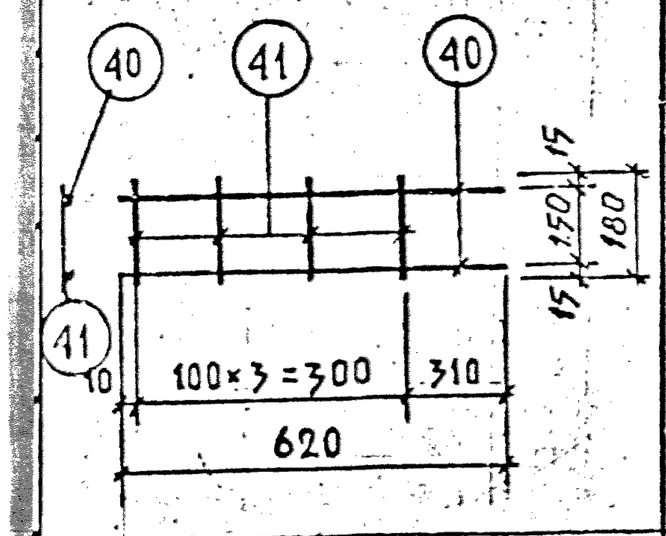

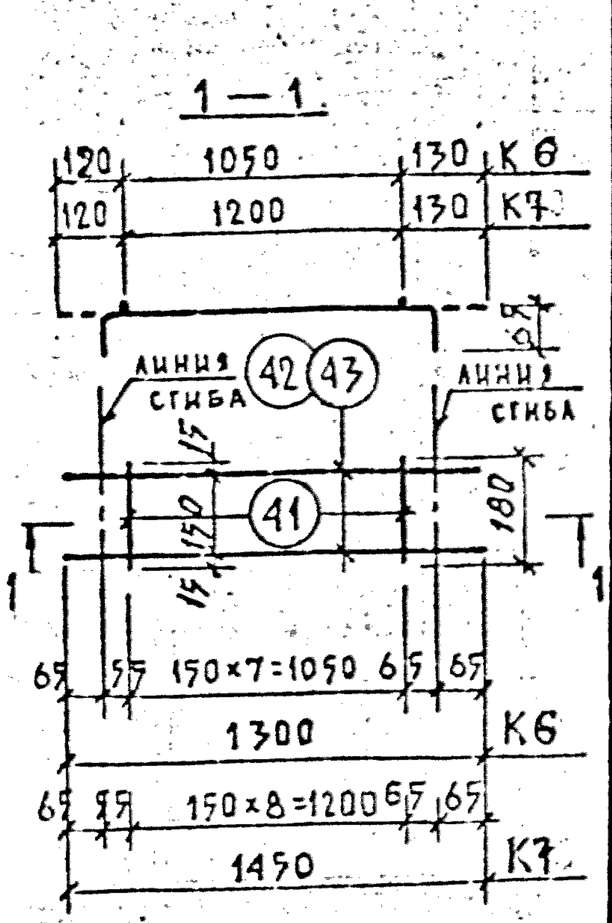

СПЕЦИФИКАЦИЯ СТАЛИ НА ИЗДЕЛИЕ

Марка изделия	№ позиции	Сечение, мм	Класс или марка стали	Длина, мм	Количество	Масса кг: позиции	всего	изделия
К5	40	Ф8	А III	620	2	0.25	0.50	0.58
	41	Ф4	В I	180	4	0.02	0.08	
К6	42	Ф12	А III	1300	2	1.16	2.32	2.48
	41	Ф4	В I	180	8	0.02	0.16	
К7	43	Ф12	А III	1450	2	1.29	2.58	2.76
	41	Ф4	В I	180	9	0.02	0.18	

ЧЕРТЕЖ

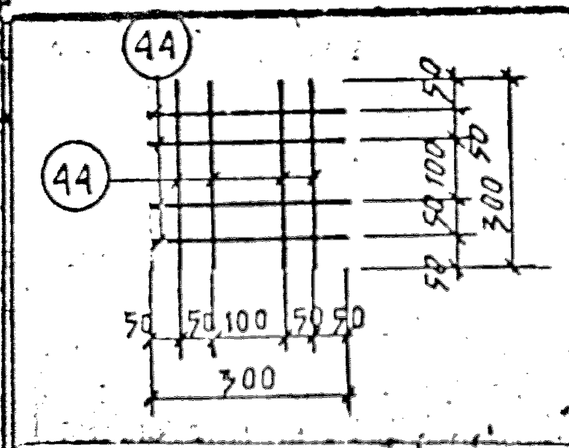

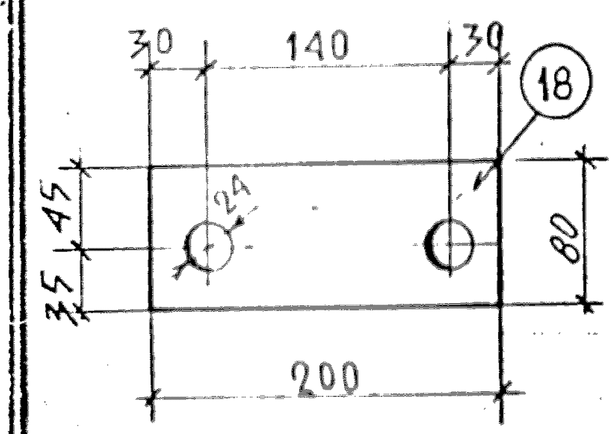

СПЕЦИФИКАЦИЯ СТАЛИ НА ИЗДЕЛИЕ

Марка изделия	№ позиции	Сечение, мм	Класс или марка стали	Длина, мм	Количество	Масса кг: позиции	всего	изделия
С31	44	Ф4	В I	300	8	0.03	0.24	0.24
ШАЙБА	18	-12×80	ВСт.3кп2	200	1	1.0	1.0	1.0
ОТДЕЛЬНЫЕ СТЕРЖНИ	ОС1	Ф8	А III	190	1	0.08	0.08	0.08

Общие указания по изготовлению см. пояснительную записку.

КЖ1	Марш площадки лестничные железобетонные для зданий со связевым каркасом. Арматурные изделия	Серия	1.253.КЛ-2
1977	Плоские каркасы К5÷К7, сетка С31, шайба, ОС1	Выпуск 2-1	Лист 17

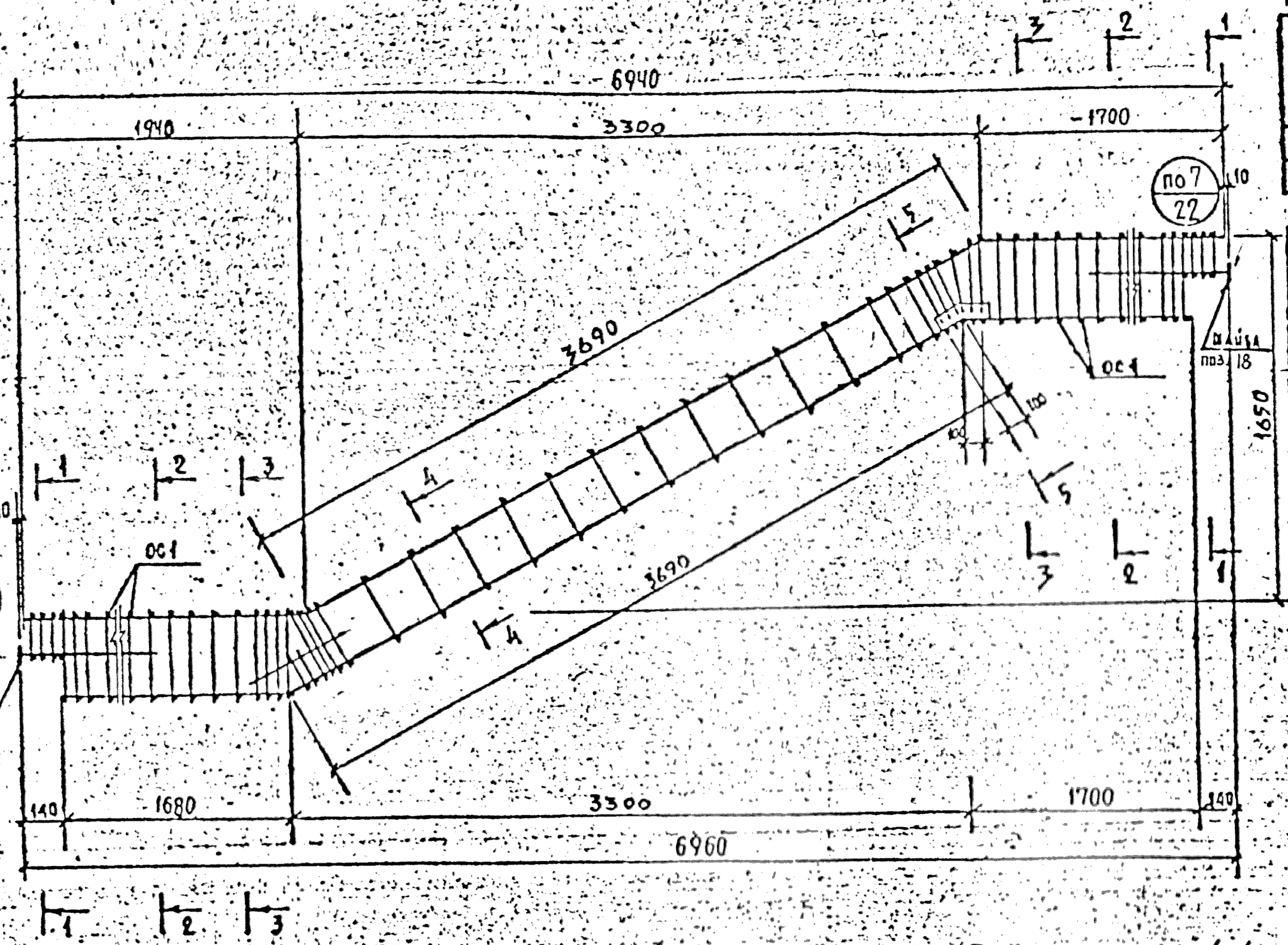

РАСХОД КОМПЛЕКТУЮЩИХ ДЕТАЛЕЙ НА ИЗДЕЛИЕ, ШТ.

МАРКА	Выпуск 2-1								
	К8т н	ОС 1	шайба поз.18						
ПК5	1+1	137	2						

ВЫБОРКА СТАЛИ НА ИЗДЕЛИЕ, КГ

МАРКА	5781-75					103-76				Всего
	А III					В Ст. 3 кп 2				
	ф8	ф10	ф16	ф25	Итого		δ=6	δ=12	Итого	
ПК5	70,04	9.58	7.60	54.40	101.62		3.22	3.0	6.22	107.84

Общие указания по изготовлению см. пояснительную записку

КЛ	МАРШ ПЛОЩАДКИ ЛЕСТНИЧНЫЕ ЖЕЛЕЗОБЕТОННЫЕ ДЛЯ ЗДАНИЙ СО СВЯЗЕВЫМ КАРКАСОМ. АРМАТУРНЫЕ ИЗДЕЛИЯ	СЕРИЯ 1.258 КА-2	
1978	ПРОСТРАНСТВЕННЫЙ КАРКАС ПК5	ВЫПУСК 2-1	ЛИСТ 16

Начальник ОКУ Шалаева
Гл. констр. ОКУ Бунич
Рассчитал Ковтунов
Исполнил Бесалсон

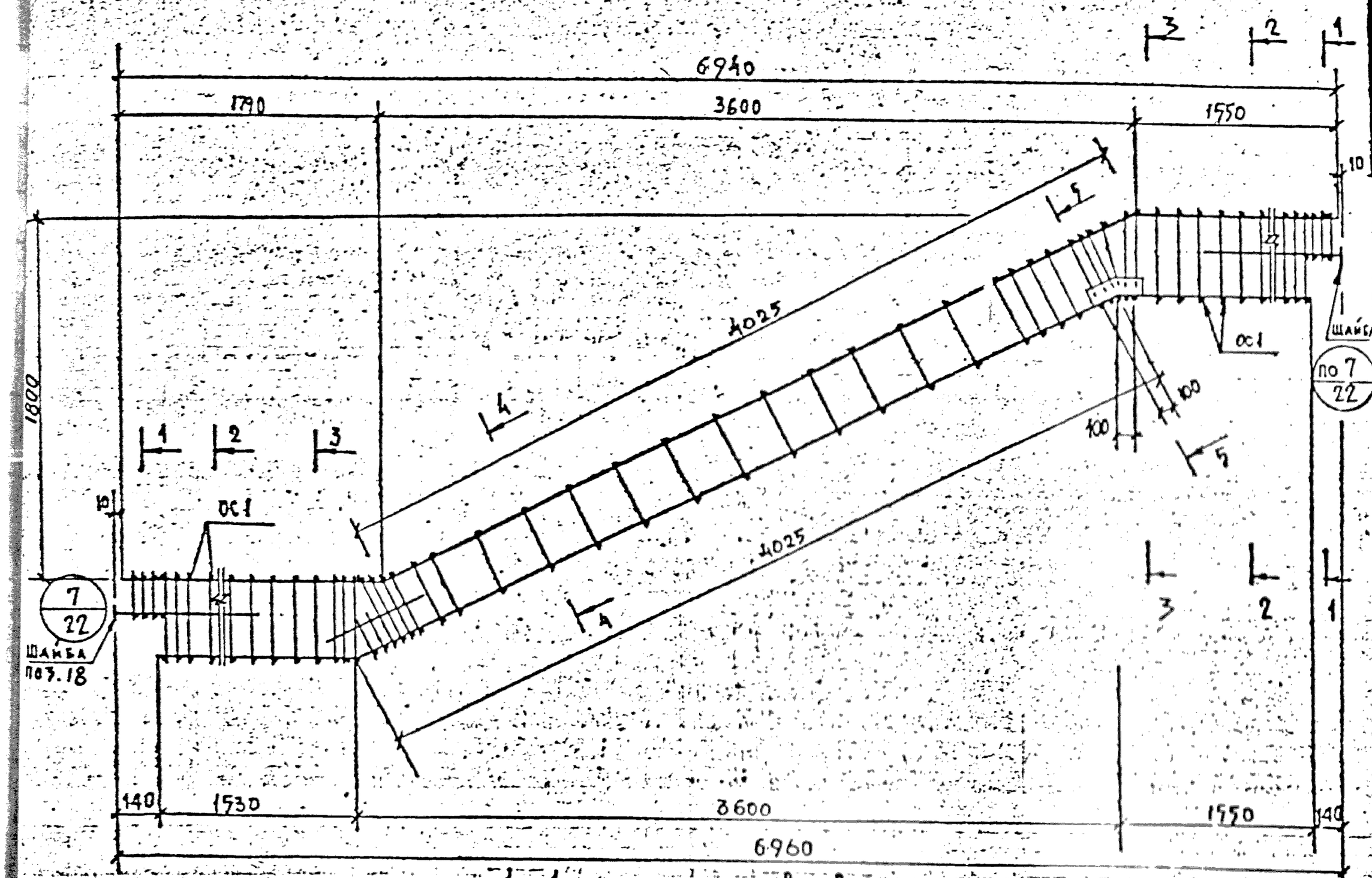

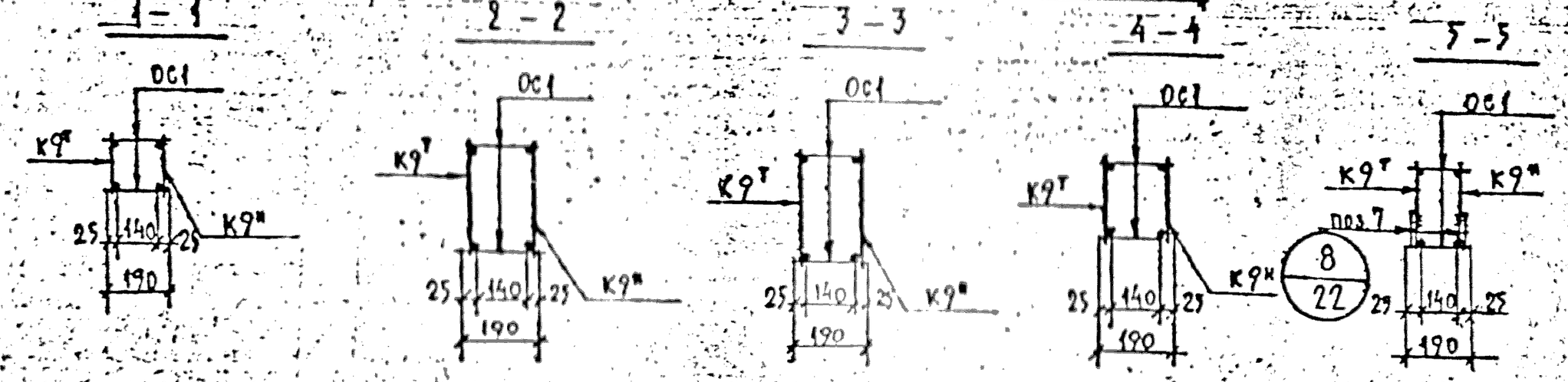

Общие указания по изготовлению см. пояснительную записку.

Расход комплектующих деталей на изделие, шт.

Марка	Выпуск 2-1								
	К9т	К9н	ОС1	Шайба поз.18					
ПК6	1	1	137	2					

Выборка стали на изделие, кг

Марка	5781-75 А III						103-76 Вст. 3кп2			Всего
	Ф8	Ф10	Ф16	Ф25		Итого	δ=6	δ=12	Итого	
ПК6	29.88	9.62	7.60	54.70		101.80	3.22	3.0	6.22	108.02

КП	Марш площадки лестничные железобетонные для зданий со связевым каркасом. Арматурные изделия	Серия 1.258 КЛ-2	
1978	Пространственный каркас ПК6	Выпуск 2-1	Лист 17

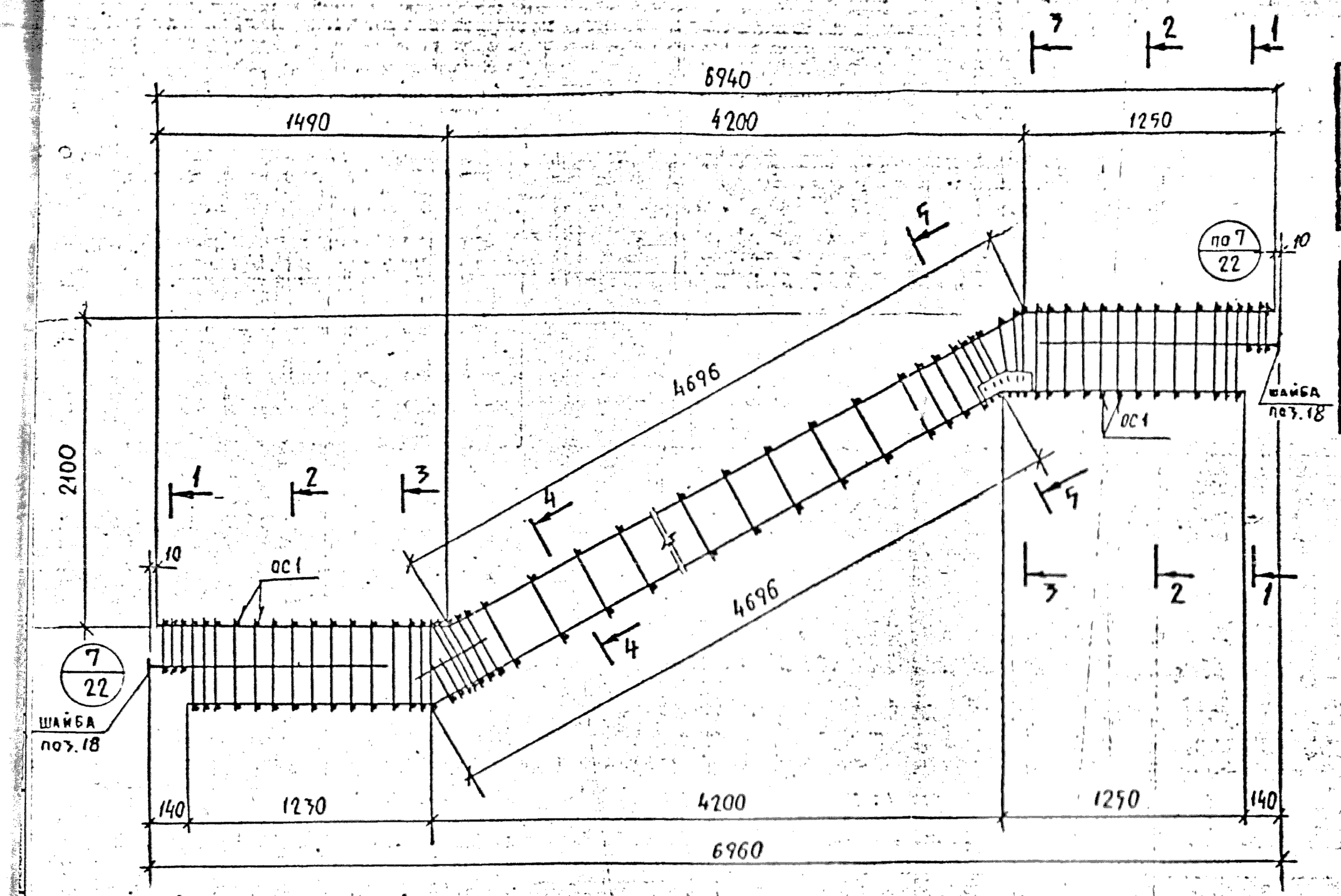

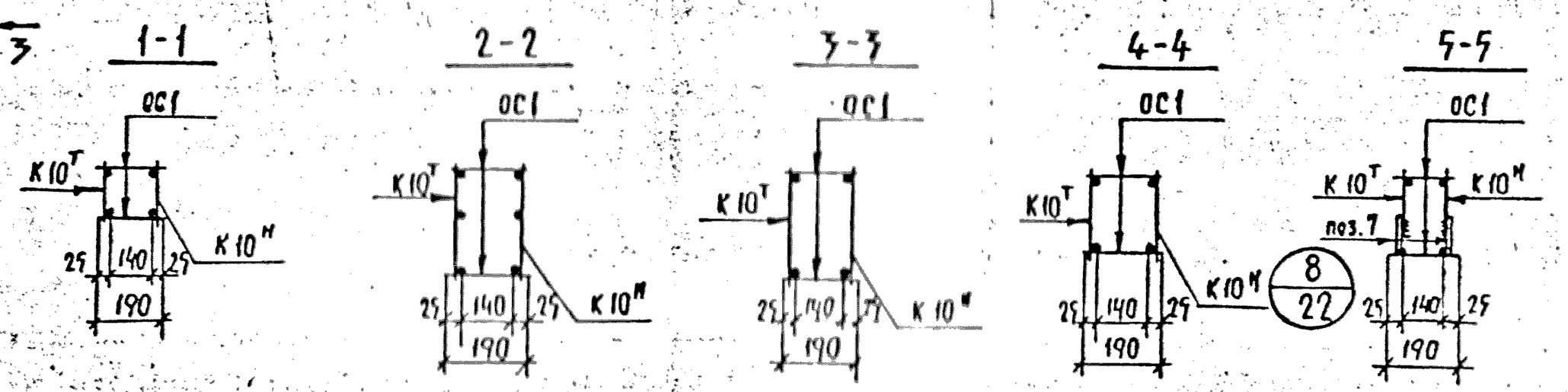

РАСХОД КОМПЛЕКТУЮЩИХ ДЕТАЛЕЙ НА ИЗДЕЛИЕ, ШТ.

МАРКА	Выпуск 2-1								
	К10т	К10м	ОС1	Шайба поз.18					
ПК7	1	1	133	2					

ВЫБОРКА СТАЛИ НА ИЗДЕЛИЕ, КГ

МАРКА	5781-75 А III						103-76 в ст3 кп 2			ВСЕГО
	Ф8	Ф10	Ф16	Ф27		Итого	δ=6	δ=12	Итого	
ПК7	28,32	9,80	7,60	55,30		101,07	3,22	3,00	6,22	107,24

ОБЩИЕ УКАЗАНИЯ ПО ИЗГОТОВЛЕНИЮ СМ. ПОЯСНИТЕЛЬНУЮ ЗАПИСКУ

КЛ	МАРШ-ПЛОЩАДКИ ЛЕСТНИЧНЫЕ ЖЕЛЕЗОБЕТОННЫЕ ДЛЯ ЗДАНИЙ СО СВАЙНЫМ КАРКАСОМ. АРМАТУРНЫЕ ИЗДЕЛИЯ	СЕРИЯ 1.258 КА-2	
1978	ПРОСТРАНСТВЕННЫЙ КАРКАС ПК7	ВЫПУСК 2-1	ЛИСТ 18

Гл. констр. отд. Розина

Л1-65

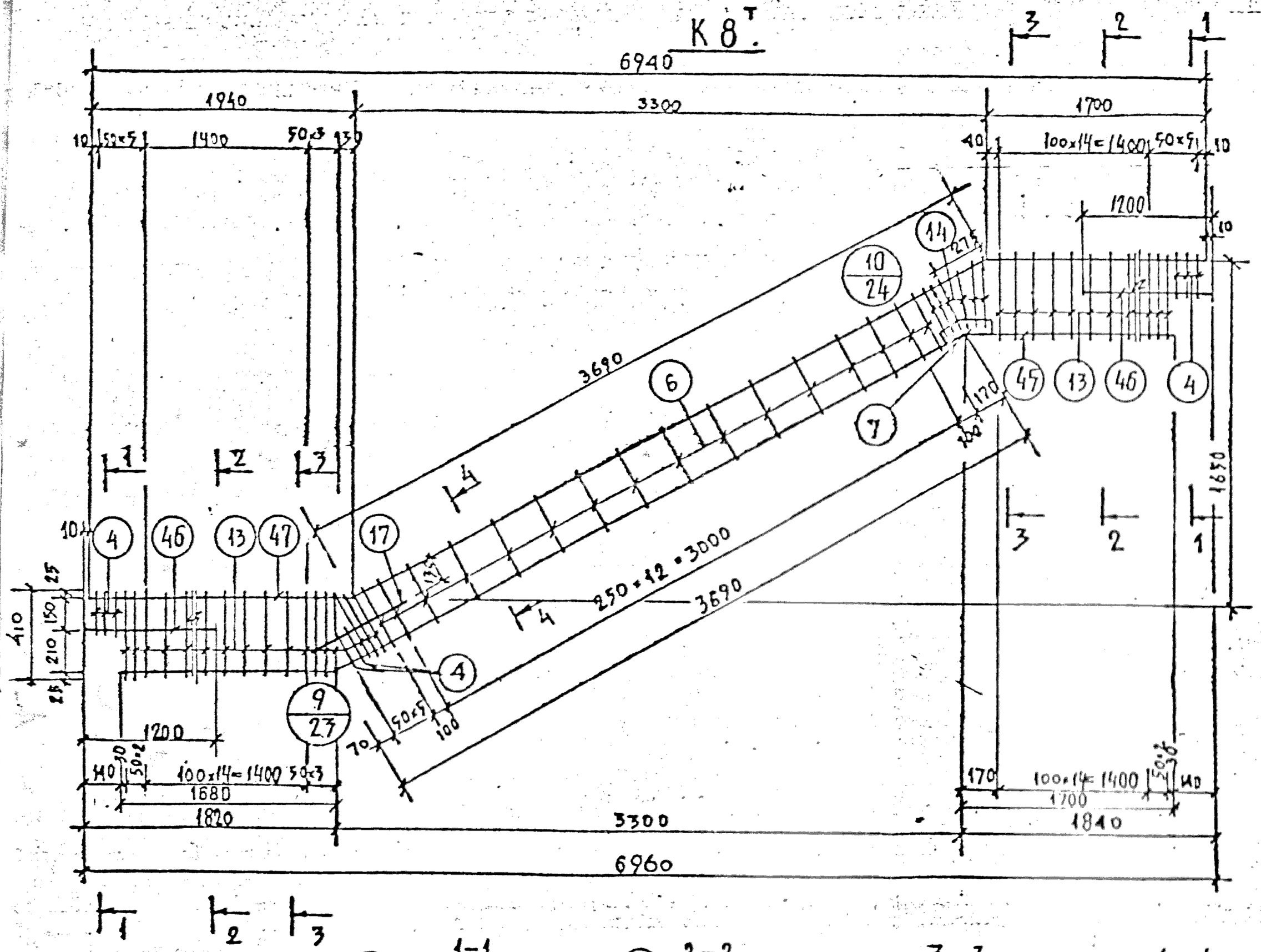

СПЕЦИФИКАЦИЯ СТАЛИ НА ИЗДЕЛИЕ

Марка изделия	№ позиции	Сечение мм	Класс или марка стали	Длина мм	Количество	Масса кг: позиции	Масса кг: всего	Масса кг: изделия
К8тн	45	ф25	AIII	7070	1	27,20	27,20	46,92
	46	ф16	AIII	1200	2	1.90	3.80	
	47	ф10	AIII	7330	1	4.52	4,52	
	4	ф8	AIII	200	8	0,08	0,64	
	13	ф8	AIII	410	39	0,16	6.24	
	6	ф8	AIII	310	16	0,12	1,92	
	7	-δ6	ВСТ3КП2	245×140	1	1.61	1,61	
	14	ф8	AIII	$l_{ср}$=300	6	0,12	0,72	
	17	ф10	AIII	440	1	0.27	0.27	

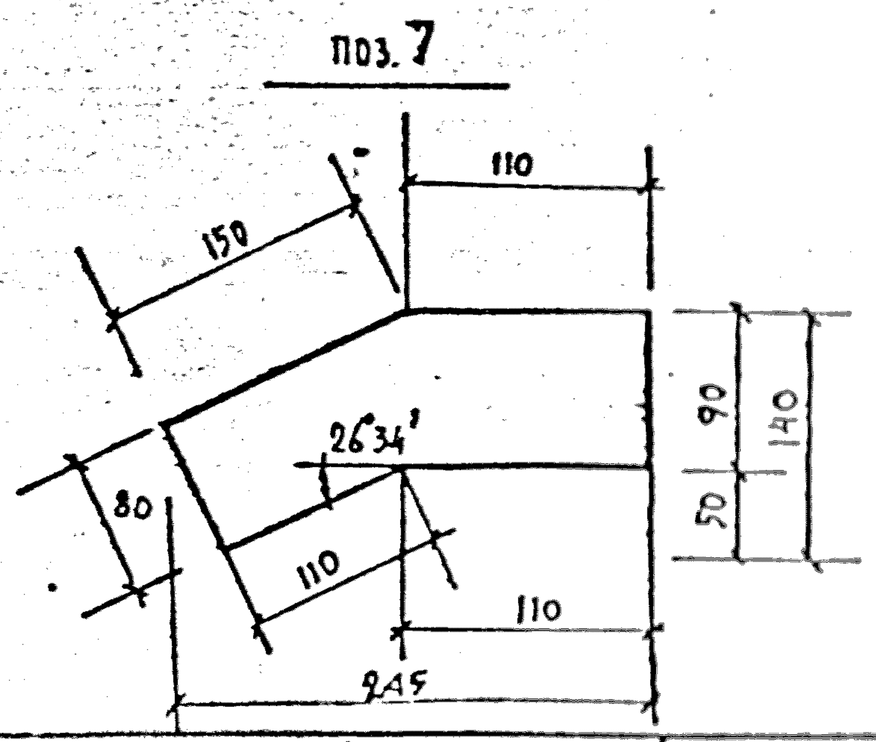

Общие указания по изготовлению см. пояснительную записку

КП	Марки закладных листовых железобетонных для зданий со связевым каркасом. Арматурные изделия		Серия 1.258КЛ-2
1978	Плоский каркас К8тн	Выпуск 2-1	Лист 19

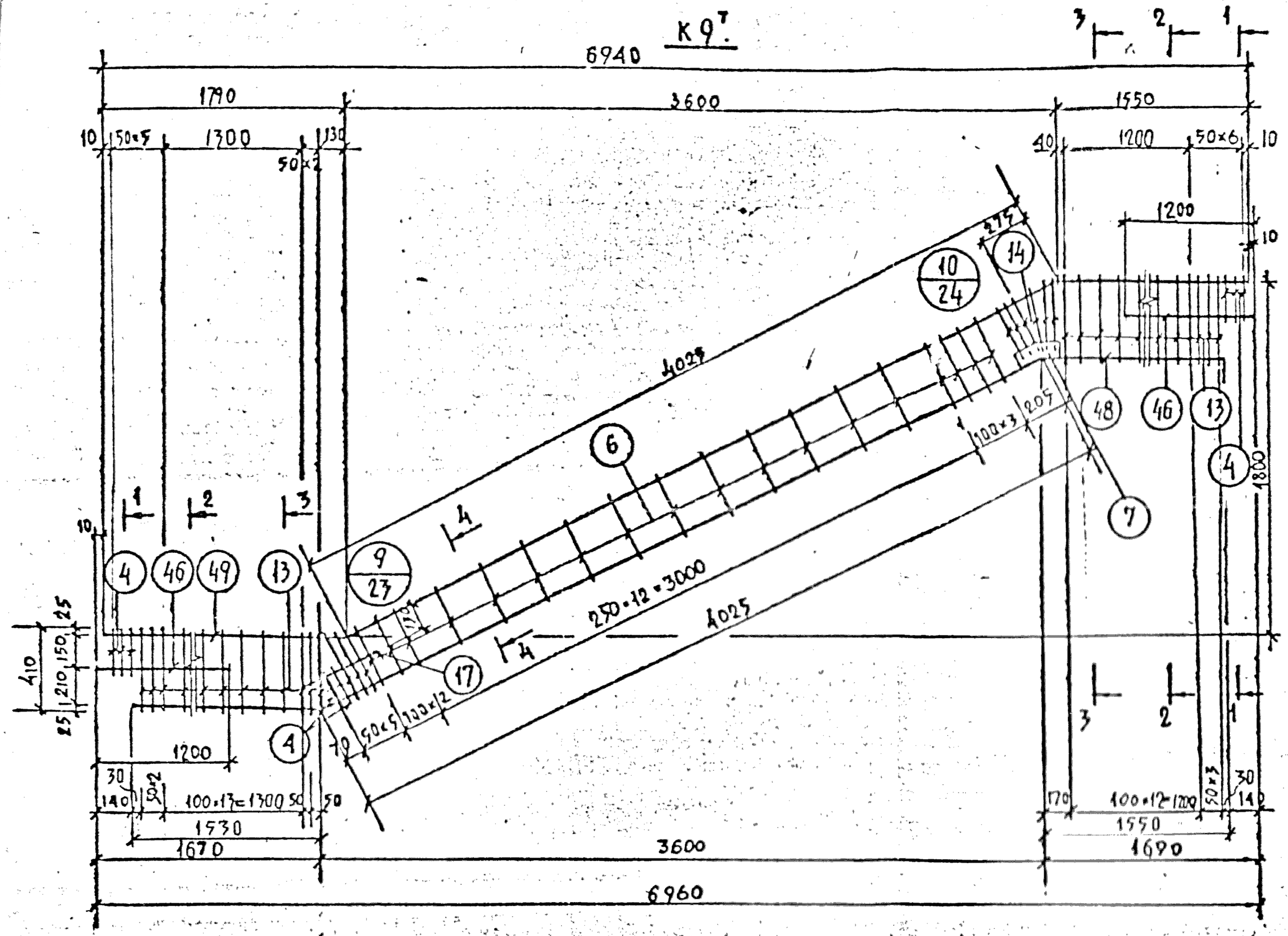

СПЕЦИФИКАЦИЯ СТАЛИ НА ИЗДЕЛИЕ								
Марка изделия	№ позиции	Сечение мм	Класс или марка стали	Длина мм	Количество	Масса кг: позиции	Масса кг: всего	Масса кг: изделия
К9тн	48	ф 25	А III	7105	1	27.35	27.35	47.01
	46	ф 16	А III	1200	2	1,90	3.80	
	49	ф 10	А III	7365	1	4,54	4.54	
	4	ф 8	А III	200	8	0,08	0,64	
	13	ф 8	А III	410	37	0,16	5.92	
	6	ф 8	А III	310	18	0,12	2,16	
	7	-δ 6	Вст3кп2	245×140	1	1,61	1,61	
	14	ф 8	А III	$l_{ср}$ = 300	6	0,12	0.72	
	17	ф 10	А III	440	1	0.27	0.27	

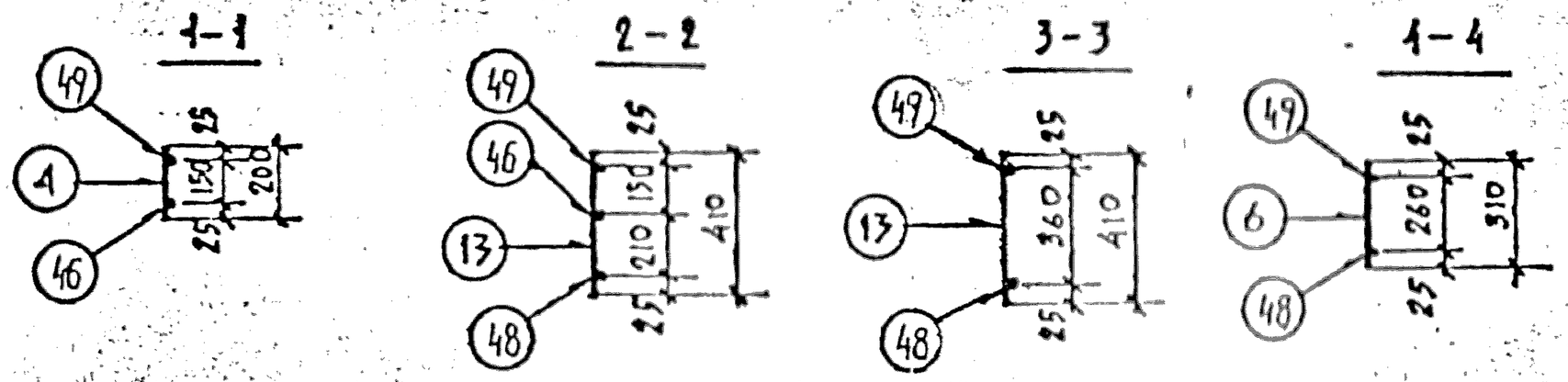

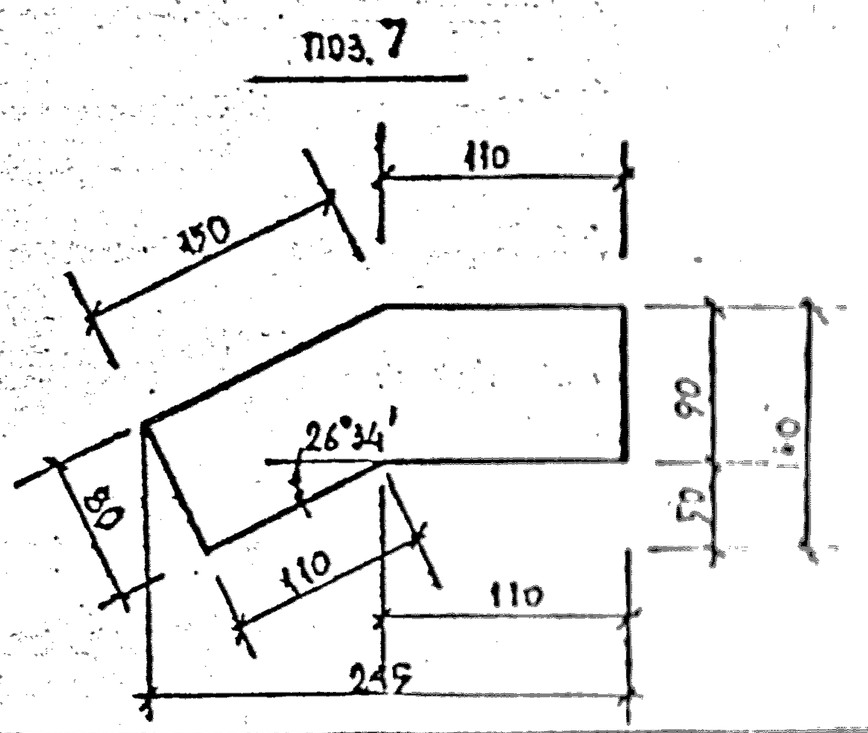

Общие указания по изготовлению см. пояснительную записку.

КЛ	Марш-площадки лестничные железобетонные для зданий со связевым каркасом. Арматурные изделия	Серия 1.253.КЛ 2	
1978	Плоский каркас К9тн.	Выпуск 2-1	Лист 20

Начальник ОКУ Шишкина
Гл. констр. ОКУ Бунич
Исполнил Еселькоп

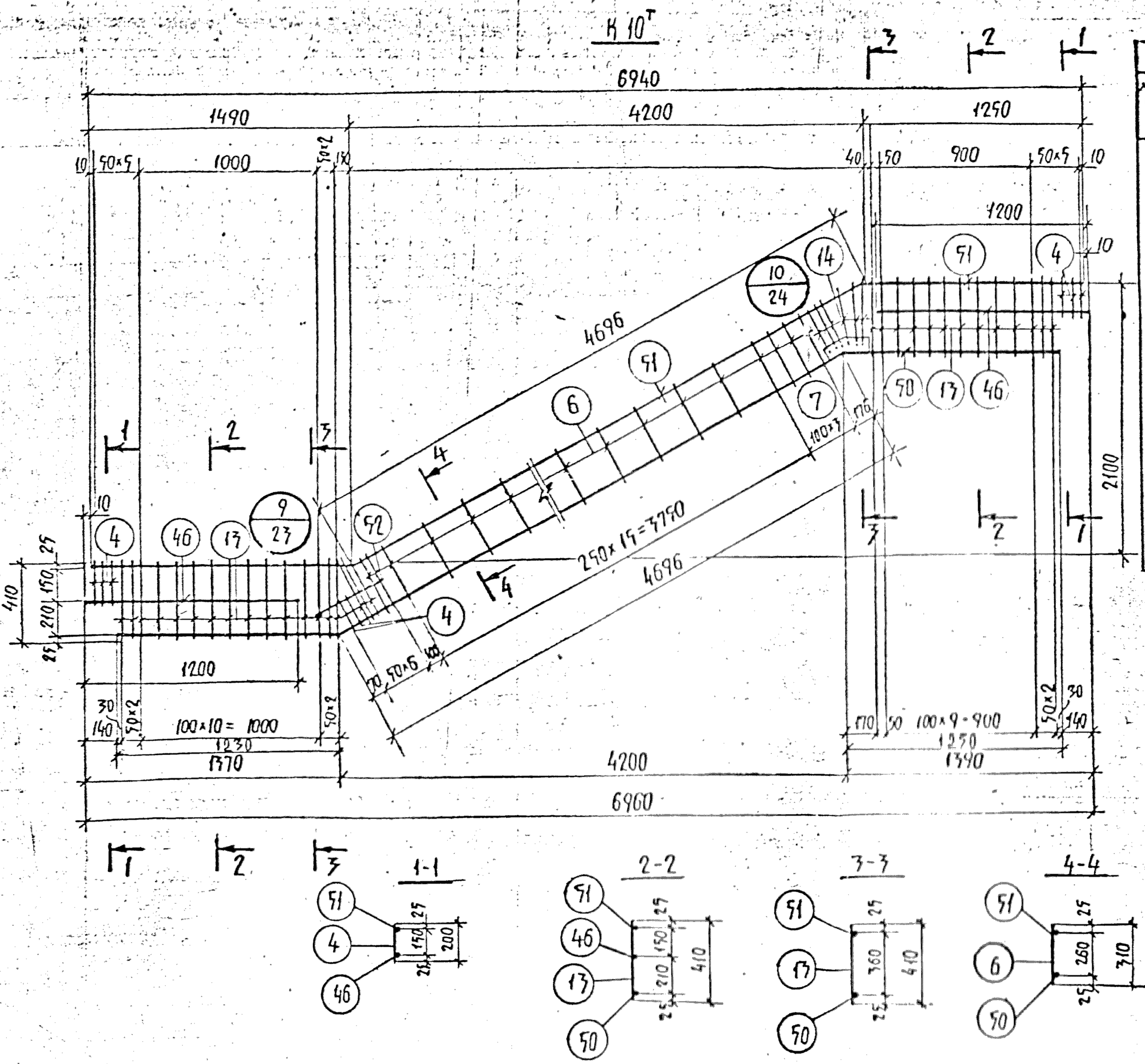

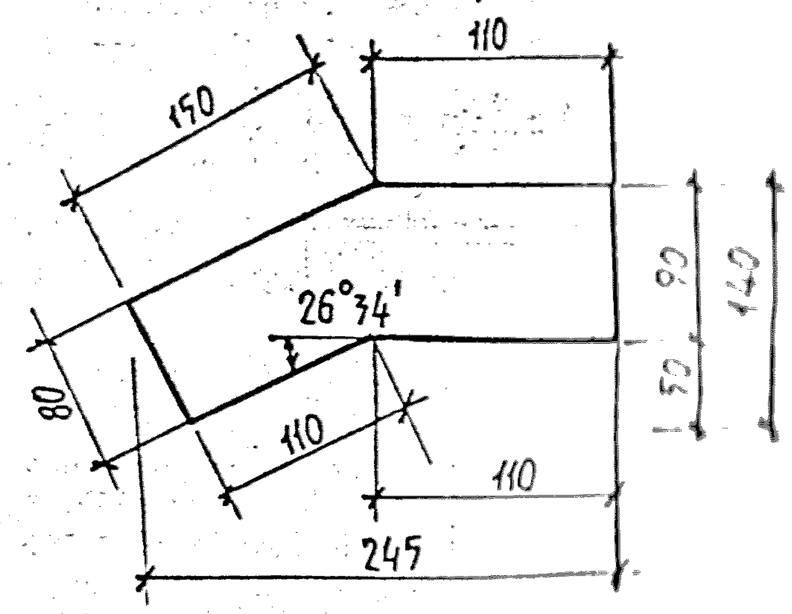

СПЕЦИФИКАЦИЯ СТАЛИ НА ИЗДЕЛИЕ

Марка изделия	№ позиции	Сечение, мм	Класс или марка стали	Длина, мм	Количество	Масса, кг позиции	Масса, кг всего	Масса, кг изделия
К10т н	50	ф25	AIII	7176	1	27.65	27.65	46,80
	46	ф16	AIII	1200	2	1.90	3.80	
	51	ф10	AIII	7436	1	4.59	4.59	
	4	ф8	AIII	200	8	0.08	0.64	
	13	ф8	AIII	410	31	0.16	4.96	
	6	ф8	AIII	310	21	0.12	2.52	
	7	-δ6	ВСТ3КП2	245×140	1	1.61	1.61	
	14	ф8	AIII	lср 300	6	0.12	0.72	
	52	ф10	AIII	500	1	0,31	0.31	

ОБЩИЕ УКАЗАНИЯ ПО ИЗГОТОВЛЕНИЮ СМ. ПОЯСНИТЕЛЬНУЮ ЗАПИСКУ

КП	ПЛИТЫ ПЛОЩАДКИ ЛЕСТНИЧНЫЕ ЖЕЛЕЗОБЕТОННЫЕ ДЛЯ ЗДАНИЙ СО СВЯЗЕВЫМ КАРКАСОМ АРМАТУРНЫЕ ИЗДЕЛИЯ	СЕРИЯ 1.250.1.1 вып. 2
1978	ПЛОСКИЙ КАРКАС К10т н	Выпуск Р-1 / Лист 21

Главный инж. ОКУ Калинин; Главный арх. ОКУ Шабарова; Рассчитал Шалаева; Нормоконтр. Бухмич

7

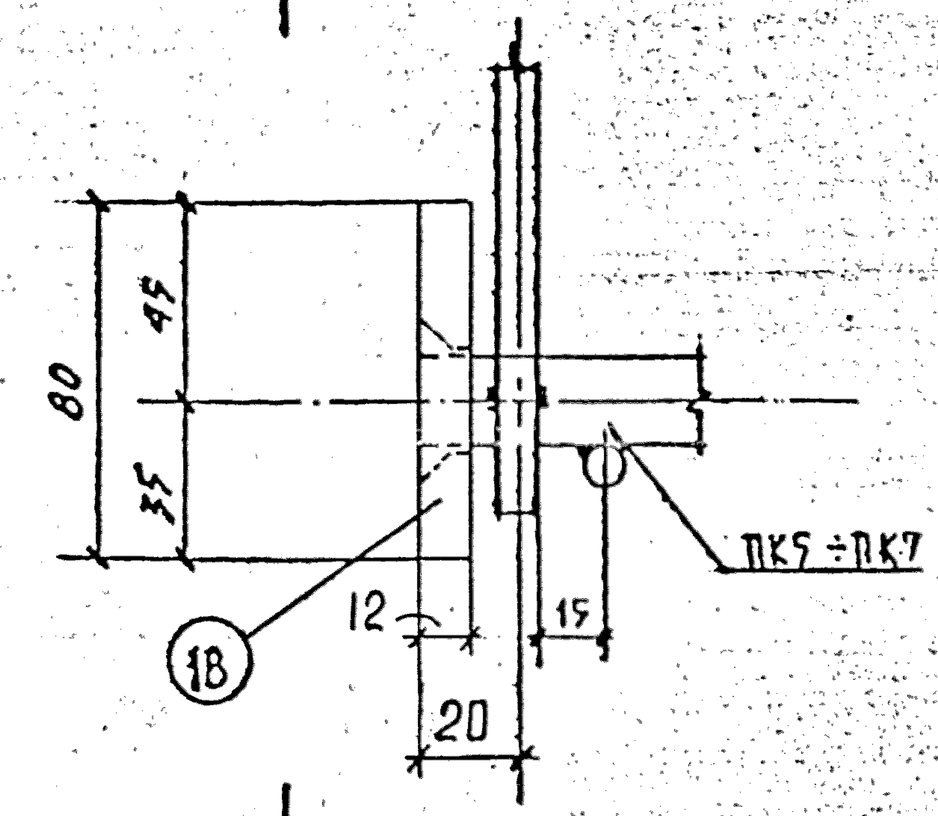

1 — 1.

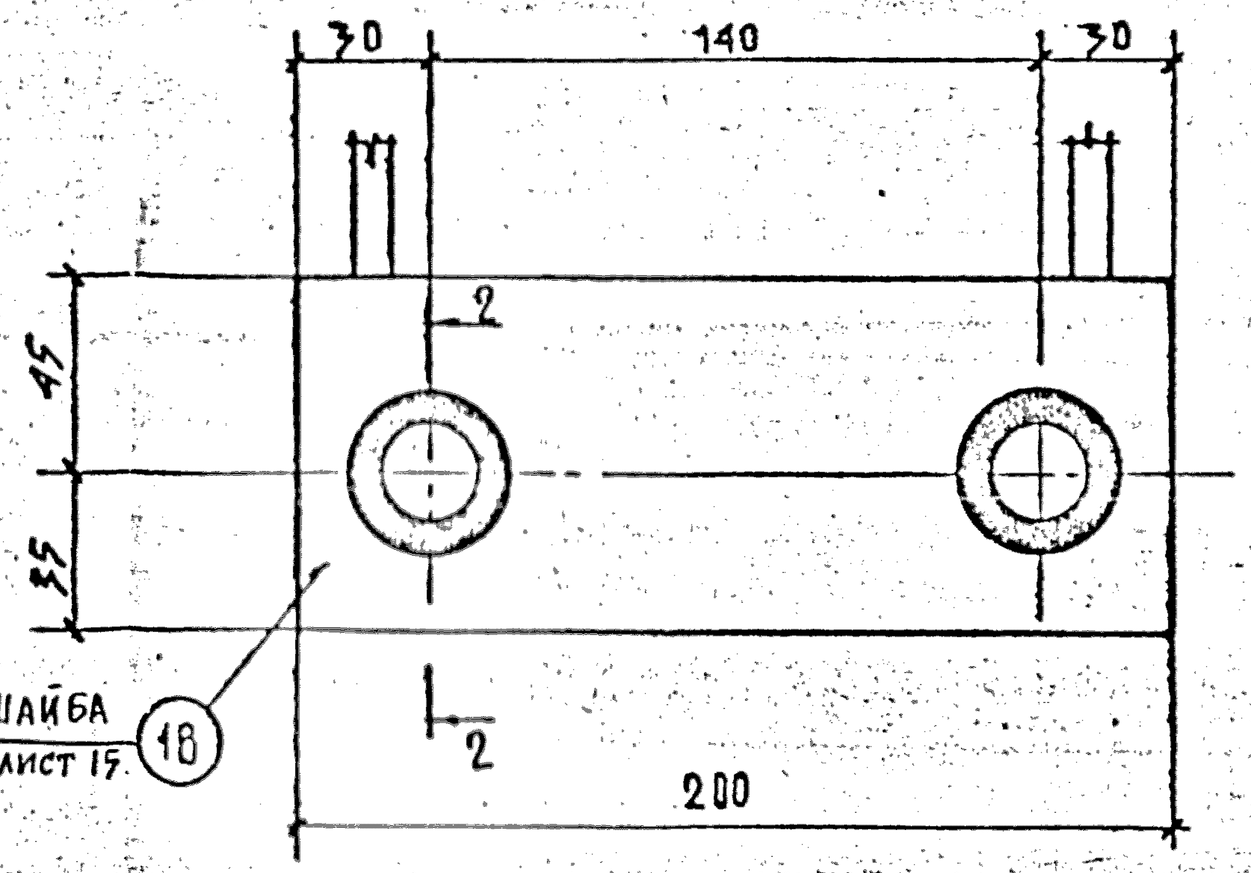

2 — 2.

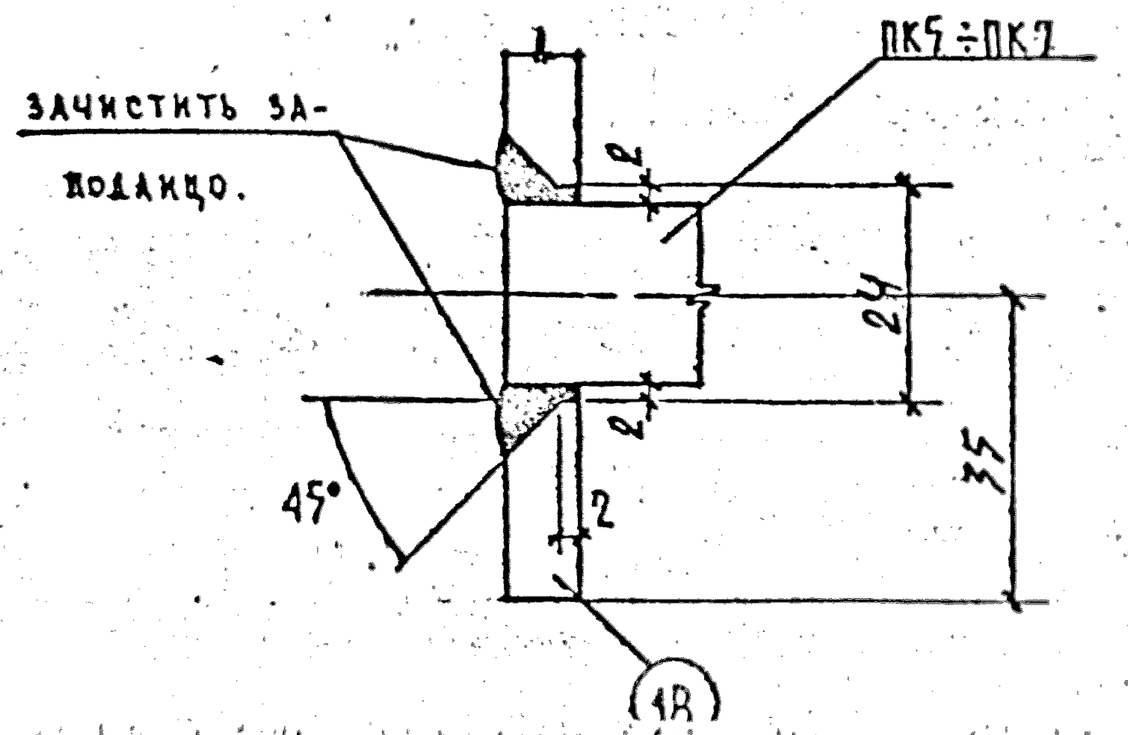

8

Вид А.

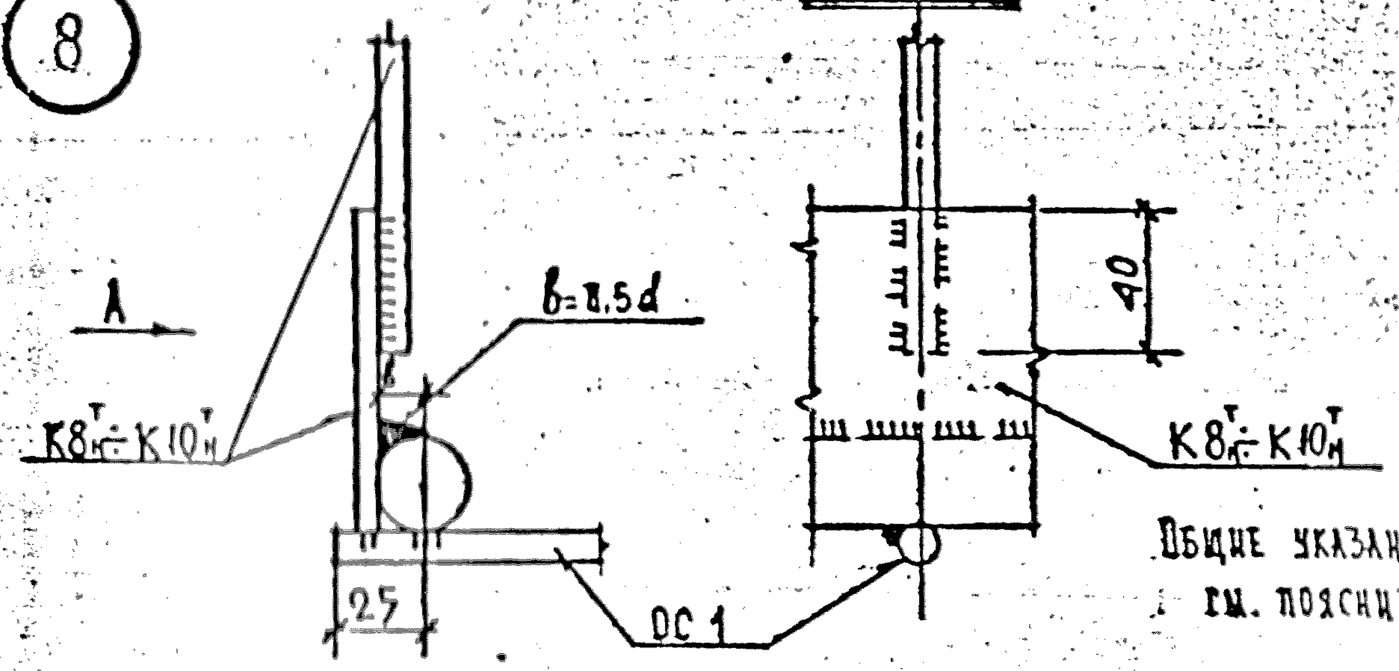

Общие указания по изготовлению см. пояснительную записку.

КЛ	Марш-площадки лестничные железобетонные для зданий со связевым каркасом. Арматурные изделия	Серия 1.258КА-2	
	Арматурные изделия	Выпуск 1.270 КА-2	Лист
1978	Деталь 9	Выпуск 2-1	Лист 23

Зам. гл. инж. пр-та			
Гл. констр. пр-та			
Начальник ОКУ	Шалаева		
Гл. констр. ОКУ	Бунич		
Разработал	Зулатан		
Рассчитал	Калчкин		
Исполнил	Зулатан		

9

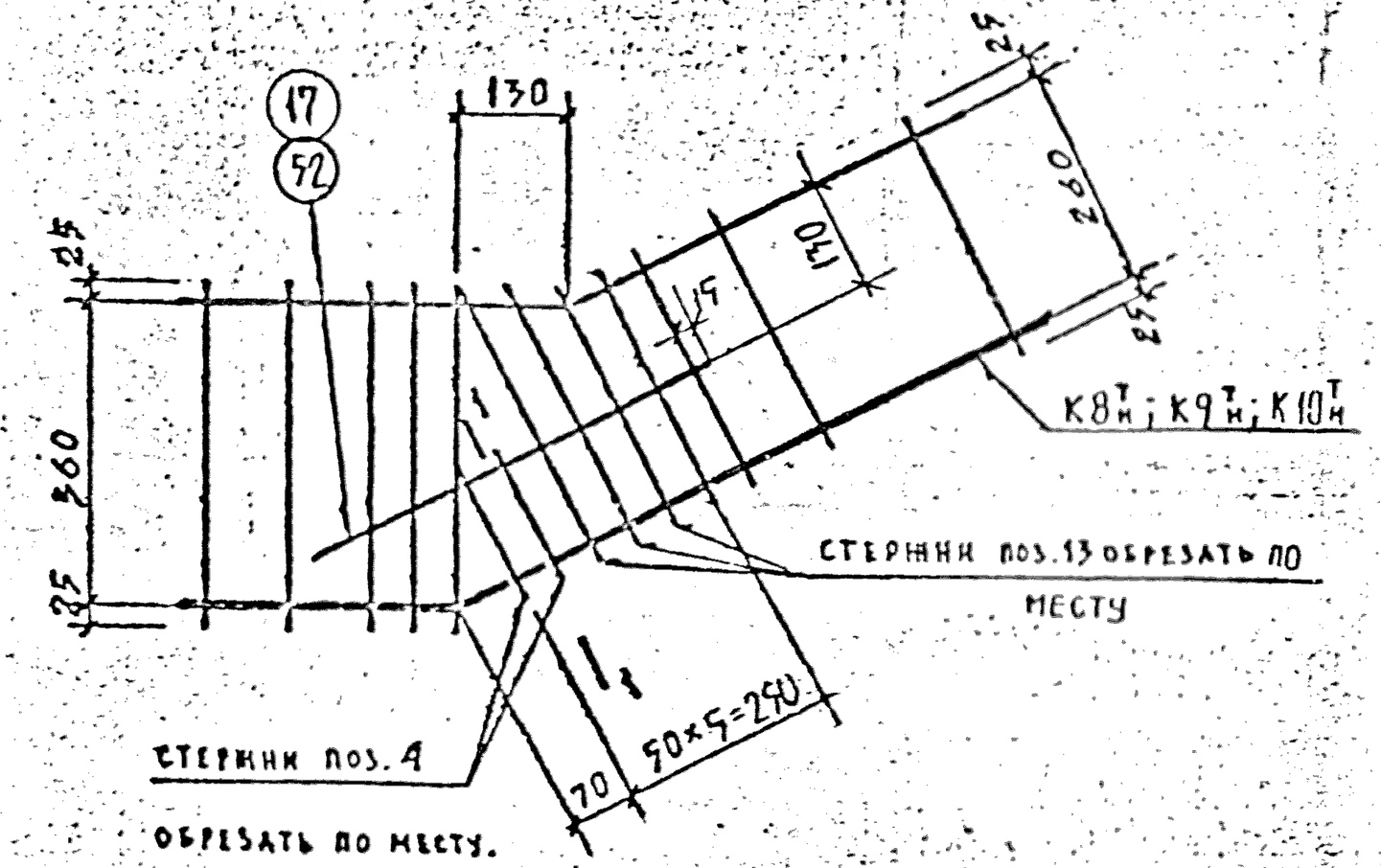

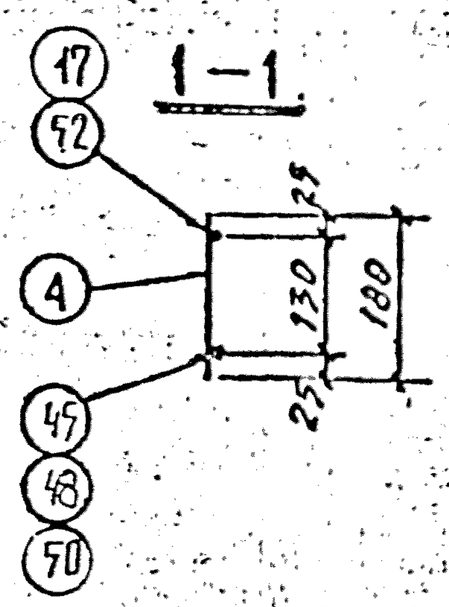

ОБЩИЕ УКАЗАНИЯ ПО ИЗГОТОВЛЕНИЮ СМ. ПОЯСНИТЕЛЬНУЮ ЗАПИСКУ

КП	Марш-площадки лестничные железобетонные для зданий со связевым каркасом. Арматурные изделия	СЕРИЯ 1.278 КЛ-2
1978	Деталь 9	ВЫПУСК 0-4 / ЛИСТ 97

Главный инж. проекта Шабарова
Гл. конструктор проекта Бунич
Исполнил Галаева

Главный инженер проекта	Гл. конструктор проекта	Гл. инж. проекта	Инженер
Начальник отд.	Шахлева	Бунич	Рассмотрен

КАРКАС ПОПЕРЕЧНОЙ РАМЫ

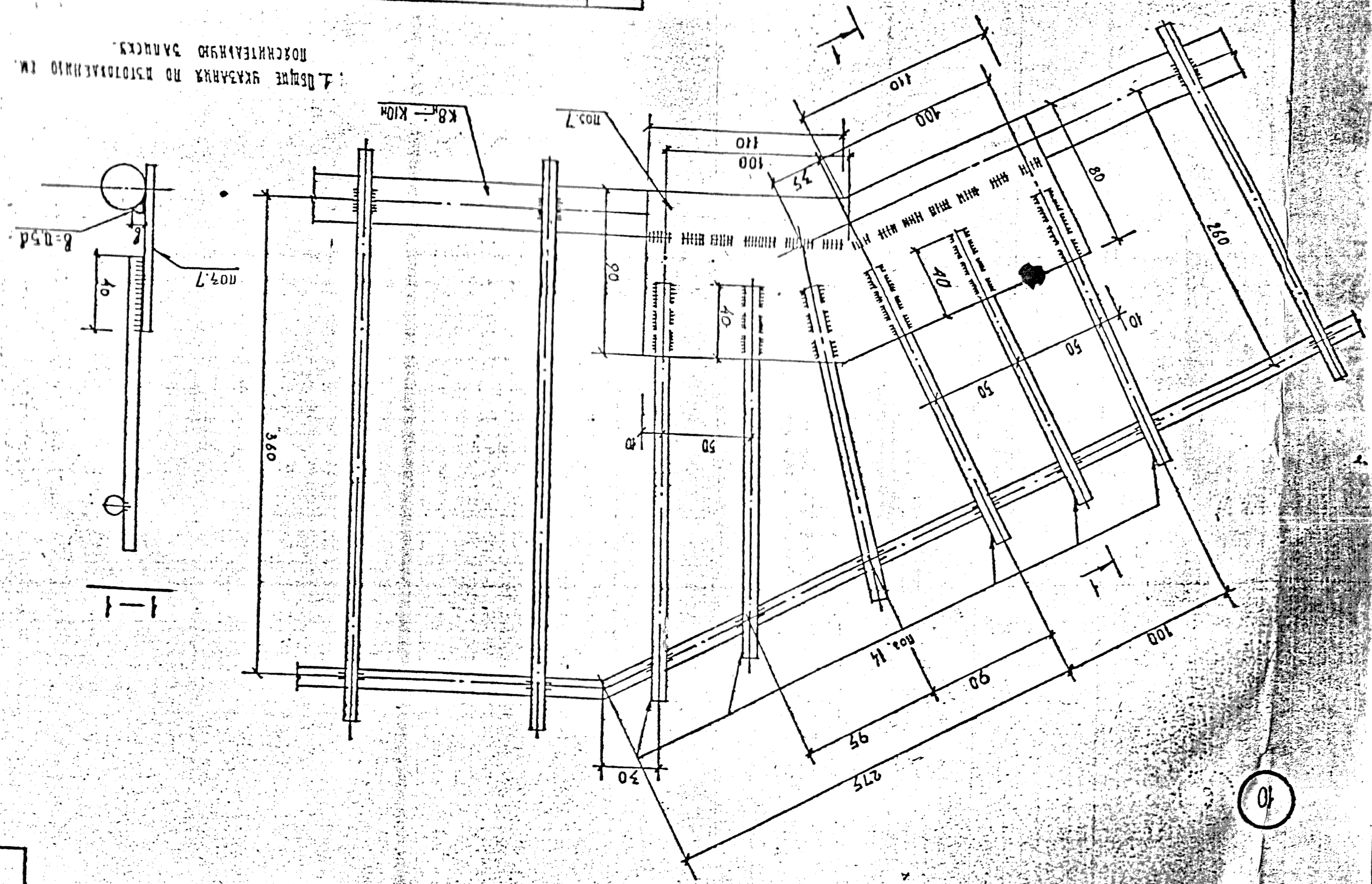

4. Объем указанных по пластограмме см. пояснительную записку.

КП	Плиты-оболочки железобетонные для зданий со сводчатым каркасом. Арматурные изделия		Стадия Р	Лист	Листов 1
		1978	Лист 10		